H-RO-Princess-Hrse 07-03-24 **m1121 EU GL**

GL

Date Code Label
Here

Battery Ride-on
Owner's Manual

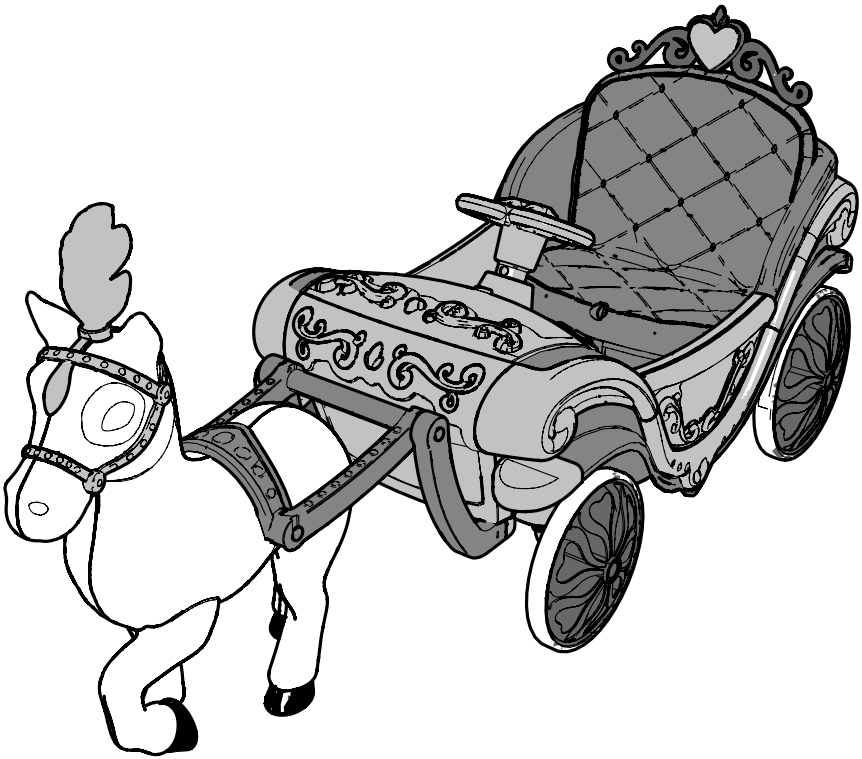

This manual contains important safety, assembly, operation and maintenance information.
Please read and fully understand this manual before operation.
Save this manual for future reference.

Always wear approved helmet and safety equipment when using this product.

See back page for Customer Service Information

© Copyright Huffy Corporation 2024

EN **Start**..... **pg 2**
NL **Begin**..... **pg 67**
PT **Começar**..... **pg 133**
SP **Inisio**..... **pg 23**
DE **Start**..... **pg 89**
FR **Commencer**.... **pg 45**
IT **Inizio**..... **pg 111**

Safety and Warnings 2-5

Assembly and Parts 6-13

Operation and Charging Battery..... 14-15

Maintenance and Service 16-19
• General Info, Battery Storage, Replacement and Disposal

Troubleshooting 20-21

Warranty 22

⚠ WARNING!

- **CHOKING HAZARD**
- Small parts, adult assembly required.
- To reduce the risk of injury, adult supervision is required.
- Never use in roadways, near motor vehicles, on or near steep inclines or steps, swimming pools or other bodies of water; always wear shoes.
- The user must be **3-7 years**, and weigh no more than **30 kgs** (**65 lbs**).
- Never allow more than **1** rider
- **WARNING** - Protective equipment should be worn. Not to be used in traffic. 30 kg max.

IMPORTANT! Before using the unit for the first time the battery needs to be charged for at least **8** to **12** hours - no more than **20** hours. Only an adult who has read and understands the safety warnings should handle, charge or recharge of the battery (see **Operation** section).

WARNING - TO AVOID SERIOUS INJURY

Here are basic, common sense safe riding practices you should read aloud to your child and anyone who may use the vehicle.

It is the responsibility of the adult to educate the child, determine if they are fit to operate the vehicle, and supervise use.

To avoid serious injury or death follow these safety rules and guidelines:

- **Adult assembly required.** Choking hazard to children under the age of 3 years - contains small parts. Keep small children away when assembling. Keep poly bags away from child.
- After complete assembly, remove and dispose of all protective material and poly bags. Be sure to remove all packaging materials and parts from underneath the vehicle body.
- To reduce the risk of injury, **continuous adult supervision is required** while using the vehicle.
- It is the responsibility of the adult to educate the child and determine if they are capable of operating the vehicle safely.
- Ensure child uses common sense and safe practices when using the vehicle.
- Before using the vehicle the child must understand the controls and safety issues. User must also demonstrate the capability and skill to handle the vehicle and operate its controls to avoid falls or collisions causing injury to the user or third parties.
- **Protective Equipment must be worn:** Always wear safety equipment such as a helmet with chinstrap securely fastened, knee pads, elbow pads, wrist guards, gloves and shoes.
- If equipped, child should always use properly and securely attached Seat Belt.
- **SEATED MODELS:** Always sit in the seat when using the vehicle. Do not stand on side boards. Do not stand on or in vehicle while moving.
- **FOOT/FENDER BRAKE MODELS:** Fender can become hot after use. Do Not touch with hand.
- **MODELS WITH NO BRAKES:** Motor friction will gradually stop the unit.
- Self-locking nuts and other self-locking fixings may lose their effectiveness when reused.
- Body parts such as hands, legs, hair and clothing can get caught in moving parts. Never place a body part near a moving part or wear loose clothing while using the vehicle.
- **Do not use the vehicle in an unsafe manner or at an unsafe speed. Examples include but are not limited to:**
  - Always use vehicle in a safe, secure environment on flat, smooth paved surfaces only.
  - Do not use in traffic.
  - Do not allow a child to ride the product at dusk, at night or at times of limited visibility.
  - Never use in roadways, near motor vehicles, on or near steep inclines or steps, swimming pools or other bodies of water.
  - Do not pull or push the vehicle with another vehicle or similar device.
  - Do not tow anything behind the vehicle.
  - Do not drive into fixed objects, which may cause the wheels to spin, causing the motor to overheat.
  - Never use near streets, water, swimming pools, hills, steps, drop-offs, sloped surfaces or driveways, wet areas, flammable vapors, in alleys, at night or in the dark.
  - Do not use the vehicle in unsafe conditions such as snow, rain, loose dirt, mud sand or fine gravel. This may result in unexpected action such as tip over and skidding. Using the vehicle in loose dirt, mud, sand, or fine gravel may damage the electronics and gear box inside the vehicle.

continued >>

WARNING - TO AVOID SERIOUS INJURY - continued

- Do not overload the vehicle. Do not drive in very hot weather, components may overheat. Do not allow water or other liquids to come in contact with the battery or other electric components.
- Obey all local traffic and scooter riding laws and regulations.

- Do not tamper with the electrical system. Doing so may create a short, causing the fuse to trip or other damage including fire.
- **RISK OF FIRE.** Do not bypass fuse. Replace only with original size and type.
- There are additional hazards of using the vehicle in areas other than private grounds.
- Only use authorised replacement parts.
- Before each ride, check that the steering system is correctly adjusted and that all connection components are firmly secured and not broken
- Refer to the Assembly Manual for the correct techniques for use and for braking
- While using the product, keep hands and fingers away from wheels and other moving parts to avoid danger of pinching or entrapment.
- If wheels or bearings are worn and do not spin freely, replace with original equipment.

BATTERY & CHARGER WARNINGS

The following safety hazards may result in serious injury or death to the user of the vehicle:

- Only allow children at least 8 years old to use the battery charger. Give sufficient instruction so that the child is able to use the battery charger in a safe way and explain that it is not a toy and must not be played with.
- Battery Charger for Indoor use only.
- Use of a battery or charger other than the supplied rechargeable battery and charger may cause a fire or explosion. Only use the supplied rechargeable battery (or lead-acid or lithium suitable replacement) and charger with the vehicle.
- Using the rechargeable battery and charger for any other product may result in overheating, fire or explosion. Never use the rechargeable battery and charger with another product.
- Explosive gases are created during charging. Charge the battery in a well ventilated area. Do not charge the battery near heat or flammable materials.
- Contact between the positive and negative terminals may result in fire or explosion. Avoid direct contact between the terminals. Picking up the battery by the wires or charger can cause damage to the battery and may result in a fire. Always pick up the battery by its case or handles.
- Battery must be handled by adults only. Liquids on the battery may cause fire or electric shock. Always keep all liquids away from the battery and keep the battery dry.
  - Contact or exposure to battery leakage (lead acid) may cause serious injury. If contact or exposure occurs immediately call your physician. If the chemical is on the skin or in the eyes, flush with cool water for 15 minutes. If the chemical was swallowed, immediately give the person water or milk. Do not give water or milk if the patient is vomiting or has a decreased level of alertness. Do not induce vomiting.
- Battery Posts, terminals and related accessories contain lead and lead compounds (acid), chemicals known to cause cancer, reproductive harm and are toxic and corrosive. Never open the battery.
- Tampering or modifying the electric circuit system may case a shock, fire or explosion and permanently damage the system. Exposed wiring and circuitry in the charger may cause electric shock. Always keep the charger housing closed.
- Children should be instructed not to try and recharge non-rechargeable batteries because of the danger of eruption.
- Batteries are to be inserted with the correct polarity.
- The supply terminals are not to be short-circuited.
- The battery chargers used are to be regularly examined for damage, especially the cord, plug, enclosure and other parts. In the event of such damage, they must not be used until the damage has been repaired.
- Do not mix old and new batteries.
- Do not mix alkaline, standard (Carbon-Zinc) or rechargeable batteries.
- Non-Drive rechargeable batteries are to be removed from the unit before being charged.
- Recommended charging temperature: 32 °F to 112 °F (0 °C to +45 °C)
- Recommended ridding temperature: -5 °F to 105 °F (-20 °C to +40 °C)
- Charger model: HS0600800D made by XINBAO

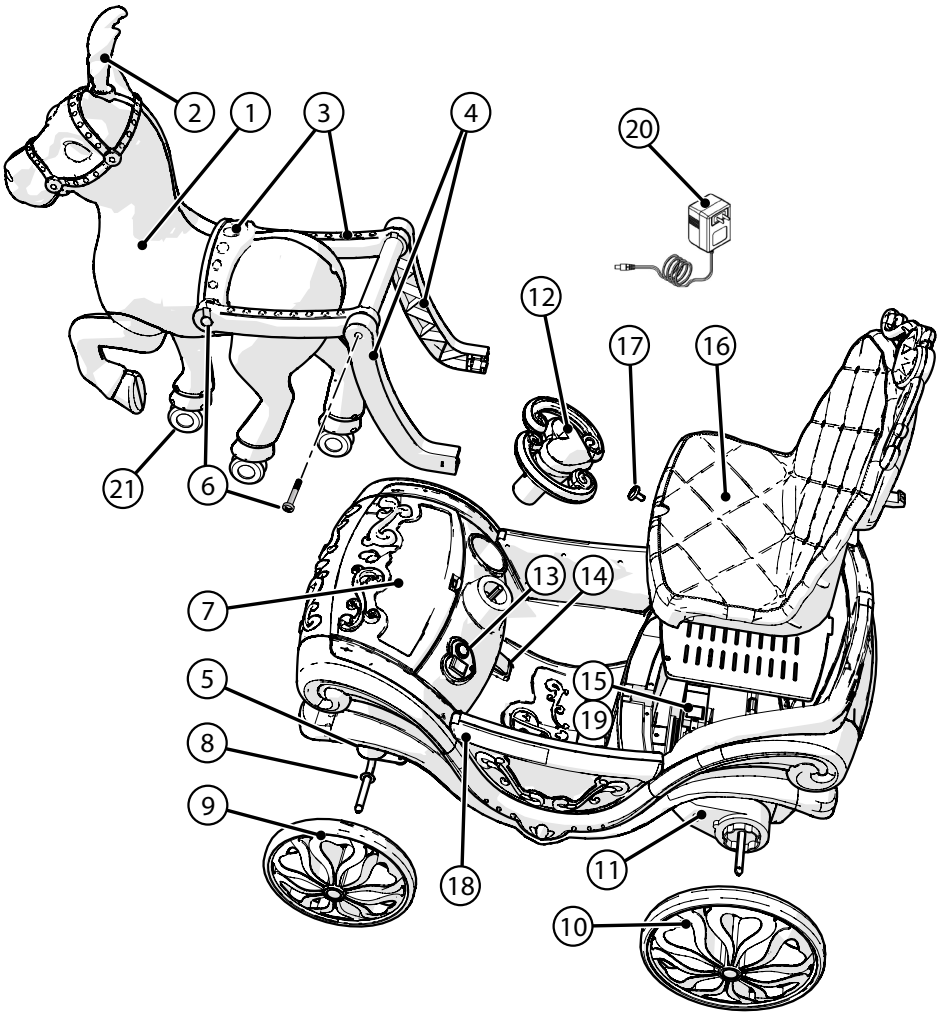
1
2
3
4
5
6
7
8
9
10
11
12
13
14
15
16
17
18
19
20
21

Parts List

#	Description	#	Description
1	Horse	12	Steering Wheel
2	Head Piece	13	Power and Directional Switches with Panel
3	Harness	14	Foot Pedal and Switch
4	Harness Brackets pair	15	Battery Bracket
5	Harness sub Frame	16	Seat
6	Harness Bolts (x4)	17	Seat Locking Pin
7	Storage Door with snap	18	Door Hinges
8	Axle Washers (x4)	19	Drive Battery
9	Front Wheels (x2)	20	Battery Charger
10	Rear Wheels (x2)	21	Caster Wheels (x3)
11	Motor with Gearbox		

Tools Needed

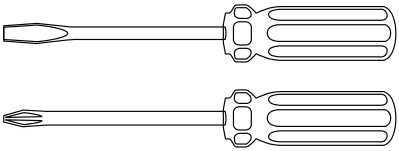

Screwdriver Set

WARNING: Keep small parts away from children during assembly.

- Do not dispose of the carton and packaging until you complete the assembly of the product. This can prevent accidentally discarding parts of the unit.
- The caregivers shall retain included tools for future use, store where the child cannot access. Tools are not a toy.

ALWAYS WEAR YOUR HELMET WHEN RIDING THIS PRODUCT!

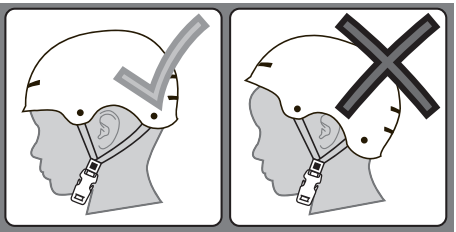

Always read the user manual that comes with your helmet to make sure it is fitted and attached properly to the wearer's head according to the fitting instructions described in the user manual.

Installing the Rear Wheels

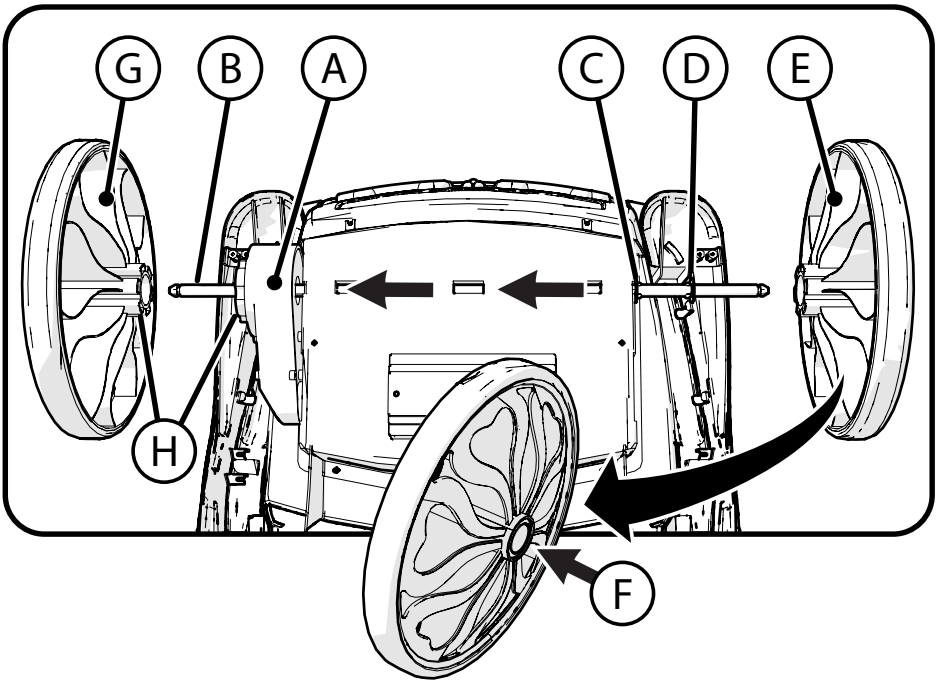

STEPS (TURN UNIT UP SIDE DOWN):

NOTE: The Rear Wheels are the two *larger* wheels with Gears Ⓗ.

1. **NOTE:** Axle and Motor may be pre-installed at factory - Ensure Washers are in position before assembly.
2. If UN-assembled: Position Motor Ⓐ so that the Axle Ⓑ fits fully through from the right side.
3. Ensure Washer Ⓒ is fully against Car Body.
4. Ensure second Washer Ⓓ is fully against Axle Stop (as shown).
5. Insert one larger Rear Wheel Ⓔ fully onto Axle until it SNAPS locked into place. If needed, push Lock Button Ⓕ when installing.
6. Install Drive Wheel Ⓖ onto axle so that Gears Ⓗ line up.
7. Push Drive Wheel fully into Motor Ⓐ until it SNAPS locked into place. If needed, push Lock Button Ⓕ when installing.

⚠ **WARNING:** Gently pull outward on wheels to ensure they are locked into position.

Install the Front Wheels

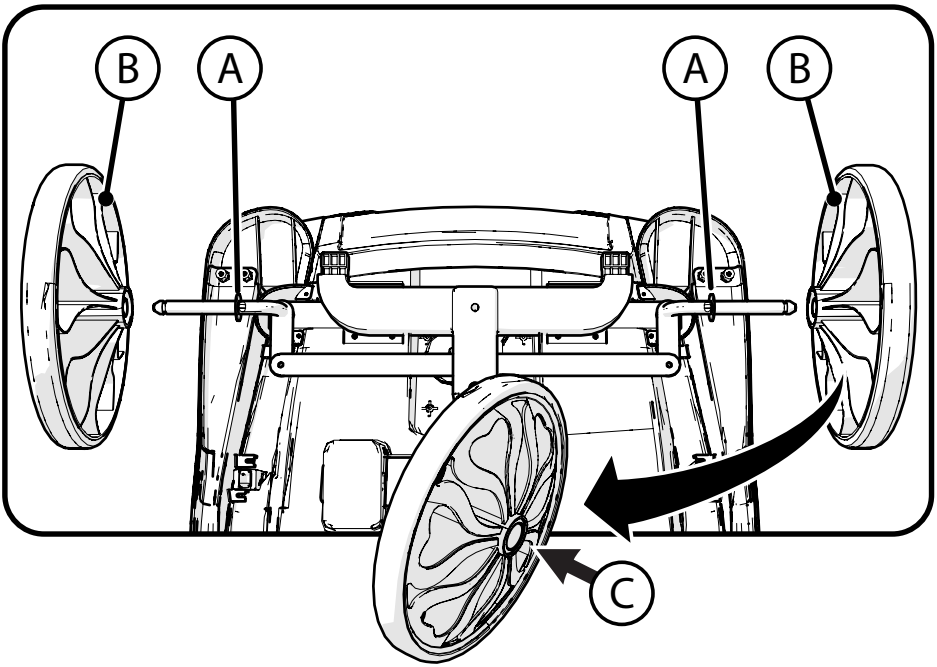

STEPS (TURN UNIT UP SIDE DOWN):

NOTE: The Front Wheels are the two *smaller* wheels.

1. Ensure Washers Ⓐ are in place on Axles as shown.
2. Install each Wheel Ⓑ fully onto Axle until it SNAPS into place. If needed, push Lock Button Ⓒ when installing.
3. Repeat for opposite side.

⚠ **WARNING:** Gently pull outward on wheels to ensure they are locked into position.

⚠ **CAUTION:**

Wheels may leave marks on some types of flooring or surfaces. Use with supervision.

Install Steering Wheel

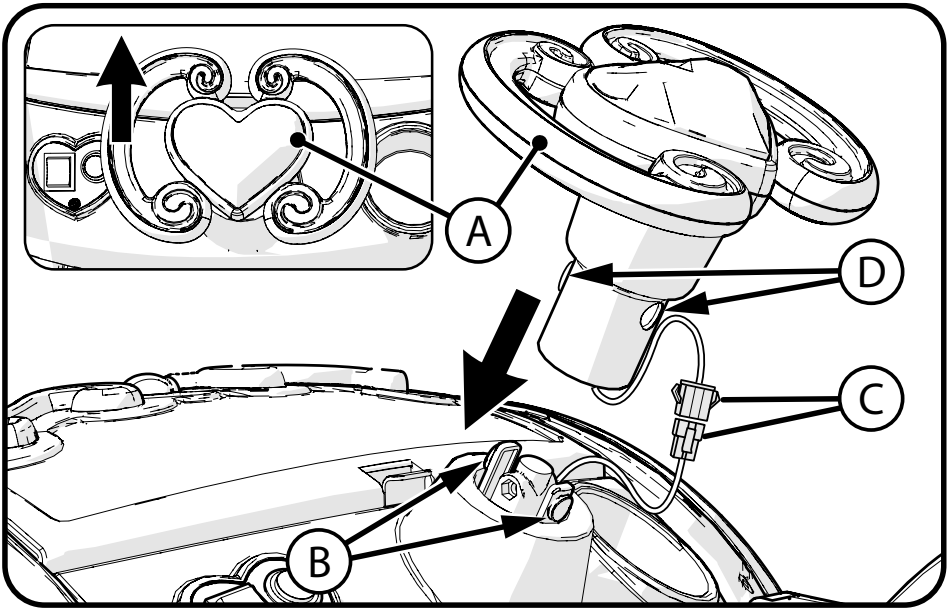

STEPS:

1. Position Steering Wheel Ⓐ over Locking Tabs Ⓑ and pointing FORWARD.
2. Connect Power Plugs Ⓒ firmly and completely. - Tuck plug and excess wire into car body and steering wheel.
3. Press Steering wheel down over Locking Tabs Ⓑ until Lock Buttons Ⓓ SNAP locked.

⚠ **WARNING:** Gently pull upward on Steering Wheel and turn side to side to ensure it is locked into position.

Connect Battery and Install Seat

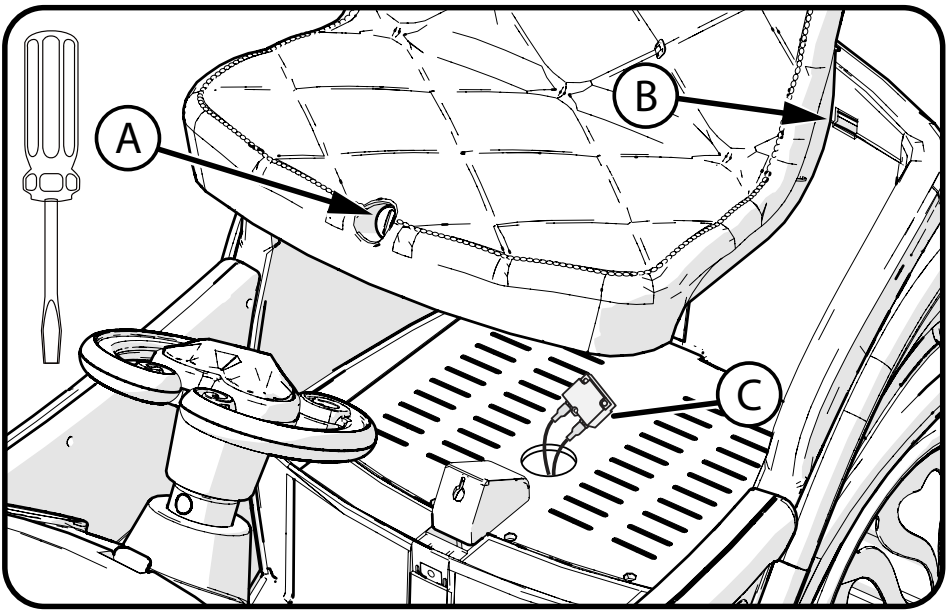

STEPS:

1. If in place, remove Seat by turning Lock Knob Ⓐ counter-clockwise.
2. Lift front edge of Seat UP and move forward to release Seat back from Slots Ⓑ.
3. Connect Power Plugs Ⓒ firmly and completely.
4. Install Seat by tilting back and inserting Tabs Ⓓ into Slots Ⓑ.
5. Put front edge of Seat down and Lock into place by turning Lock Knob Ⓐ clockwise. Do not over-tighten - this can damage Lock.

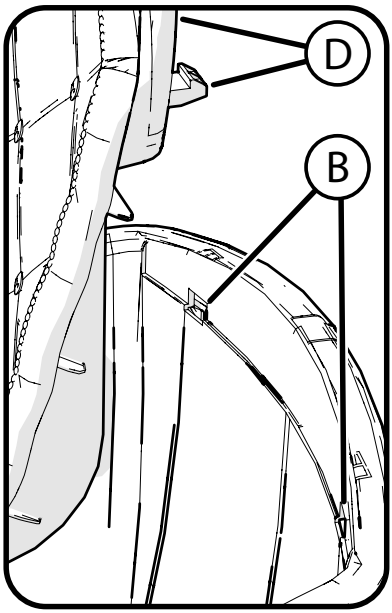

Attaching Horse

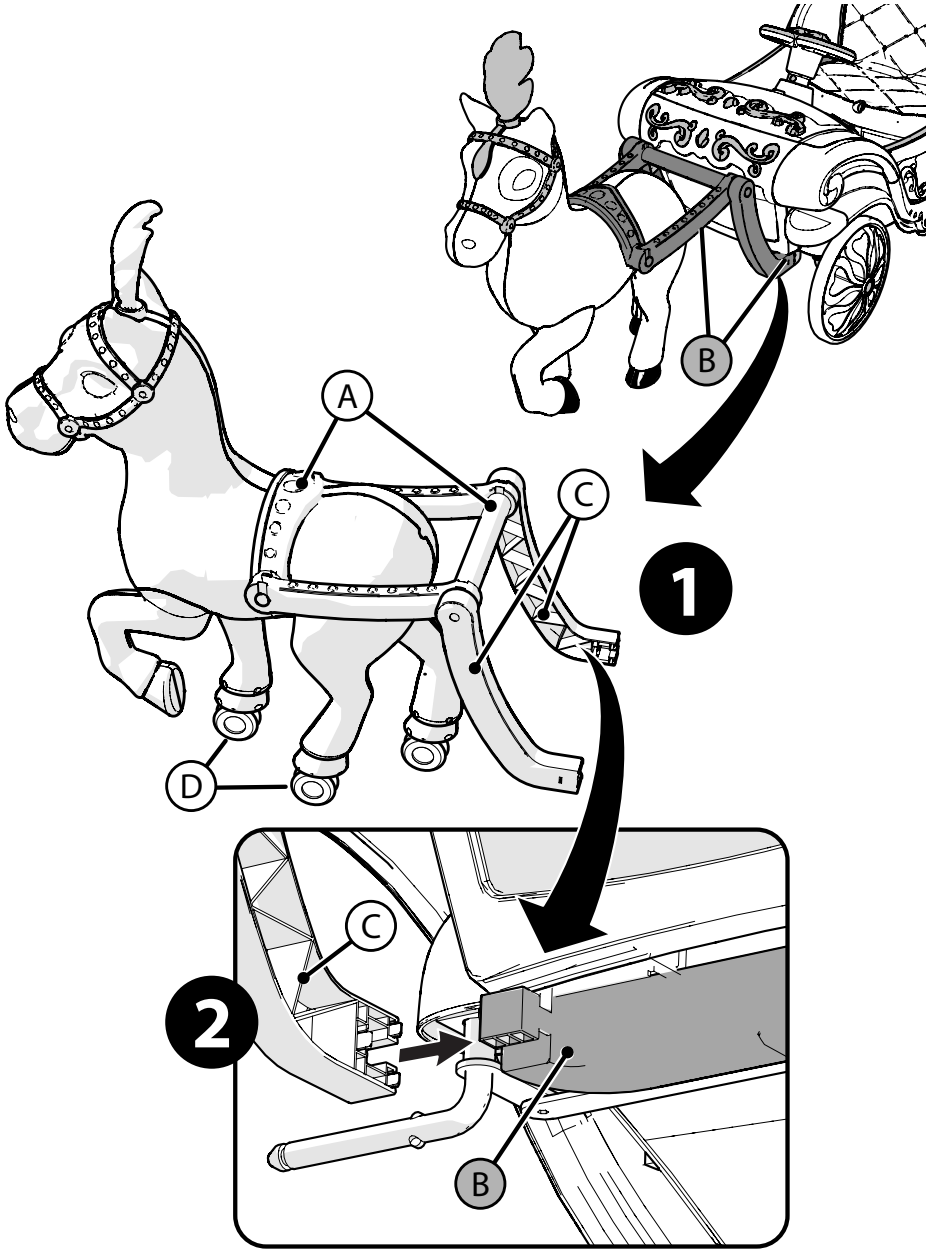

Attaching Horse

NOTE: Turn unit on each side for easier Harness Installation.

STEPS:

VIEW ❶

1. Unfold Harness Assembly Ⓐ as shown.

VIEW ❷

2. Position Horse in front of Carriage so that Harness Ends Ⓒ line up with Body/ Harness Mounts Ⓑ.
3. SNAP each Harness End firmly in place.

NOTE: All Caster Wheels Ⓓ may not sit on the ground evenly. This is normal.

⚠ WARNING:

- Do Not sit or ride on horse.
- Do Not place objects or dolls on horse.
- Do Not run over curbs or other objects with horse.
- Do Not drive into grass with horse.
- Only use on hard surfaces.

See other warnings at beginning of this manual.

Charging the Drive Battery

IMPORTANT! Before using the unit for the first time the battery needs to be charged for at least **8** to **12** hours - no more than **20** hours. Once battery is depleted, recharge for **8** to **12** hours - no more than **20** hours.

IMPORTANT!

Check the drive battery and charger (supply cord, connector) for wear and damage before charging. Do not charge the battery if damage has occurred. Only replace with the same type and voltage rechargeable battery and charger supplied by the manufacturer.

- Only use the rechargeable battery (or equivalent replacement) and charger supplied with your vehicle.
- Always turn power off and charge battery after riding.
- The drive battery should be charged when depleted, or if not used regularly, once a month. Failure to charge the battery as directed will cause permanent damage to the battery and will void the warranty.

STEPS:

1. Ensure power is **OFF**.
2. Locate Charging Port Ⓐ.
3. Plug Charger plug into unit Charging Port.
4. Plug Charger into Wall outlet Ⓑ.
5. When battery is fully charged, unplug charger from the wall outlet and disconnect from charger port.

NOTE: The charger may feel warm during the charging. If excessively hot, unplug and replace.

NOTE: This product has charging protection: When charging, drive functions are turned OFF.

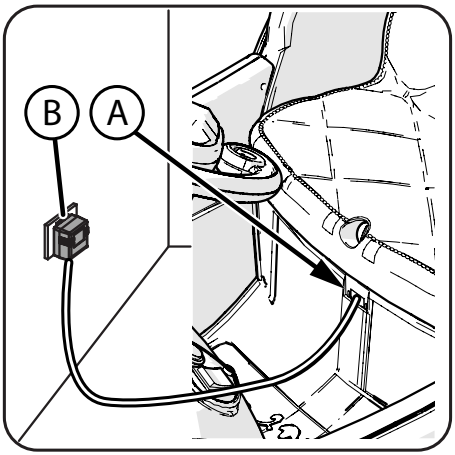

Operation

- Press Power Button Ⓐ to turn on unit.
- Push Forward / Reverse Switch Ⓑ to chose direction.
- Press Foot Switch Ⓒ to move vehicle in desired direction.
- Press Steering Wheel Switch Ⓓ for sound and/ or light features.

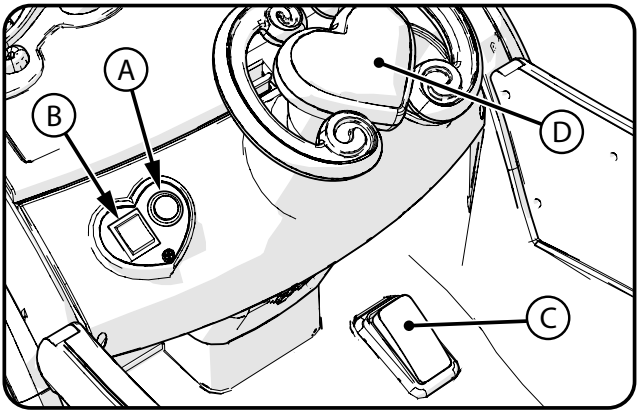

Operating Doors

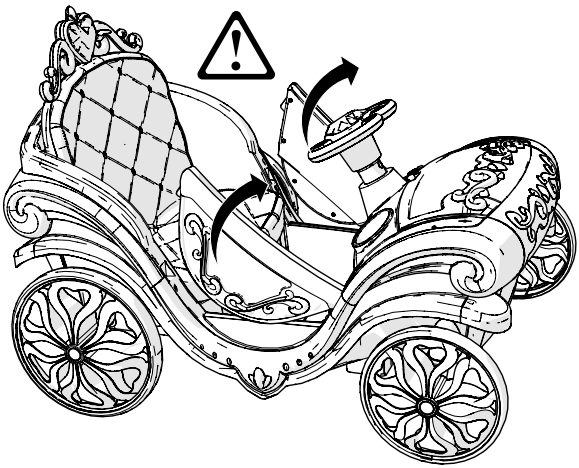

⚠ CAUTION!

Doors swing **UP** to open!

Maintenance Repair and Service

GENERAL: The vehicle should be checked for damage, missing or badly worn parts before each use. If any part of the product does not operate properly – discontinue use.

- Check the tightness of the fasteners before each use. Replace any fasteners that are damaged.
- Inspect the product frequently. Failure to inspect the product and to make repairs or adjustments, as necessary, can result in injury to the rider or to others. Make sure all parts are correctly assembled and adjusted as written in this manual and any "Special Instructions".
- Immediately replace any damaged, missing, or badly worn parts.
- Make sure all fasteners are correctly tightened as written in this manual and any "Special Instructions". Parts that are not tight enough can be lost or operate poorly. Over tightened parts can be damaged. Make sure any replacement fasteners are the correct size and type.
- Check the tightness of the wheels.

NOTE: If the drive wheel is not tight, it will not engage the gears and the vehicle will not run.

- Ensure the battery bracket is securely in place before use.
- Prolonged exposure to UV-rays, rain, and outdoor elements may damage the enclosure materials. Store the vehicle indoors when not in use. Keep it away from sources of heat, such as stoves and heaters.
- Keep the product clean and free of dirt, dust and water. This will prolong the useful life of the product.
- Clean the vehicle with a soft, dry cloth. To restore shine to plastic parts, use a non-wax furniture polish. Do not use automotive wax, abrasive cleaners or wash the vehicle with soap and water.

NOTE: If the instructions in this manual or any "Special Instructions" are not sufficient for you, please contact customer service.

CAUTION: Self-locking nuts and other self-locking devices may lose their effectiveness when re-used.

Drive Battery Replacement

FOLLOW THESE STEPS IF THE BATTERY NEEDS TO BE REPLACED:

1. Remove Seat Ⓐ.
2. Remove Battery Compartment Cover Ⓑ and screws.
3. Disconnect the battery connectors Ⓒ.
4. Remove Hold-down Bracket and Screws Ⓓ.
5. Carefully lift the Battery Ⓔ.
   - Depending on the condition of the battery (i.e.: leakage) you may want to wear protective rubber gloves before removal.
   - Do not lift the battery by its connectors or cables.
6. Place the dead battery in a plastic bag.

NOTE: Replacement batteries are available at most battery supply stores. Document battery size and type (found on battery).

7. Install replacement battery and reinstall Hold-down Bracket and Screws Ⓓ.
8. Reconnect the Connectors - Red to Red and Black to Black Ⓒ.
9. Re-install Battery Compartment Cover Ⓑ and screws.
10. Re-Install Seat by tilting back and inserting Tabs into back Slots.
11. Put front edge of Seat down and Lock into place by turning Lock Knob clockwise. Do not over-tighten - this can damage Lock..

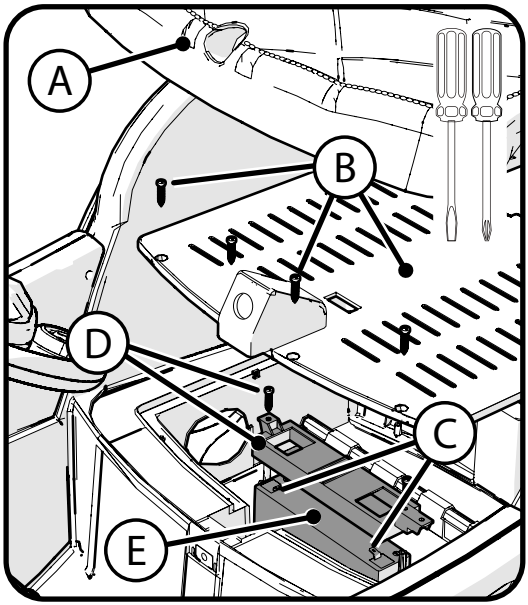

Battery Storage and Disposal

The drive battery should be charged when depleted, or if not used regularly, once a month. Failure to charge the battery as directed will cause permanent damage to the battery and will void the warranty.

Follow these guidelines if the battery is removed:

- Do not store battery in extreme hot or cold temperatures.
- Wipe the battery clean with a dry cloth prior to storage. Wash cloth separate from other clothes.

BATTERY DISPOSAL:

- The sealed lead-acid battery must be recycled or disposed of in an environmentally sound manner.
- Do not dispose of battery in a fire. The battery may explode or leak acid.
- Do not dispose of the battery in household trash. The incineration, land filling or mixing of sealed lead-acid batteries with household trash is prohibited by law.
- Return an exhausted battery to a federal or state approved lead-acid battery recycler, such as a local seller of automotive batteries (check local battery disposal regulations).

Drive Motor Battery

Only an adult who has read and understands the safety warnings should handle, charge or recharge the battery. Failure to comply with all safety warnings may result in serious injury or death.

Battery Fuse (if equipped)

The drive motor circuit features a thermal fuse that will automatically trip and cut all power to the vehicle if the motor, electric system or battery is overloaded. The fuse will reset and power will be restored after a short time. If the thermal fuse trips repeatedly during normal use, the vehicle may need repair.

WARNING: DO NOT BYPASS THE FUSE - RISK OF FIRE. This may overload and damage the electrical system.

Radio Frequency Information (if applicable)

CAUTION: Changes or modifications to this unit not expressly approved by the party responsible for compliance could void the user's authority to operate the equipment.
This device complies with Part 15 of the FCC Rules. Operation is subject to the following two conditions:
(1) this device may not cause harmful interference, and
(2) this device must accept any interference received, including interference that may cause undesired operation.
NOTE: This equipment has been tested and found to comply with the limits for a Class B digital device, pursuant to Part 15 of the FCC Rules. These limits are designed to provide reasonable protection against harmful interference in a residential installation. This equipment generates, uses and can radiate radio frequency energy and, if not installed and used in accordance with the instructions, may cause harmful interference to radio communications.
However, there is no guarantee that interference will not occur in a particular installation. If this equipment does cause harmful interference to radio or television reception, which can be determined by turning the equipment off and on, the user is encouraged to try to correct the interference by one or more of the following measures:

- Reorient or relocate the receiving antenna.
- Increase the separation between the equipment and receiver.
- Connect the equipment into an outlet on a circuit different from that to which the receiver is connected.
- Consult the dealer or an experienced radio/TV technician for help.

Troubleshooting Guide

The following are examples of potential problems. Completely read through this manual and the troubleshooting guide table before calling. If you still need help resolving the problem please contact Customer Service.

NOTE: Vehicle should be turned off and fully charged before doing troubleshooting.

Problem	Possible Cause	Solution
Vehicle does not run when switch is activated	Battery wires not connected or are loose	Connect battery wires according to assembly instructions. Check that the battery connectors are firmly plugged into each other. If wires are loose around the motor call Customer Service.
	Battery low on power	Recharge battery (see Battery: Recharge interval and time)
	Battery Charger still plugged in	Unplug Battery Charger from unit and wall
	Thermal fuse has tripped	Let Fuse reset
	Battery is dead	Replace battery (see Battery: Replacement and Disposal)
	Electrical system or motor is damaged	Call Customer Service.
Vehicle does not run very long or runs sluggishly	Battery is undercharged.	Check that the battery connectors are firmly plugged into each other when recharging (see Battery: Recharge interval and Time)
	Battery is old and cannot be fully charged	Replace battery (see Battery: Replacement and Disposal)
	Vehicle is overloaded	Reduce weight on vehicle (see user requirements and Safety Warnings)
	Vehicle is being used in harsh conditions	Avoid using vehicle in harsh conditions (see User Requirements and Safety Warnings)
Vehicle makes loud noise when in use	Chain is dry (on chain drive models)	Lubricate chain with light oil.
Loud grinding or clicking noises coming from motor or gear box	Motor or gears are damaged	Call Customer Service.
	Drive Wheel is partially engaged	Check drive wheel - to motor engagement.
Battery will not recharge	Battery connector or adapter connector is loose	Check that the battery connectors are firmly plugged into each other.
	Charger is not working	Check that the battery charger is plugged into a working wall outlet.
	Battery is dead	Replace battery.
Charger feels warm when recharging	This is normal and not a cause for concern	If excessively hot, unplug and replace.

BEFORE YOU CALL SUPPORT:

1. What is the model and date code?
2. When was the product purchased?
3. Has the product ever worked for a time or has never worked at all since purchase?
   - Yes, When did the product last operate correctly?
   - No, were the battery wires connected?
4. How long was the battery charged?
5. Is the charger plugged into the unit when you try to operate the product?
   - (The unit will not operate with charger plugged in)
6. Do any lights or sounds come on when you power the product on?
   - Yes, Does the lights and sounds go away when you press the drive switch?
7. When you press the drive switch, does an electric motor start?
   - Yes, Did you check that the correct drive wheel was installed?
   - Yes, Does the insert in the gearbox rotate?

Limited Warranty - EN

General:
Part or model specifications are subject to change without notice.

This Limited Warranty is the only warranty for the product. ALL WARRANTIES OTHER THAN STATED HEREIN ARE DISCLAIMED INCLUDING IMPLIED WARRANTIES OF MERCHANTABILITY AND FITNESS FOR A PARTICULAR PURPOSE, TO THE EXTENT ALLOWABLE BY APPLICABLE LAW. ALL LIABILITY FOR INCIDENTAL, PUNITIVE, SPECIAL, OR CONSEQUENTIAL DAMAGES ARE EXPRESSLY DISCLAIMED, TO THE EXTENT ALLOWABLE BY APPLICABLE LAW.

The only uses for this product are described in this manual.
Warranty registration is not required.
The Limited Warranty extends only to the original consumer and is not transferable to anyone else.

What does this Limited Warranty cover?
This Limited Warranty covers defects in workmanship and materials for all parts of the product except those indicated below as not warranted.

What must you do to keep the Limited Warranty in effect?
This Limited Warranty is effective only if:

- Product is completely and correctly assembled.
- Product is used under normal conditions for its intended purpose (see the following section for excluded activities).
- Product receives all necessary maintenance and adjustments.
- Product is used for general transportation and recreational use only.

What is not covered by this Limited Warranty?
This product is designed for recreational use only. This Limited Warranty does not cover normal wear and tear, normal maintenance items, or any damage, failure, or loss that is caused by improper assembly, maintenance, adjustment, storage, or use of the product. This Limited Warranty does not extend to future performance.

This Limited Warranty will be void if the product is ever:

- Used in any competitive sport.
- Used for stunt riding, jumping, aerobatics or similar activity.
- Modified in any way.
- Modified with the addition of a motor.
- Ridden by more than one person at a time.
- Exceeds weight limit.
- Rented, sold, or given away.
- Used in a manner contrary to the instructions and warnings in this Owner's Manual.

What will The Manufacturer do?
Manufacturer's sole and exclusive obligation under this Limited Warranty is to repair and/or replace, at its sole option, any covered defect in workmanship or materials.

How do you get service?
Contact the Customer Service Department.

- See included list for Customer Contact information.

What rights do you have?
This Limited Warranty gives you specific legal rights. You may also have other rights which vary from State to State.

For how long does this Limited Warranty last?

- When used in this Limited Warranty, the phrase "for life" means for as long as the original consumer owns the product.
- Drive Battery - 90 days
- Electronics - 90 days
- All other Components - 6 months
- All warranties are from the date of original purchase.

HUFFY

SP

BATERÍA MONTADA
El manual del propietario

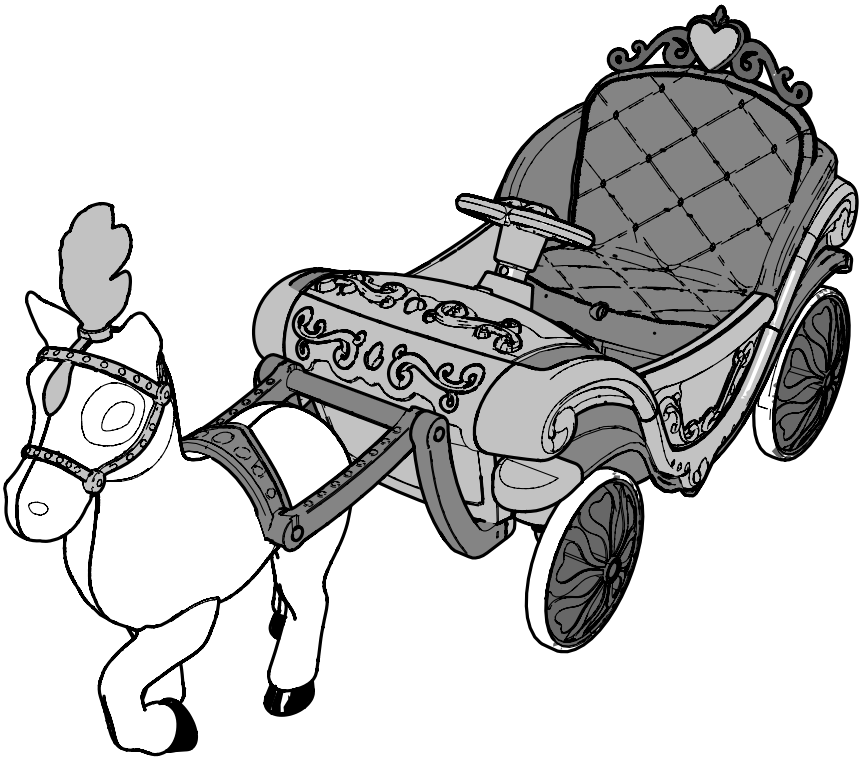

Este manual contiene información importante de seguridad, ensamblado, funcionamiento y mantenimiento.
Lea y comprenda este manual por completo antes de usar el producto.
Guarde este manual para referencia futura.

Use siempre casco y equipo de seguridad aprobados al usar este producto.

Seguridad y Advertencias 24-27

Y Piezas De Montaje 28-35

Funcionamiento y carga de la batería 36-37

Mantenimiento y servicio 38-41
• Info. General, batería de almacenamiento, sustitución y eliminación

Solución de problemas 42-43

Garantía 44

ADVERTENCIA!

- **PELIGRO DE ASFIXIA**
- Piezas pequeñas, requiere ensamblado por un adulto.
- Para reducir el riesgo de lesiones, se requiere la supervisión de un adulto.
- No lo utilice nunca en carreteras, cerca de vehículos de motor, en o cerca de pendientes o escalones pronunciados, piscinas u otras masas de agua; lleve siempre calzado.
- El usuario debe tener de **3 a 7 años** y no pese más de **30 kg**.
- Nunca permita más de **1** conductor
- **ADVERTENCIA-** Equipo de protección debe ser usado. No debe utilizarse en el tráfico. 30 kg máximo.

¡IMPORTANTE! Antes de utilizar la unidad por primera vez debe cargar la batería durante al menos **8** a **12** horas, no más de **20** horas. Sólo un adulto que ha leído y comprende las advertencias de seguridad debe manejar, carga o recarga de la batería (consulte la sección de **Operación**).

ADVERTENCIA - PARA EVITAR LESIONES GRAVES

Aquí son básicos, prácticas de equitación seguro el sentido común debe leer en voz alta a su hijo y cualquier persona puede utilizar el vehículo.

Es responsabilidad de los adultos para educar al niño, determinar si son aptos para operar el vehículo, y supervisar su uso.

Para evitar lesiones graves o la muerte, siga estas normas y directrices de seguridad:

- **Adulto general requerida.** Peligro de asfixia para los niños menores de 3 años - contiene piezas pequeñas. Mantener fuera del alcance de los niños pequeños durante el montaje. Bolsas de polietileno mantenga lejos del niño.
- Tras finalizar el montaje, retire y deseche todos los materiales de protección y bolsas de plástico. Asegúrese de retirar todos los materiales de embalaje y partes de debajo de la carrocería del vehículo.
- Para reducir el riesgo de lesiones, continua **supervisión de adultos** es necesario durante el uso del vehículo.
- Es responsabilidad de los adultos para educar al niño y determinar si son capaces de operar el vehículo de forma segura.
- Asegúrese de niño, utiliza el sentido común y las prácticas seguras cuando se utiliza el vehículo.
- Antes de utilizar el vehículo, el niño debe comprender las cuestiones de seguridad y controles. El usuario también debe demostrar la capacidad y habilidad para manejar el vehículo y operar sus controles para evitar caídas o colisiones que causen lesiones al usuario o a terceros.
- **Se debe usar el equipo de protección:** Lleve siempre el equipo de seguridad, como un casco que cumpla con la norma CPSC (o la norma equivalente para su país) con el barboquejo bien sujeto, las rodilleras, las coderas, las muñequeras, los guantes y los zapatos.
- Use siempre zapatos al usar este producto.
- Si está equipado, los niños siempre deben usar correctamente y conectados correctamente el cinturón de seguridad.
- **MODELOS SENTADO:** Siéntese siempre en el asiento cuando se utiliza el vehículo. No se pare sobre placas laterales. No se pare sobre o en el vehículo mientras se mueve.
- **FRENO DE PIE/GUARDABARROS MODELOS:** guardabarros puede calentarse después de su uso. No toque con la mano.
- **LOS MODELOS SIN FRENOS:** la fricción del motor irá parar la unidad.
- Tuercas autoblocantes y otras fijaciones autoblocante pueden perder su eficacia cuando se reutilizan.
- Las partes del cuerpo, como las manos, las piernas, el pelo y la ropa puede quedar atrapada en las piezas móviles. No coloque nunca una parte del cuerpo cerca de una parte móvil o use ropa suelta mientras utiliza el vehículo.
- **No utilice el vehículo de manera insegura o a una velocidad insegura. Los ejemplos incluyen pero no están limitados a:**
  - Utilice siempre el vehículo en un entorno tranquilo y seguro, en superficies de pavimento liso y uniforme.
  - No se debe usar en tráfico.
  - No permita que el niño conduzca cuando está anocheciendo, de noche, ni cuando las condiciones de visibilidad sean limitadas.

continuación >>

ADVERTENCIA - PARA EVITAR LESIONES GRAVES - continuación

- No usar nunca en autopistas, cerca de vehículos de motor, en o cerca de pendientes pronunciadas o pasos, piscinas u otros cuerpos de agua.
- No tirar o empujar el vehículo con otro vehículo o dispositivo similar.
- No remolcar nada detrás del vehículo.
- No conduzca en objetos fijos, que pueden causar que las ruedas giren, causando que el motor se sobrecaliente.
- Nunca utilice cerca de calles, agua, piscinas, colinas, pasos, barrancos, superficies inclinadas o caminos de acceso, zonas húmedas, los vapores inflamables, en los callejones, en la noche o en la oscuridad.
- No utilice el vehículo en condiciones peligrosas, como la nieve, la lluvia, el polvo suelto, de barro, arena o grava fina. Esto puede resultar en acción inesperada como volcar y patinen. Con el vehículo en la tierra suelta, barro, arena o grava fina puede dañar los componentes electrónicos y la caja de engranajes en el interior del vehículo.
- No sobrecargar el vehículo. No conduzca en un clima muy caluroso, los componentes pueden sobrecalentarse. No permita que entre agua u otros líquidos para entrar en contacto con la batería u otros componentes eléctricos.
- Obedecer todo el tráfico local y scooter leyes y reglamentos.

- No manipule el sistema eléctrico. El hacerlo puede crear un cortocircuito, provocando el fusible para viaje u otro tipo de daños, incluidos los incendios.
- **RIESGO DE INCENDIO.** No omitir el fusible. Reemplace sólo con el tamaño y tipo de original.
- Hay otros peligros derivados de la utilización del vehículo en zonas distintas de terrenos privados.
- Utilice únicamente piezas de repuesto autorizadas.
- Antes de cada viaje, verifique que el sistema de dirección está ajustada correctamente y que todos los componentes de conexión están firmemente fijadas y no roto
- Consulte el Manual de montaje para las técnicas correctas para su uso y para el frenado
- Mientras se utiliza el producto, mantenga las manos y los dedos lejos de las ruedas y otras piezas móviles para evitar el peligro de aplastamiento o atrapamiento.
- Si las ruedas o los cojinetes están desgastados y no giran libremente, sustituir con el equipo original.

ADVERTENCIAS DE BATERÍA Y CARGADOR

Los siguientes peligros de seguridad pueden causar lesiones graves o la muerte al usuario del vehículo:

- Solo permita que niños de al menos 8 años usen el cargador de batería. Dé instrucciones suficientes para que el niño sea capaz de utilizar el cargador de batería de forma segura y explíquele que no es un juguete y que no se debe jugar con él.
- Cargador de batería sólo para uso en interiores.
- El uso de una batería o cargador que no sea la batería recargable y el cargador que se incluyen puede causar un incendio o explosión. Use solo la batería recargable (O plomo-ácido o de litio de repuesto adecuado) y el cargador que se incluyen con el vehículo.
- Usar la batería recargable y el cargador para cualquier otro producto puede resultar en sobrecalentamiento, incendio o explosión. Nunca use la batería recargable y el cargador con otro producto.
- Explosión. Al cargar la batería se generan gases. Cargue la batería en una zona bien ventilada. No cargue la batería cerca de fuentes de calor o materiales inflamables.
- El contacto entre las terminales positiva y negativa puede causar un incendio o explosión. Evite el contacto directo entre las terminales. Levantar la batería tomándola por los cables o el cargador puede causar daños a la batería y podría causar un incendio. Levante siempre la batería tomándola por la caja o las asas.
- La batería la deben manipular solo adultos. Los líquidos en la batería pueden causar un incendio o descargas eléctricas. Mantenga siempre todos los líquidos alejados de la batería y manténgala seca.
  - El contacto o exposición a fugas de la batería (ácido de plomo) puede causar lesiones graves. Si ocurre contacto o exposición, llame a su médico de inmediato. Si la sustancia química está en la piel o en los ojos, enjuague con agua fresca durante 15 minutos. Si la sustancia química se ingiere, dele a la persona agua o leche de inmediato. No le dé agua o leche al paciente si está vomitando o si ha disminuido su nivel de atención. No induzca el vómito.
- Los postes de la batería, las terminales y los accesorios relacionados contienen plomo y compuestos de plomo (ácido), sustancias químicas que el estado de California reconoce como causantes de cáncer y daños reproductivos, y son tóxicos y corrosivos. Nunca abra la batería.
- Alterar o modificar el sistema de circuitos eléctricos puede causar una descarga eléctrica, incendio o explosión y podría dañar permanentemente el sistema. El cableado expuesto y los circuitos en el cargador podrían causar una descarga eléctrica. Conserve siempre cerrada la carcasa del cargador.
- Se debe instruir a los niños para que no intenten recargar baterías no recargables debido al peligro de erupción.
- Se van a insertar las pilas con la polaridad correcta.
- Los terminales de alimentación no se cortocircuitada.
- Los cargadores de batería utilizados deben examinarse regularmente para detectar daños, especialmente el cable, el enchufe, la carcasa y otras partes. En caso de tal daño, no deben usarse hasta que el daño haya sido reparado.
- No mezcle pilas viejas y nuevas.
- No mezcle las baterías alcalinas, estándar (carbono-zinc) o recargables.
- Las baterías recargables que no accionan el motor deben ser retiradas de la unidad antes de ser cargadas.
- Temperatura de carga recomendada: 0 a + 45 °C (32 °F a 112 °F)
- Temperatura de funcionamiento recomendada: -20 a + 40 °C (-5 °F a 105 °F)
- Modelo de cargador: HS0600800D fabricado por XINBAO

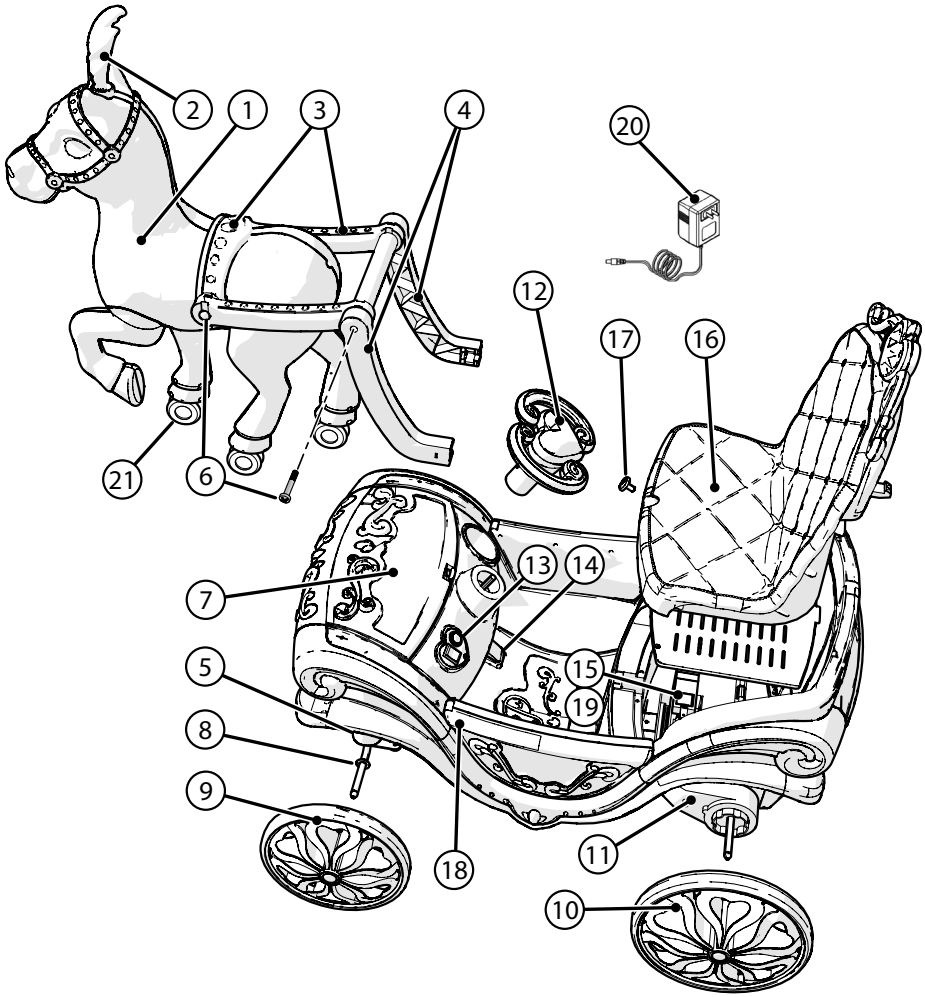
2
1
3
4
20
12
17
16
21
6
7
13
14
5
15
19
8
9
18
11
10

Lista de partes

#	Descripción	#	Descripción
1	Caballo	12	Volante de dirección
2	Adorno de la cabeza	13	Interruptores de potencia y direccionales con panel
3	Arnés	14	Pedal delantero e interruptor
4	Par de soportes del arnés	15	Soporte de la batería
5	Subarmazón del arnés	16	Asiento
6	Pernos del arnés (x4)	17	Pasador de bloqueo del asiento
7	Puerta de almacenamiento con traba	18	Bisagras de puerta
8	Arandelas del eje (x4)	19	Batería del motor impulsor
9	Ruedas delanteras (x2)	20	Cargador de la batería
10	Ruedas traseras (x2)	21	Ruedas giratorias (x3)
11	Motor con caja de cambios		

Herramientas Necesarias

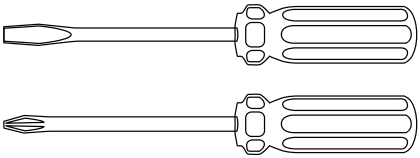

Juego de destornilladores

ADVERTENCIA: Mantenga las piezas pequeñas fuera del alcance de los niños durante el montaje.

- No deseche la caja ni el empaque hasta que haya terminado de ensamblar la bicicleta. Esto puede evitar que accidentalmente descartando las partes de la unidad.
- Los cuidadores deberán conservar las herramientas incluidas para su uso futuro, guardándolas donde el niño no pueda acceder a ellas. Las herramientas no son un juguete.

USE SIEMPRE EL CASCO AL MONTAR ESTE PRODUCTO!

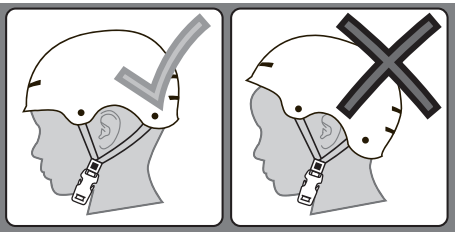

Lea siempre el manual del usuario que se incluye con el casco para asegurarse de que está bien ajustado y colocado correctamente en la cabeza de la persona que lo usa, y de acuerdo con las instrucciones de ajuste que se describen en el manual del usuario.

Instalación de las ruedas traseras

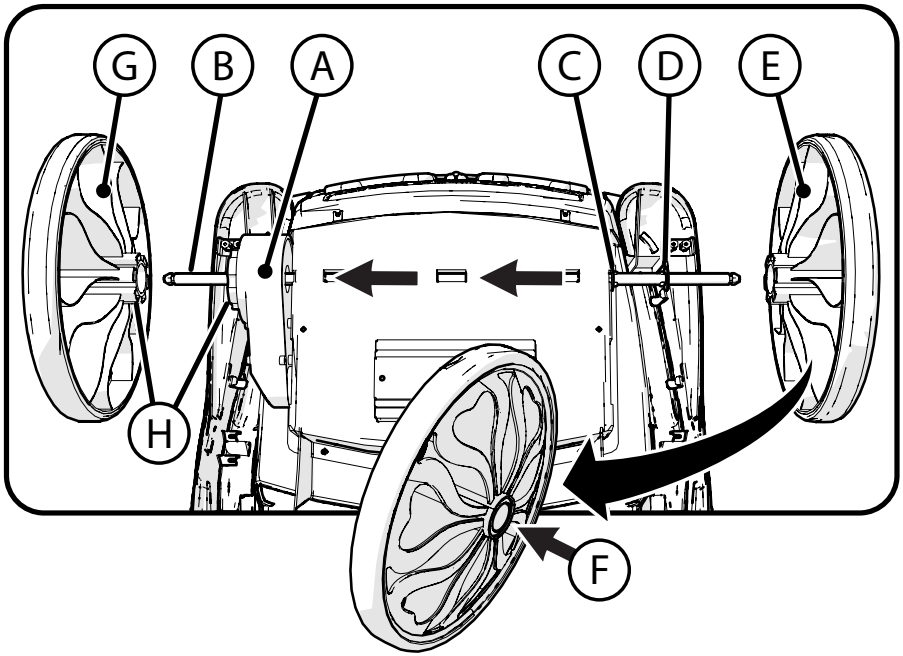

PASOS (COLOQUE LA UNIDAD EN POSICIÓN INVERTIDA):

NOTA: Las ruedas traseras son las dos ruedas más grandes con engranajes Ⓗ.

1. **NOTA:** El eje y el motor pueden venir preinstalados de fábrica: asegúrese de que las arandelas estén en su posición antes del ensamblado.
2. Si no están ensamblados: Coloque el motor Ⓐ de manera que el eje Ⓑ encaje por completo desde el lado derecho.
3. Asegúrese de que la arandela Ⓒ quede por completo contra la carrocería.
4. Asegúrese de que la segunda arandela Ⓓ quede por completo contra el tope del eje, (como se muestra).
5. Inserte una rueda trasera más grande Ⓔ por completo en el eje hasta que quede bloqueada en su lugar con un CHASQUIDO. Si es necesario, presione el botón de bloqueo Ⓕ durante la instalación.
6. Instale la rueda motriz Ⓖ en el eje de manera que los engranajes Ⓗ queden alineados.
7. Empuje la rueda motriz por completo dentro del motor Ⓐ hasta que quede bloqueada en su lugar con un CHASQUIDO. Si es necesario, presione el botón de bloqueo Ⓕ durante la instalación.

⚠ **ADVERTENCIA:** Jale las ruedas suavemente hacia afuera para asegurarse de que queden bloqueadas en su posición.

Instale las ruedas delanteras

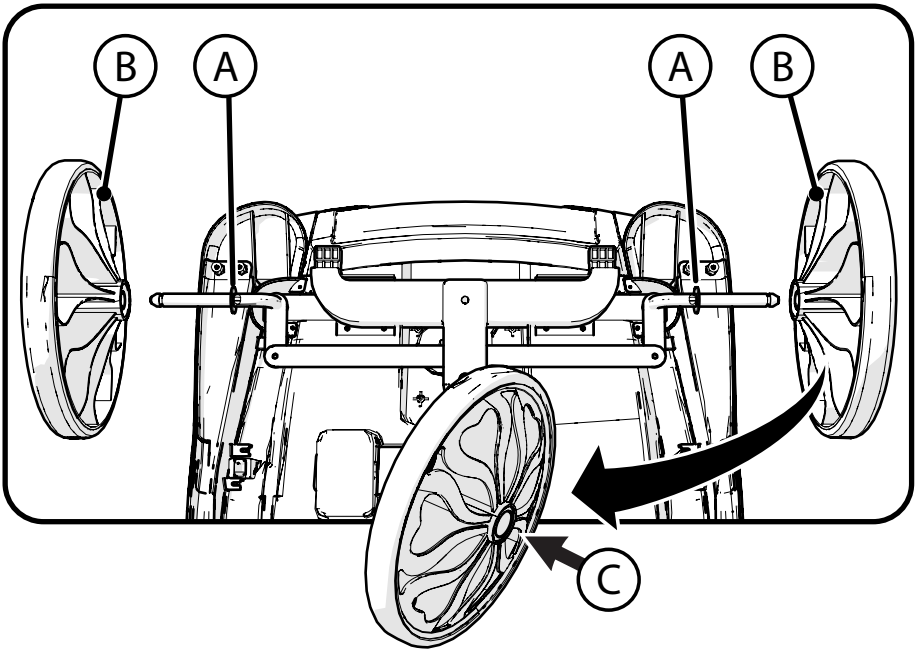

PASOS (COLOQUE LA UNIDAD EN POSICIÓN INVERTIDA):

NOTA: Las ruedas delanteras son las dos ruedas *más pequeñas*.

1. Asegúrese de que las arandelas Ⓐ estén en su lugar en los ejes, como se muestra.
2. Instale cada rueda Ⓑ por completo en el eje hasta que encaje en su lugar con un CHASQUIDO. Si es necesario, presione el botón de bloqueo Ⓒ durante la instalación.
3. Repita el procedimiento en el otro lado.

⚠ **ADVERTENCIA:** Jale las ruedas suavemente hacia afuera para asegurarse de que queden bloqueadas en su posición.

⚠ PRECAUCIÓN:

Las ruedas pueden dejar marcas en algunos tipos de pisos o superficies.
Utilizar con supervisión.

Instale el volante de dirección

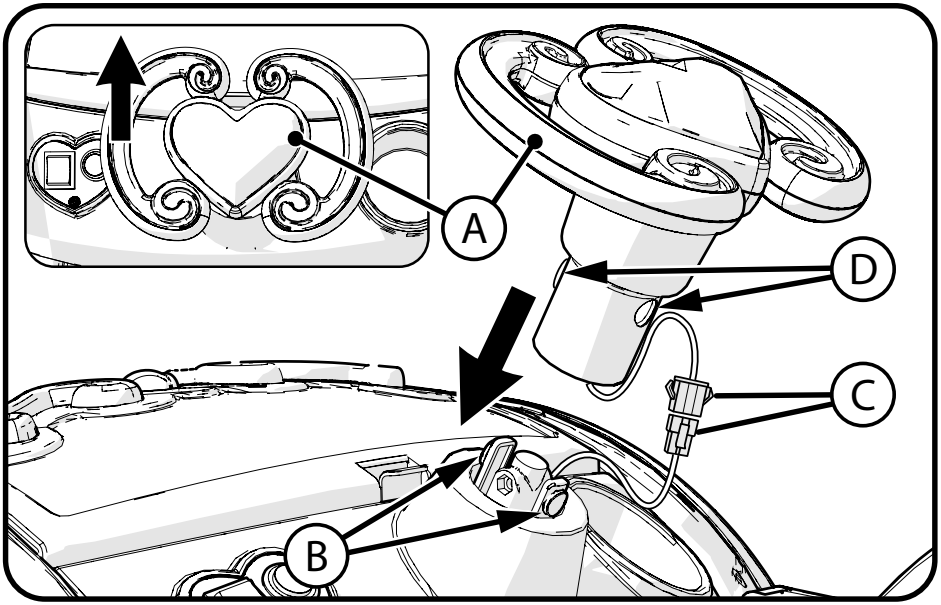

PASOS:

1. Coloque el volante de dirección Ⓐ sobre las lengüetas de bloqueo Ⓑ y orientado hacia ADELANTE.
2. Conecte los enchufes de alimentación Ⓒ firmemente y por completo. Coloque el tapón y el exceso de cable dentro de la carrocería y el volante de dirección.
3. Presione el volante de dirección hacia abajo sobre las pestañas de bloqueo Ⓑ hasta que se bloqueen con un CHASQUIDO los botones de bloqueo Ⓓ.

⚠ **ADVERTENCIA:** Jale suavemente hacia arriba el volante de dirección y gírelo de lado a lado para asegurarse de que esté bloqueado en su posición.

Conecte la batería e instale el asiento

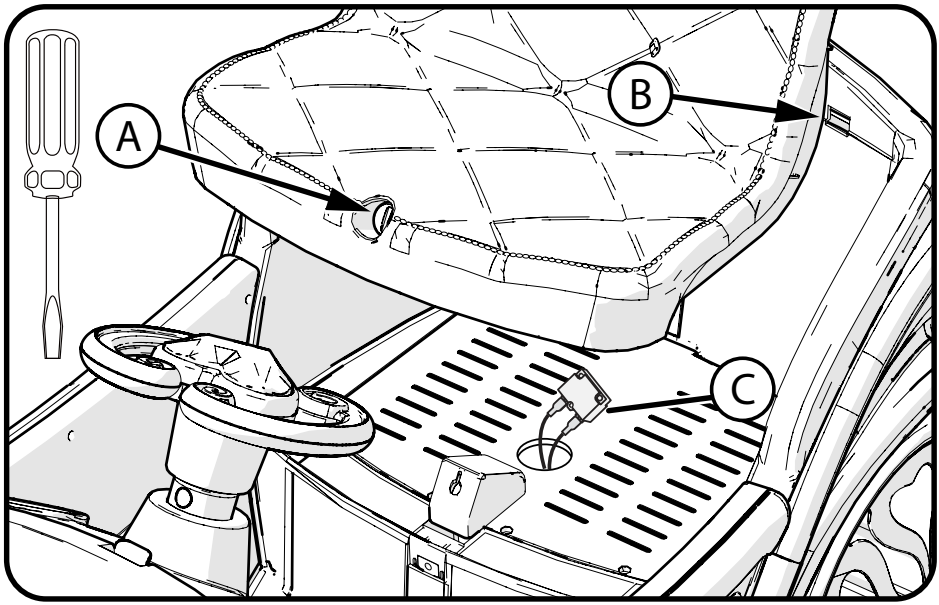

PASOS:

1. Si está en su lugar, retire el asiento girando la perilla de bloqueo Ⓐ hacia la izquierda.
2. Levante el borde delantero del asiento hacia ARRIBA y muévalo hacia adelante para liberar la parte trasera del asiento de las ranuras Ⓑ.
3. Conecte los enchufes de alimentación Ⓒ firmemente y por completo, y coloque los enchufes y los cables hacia abajo dentro de la ranura.
4. Para instalar el asiento, inclínelo hacia atrás e inserte las pestañas Ⓓ en las ranuras Ⓑ.
5. Coloque el borde delantero del asiento hacia abajo y bloquéelo en su lugar girando la perilla de bloqueo Ⓐ hacia la derecha. No apriete más de lo necesario. Hacerlo puede dañar el bloqueo.

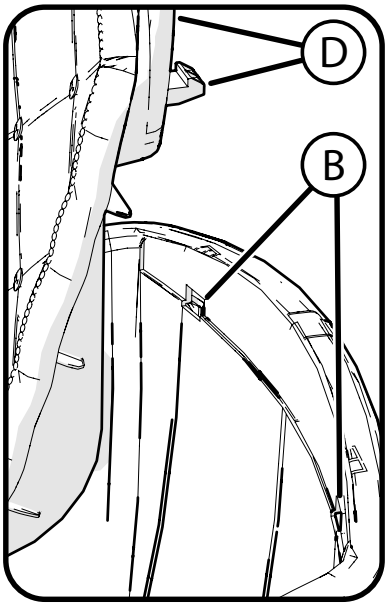

Acoplar el caballo

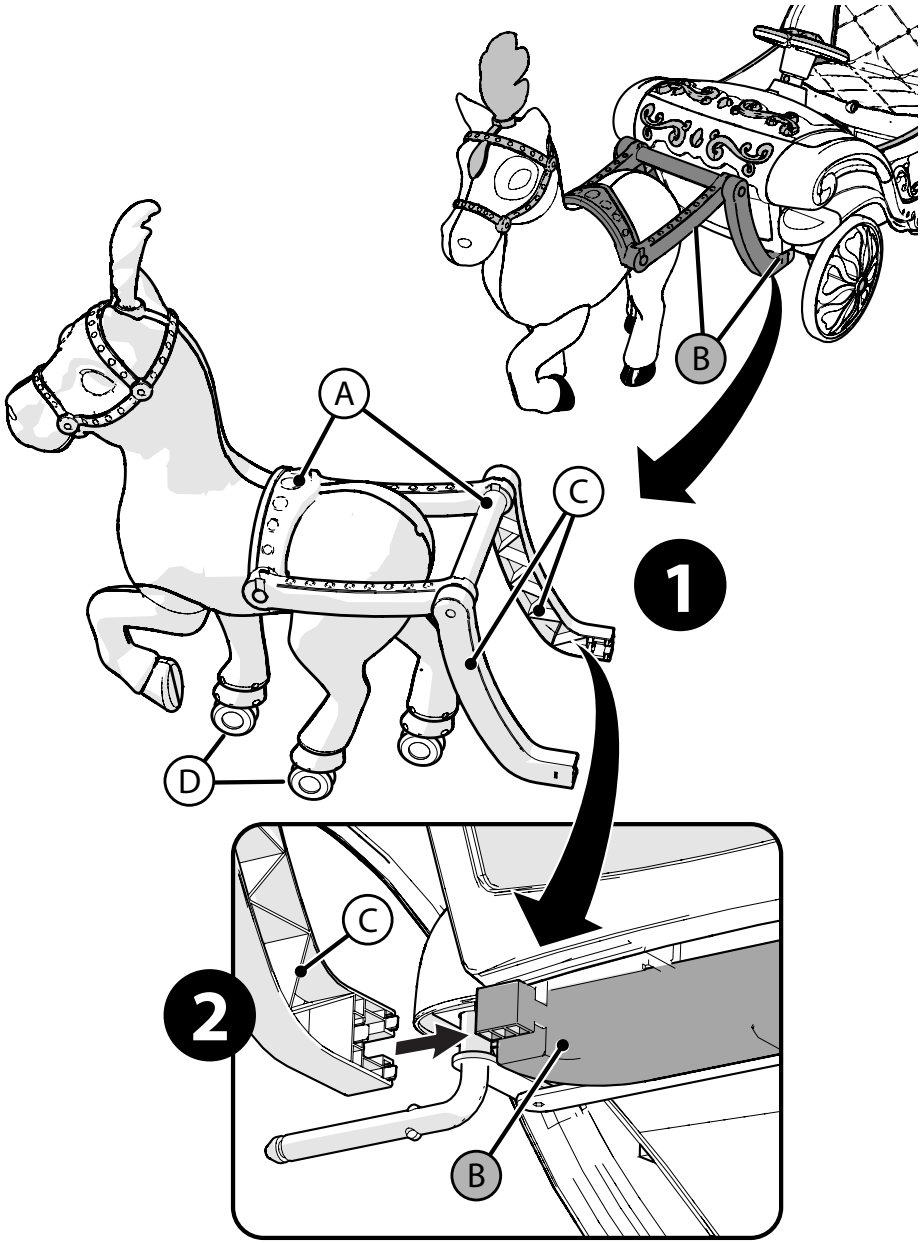

Acoplar el caballo

NOTA: la unidad de giro en cada lado para facilitar la instalación del grupo de cables.

PASOS:

VISTA ❶

1. Despliegue el ensamble de arnés Ⓐ, como se muestra.

VISTA ❷

2. Coloque el caballo delante de la carroza de manera que los extremos del arnés Ⓒ queden alineados con los montajes de la carrocería/arnés ❸.
3. Abroche con un CHASQUIDO cada extremo del arnés firmemente en su lugar.

NOTA: Es posible que no todas las ruedas giratorias Ⓓ queden asentadas sobre el suelo de manera uniforme. Esto es normal.

⚠ ADVERTENCIA:

- No se siente en el caballo ni lo monte.
- No coloque objetos ni muñecos en el caballo.
- No pase por encima de las aceras ni de otros objetos con el caballo.
- No conduzca sobre pasto con el caballo.
- Use solo sobre superficies duras.

Vea otras advertencias al principio de este manual.

Carga de la batería de tracción

¡IMPORTANTE! Antes de utilizar la unidad por primera vez debe cargar la batería durante al menos **8** a **12** horas, no más de **20** horas.
Una vez que se ha agotado la batería, recarga durante **8** a **12** horas, no más de **20** horas.

IMPORTANTE!:

Compruebe que la batería del motor impulsor y el cargador (cable de alimentación, conector) no estén desgastados ni dañados antes de realizar la carga. No cargue la batería si han ocurrido daños. Reemplace solo con el mismo tipo de batería recargable de 6 V y cargador proporcionados por el fabricante.

- Use solo la batería recargable (o reemplazo equivalente) y el cargador que se proporciona con el vehículo.
- Siempre apague el dispositivo y cargar la batería después de caballo.
- La batería del motor impulsor se debe cargar cuando se agote, o si no se usa con regularidad, una vez al mes. No cargar la batería como se indica puede causar daños permanentes a la batería y anular la garantía.

PASOS:

1. Apagar el interruptor de alimentación.
2. Localice el puerto de carga Ⓐ.
3. Conecte el enchufe del cargador en el puerto de carga de la unidad.
4. Enchufe el cargador a la toma de pared Ⓑ.
5. Cuando la batería está completamente cargada, ONU-enchufe el cargador a la toma de la pared y desconecte el cargador del puerto.

NOTA: El cargador puede sentir calor durante la carga. Si es demasiado caliente, desenchufe y reemplazar.

NOTA: Este producto dispone de la protección de carga: Cuando la carga, conducir funciones están desactivadas.

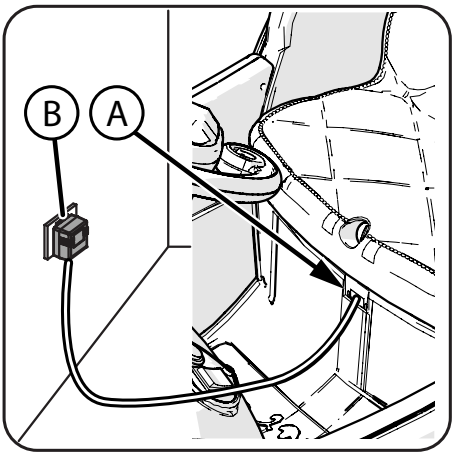

Operación

- Presione el botón de encendido Ⓐ para encender la unidad.
- Presione el interruptor de avance / retroceso Ⓑ para elegir la dirección.
- Presione el interruptor de pedal Ⓒ para mover el vehículo en la dirección deseada.
- Presione el interruptor del volante de dirección Ⓓ para las funciones de sonido o luz.

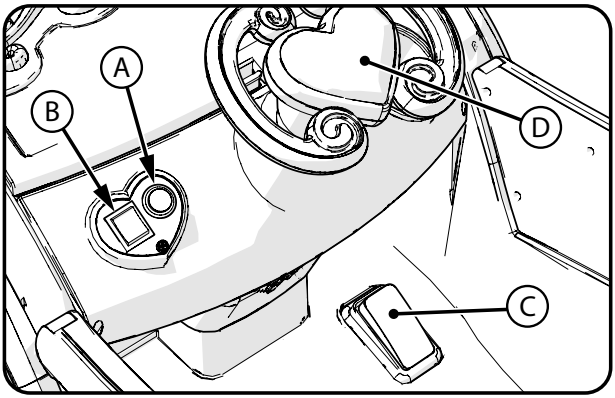

Puertas de funcionamiento

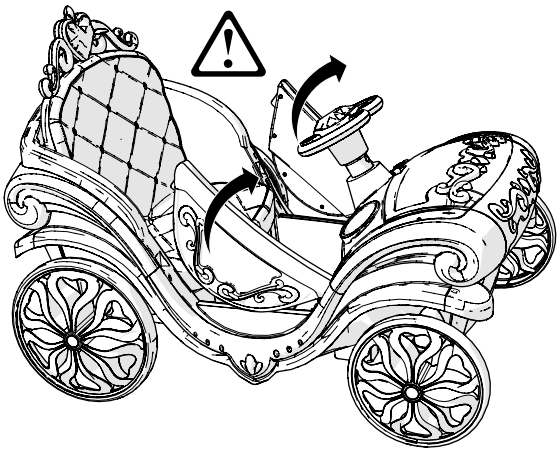

⚠ ¡PRECAUCIÓN!

Puertas para abrir!

GENERAL: Antes de cada uso, se deberá comprobar que el vehículo no tenga daños ni partes faltantes o muy desgastadas. Si alguna parte de este producto no funciona correctamente, deje de usarlo. Mantenga el producto limpio y libre de suciedad, polvo y agua. Esto prolongará la vida útil del producto.

- Compruebe que los componentes de la tornillería de fijación estén correctamente apretados antes de cada uso. Reemplace los sujetadores que estén dañados.
- Revise el producto con frecuencia. Si no se inspecciona el vehículo y se hacen las reparaciones y ajustes necesarios, se pueden producir lesiones al conductor o a otros. Asegúrese de que todas las partes estén ensambladas y ajustadas correctamente como se indica en este manual y en cualquiera de las "Instrucciones especiales".
- Reemplace de inmediato cualquier parte dañada, ausente o muy desgastada.
- Asegúrese de que todos los sujetadores estén apretados correctamente como se indica en este manual y en cualquiera de las "Instrucciones especiales". Las partes que no estén suficientemente apretadas pueden perderse o funcionar mal. Las partes se pueden dañar si se aprietan más de lo necesario. Asegúrese de que cualquier sujetador de repuesto sea del tamaño y tipo correctos.
- Compruebe que las ruedas estén bien apretadas:

NOTA: Si la rueda motriz no está apretada, no embragará los engranajes y el vehículo no avanzará.

- Asegúrese de que el soporte de la batería esté asegurado en su posición antes de usarlo.
- La exposición prolongada a los rayos UV, a la lluvia y a los elementos exteriores puede dañar los materiales de la estructura. Guarde el vehículo en el interior cuando no lo utilice. Manténgalo alejado de fuentes de calor, como estufas y calefactores.
- Mantenga el producto limpio y libre de suciedad, polvo y agua. Esto prolongará la vida útil del producto.
- Limpie el vehículo con un trapo suave y seco. Para restaurar el brillo de las partes de plástico, use líquido sin cera para pulir muebles. No use cera automotriz, limpiadores abrasivos ni lave el vehículo con agua y jabón.

NOTA: Si las instrucciones en este manual o en las "Instrucciones especiales" no son suficientes para usted, comuníquese con el servicio de atención al cliente.

PRECAUCIÓN: las tuercas autoblocantes y otros dispositivos autoblocantes pueden perder su efectividad cuando se reutilizan.

Reemplazo de la batería del motor impulsor

SIGA ESTOS PASOS SI ES NECESARIO REEMPLAZAR LA BATERÍA:

1. Retire el asiento Ⓐ.
2. Quite la cubierta del compartimiento de la batería y los tornillos.
3. Desconecte los conectores de la batería Ⓒ.
4. Retire el soporte y los tornillos de sujeción Ⓓ.
5. Levante con cuidado la batería Ⓔ.
   - Dependiendo de la condición de la batería (p. ej.: si tiene fugas), es posible que desee usar guantes protectores antes de retirarla.
   - No levante la batería tomándola por los conectores o cables.
6. Coloque la batería agotada en una bolsa de plástico.

NOTA: La mayoría de las tiendas distribuidoras de baterías tienen disponibles baterías de reemplazo. Documente el tamaño y el tipo de la batería (ubicado en la batería).

7. Instale la batería de repuesto y vuelva a instalar el soporte y los tornillos de sujeción Ⓓ.
8. Vuelva a conectar los conectores: Rojo a rojo y negro a negro Ⓒ
9. Vuelva a instalar la cubierta del compartimiento de la batería Ⓑ y los tornillos.
10. Vuelva a instalar el asiento inclinándolo hacia atrás e insertando las pestañas en las ranuras traseras.
11. Coloque el borde delantero del asiento hacia abajo y bloquéelo en su lugar girando la perilla de bloqueo hacia la derecha. No apriete más de lo necesario. Hacerlo puede dañar el bloqueo.

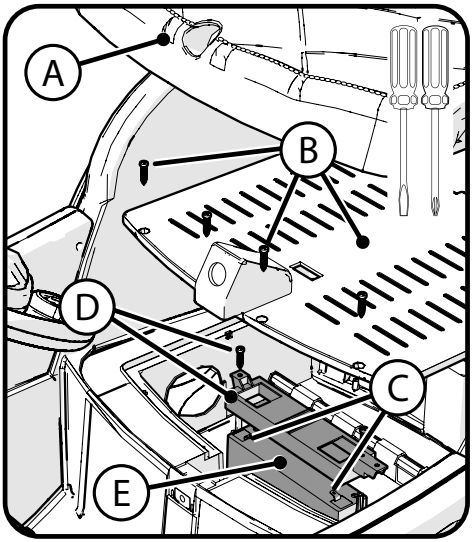

Almacenamiento de las baterías / Eliminación de la batería

La batería del motor impulsor se debe cargar cuando se agote, o si no se usa con regularidad, una vez al mes. No cargar la batería como se indica puede causar daños permanentes a la batería y anular la garantía.

Siga estas pautas si se retira la batería:

- No almacene la batería en temperaturas extremas frías o calientes.
- Limpie la batería con un paño seco antes de almacenarla. Lave el paño separado de otras prendas.

ELIMINACIÓN DE LA BATERÍA:

- La batería de ácido de plomo sellado se debe reciclar o desechar de una manera ecológica adecuada.
- No deseche la batería en el fuego. La batería podría explotar o derramar ácido.
- No deseche la batería en la basura doméstica. La ley prohíbe incinerar, desechar en rellenos sanitarios o mezclar las baterías de ácido de plomo selladas con la basura doméstica.
- Devuelva la batería gastada a una instalación de reciclaje federal o estatal para baterías de ácido de plomo aprobada, como un vendedor local de baterías automotrices (compruebe las normativas locales de desecho de baterías).

Batería del motor impulsor

Solo un adulto que haya leído y comprenda las advertencias de seguridad debe manipular, cargar o volver a cargar la batería. Si no se cumple con todas las advertencias de seguridad, se podrían ocasionar lesiones graves o la muerte.

Fusible de la batería (Si está equipado)

El circuito del motor impulsor incluye un fusible térmico que automáticamente disparará y cortará la corriente eléctrica al vehículo si el motor, el sistema eléctrico o la batería se sobrecargan. El fusible se restablecerá y la energía será restaurada después de un corto período de tiempo. Si el fusible térmico se dispara repetidamente durante el uso normal, el vehículo podría necesitar reparaciones.

⚠ **ADVERTENCIA: NO ANULE EL FUSIBLE: RIESGO DE INCENDIO. Hacerlo podría sobrecargar y dañar el sistema eléctrico.**

Información de radiofrecuencia (si es aplicable)

⚠ **PRECAUCIÓN:** Los cambios o modificaciones que no estén expresamente aprobados por la parte responsable del cumplimiento podrían anular la autoridad del usuario para usar el equipo.

Este dispositivo cumple con la Parte 15 de las reglas de la FCC. Su operación esta sujeta a las dos condiciones siguientes:

(1) este dispositivo no puede causar interferencia perjudicial, y

(2) Este dispositivo debe aceptar cualquier interferencia recibida, incluso interferencias que puedan causar una operación no deseada.

NOTA: Este equipo se ha probado y se determinó que cumple con los límites de un dispositivo digital de clase B, de conformidad con la parte 15 de las reglas de la FCC. Estos límites están diseñados para brindar protección razonable contra interferencias perjudiciales en una instalación residencial. Este equipo genera, usa y puede irradiar energía de radiofrecuencia y, si no se instala y usa de acuerdo con las instrucciones, puede causar interferencia perjudicial en las comunicaciones de radio.

Sin embargo, no se ofrece garantía de que no ocurrirá interferencia en una instalación particular. Si este equipo causa interferencia perjudicial en la recepción de radio o televisión, lo cual puede comprobarse apagando y volviendo a encender el equipo, se sugiere al usuario tratar de corregir la interferencia aplicando una o más de las siguientes medidas:

- Cambiar la orientación o la ubicación de la antena receptora.
- Aumentar la separación entre el equipo y el receptor.
- Conectar el equipo en un enchufe de un circuito diferente al cual está conectado el receptor.
- Solicitar ayuda al distribuidor o a un técnico experimentado en radio y televisión.

Guía de localización y resolución de problemas

SP

Los siguientes son ejemplos de problemas potenciales. Lea este manual por completo y la guía de localización y resolución de problemas antes de llamar. Si aún necesita ayuda para resolver el problema, comuníquese con el servicio de atención al cliente.

NOTA: El vehículo debe estar apagado y cambiado completamente antes de realizar la solución de problemas.

Problema	Causa posible	Solución
El vehículo no funciona cuando se acciona el interruptor	La batería tiene poca carga	Vuelva a cargar la batería (vea Batería: intervalo y tiempo de recarga)
	El fusible térmico se dispara	Permita que se restablezca el fusible
	El conector de la batería o los cables están sueltos	Compruebe que los conectores de la batería estén bien conectados entre sí. Si los cables están sueltos alrededor del motor, llame al servicio de atención al cliente.
	La batería está agotada	Reemplace la batería (vea Batería: reemplazo y desecho)
	El sistema eléctrico está dañado	Llamar a atención al cliente.
	Mala conexión de los cables o conectores	Compruebe que los conectores de la batería estén bien conectados entre sí. Si los cables están sueltos alrededor del motor, llame al servicio de atención al cliente.
El vehículo no funciona durante mucho tiempo El vehículo funciona de forma lenta	La batería no tiene carga suficiente.	Compruebe que los conectores de la batería estén bien conectados entre sí al volver a cargar (ver Batería: intervalo y tiempo de recarga)
	La batería está gastada	Reemplace la batería (vea Batería: reemplazo y desecho)
	El vehículo está sobrecargado	Reduzca el peso en el vehículo (vea los requisitos del usuario y las advertencias de seguridad)
	El vehículo se usa en condiciones difíciles	Evite usar el vehículo en condiciones difíciles (vea Requisitos del usuario y advertencias de seguridad)
El vehículo hace ruido cuando está en uso	La cadena está seca (en los modelos con transmisión de cadena)	Lubrique la cadena con aceite ligero.
Ruidos chirriantes o chasquidos provenientes del motor o de la caja de velocidades	El motor o los engranajes están dañados.	Llamar al servicio de atención al cliente.
	La rueda impulsora está parcialmente engranada	Compruebe que la rueda impulsora esté engranada al motor.

Problema	Causa posible	Solución
La batería no se puede volver a cargar	El conector de la batería o el conector del adaptador están sueltos	Compruebe que los conectores de la batería estén bien conectados entre sí.
	El cargador no funciona	Compruebe que el cargador de la batería esté conectado en un enchufe de corriente en la pared.
	La batería está agotada	Reemplace la batería.
El cargador se siente caliente al tacto al volver a cargar la batería.	Esto es normal y no debe ser motivo de preocupación	Si está excesivamente caliente, desconecte y reemplace el cargador.

ANTES DE LLAMAR AL SERVICIO DE ASISTENCIA TÉCNICA:

1. ¿Cuál es el modelo y el código de fecha?
2. Cuando el producto fue comprado?
3. El producto ha trabajado durante un tiempo o que nunca ha trabajado en absoluto desde el momento de la compra?
   - Sí, cuando se hizo el último producto funcionan correctamente?
   - No, estaban conectados los cables de la batería?
4. Cuánto tiempo estaba la batería cargada?
5. Es el cargador enchufado en la unidad cuando intente utilizar el producto?
   - (La unidad no funcionará con el cargador enchufado)
6. ¿Alguna de las luces o los sonidos que encienden cuando encienda el producto?
   - Sí, las luces y los sonidos no desaparece cuando se pulsa el interruptor de mando?
7. Cuando se pulsa el interruptor de mando, un motor eléctrico no arranca?
   - Sí, le hizo comprobar que la rueda de accionamiento correcto fue instalado?
   - Sí, ¿el inserto en la caja de engranajes giran?

Garantía limitada - SP

General:
Las especificaciones de las partes o modelos están sujetas a cambio sin previo aviso.

Esta Garantía limitada es la única garantía para el producto. SE NIEGAN TODAS LAS DEMÁS GARANTÍAS EXCEPTO LAS ESTABLECIDAS EN EL PRESENTE DOCUMENTO, INCLUIDAS LAS GARANTÍAS IMPLÍCITAS DE COMERCIABILIDAD E IDONEIDAD PARA UN PROPÓSITO EN PARTICULAR, EN LA MEDIDA EN QUE LO PERMITA LA LEY APLICABLE. SE RECHAZA EXPRESAMENTE TODA RESPONSABILIDAD POR DAÑOS INCIDENTALES, PUNITIVOS, ESPECIALES O CONSIGUIENTES, EN LA MEDIDA EN QUE LO PERMITA LA LEY APLICABLE.

Los únicos usos para este producto son los descritos en este manual.
No se requiere registrar la garantía.
Esta Garantía limitada se extiende únicamente al consumidor original y no es transferible.

¿Qué cubre esta Garantía limitada?
Esta Garantía limitada cubre todas las partes del producto excepto las que se indican abajo como no garantizadas.

¿Qué debe hacer para mantener la Garantía limitada en vigor?
Esta Garantía limitada es efectiva solo si:

- El producto se ensambla completa y correctamente;
- El producto se usa bajo condiciones normales para el propósito indicado (consulte la sección siguiente para obtener información sobre las actividades excluidas).
- El producto recibe el mantenimiento necesario y se realizan los ajustes adecuados.
- El producto se usa solo para transporte general y uso recreativo.

¿Qué es lo que no cubre esta Garantía limitada?
Este producto está diseñado para usarse únicamente con fines recreativos. Esta Garantía limitada no cubre el desgaste y deterioro normales, los artículos de mantenimiento normales, ni ningún daño, falla o pérdida causados por un ensamblado, mantenimiento, ajuste, almacenamiento o uso incorrectos del producto. Esta Garantía limitada no se extiende al desempeño futuro.

Esta Garantía limitada quedará anulada si alguna vez el producto:

- Se usa en competencias deportivas
- Se usa para hacer maniobras acrobáticas, saltos o actividades similares
- Se modifica de alguna manera
- Se modifica agregando un motor
- Se usa para llevar a más de una persona a la vez
- Se alquila, se vende o se regala
- Se usa de manera contraria a las instrucciones contenidas en este manual del propietario

¿Qué hará el fabricante?
La única y exclusiva obligación del fabricante bajo esta Garantía limitada es reparar o reemplazar, a su entera discreción, cualquier defecto cubierto en mano de obra o materiales.

¿Cómo se obtiene el servicio?
Comuníquese con el Departamento de atención al cliente.

- Consulte la lista que se incluye para encontrar información de contacto para el cliente.

¿Qué derechos tiene usted?
Esta Garantía limitada le otorga derechos legales específicos. Usted podría tener también otros derechos que pueden variar de un estado a otro.

¿Cuál es la duración de esta Garantía limitada?

- Cuando se usa en esta Garantía limitada, la frase "de por vida" significa tanto tiempo como el consumidor original sea el propietario del producto.
- Batería de tracción - 90 días
- Electrónica - 90 días
- Todos los demás componentes - 6 meses

Todas las garantías son a partir de la fecha de compra original.

HUFFY

FR

Ride-batterie
sur Manuel du propriétaire

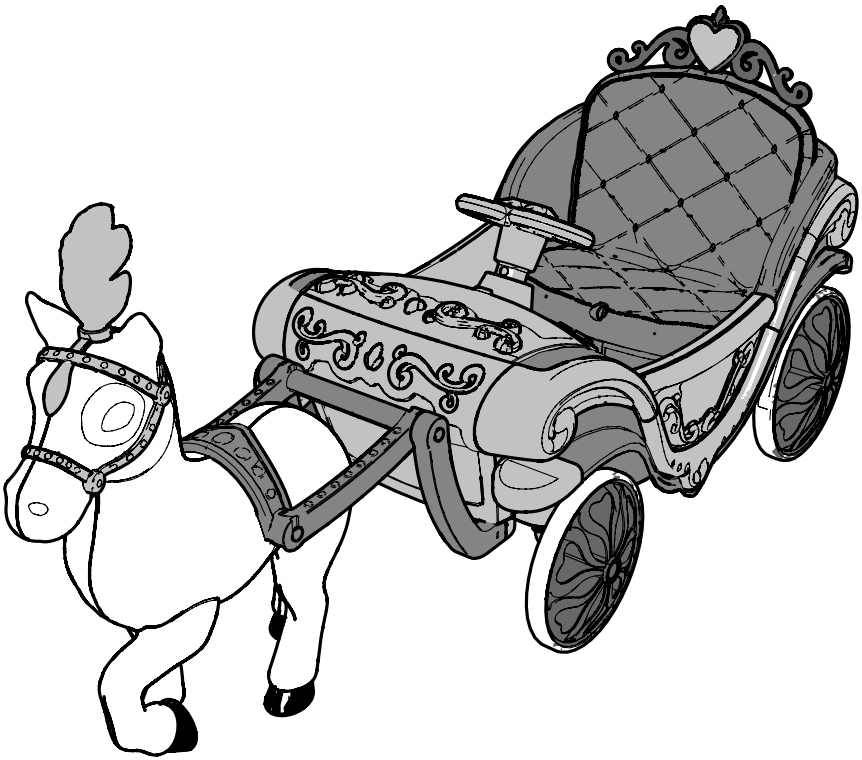

Ce manuel contient d'importantes informations relatives à la sécurité, au montage, au fonctionnement et à l'entretien. Lire et s'assurer d'avoir bien compris ce manuel avant toute utilisation du produit.
Conserver ce manuel pour référence ultérieure.

Toujours porter un casque homologué et un équipement de sécurité adapté lors de l'utilisation de ce produit.

Sécurité et mises en garde 46-49

Assemblée générale et pièces 50-57

L'exploitation et la charge de la batterie 58-59

Entretien et service 60-63
- Informations générales, sur le stockage de la batterie, le remplacement et l'élimination

Guide de dépannage 64-65

Garantie 66

⚠ AVERTISSEMENT !

- **RISQUE D'ÉTOUFFEMENT**
- Petites pièces, doit être assemblé par un adulte.
- La supervision par un adulte est impérative pour réduire les risques de blessure.
- Ne jamais utiliser sur des routes, près de véhicules à moteur, sur des pentes raides ou des marches ou à proximité de celles-ci, dans des piscines ou d'autres plans d'eau ; toujours porter des chaussures.
- L'utilisateur doit être âgé de **3 à 7 ans** et ne pas peser plus de **30 kg**.
- Ne jamais permettre plus **d'un** conducteur
- **AVERTISSEMENT -** L'équipement de protection devrait être porté. Ne pas utiliser dans la circulation. 30 kg maximum.

IMPORTANT ! Avant d'utiliser l'unité pour la première fois la batterie doit être chargée pendant au moins **8** à **12** heures - pas plus de **20** heures. Seul un adulte qui a lu et compris les avertissements de sécurité devrait manipuler, charger ou de recharger la batterie (voir Utilisation).

AVERTISSEMENT – POUR ÉVITER DES BLESSURES GRAVES

Voici quelques pratiques de conduite sécuritaires de base et de bon sens qu'il faudra lire à voix haute à tout enfant ou utilisateur du véhicule.

Il incombe à l'adulte d'éduquer l'enfant et de déterminer s'il est apte à conduire le véhicule, ainsi que de superviser son utilisation.

Pour éviter des blessures graves voire mortelles, suivre ces règles de sécurité et lignes directrices :

- **Doit être assemblé par un adulte.** Danger potentiel d'étouffement pour les enfants de moins de 3 ans – contient des petites pièces. Tenir les jeunes enfants éloignés pendant l'assemblage. Tenir les sacs en polyéthylène hors de la portée de l'enfant.
- Une fois le montage terminé, retirer et mettre au rebut tout le matériel de protection et les sacs en polyéthylène. Bien veiller à retirer tout le matériel et les pièces d'emballage en dessous du châssis du véhicule.
- Pour réduire les risques de blessure, **la supervision continue par un adulte est impérative** lors de l'utilisation du véhicule.
- Il incombe à l'adulte d'éduquer l'enfant et de déterminer s'il est capable de manipuler le véhicule de manière sécuritaire.
- S'assurer que l'enfant utilise son bon sens et qu'il fait preuve de prudence lors de l'utilisation du véhicule.
- Avant l'utilisation du véhicule, l'enfant doit être informé de ses réglages et des problèmes de sécurité. L'utilisateur doit également démontrer une aptitude et une adresse pour la manipulation du véhicule et pouvoir faire fonctionner les commandes pour éviter les chutes ou collisions susceptibles de causer des blessures à l'utilisateur ou d'autres personnes.
- **Le port d'équipement de protection est obligatoire :** Portez toujours un équipement de sécurité tel qu'un casque avec une jugulaire bien attachée, des genouillères, des coudières, des protège-poignets, des gants et des chaussures.
- L'enfant doit porter une ceinture de sécurité si le véhicule en est équipé et l'ajuster correctement et fermement.
- **MODÈLES À SIÈGE :** Toujours s'asseoir sur le siège lors de l'utilisation du véhicule. Ne pas se tenir debout sur les repose-pieds latéraux. Ne pas se tenir debout sur le véhicule ou dans celui-ci lorsqu'il est en mouvement.
- **MODÈLES DE FREIN À PIED OU D'AILE :** L'aile peut devenir brûlante après l'utilisation. Ne pas la toucher avec la main.
- **MODÈLES SANS FREIN :** Le frein moteur arrêtera progressivement le véhicule.
- Les écrous et autres fixations autobloquants peuvent perdre leur efficacité quand ils sont réutilisés.
- Les parties du corps telles que les mains, les jambes, les cheveux et les vêtements pourraient se prendre ou se coincer dans les pièces mobiles. Ne jamais placer une partie du corps près d'une pièce mobile ni porter des vêtements amples lors de l'utilisation du véhicule.
- **Ne pas conduire le véhicule de façon dangereuse ou à une vitesse excessive. Les exemples comprennent, sans toutefois s'y limiter :**
  - Toujours utiliser le véhicule dans un environnement sans danger et uniquement sur des surfaces plates à revêtement lisse.
  - Ne pas utiliser en pleine circulation.
  - Ne pas laisser un enfant conduire à la tombée de la nuit, la nuit ou quand la visibilité est insuffisante.

suite >>

AVERTISSEMENT – POUR ÉVITER DES BLESSURES GRAVES - suite

- Ne jamais utiliser sur des routes, près de véhicules automobiles, sur des pentes raides ou des marches ou à proximité de celles-ci, près de piscines ou d'autres plans d'eau.
- Ne pas tirer ou pousser le véhicule à l'aide d'un autre véhicule ou appareil semblable.
- Ne rien remorquer derrière le véhicule.
- Ne pas le conduire dans des objets fixes, car cela pourrait faire tourner les roues et occasionner la surchauffe du moteur.
- Ne jamais utiliser le véhicule à proximité de rues, de points d'eau, de piscines, de collines ou côtes, de marches, de dénivellations, de surfaces inclinées ou de garages en pente, de surfaces humides, de vapeurs inflammables, d'allées ou ruelles, ni la nuit ou dans le noir.
- Ne jamais utiliser le véhicule dans des conditions dangereuses telles que la neige, la pluie, la terre meuble, la boue, le sable ou le gravier fin. La conséquence pourrait en être une action imprévue comme un renversement ou un dérapage.
- L'utilisation du véhicule sur de la terre meuble, de la boue, du sable ou du gravier fin pourrait endommager les composants électroniques et la boîte de vitesse à l'intérieur de celui-ci.
- Ne pas surcharger le véhicule. Ne pas le conduire par temps très chaud, les composants pourraient surchauffer. Ne pas laisser de l'eau ou autre liquide entrer en contact avec la batterie ou autres composants électriques.
- Observer les lois et règlements locaux sur la circulation et la conduite d'un véhicule.

- Ne pas modifier le système électrique. Cela pourrait entraîner un court-circuit et faire sauter le fusible ou provoquer tout autre dommage comme un incendie.
- **RISQUES D'INCENDIE.** Ne pas court-circuiter le fusible. Ne le remplacer qu'avec un autre de la même taille et du même type que celui d'origine.
- L'utilisation du véhicule dans des zones autres que des terrains privés présente des risques supplémentaires.
- Seules des pièces de rechange autorisées peuvent être utilisées.
- Avant chaque sortie, vérifier que le système de direction est correctement ajusté et que tous les éléments de raccordement sont solidement fixés et non endommagés.
- Se reporter au manuel de montage pour connaître les techniques correctes d'utilisation et de freinage.
- Lors de l'utilisation du produit, maintenir les mains et les doigts éloignés des roues ou autres pièces mobiles pour réduire le risque de pincement ou de coincement.
- Si les roues ou les roulements sont usés et ne tournent pas librement, les remplacer par des équipements d'origine.

AVERTISSEMENTS SUR LA BATTERIE ET LE CHARGEUR

Les dangers pour la santé et la sécurité ci-après peuvent être source de blessures graves ou mortelles pour l'utilisateur de ce véhicule:

- Le chargeur de batterie ne doit être utilisé que par un enfant d'au moins 8 ans. Donner suffisamment d'instructions pour que l'enfant puisse utiliser le chargeur de batterie en toute sécurité et lui expliquer qu'il ne s'agit pas d'un jouet et qu'il ne faut pas jouer avec.
- Le chargeur de batterie doit uniquement être utilisé en intérieur.
- L'utilisation d'une batterie ou chargeur autre que la batterie rechargeable et le chargeur fournis peut provoquer un incendie ou une explosion. N'utiliser que la batterie rechargeable (ou un substitut adapté au plomb-acide ou au lithium) et le chargeur fournis avec ce véhicule.
- L'utilisation de la batterie rechargeable et du chargeur pour tout autre produit peut provoquer une surchauffe, un incendie ou une explosion. Ne jamais utiliser la batterie rechargeable et le chargeur pour tout autre produit.
- Des gaz explosifs sont émis pendant la charge. Charger la batterie dans un endroit bien ventilé. Ne pas charger la batterie à proximité d'une source de chaleur ou de matériaux combustibles.
- Un contact entre les bornes positives et négatives peut provoquer un incendie ou une explosion. Éviter le contact direct entre les bornes. Soulever la batterie par les câbles ou le chargeur peut endommager la batterie et provoquer un incendie. Toujours soulever la batterie par son étui ou ses poignées.
- La batterie doit être manipulée uniquement par un adulte. Des liquides sur la batterie peuvent provoquer un incendie ou une électrocution. Éviter tout contact de la batterie avec des liquides et la garder au sec.
  - Tout contact direct ou exposition à une fuite de la batterie (plomb-acide) peut provoquer des blessures graves. Si un contact ou une exposition se produit, appeler immédiatement le médecin. En cas de contact entre l'agent chimique et la peau ou les yeux, rincer abondamment à l'eau fraîche pendant 15 minutes. Si le produit chimique a été ingéré, donner immédiatement de l'eau ou du lait à la personne. Ne pas donner de l'eau ou du lait si le patient est en train de vomir ou subit une diminution du niveau de vigilance. Ne pas faire vomir la personne.
- Les bornes de batterie et autres accessoires connexes contiennent du plomb et des composés de plomb (acide), des agents chimiques connus comme étant cancérigènes, pouvant perturber la fonction reproductrice, et qui sont toxiques et corrosifs. Ne jamais ouvrir la batterie.
- Toute altération ou modification du circuit électrique peut provoquer une décharge électrique, un incendie ou une explosion et endommager le système de manière définitive. Si les fils électriques et les circuits du chargeur sont exposés, ils peuvent être source d'électrocution. Toujours garder le boîtier du chargeur fermé.
- Les enfants doivent être informés qu'ils ne doivent pas essayer de recharger des piles non rechargeables en raison du risque d'explosion.
- Les piles doivent être insérées en respectant la polarité.
- Ne pas court-circuiter les bornes d'alimentation.
- Les chargeurs de batterie utilisés, doivent être régulièrement vérifiés pour détecter des dommages, surtout au niveau du câble, de la prise, du boîtier ainsi que des autres éléments. Dans le cas de dommages, ils ne doivent pas être utilisés tant qu'ils ne sont pas réparés.
- Ne pas mélanger de vieilles batteries avec des batteries neuves.
- Ne pas mélanger des batteries alcalines avec des batteries standard (carbone-zinc) ou rechargeables.
- Les batteries hors transmission rechargeables doivent être retirées de l'unité avant d'être rechargées.
- Température de charge recommandée : 0 à + 45 °C
- Température de conduite recommandée : - 20 à + 40 °C
- Modèle de chargeur : HS0600800D fabriqué par XINBAO

Vue éclatée des pièces de montage

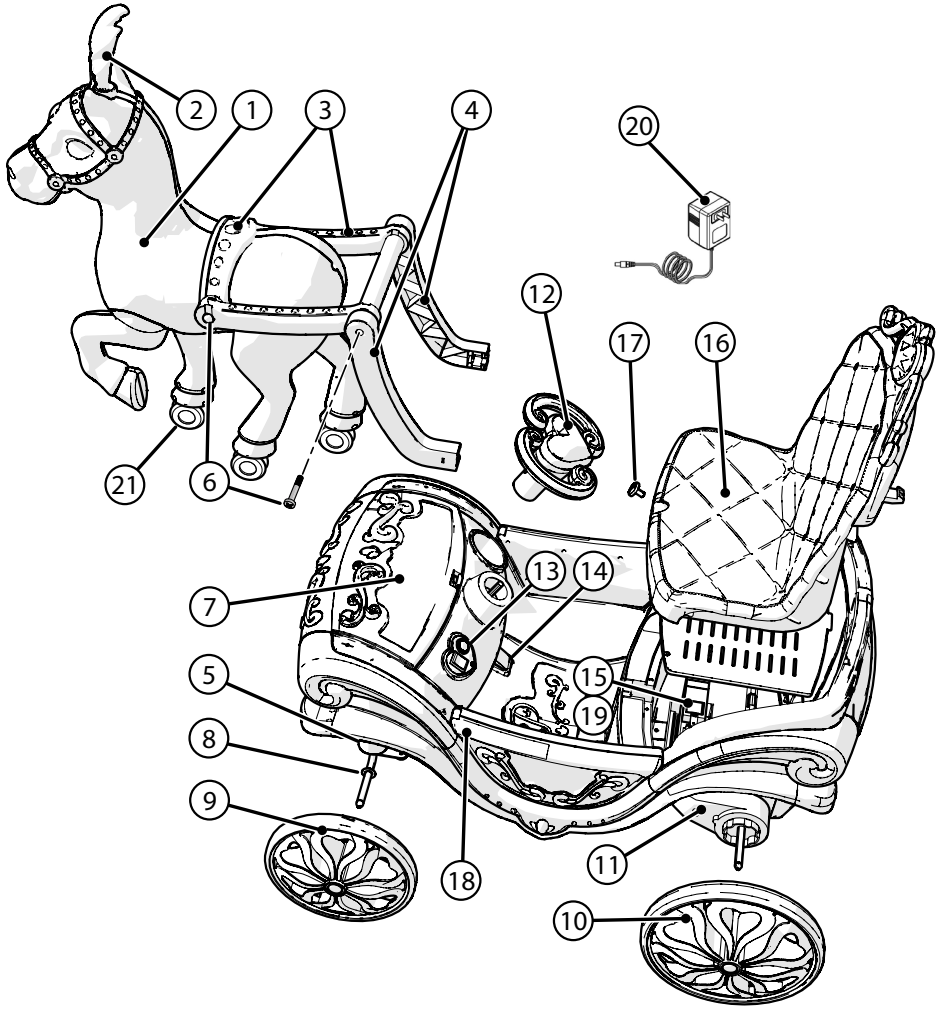

Liste des pièces

#	Description	#	Description
1	Cheval	12	Volant
2	Tête	13	Panneau de commande avec bouton d'alimentation et interrupteur multidirectionnel
3	Harnais	14	Pédale et interrupteur
4	Paire de supports pour le harnais	15	Support de batterie
5	Cadre inférieur	16	Siège
6	Boulons du harnais (4)	17	Bouton de verrouillage du siège
7	Porte à enclenchement du coffre de rangement	18	Charnières de porte
8	Rondelles d'essieu (4)	19	Batterie de traction
9	Roues avant (2)	20	Chargeur de batterie
10	Roues arrière (2)	21	Roulettes (3)
11	Moteur avec boîte de vitesse		

Outils Nécessaires

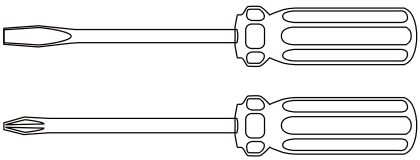

Jeu de tournevis

⚠ AVERTISSEMENT: Tenir les petites pièces hors de portée des enfants pendant le montage.

- Ne pas jeter le carton et l'emballage tant que le montage du produit n'est pas terminé. Cela permet d'éviter de jeter accidentellement des pièces du produit.
- Les tuteurs doivent conserver les outils inclus pour une utilisation future et les stocker là où l'enfant ne peut pas les accéder. Les outils ne sont pas un jouet.

TOUJOURS PORTER UN CASQUE POUR CONDUIRE CE PRODUIT!

Toujours lire le manuel d'utilisation fourni avec votre casque pour s'assurer qu'il est monté et fixé correctement à la tête du porteur selon les instructions de montage du manuel de l'utilisateur.

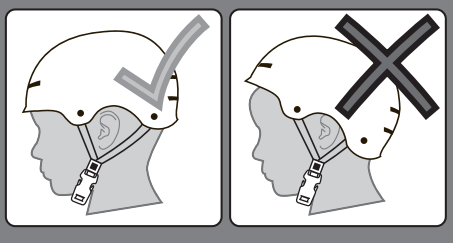

Installation des roues arrière

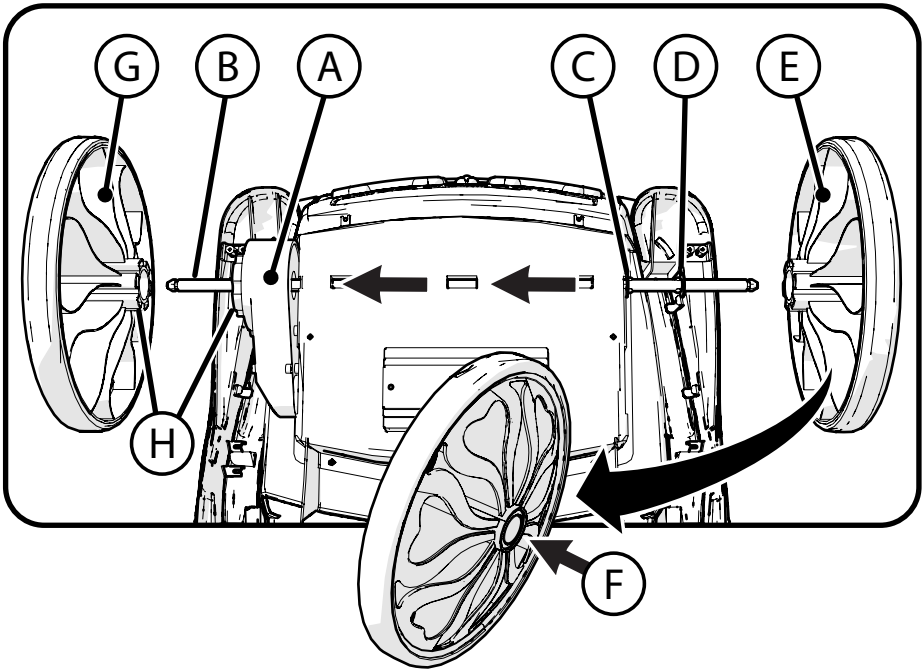

ÉTAPES (METTRE LE PRODUIT À L'ENVERS) :

REMARQUE : Les roues arrière sont les deux roues dentées les plus larges Ⓗ.

1. **REMARQUE :** L'essieu et le moteur peuvent avoir été installés au préalable par le fabricant, vérifier que les rondelles sont bien positionnées avant le montage.
2. Si ceux-ci ne sont pas déjà assemblés : Positionner le moteur Ⓐ afin que l'essieu Ⓑ soit complètement inséré à partir du côté droit.
3. S'assurer que la rondelle Ⓒ repose entièrement sur la carrosserie.
4. Vérifier que la deuxième rondelle Ⓓ repose entièrement contre la butée de l'essieu (comme indiqué sur le schéma).
5. Insérer une des grandes roues arrière Ⓔ dans son intégralité sur l'essieu jusqu'à ce qu'un déclic se fasse entendre. Si besoin est, appuyer sur le bouton de verrouillage Ⓕ lors de l'insertion.
6. Installer la roue motrice Ⓖ sur l'essieu de sorte que l'engrenage Ⓗ s'aligne.
7. Pousser entièrement la roue motrice dans le moteur Ⓐ jusqu'à ce qu'un déclic se fasse entendre. Si besoin est, appuyer sur le bouton de verrouillage Ⓕ lors de l'insertion.

⚠ **AVERTISSEMENT :** Tirer légèrement les roues vers l'extérieur afin de vérifier qu'elles sont bien fixées.

Installation des roues avant

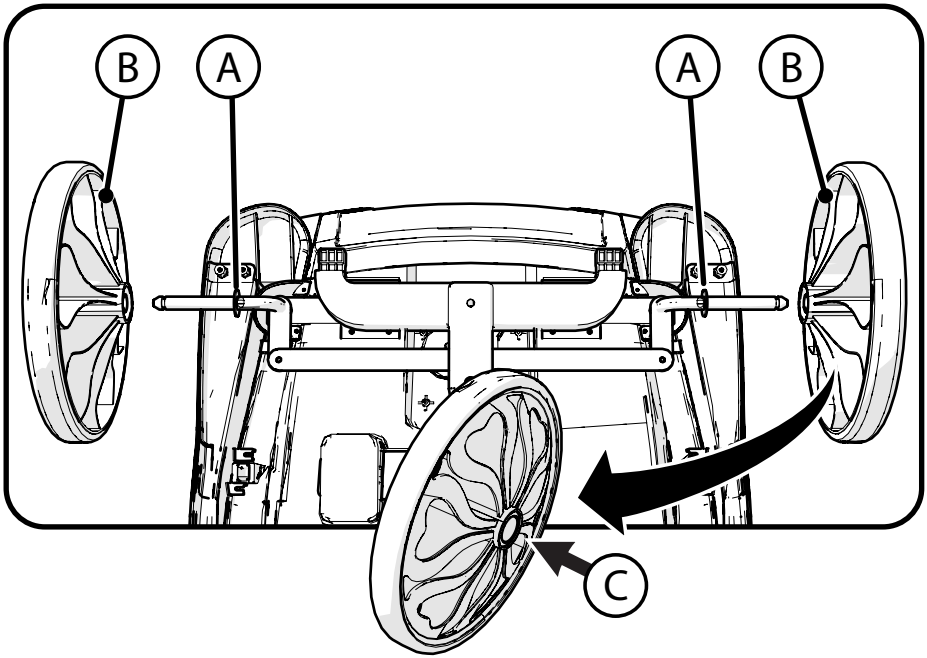

ÉTAPES (METTRE LE PRODUIT À L'ENVERS) :

REMARQUE : Les roues avant sont les deux roues les *plus petites.*

1. Vérifier que les rondelles Ⓐ soient bien en place à chaque extrémité de l'essieu, tel qu'illustré.
2. Installer entièrement chaque roue Ⓑ dans l'essieu jusqu'à ce qu'un déclic se fasse entendre. Si besoin est, appuyer sur le bouton de verrouillage Ⓒ lors de l'insertion.
3. Répéter les étapes pour le côté opposé.

⚠ **AVERTISSEMENT :** Tirer légèrement les roues vers l'extérieur afin de vérifier qu'elles sont bien fixées.

⚠ **ATTENTION:**

Les roues peuvent laisser des traces sur certains types de sols ou de surfaces.
À utiliser sous surveillance.

Installation du volant

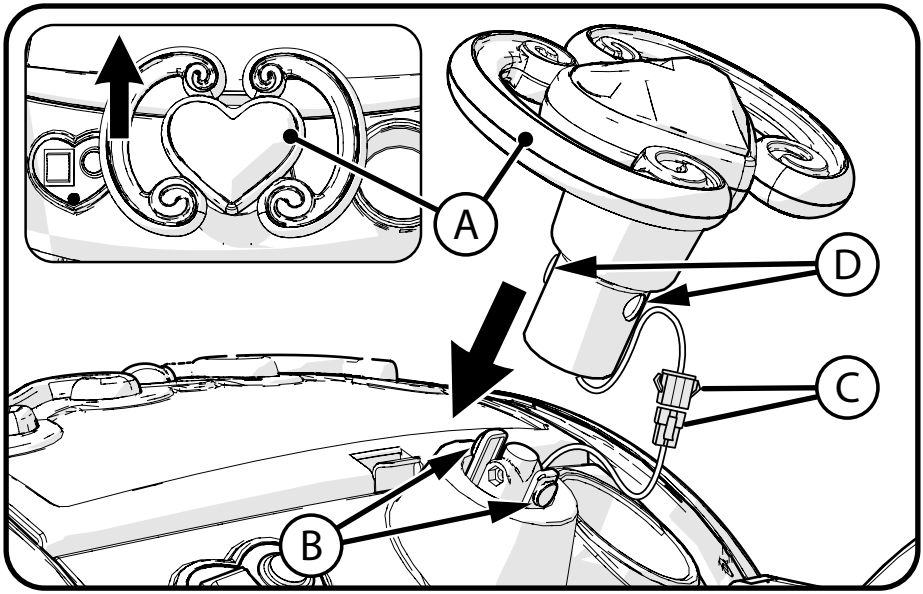

ÉTAPES :

1. Positionner le volant Ⓐ sur les languettes de verrouillage Ⓑ avec celui-ci pointé vers l'AVANT.
2. Brancher fermement et complètement les fiches d'alimentation Ⓒ. Rentrer la prise et l'excédent de fils dans la carrosserie et dans le volant.
3. Appuyer sur le volant en recouvrant les languettes de verrouillage Ⓑ jusqu'à ce que le DÉCLIC des boutons de verrouillage Ⓓ se fasse entendre.

⚠ **AVERTISSEMENT :** Tirer le volant légèrement vers le haut et tourner d'un côté à un autre pour vérifier qu'il est bien verrouillé.

Branchement de la batterie et installation du siège

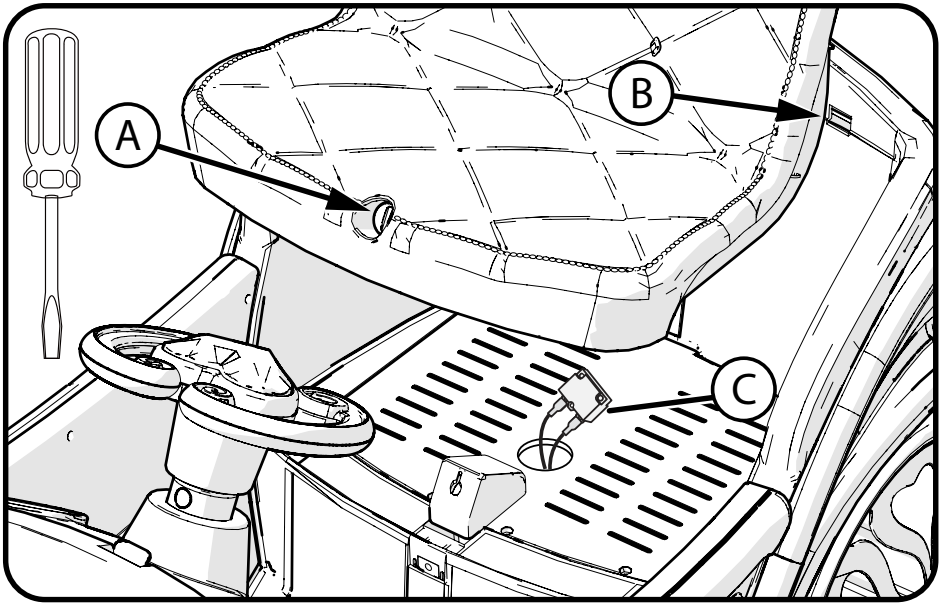

ÉTAPES :

1. Si le siège est déjà en place, le retirer en tournant le bouton de verrouillage Ⓐ dans le sens anti-horaire.
2. Relever le rebord avant du siège vers le HAUT puis vers l'avant pour dégager le siège des encoches Ⓑ.
3. Brancher fermement et complètement les fiches d'alimentation Ⓒ et les insérer avec les fils dans la fente.
4. Installer le siège en le penchant vers l'arrière et en insérant les butées Ⓓ dans les encoches Ⓑ.
5. Positionner le rebord avant du siège vers le BAS et le verrouiller en tournant le bouton de verrouillage Ⓐ dans le sens horaire. Ne pas trop serrer, ceci pourrait endommager le bouton de verrouillage.

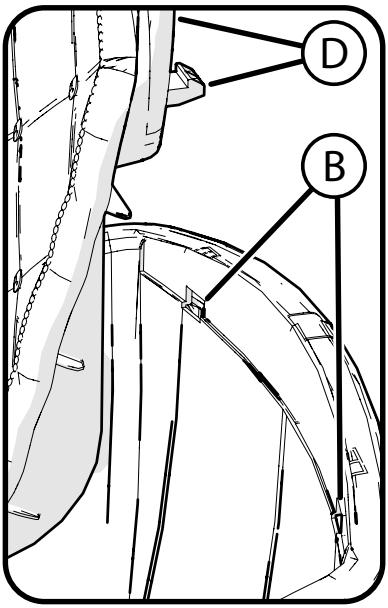

Fixation du cheval

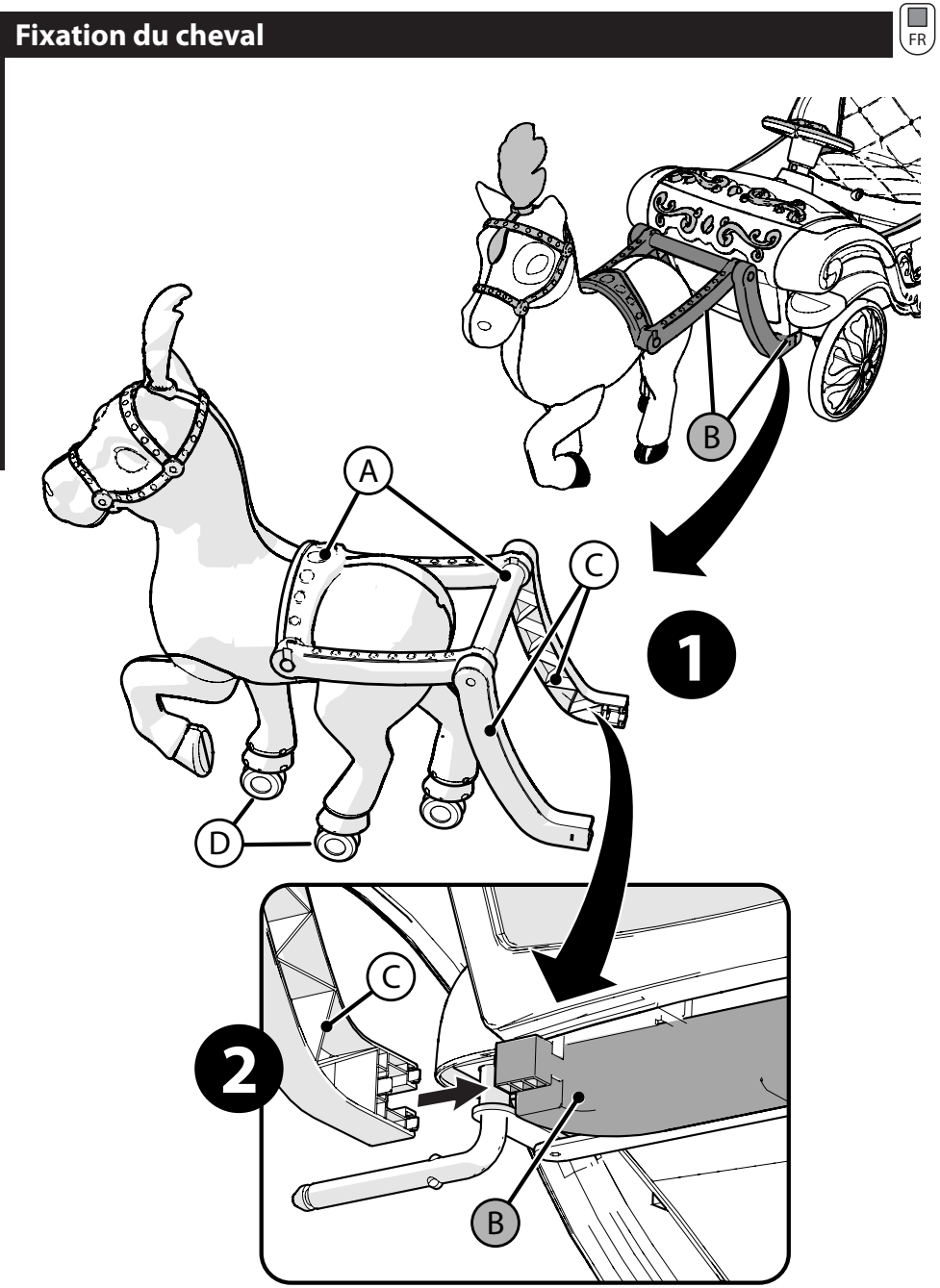

Fixation du cheval

REMARQUE : Mettez l'appareil de chaque côté pour faciliter l'Installation de faisceau.

ÉTAPES :

VUE ÉCLATÉE ❶

1. Déplier l'assemblage du harnais Ⓐ comme indiqué sur le schéma.

VUE ÉCLATÉE ❷

2. Positionner le cheval devant le carrosse afin que les extrémités du harnais Ⓒ s'alignent avec les supports du carrosse Ⓑ.
3. Bien enclencher chaque extrémité du harnais.

REMARQUE : Toutes les roulettes Ⓓ peuvent ne pas reposer uniformément sur le sol. Ceci est normal.

⚠ AVERTISSEMENT :

- Ne pas s'asseoir sur le cheval ni le chevaucher.
- Ne pas mettre des objets ou des poupées sur le cheval.
- Ne pas rouler sur les bordures de trottoir ou sur d'autres objets avec le cheval.
- Ne pas conduire le cheval sur de l'herbe.
- N'employer que sur des surfaces dures.

Lire les autres avertissements au début de ce manuel.

Charge de la batterie de traction

IMPORTANT ! Avant la première utilisation de l'appareil, la batterie doit être chargée pendant au moins **8** à **12** heures, mais pas plus de **20** heures. Une fois la batterie épuisée, la recharger pendant **8** à **12** heures, pas plus de **20** heures.

IMPORTANT !

Vérifier la batterie de traction et le chargeur (cordon d'alimentation, connecteur) pour des signes d'usure et de parties abîmées avant de procéder au chargement. Ne pas charger la batterie si un quelconque dommage est présent. Ne remplacer qu'avec une batterie rechargeable du même type et du même voltage, fournie par le fabricant.

- N'utiliser que la batterie rechargeable (ou un substitut équivalent) et le chargeur fournis avec votre véhicule.
- Toujours mettre l'appareil hors tension et charger la batterie après l'utilisation.
- La batterie de traction devra être chargée une fois épuisée ou si elle ne fait pas l'objet d'une utilisation régulière, une fois par mois. Le non-respect de cette consigne de charge de la batterie causera des dommages permanents à la batterie
  et rendra la garantie nulle et non avenue.

ÉTAPES:

1. S'assurer que le commutateur d'alimentation est ÉTEINT.
2. Trouver le port de charge Ⓐ.
3. Brancher la prise du chargeur dans le port de charge de l'appareil.
4. Brancher le chargeur dans une prise secteur Ⓑ.
5. Une fois la batterie complètement chargée, débrancher le chargeur de la prise murale et déconnecter la batterie du port du chargeur.

REMARQUE : Le chargeur peut être chaud pendant la charge. S'il devient excessivement chaud, le débrancher et le remplacer.

REMARQUE : Ce produit comprend un mécanisme de protection lors de la charge : Lors de la charge, toutes les fonctions sont DÉSACTIVÉES.

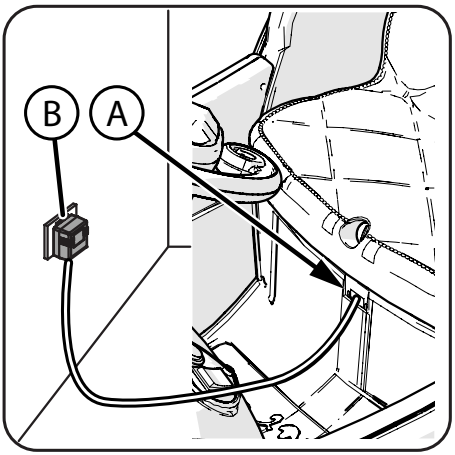

Fonctionnement

- Appuyer sur le bouton d'alimentation Ⓐ pour mettre l'appareil en marche.
- Pousser l'interrupteur Marche avant/Marche arrière Ⓑ pour choisir une direction.
- Appuyer sur l'interrupteur de la pédale Ⓒ pour faire avancer le véhicule dans la direction souhaitée.
- Appuyer sur l'interrupteur du volant Ⓓ pour activer des sons et lumières.

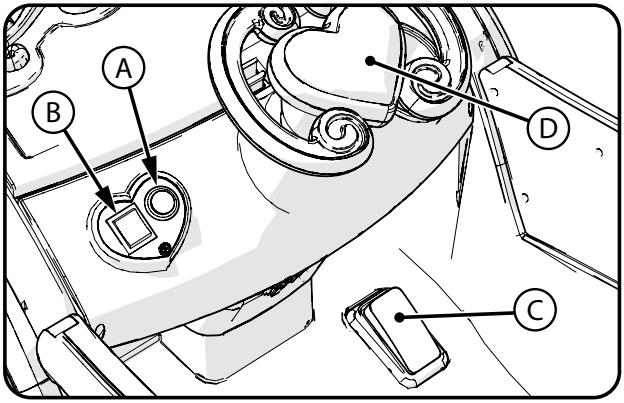

Portes d'exploitation

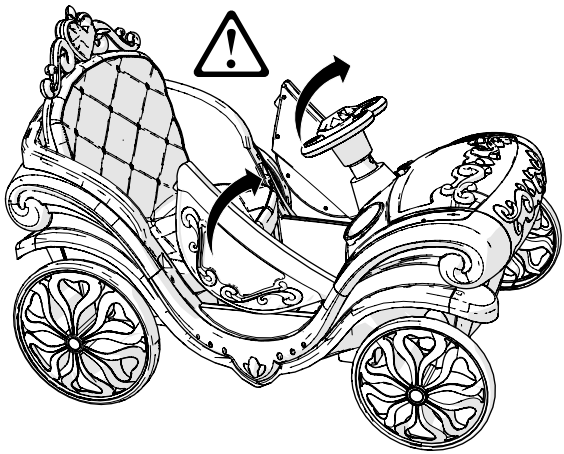

⚠ ATTENTION !

Portes battantes jusqu'à ouvrir !

GÉNÉRALITÉS : Avant chaque utilisation, vérifier si le véhicule présente des dommages, des pièces manquantes ou totalement usées. Si une partie quelconque du produit ne fonctionne pas correctement, arrêter de l'utiliser.

- Vérifier le degré de serrage des fixations avant chaque utilisation. Remplacer toutes les fixations endommagées.
- Inspecter fréquemment le produit. Si le produit n'est pas inspecté et les réparations ou réglages nécessaires effectués, cela peut provoquer des blessures pour l'utilisateur et les passants. S'assurer que toutes les pièces sont correctement assemblées et réglées comme indiqué dans ce manuel et dans toutes « Instructions spéciales ».
- Remplacer immédiatement toutes pièces endommagées, manquantes ou totalement usées.
- S'assurer que toutes les fixations sont correctement serrées tel qu'indiqué dans ce manuel et dans toutes « Instructions spéciales ». Les pièces insuffisamment serrées peuvent être perdues ou ne pas fonctionner correctement. Des pièces trop serrées peuvent être endommagées. S'assurer que toutes les fixations de rechange sont de la taille et du type adéquat.
- Vérifier le degré de serrage des roues :

REMARQUE : Si la roue motrice n'est pas serrée, les engrenages ne seront pas engagés et le véhicule ne fonctionnera pas.

- S'assurer que le support de batterie est bien en place avant l'utilisation.
- Une exposition prolongée aux rayons UV, à la pluie et aux éléments extérieurs peut endommager les matériaux du boîtier. Ranger le véhicule à l'intérieur lorsqu'il n'est pas utilisé. Le tenir éloigné des sources de chaleur, telles que les poêles et les radiateurs.
- Garder ce produit propre et nettoyer saletés, poussière et humidité. Cela prolongera la durée d'utilisation du produit.
- Nettoyer le véhicule avec un chiffon doux et sec. Pour faire briller les parties en plastiques qui sont ternies, utiliser un produit d'entretien pour meubles qui n'est pas à base de cire. Ne pas utiliser de produits de polissage automobiles, de nettoyants abrasifs ou laver le véhicule avec du savon et de l'eau.

REMARQUE : Si les instructions de ce manuel ou toutes les « Instructions spéciales », ne suffisent pas, contacter le service à la clientèle.

ATTENTION : Les écrous et autres fixations autobloquants peuvent perdre leur efficacité quand ils sont réutilisés.

Remplacement de la batterie de traction

PROCÉDER COMME SUIT SI LA BATTERIE A BESOIN D'ÊTRE REMPLACÉE

1. Retirer le siège Ⓐ.
2. Enlever le couvercle du compartiment de la batterie Ⓑ ainsi que les vis.
3. Débrancher les connecteurs de la batterie Ⓒ.
4. Retirer le support de fixation de la batterie et les vis Ⓓ.
5. Soulever prudemment la batterie Ⓔ.
   - Selon l'état de la batterie (p. ex. une fuite), il est recommandé de porter des gants protecteurs en caoutchouc avant le retrait.
   - Ne pas soulever la batterie en tenant les connecteurs ou les câbles.
6. Entreposer la batterie morte dans un sac en plastique.

REMARQUE : Les batteries de remplacement sont disponibles dans la plupart des magasins vendant des batteries. Documenter la taille et le type de batterie (l'information se trouve sur la batterie).

7. Installer la batterie de remplacement et réinstaller le support de fixation de la batterie et les vis Ⓓ.
8. Rebrancher les connecteurs – le connecteur rouge vers la borne rouge et le connecteur noir vers la borne noire Ⓒ.
9. Remettre le couvercle du compartiment de la batterie Ⓑ ainsi que les vis.
10. Réinstaller le siège en le penchant vers l'arrière et en insérant les butées dans les encoches arrière.
11. Positionner le rebord avant du siège vers le BAS et le verrouiller en tournant le bouton de verrouillage dans le sens horaire. Ne pas trop serrer, ceci pourrait endommager le bouton de verrouillage.

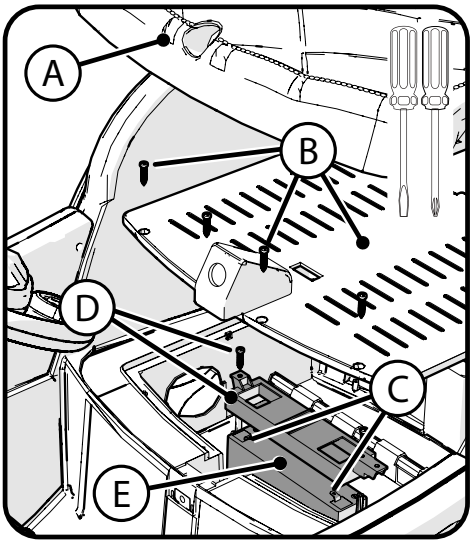

L'entreposage et l'élimination de la batterie

La batterie d'entraînement devrait être chargée lorsque épuisés, ou s'il n'est pas utilisé régulièrement, une fois par mois. Le fait de ne pas charger la batterie comme indiqué causera des dommages permanents à la batterie et annulera la garantie.

Suivez ces lignes directrices si la batterie est retirée :

- Ne pas stocker la batterie dans un froid ou une chaleur extrême.
- La batterie propre essuyer avec un chiffon sec avant de les stocker. Laver le linge à l'écart des autres vêtements.

MISE AU REBUT DE LA BATTERIE :

- La batterie au plomb-acide scellées doivent être recyclés ou éliminés de façon écologiquement rationnelle.
- Ne jetez pas les batteries dans un feu. La batterie peut exploser ou fuite de l'acide.
- Ne jetez pas les batteries dans les ordures ménagères. L'incinération, l'enfouissement ou de mélange des batteries au plomb-acide scellées avec les ordures ménagères est interdit par la loi.
- Un retour à une batterie épuisée ou l'État fédéral a approuvé de recyclage des batteries de plomb-acide, tel qu'un vendeur de batteries automobiles (vérifier les règlements locaux d'élimination de la batterie).

Batterie de traction pour moteur à entraînement

Seul un adulte ayant lu et compris les mises en garde sur la sécurité doit manipuler, charger et recharger la batterie. Le non-respect des mises en garde de sécurité peut provoquer des blessures graves, voire mortelles.

Fusible de la batterie (Si équipé)

Le circuit du moteur à entraînement comprend un fusible thermique qui fait sauter et coupe automatiquement toute alimentation au véhicule si le moteur, le système électrique ou la batterie sont surchargés. Le fusible se réinitialisera et l'alimentation sera restituée après une courte période. Si le fusible thermique saute plusieurs fois pendant l'utilisation normale, le véhicule pourrait nécessiter des réparations.

⚠ AVERTISSEMENT : NE PAS COURT-CIRCUITER LE FUSIBLE – RISQUES D'INCENDIE. Cela pourrait surcharger et endommager le système électrique.

Informations sur la fréquence radio (le cas échéant)

⚠ ATTENTION : Toute transformation ou modification de ce produit n'ayant pas été expressément approuvée par l'autorité responsable de la conformité à la réglementation peut annuler le droit de l'utilisateur à exploiter l'équipement.
Cet appareil est conforme à l'article 15 du règlement de la FCC. Son fonctionnement est soumis aux deux conditions suivantes :
(1) cet appareil ne doit pas émettre d'interférences nuisibles, et
(2) cet appareil doit accepter toutes les interférences reçues, y compris celles pouvant provoquer un fonctionnement non désiré.
REMARQUE : Cet équipement a été testé et déclaré conforme aux limitations prévues dans le cadre de la catégorie B des appareils numériques, définies par l'article 15 du règlement de la FCC. Ces limites ont été établies pour fournir une protection raisonnable contre les interférences préjudiciables lors d'une installation résidentielle. Cet équipement génère, utilise et diffuse des ondes radio et s'il n'est pas installé et utilisé conformément aux instructions en vigueur, il peut provoquer des interférences préjudiciables aux communications radio.
Cependant, il n'est pas possible de garantir qu'aucune interférence ne se produira pour une installation particulière. Si cet équipement produit des interférences préjudiciables lors de réceptions radio ou télévisées, qui peuvent être détectées en éteignant puis en rallumant l'appareil, essayer de corriger l'interférence au moyen de l'une ou de plusieurs des mesures suivantes :

- Réorienter ou déplacer l'antenne réceptrice;
- Augmenter la distance entre l'équipement et le récepteur;
- Brancher l'équipement sur la prise électrique d'un circuit différent de celui auquel le récepteur est relié;
- Contacter le revendeur ou un technicien radio ou télévision qualifié pour toute assistance.

Guide de dépannage

Les exemples ci-après dénotent des problèmes potentiels. Lire ce manuel entièrement ainsi que le guide de dépannage avant d'appeler. Si le problème n'est toujours pas résolu, contacter le service à la clientèle.

REMARQUE: Le véhicule doit être à l'arrêt et pleinement chargé avant d'effectuer le dépannage.

Problème	Cause possible	Solution
Le véhicule ne fonctionne pas quand le commutateur est appuyé	Les câbles de la batterie ne sont pas branchés ou sont lâches	Brancher les câbles de la batterie selon les instructions de montage. Vérifier que les connecteurs de batterie sont fermement branchés l'un dans l'autre. Si les câbles sont lâches autour du moteur, appeler le service à la clientèle
	La batterie est faible	Recharger la batterie (se reporter à la rubrique Batterie : intervalle et temps de recharge)
	Le chargeur de la batterie est toujours branché	Débrancher le chargeur de la batterie de l'appareil et du mur
	Le fusible thermique a sauté	Laisser le fusible se réinitialiser
	La batterie est morte	Remplacer la batterie (se reporter à la rubrique Batterie : remplacement et mise au rebut)
	Système électrique ou moteur endommagé	Appeler le service à la clientèle
Le véhicule ne fonctionne pas très longtemps ou fonctionne lentement	La batterie n'est pas assez chargée	Vérifier que les connecteurs de batterie sont fermement branchés l'un dans l'autre (se reporter à la rubrique Batterie : intervalle et temps de recharge)
	La batterie est vieille et ne peut pas être entièrement chargée	Remplacer la batterie (se reporter à la rubrique Batterie : remplacement et mise au rebut)
	Le véhicule est surchargé	Réduire le poids sur le véhicule (voir les exigences de l'utilisateur et les mises en garde de sécurité)
	Le véhicule opère dans des conditions difficiles	Éviter d'employer le véhicule dans des conditions difficiles (voir les exigences de l'utilisateur et les mises en garde de sécurité)
Le véhicule fait beaucoup de bruit lors de son utilisation	La chaîne est sèche (pour les modèles à traction avec chaîne)	Lubrifier la chaîne avec une huile légère

Guide de dépannage – suite

Problème	Cause possible	Solution
Grincement fort ou cliquetis provenant du moteur ou de la boîte de vitesse	Le moteur ou les engrenages sont endommagés	Appeler le service à la clientèle
	La roue motorisée est partiellement activée	Vérifier l'engagement entre la roue motrice et le moteur
La batterie ne se charge pas	Le connecteur de batterie ou de l'adaptateur est lâche	Vérifier que les connecteurs de batterie sont fermement branchés l'un dans l'autre
	Le chargeur ne fonctionne pas	Vérifier que le chargeur de la batterie est branché sur une prise secteur qui fonctionne
	La batterie est morte	Remplacer la batterie
Le chargeur est chaud pendant la charge	Ceci est normal et ne pose aucun problème	Si le chargeur devient excessivement chaud, le débrancher et le remplacer

AVANT D'APPELER LE SERVICE D'ASSISTANCE:

1. Quel est le numéro de modèle et le code de date de fabrication ?
2. Quand le produit a-t-il été acheté ?
3. Le produit a-t-il fonctionné pendant une période de temps ou n'a jamais fonctionné depuis son achat ?
   - Si oui, quelle est la dernière fois qu'il a fonctionné correctement ?
   - Si non, les câbles de la batterie étaient-ils branchés ?
4. Combien de temps la batterie a-t-elle été chargée ?
5. Le chargeur est-il branché dans l'appareil lorsque l'utilisateur tente de le faire fonctionner ?
   - (L'appareil ne fonctionne pas quand le chargeur est branché)
6. Quand le véhicule est en marche, émet-il des lumières et des sons ?
   - Si oui, les lumières et les sons disparaissent-ils une fois que le commutateur de Marche-Arrêt est activé ?
7. Quand le commutateur de Marche-Arrêt est activé, le moteur électrique se met-il en marche ?
   - Si oui, la bonne roue motrice a-t-elle été installée ?
   - Si oui, l'insert de la boîte de vitesse tourne-t-il ?

Garantie limitée - FR

Généralités:
Les caractéristiques techniques des pièces ou des modèles peuvent faire l'objet de modifications sans préavis.

Cette garantie limitée exclut toute autre garantie pour le produit. TOUTES GARANTIES AUTRES QUE CELLES INDIQUÉES AUX PRÉSENTES SONT FORMELLEMENT REJETÉES Y COMPRIS LES GARANTIES IMPLICITES DE QUALITÉ MARCHANDE OU D'ADAPTATION À UN USAGE PARTICULIER, DANS LES LIMITES PRÉVUES PAR LA LOI. TOUTES RESPONSABILITÉS POUR DES DOMMAGES ACCESSOIRES, PUNITIFS, SPÉCIAUX OU CONSÉCUTIFS SONT FORMELLEMENT REJETÉES, DANS LES LIMITES PRÉVUES PAR LA LOI.

L'utilisation de ce produit est limitée à celle décrite dans ce manuel.
L'enregistrement de la garantie n'est pas nécessaire.
Cette garantie limitée s'applique au premier acheteur et n'est transférable en aucune façon.

Que couvre cette garantie limitée ?
Cette garantie limitée couvre tous les défauts de fabrication ainsi que toutes les pièces du produit, sauf celles qui sont indiquées ci-dessous comme n'étant pas couvertes par la garantie.

Comment maintenir la garantie limitée en vigueur ?
Cette garantie limitée ne s'applique que si :

- Le produit est complètement et correctement assemblé.
- Le produit est utilisé dans des conditions normales et pour l'usage prévu (se reporter à la rubrique ci-après pour prendre connaissance des utilisations exclues).
- L'entretien et les réglages requis ont été effectués.
- Ce produit a été conçu uniquement comme moyen de transport à usage général ou pour une utilisation récréative.

Ce que ne couvre pas cette garantie limitée ?
Ce produit a été conçu uniquement pour une utilisation récréative. Cette garantie limitée ne couvre pas l'usure normale, les produits pour la maintenance normale ou tout dommage, défectuosité ou perte consécutifs à un assemblage, un entretien, un réglage, un entreposage ou une utilisation inappropriés ou incorrects du produit. Cette garantie limitée ne s'étend pas à la future performance du produit.

Cette garantie est annulée si le produit est :

- Utilisé dans le cadre d'une quelconque compétition sportive.
- Utilisé pour faire de la voltige, du saut, des acrobaties ou toute activité du même genre.
- Modifié d'une quelconque façon.
- Modifié avec l'ajout d'un moteur.
- Monté par plus d'une personne à la fois.
- Loué, vendu ou donné.
- Utilisé d'une façon contraire aux instructions et mises en garde contenues dans ce manuel du propriétaire.

Que fera le fabricant ?
La seule et unique obligation du fabricant en vertu de cette garantie limitée se limite à la réparation ou au remplacement, à sa seule discrétion, de tout défaut de fabrication ou de matériau couvert par la présente.

Comment obtenir le service de la garantie ?
Contacter le service à la clientèle.

- Consulter la liste ci-jointe pour toute information sur la façon de contacter le service à la clientèle.

Quels sont les droits du premier acheteur ?
Cette garantie limitée donne au premier acheteur des droits légaux spécifiques. Il peut aussi bénéficier d'autres droits variant d'un état à un autre ou d'une région à l'autre.

Quelle est la durée de cette garantie limitée ?

- La phrase « à vie », employée dans le contexte de cette garantie limitée, signifie tant que le premier acheteur est en possession du produit.
- Batterie de traction : 90 jours
- Dispositifs électroniques : 90 jours
- Tous les autres composants : 6 mois
- Toutes les pièces sont sous réserve des conditions de la présente garantie.

NL

Elektrische paardenkoets met accu

Gebruikershandleiding

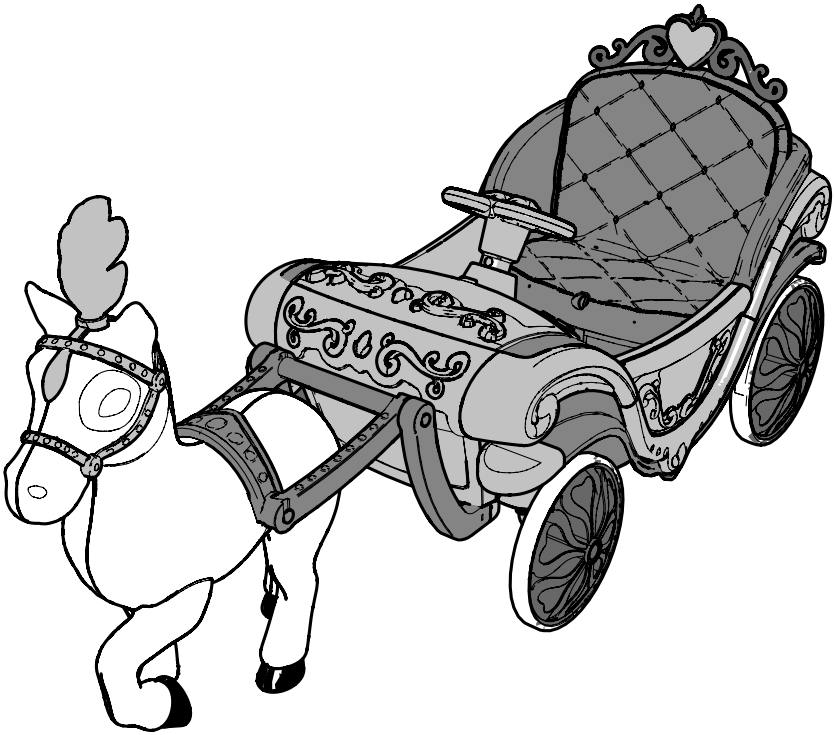

Deze handleiding bevat belangrijke informatie over veiligheid, montage, bediening en onderhoud.
Zorg dat u deze handleiding leest en helemaal begrijpt voordat u het product gebruikt.
Bewaar deze handleiding, zodat u deze later kunt raadplegen.

Draag altijd een goedgekeurde helm en de nodige veiligheidsuitrusting wanneer u dit product gebruikt.

Veiligheid en waarschuwingen 68-71

Montage en onderdelen 72-79

Bediening en accu laden 80-81

Onderhoud en service 82-85
• Algemene informatie, accu bewaren, vervangen en afvoeren

Probleemoplossing 86-87

Garantie 88

⚠ WAARSCHUWING!

- **VERSTIKKINGSGEVAAR**
- Kleine onderdelen; montage mag uitsluitend door een volwassene worden uitgevoerd.
- Toezicht van een volwassene is vereist om het risico van letsel te beperken.
- Gebruik het product nooit op rijwegen, in de buurt van motorvoertuigen, op of in de nabijheid van steile hellingen en traptreden, zwembaden of andere waterpartijen; draag altijd schoenen.
- De gebruiker moet **3-7 jaar** oud zijn en mag niet zwaarder zijn dan **30 kg.**
- Laat nooit meer dan **1** persoon op het product rijden.
- **WAARSCHUWING -** Er moet beschermende uitrusting worden gedragen. Niet gebruiken in het verkeer. Maximaal 30 kg.

BELANGRIJK! Voordat u het product voor de eerste keer gebruikt, moet de accu minimaal **8 tot 12 uur**, en niet langer dan **20 uur**, worden opgeladen. Alleen een volwassene die de veiligheidswaarschuwingen heeft gelezen en begrepen, mag de accu hanteren en (opnieuw) opladen (zie **Bedienen**).

NL

⚠ WAARSCHUWING – OM ERNSTIG LETEL TE VOORKOMEN

Hier volgen de belangrijkste, voor de hand liggende aanwijzingen voor veilig gebruik van het voertuig, die u moet voorlezen aan het kind dat het voertuig gaat gebruiken.

De volwassene moet het kind alles uitleggen, beoordelen of hij/zij in staat is het voertuig veilig te gebruiken en toezicht houden tijdens gebruik.

Volg deze veiligheidsvoorschriften en richtlijnen om ernstig of dodelijk letsel te voorkomen:

- **Montage door een volwassene vereist.** Verstikkingsgevaar voor kinderen jonger dan 3 jaar; bevat kleine onderdelen. Houd kleine kinderen tijdens montage uit de buurt. Houd plastic zakken uit de buurt van kinderen.
- Na afronding van montage moet u al het beschermende verpakkingsmateriaal en plastic zakken verwijderen en weggooien. Verwijder alle verpakkingsmateriaal en -onderdelen onder het voertuig.
- Om het risico van letsel te beperken, moet een volwassene continu toezicht houden wanneer het voertuig wordt gebruikt.
- De volwassene moet het kind alles uitleggen en beoordelen of hij/zij in staat is het voertuig veilig te gebruiken.
- Zorg dat het kind zijn/haar gezonde verstand gebruikt en het voertuig op een veilige manier gebruikt.
- Het kind moet vóór gebruik van het voertuig goed de werking van de bedieningselementen en de gevaren begrijpen. De gebruiker moet het voertuig ook capabel en vaardig kunnen besturen en de bedieningselementen kunnen bedienen om valpartijen en botsingen te voorkomen die de gebruiker of derden kunnen verwonden.
- **Het kind moet een beschermingsuitrusting dragen:** Draag altijd veiligheidsuitrusting, zoals een helm met goed vastgemaakte kinband, kniebeschermers, elleboogbeschermers, polsbeschermers, handschoenen en schoenen.
- Zorg dat het kind altijd de veiligheidsgordel gebruikt, indien het product hiervan is voorzien, en dat deze goed is vastgemaakt.
- Laat nooit meer dan één (1) persoon op het voertuig.
- **MODELLEN MET ZITJE:** Blijf altijd op het zitje zitten terwijl je dit speelgoed gebruikt. Ga niet op de voetsteunen/spatborden staan. Ga niet op of in het voertuig staan terwijl het beweegt.
- **MODELLEN MET VOET-/SPATBORDREM:** Het spatbord kan na gebruik heet zijn. Niet met de handen aanraken.
- **MODELLEN ZONDER REM:** De eenheid komt langzamerhand tot stilstand door de wrijving van de motor.
- Zelfborgende moeren en andere zelfborgende bevestigingsmiddelen werken mogelijk minder goed wanneer ze opnieuw worden gebruikt.
- Lichaamsdelen zoals handen en benen, evenals haar en kleding kunnen in bewegende onderdelen verstrikt raken. Plaats lichaamsdelen nooit in de buurt van een bewegend onderdeel en draag geen losse kleding tijdens gebruik van het voertuig.
- **Gebruik het voertuig niet op een onveilige manier of met een onveilige snelheid. Voorbeelden zijn onder andere:**
  - Gebruik het voertuig altijd in een veilige, beveiligde omgeving op een vlak, glad, verhard oppervlak.
  - Niet gebruiken in het verkeer.
  - Laat een kind niet op het product rijden in de schemering, 's nachts of bij beperkt zicht.

vervolg >>

WAARSCHUWING – OM ERNSTIG LETEL TE VOORKOMEN - vervolg

NL

- Gebruik het voertuig nooit op rijwegen, in de buurt van motorvoertuigen, of op of in de nabijheid van steile hellingen en traptreden, zwembaden of andere waterpartijen.
- Trek of duw het voertuig niet met een ander voertuig of soortgelijk toestel.
- Sleep niets met het voertuig.
- Rijd niet tegen vaste voorwerpen aan, aangezien de wielen hierdoor vrij kunnen gaan draaien en de motor oververhit kan raken.
- Gebruik het product nooit in de buurt van wegen, water, zwembaden, heuvels, traptreden, randen, hellingen of opritten, natte gebieden, ontvlambare dampen; niet in onverlichte stegen of 's avonds of in het donker gebruiken.
- Gebruik het voertuig niet in onveilige omstandigheden, zoals in/op sneeuw, regen, rulle grond, modder of fijn grind. Dit kan onverwachte gevolgen hebben, zoals kantelen en slippen. Gebruik van het voertuig op rulle grond, modder, zand of fijn grind kan leiden tot beschadiging van de elektronica en de tandwielkast in het voertuig.
- Voorkom overbelasting van het voertuig. Rijd niet in extreem warm weer, aangezien onderdelen oververhit kunnen raken. Zorg dat water en andere vloeistoffen niet in aanraking kunnen komen met de accu of andere elektrische onderdelen.
- Volg alle verkeersregels, met name regels inzake steppen.

- Knoei niet met het elektrische systeem. Dit kan kortsluiting veroorzaken, waardoor de zekering doorslaat of andere schade, met inbegrip van brand, kan ontstaan.
- **BRANDGEVAAR.** Omzeil de zekering niet. Vervang de zekering uitsluitend door een van dezelfde grootte en hetzelfde type als de oorspronkelijke zekering.
- Wanneer het voertuig buiten eigen terrein wordt gebruikt, zijn er nog meer gevaren.
- Gebruik uitsluitend goedgekeurde vervangende onderdelen.
- Controleer voor elk gebruik of het besturingssysteem goed is afgesteld en of alle verbindingscomponenten goed vastzitten en niet kapot zijn.
- Raadpleeg deze montagehandleiding voor de juiste gebruiks- en remtechnieken.
- Houd handen en vingers uit de buurt van wielen en andere bewegende onderdelen om klem- en verstrikkingsgevaar te voorkomen.
- Oplaadbare accu's of batterijen mogen alleen door een volwassene worden opgeladen.

WAARSCHUWING: VOOR ACCU EN OPLADER

De volgende gevaren kunnen tot ernstig of dodelijk letsel leiden voor de gebruiker van het voertuig:

- Laat alleen kinderen van minimaal 8 jaar de batterijlader gebruiken. Geef voldoende instructies zodat het kind de batterijlader op een veilige manier kan gebruiken en leg uit dat het geen speelgoed is en er niet mee gespeeld mag worden.
- Gebruik van een andere accu of oplader dan de meegeleverde oplaadbare accu en oplader, kan leiden tot brand of ontploffing. Gebruik alleen de oplaadbare accu (of een geschikte vervangende accu) en oplader die bij het voertuig worden geleverd.
- Gebruik van de oplaadbare accu en oplader van een ander product kan leiden tot oververhitting, brand of een ontploffing. Gebruik de oplaadbare accu en oplader nooit voor een ander product.
- Ontploffing. Tijdens het opladen ontstaan gassen. Laad de accu op in een goed geventileerde ruimte. Laad de accu niet op in de buurt van een hittebron of brandbare materialen.
- Contact tussen de positieve en negatieve accupolen kan leiden tot brand of ontploffing. Vermijd rechtstreeks contact tussen de polen. Wanneer u de accu of oplader aan de draden oppakt, kan dat de accu beschadigen en brand veroorzaken. Pak de accu altijd bij de behuizing of handgrepen vast.
- De accu mag alleen door volwassenen worden gehanteerd. Vloeistoffen op de accu kunnen brand of elektrische schokken veroorzaken. Houd alle vloeistoffen uit de buurt van de accu en houd de accu droog.
  - Aanraking met of blootstelling aan het loodzuur van een lekkende accu kan ernstig letsel veroorzaken. Neem in geval van aanraking of blootstelling onmiddellijk contact op met uw arts. Als de chemische stof op de huid of in de ogen komt, spoel dan gedurende 15 minuten met koud water. Als de chemische stof is ingeslikt, geef de betreffende persoon dan onmiddellijk water of melk. Geef geen water of melk als de patiënt braakt of minder alert is. Geen braken opwekken.
- Accupolen, klemmen en bijbehorende accessoires bevatten lood en loodverbindingen (zuur). Dit zijn giftige, bijtende chemicaliën waarvan bekend is dat ze kanker en voortplantingsproblemen veroorzaken. Open de accu nooit.
- Knoeien met of wijzigen van het stroomcircuit kan een schok, brand of ontploffing veroorzaken en het systeem onherstelbaar beschadigen. Als de bedrading en het circuit van de oplader blootliggen, kan dat een elektrisch schok veroorzaken. Houd de behuizing van de oplader altijd dicht.
- Water is schadelijk voor de motor, het elektrische systeem en de accu.
- Kinderen moeten worden geïnstrueerd om niet-oplaadbare batterijen niet op te laden vanwege het gevaar van openbarsten.
- Sluit de accu correct aan op de plus- en min-polen.
- Vermijd kortsluiten van de accupolen.
- De gebruikte batterijladers moeten regelmatig worden gecontroleerd op schade, met name het snoer, de stekker, de behuizing en andere onderdelen. In het geval van dergelijke schade mogen ze niet worden gebruikt totdat de schade is hersteld.
- Meng oude en nieuwe batterijen niet.
- Meng alkaline-, gewone (zink-koolstof) of oplaadbare batterijen niet.
- Haal oplaadbare accu's diei niet voor aandrijving dienen vóór het laden uit het product.
- Aanbevolen oplaadtemperatuur: 0 °C tot +45 °C
- Aanbevolen gebruikstemperatuur: -20 °C tot +40 °C
- Model oplader: HS0600800D vervaardigd door XINBAO

Overzicht van de onderdelen

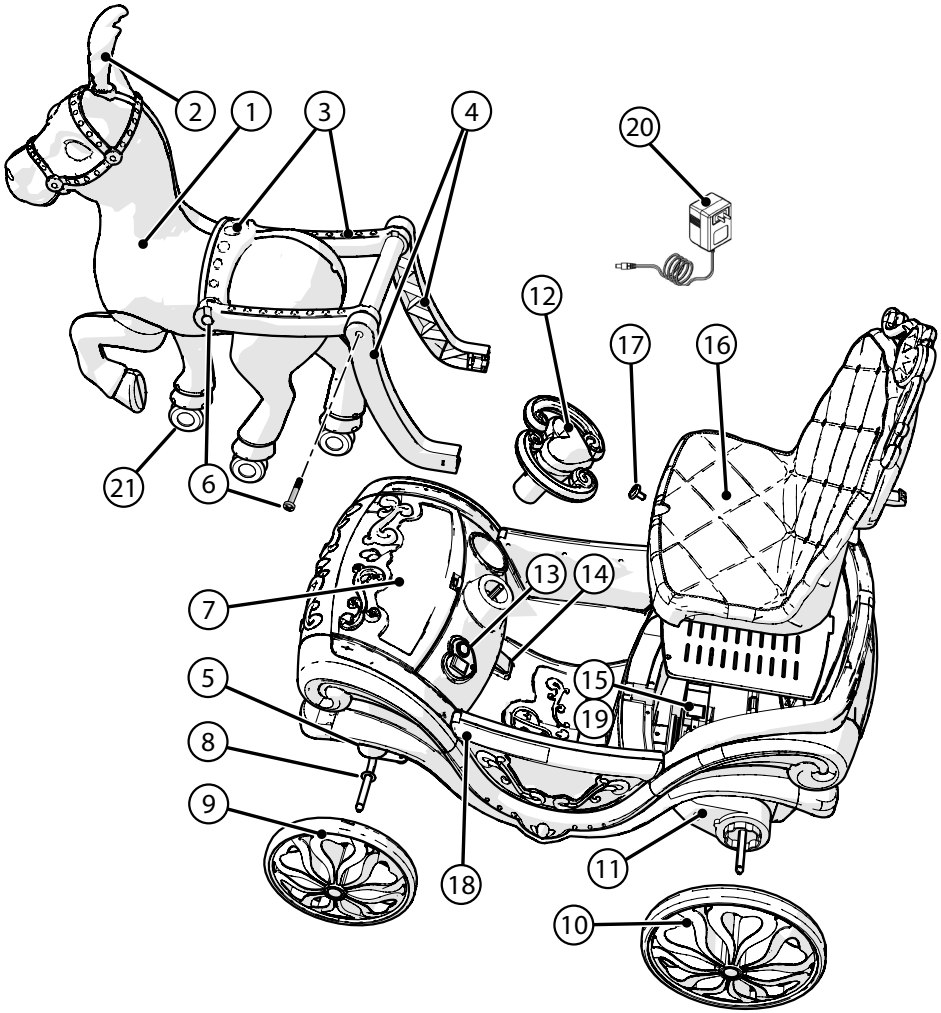

Onderdelenlijst

#	Beschrijving	#	Beschrijving
1	Paard	12	Stuur
2	Hoofdtooi	13	Paneel met startknop en rijrichtingschakelaar
3	Paardentuig	14	Voetpedaal en -schakelaar
4	Twee bomen van paardentuig	15	Accubeugel
5	Frame voor bevestiging van paardentuig	16	Zitting
6	Bouten van paardentuig (x 4)	17	Borgpen voor zitting
7	Deurtje opbergvak met kliksluiting	18	Deurscharnieren
8	Ringen voor as (x 2)	19	Accu
9	Voorwielen (x2)	20	Acculader
10	Achterwielen (x 2)	21	Zwenkwielen (x3)
11	Motor met tandwielkast		

Benodigd Gereedschap

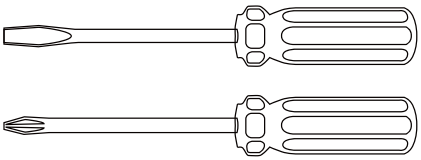

Accuschroevendraaierset

⚠ WAARSCHUWING: Houd kleine onderdelen tijdens montage uit de buurt van kinderen.

- Rond de montage van dit product af voordat u de doos en verpakkingsmaterialen weggooit. Zo voorkomt u dat u onderdelen van het product per ongeluk weggooit.
- De ouders of voogden moeten de inbegrepen werktuigen bewaren voor eventueel later gebruik op een plek waar het kind niet bij kan. Werktuigen zijn geen speelgoed.

DRAAG ALTIJD EEN HELM WANNEER JE OP DIT PRODUCT RIJDT!

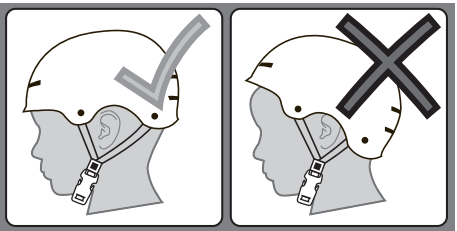

Lees altijd de gebruiksaanwijzingen voor de helm om te controleren of deze goed past en goed aan het hoofd is bevestigd volgens de aanwijzingen voor het afstellen van de helm.

Achterwielen monteren

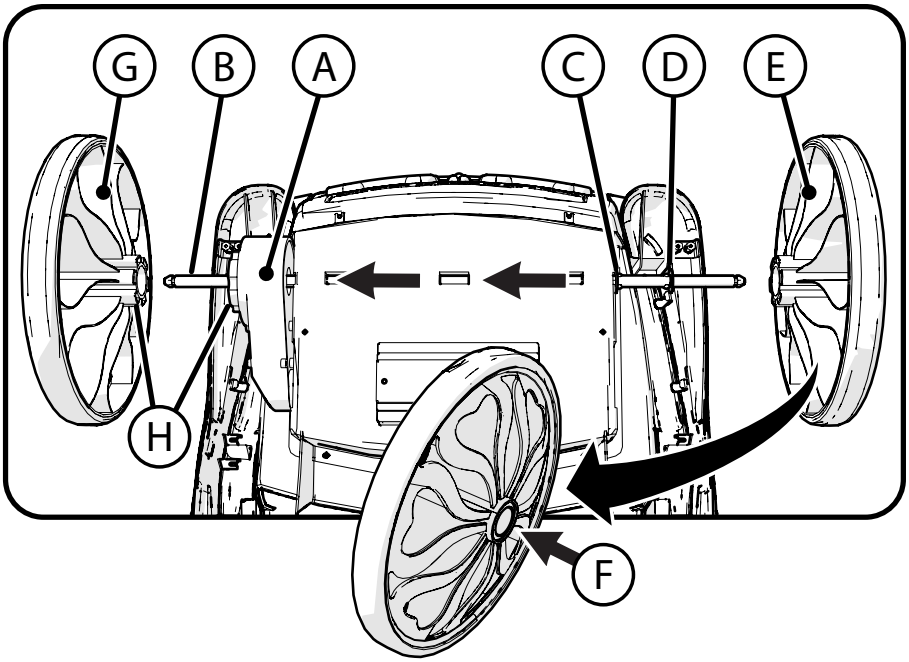

STAPPEN (KEER HET PRODUCT ONDERSTEBOVEN):

OPMERKING: De achterwielen zijn de twee grotere wielen met tandwielen Ⓗ.

1. **OPMERKING:** De as en motor zijn wellicht al gemonteerd in de fabriek. Zorg dat de ringen zijn aangebracht voordat u met de montage begint.
2. Indien NIET gemonteerd: Plaats de motor Ⓐ zo dat de as Ⓑ er helemaal door zit vanaf de rechterkant.
3. Zorg dat de ring Ⓒ helemaal tegen de basis van de koets zit.
4. Zorg dat de tweede ring Ⓓ helemaal tegen de asblokkering zit (zoals weergegeven).
5. Plaats een groot achterwiel Ⓔ helemaal op de as tot het in de vergrendelde stand KLIKT. Druk indien nodig op de vergrendelingsknop Ⓕ bij het monteren.
6. Zet het rijwiel Ⓖ op de as zodat de tandwielen Ⓗ op één lijn liggen.
7. Druk het rijwiel helemaal in de motor Ⓐ tot het in de vergrendelde stand KLIKT. Druk indien nodig op de vergrendelingsknop Ⓕ bij het monteren.

⚠ **WAARSCHUWING:** Trek zachtjes aan de wielen om te controleren of ze zijn vergrendeld.

Voorwielen monteren

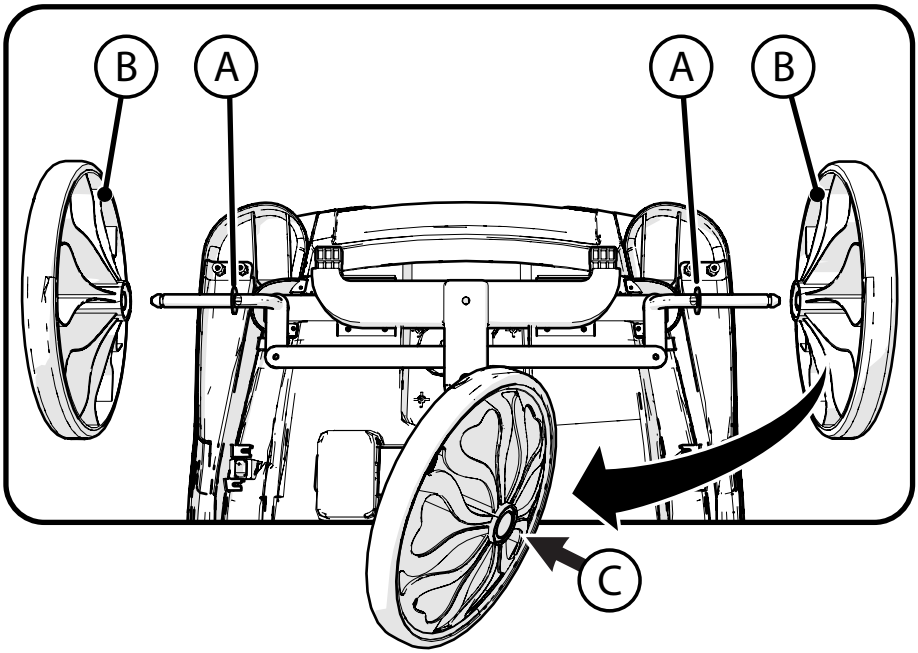

STAPPEN (KEER HET PRODUCT ONDERSTEBOVEN):

OPMERKING: De voorwielen zijn de twee *kleinere wielen*.

1. Zorg dat de ringen Ⓐ op de assen zitten, zoals weergegeven.
2. Monteer elk wiel Ⓑ helemaal op de as tot het op zijn plaats KLIKT. Druk indien nodig op de vergrendelingsknop Ⓒ bij het monteren.
3. Herhaal deze stappen aan de andere kant.

⚠ **WAARSCHUWING:** Trek zachtjes aan de wielen om te controleren of ze zijn vergrendeld.

⚠ **LET OP:**

De wielen kunnen sporen nalaten op sommige types van vloerbedekking.
Gebruiken onder toezicht.

Stuur monteren

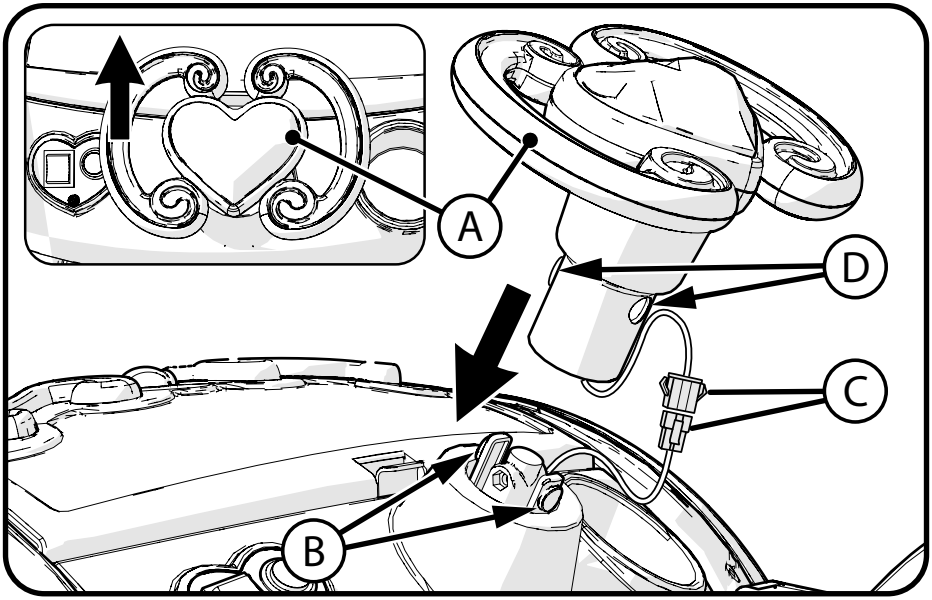

STAPPEN:

1. Plaats het stuur Ⓐ NAAR VOREN GERICHT over de vergrendellipjes Ⓑ.
2. Sluit de aansluitstekkers Ⓒ stevig helemaal op elkaar aan. Steek de stekker en uitstekende draad in de basis van de koets en het stuur.
3. Druk het stuur naar beneden over de vergrendellipjes Ⓑ tot de vergrendelingsknoppen Ⓓ in de vergrendelde stand KLIKKEN.

⚠ **WAARSCHUWING:** Trek zachtjes aan het stuur en draai het heen en weer om te controleren of het is vergrendeld.

Accu aansluiten en zitting monteren

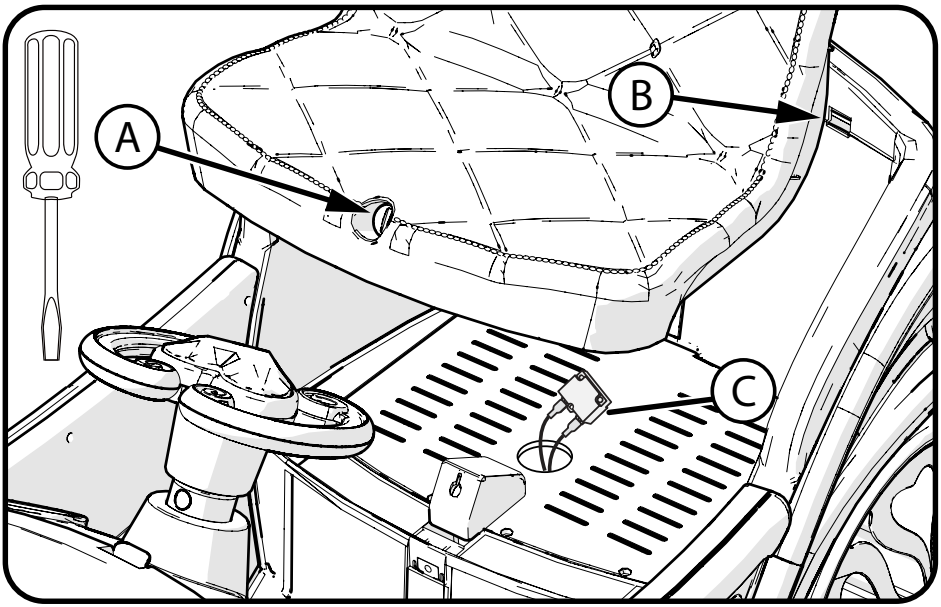

STAPPEN:

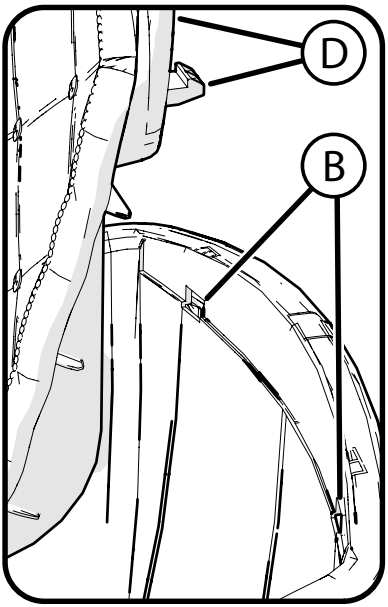

1. Indien de zitting al is aangebracht, draait u de vergrendelingsknop Ⓐ linksom om de zitting te verwijderen.
2. Til de voorzijde van de zitting OMHOOG en beweeg deze vooruit zodat de zitting weer uit de sleuven komt Ⓑ.
3. Sluit de aansluitstekkers Ⓒ stevig helemaal op elkaar aan en steek de stekkers en draad in de sleuf.
4. Monteer de zitting door deze naar achteren te kantelen en de lipjes Ⓓ in de sleuven Ⓑ te plaatsen.
5. Laat de voorzijde van de zitting zakken en draai de vergrendelingsknop Ⓐ rechtsom om de zitting te vergrendelen. Draai de vergrendelingsknop niet te strak aan – dit kan de vergrendeling beschadigen.

Paard bevestigen

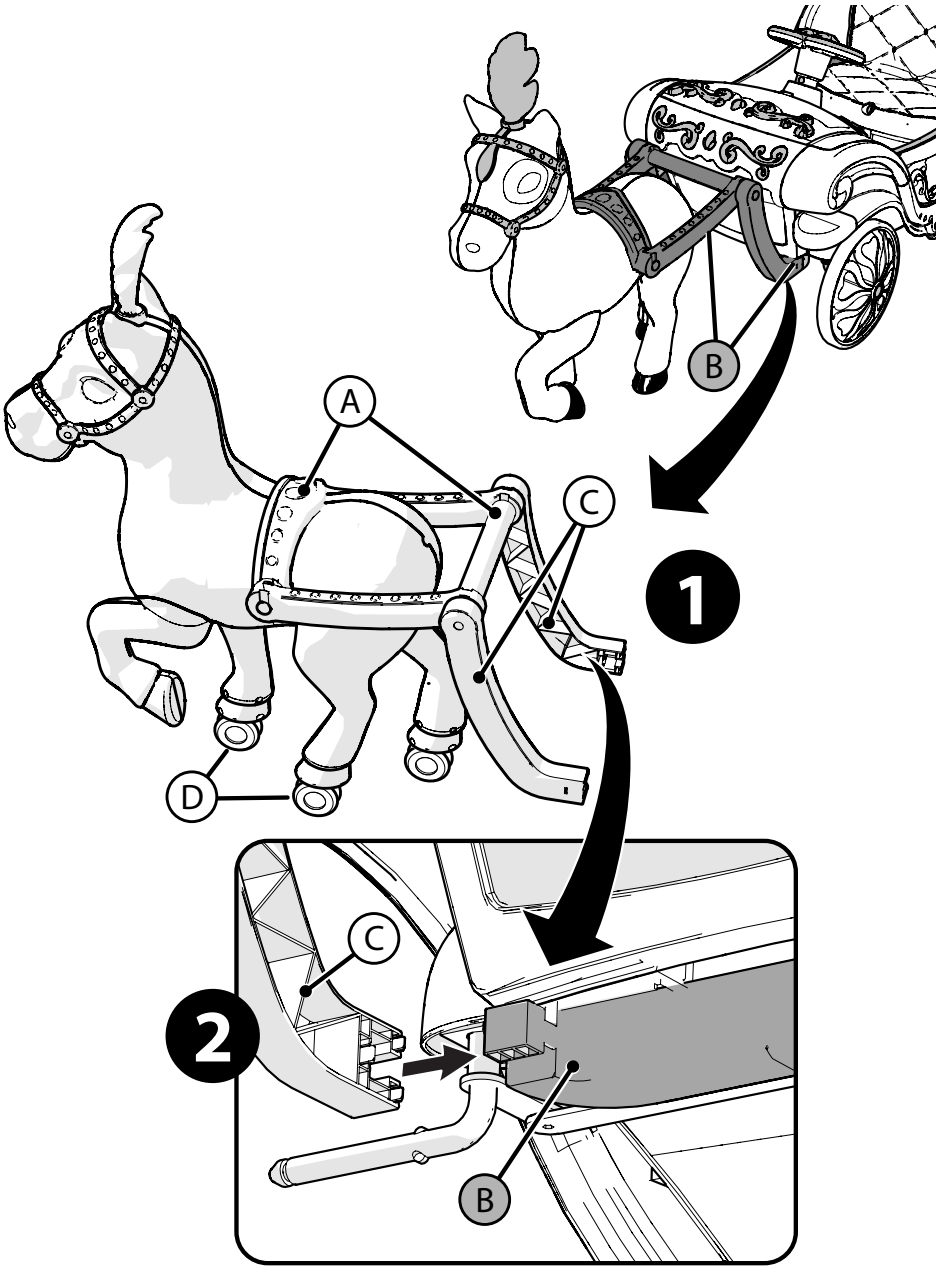

Paard bevestigen

OPMERKING: schakel het apparaat aan elke zijde voor een gemakkelijkere draadbundel installatie.

STAPPEN:

AANZICHT ❶

1. Klap het paardentuig Ⓐ uit, zoals weergegeven.

AANZICHT ❷

2. Plaats het paard voor de koets zodat de bomen Ⓒ van het paardentuig op één lijn liggen met de bijbehorende opnamepunten Ⓑ.
3. KLIK elke boom stevig vast.

OPMERKING: Het is mogelijk dat de zwenkwielen Ⓓ niet gelijkmatig op de grond rusten. Dit is normaal.

⚠ WAARSCHUWING:

- Ga niet op het paard zitten of rijden.
- Plaats geen voorwerpen of poppen op het paard.
- Rijd niet over stoepranden of andere voorwerpen met het paard.
- Rijd niet op gras met het paard.
- Gebruik dit product alleen op een hard oppervlak.

Zie de overige waarschuwingen in het begin van deze handleiding.

Accu laden

BELANGRIJK! Voordat u het voertuig voor de eerste keer gebruikt, moet de accu minimaal **8 tot 12 uur**, en niet langer dan **20 uur**, worden opgeladen. Wanneer de accu leeg is, laadt u deze **8 tot 12 uur,** en niet langer dan **20 uur** op.

BELANGRIJK!

Controleer de accu en oplader (snoer, connector) vóór het opladen op slijtage en schade. Laad de accu niet op in geval van schade. Alleen vervangen door hetzelfde type met dezelfde spanning als de oplaadbare accu en oplader die door de fabrikant zijn geleverd.

- Gebruik alleen de oplaadbare accu (of een gelijkwaardige vervangende accu) en oplader die bij uw voertuig worden geleverd.
- Schakel het product na gebruik altijd uit en laad de accu op.
- De accu moet worden opgeladen wanneer deze leeg is; bij sporadisch gebruik eenmaal per maand opladen. Als de accu niet volgens de aanwijzingen wordt opgeladen, kan dat permanente schade aan de accu veroorzaken en komt de garantie te vervallen.

STAPPEN:

1. Zet het product UIT met de aan-/uitschakelaar.
2. Zoek de laadpoort Ⓐ op.
3. Steek het stekkertje van de oplader in de laadpoort van het product.
4. Sluit de oplader op een stopcontact aan Ⓑ.
5. Wanneer de accu volledig is opgeladen, koppelt u de oplader los van het stopcontact en van de oplaadpoort.

OPMERKING: De oplader kan voelen warm tijdens het opladen. Als uitzonderlijk warm, loskoppelen en vervangen.

OPMERKING: Dit product is opladen: opladen, alle functies worden uitgeschakeld.

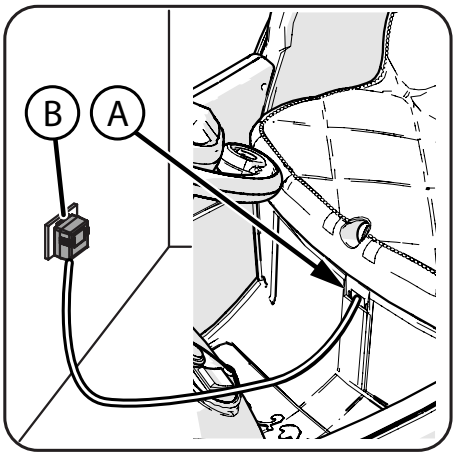

Bediening

- Druk op de startknop Ⓐ om het product aan te zetten.
- Druk op de schakelaar voor vooruit/achteruit Ⓑ om een rijrichting te kiezen.
- Trap op de voetschakelaar Ⓒ om het voertuig in de gewenste richting te bewegen.
- Druk op de schakelaar in het stuur Ⓓ voor geluids- en/of lichtfuncties.

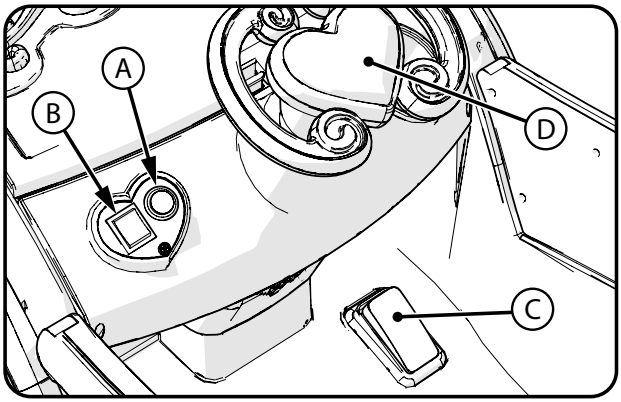

De deuren

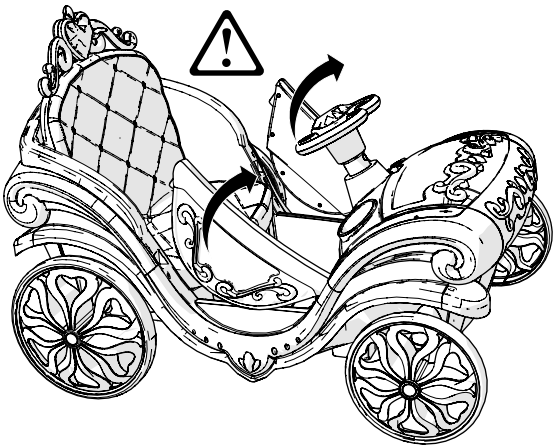

⚠ WAARSCHUWING!

Deuren swing tot open!

Onderhoud, reparatie en service

ALGEMEEN: Controleer het voertuig vóór gebruik altijd op schade en ontbrekende of sterk versleten onderdelen. Staak het gebruik als enig deel van het product niet naar behoren werkt.

- Controleer vóór gebruik of de bevestigingsmiddelen goed vastzitten. Vervang beschadigde bevestigingsmiddelen.
- Inspecteer het product vaak. Als u nalaat het product te inspecteren en de nodige reparaties of afstellingen uit te voeren, kan dat letsel veroorzaken bij de bestuurder en/of anderen. Controleer of alle onderdelen correct zijn gemonteerd en afgesteld, zoals beschreven in deze handleiding en eventuele 'speciale instructies'.
- Vervang beschadigde, ontbrekende of sterk versleten onderdelen onmiddellijk.
- Controleer of alle bevestigingsmiddelen correct zijn vastgezet, zoals beschreven in deze handleiding en eventuele 'speciale instructies'. Onderdelen die niet goed vastzitten, kunnen zoek raken of mogelijk niet goed werken. Onderdelen die te strak zijn vastgezet, kunnen beschadigd raken. Zorg dat eventuele vervangende bevestigingsmiddelen van de juiste maat en het juiste type zijn.
- Controleer of de wielen stevig vastzitten:

OPMERKING: Als het aandrijfwiel niet stevig vastzit, grijpen de tandwielen niet goed in elkaar en werkt het voertuig niet.

- Controleer vóór gebruik of de beugel van de accu stevig op zijn plaats zit.
- Langdurige blootstelling aan UV-stralen, regen en het weer kan de materialen van de behuizing beschadigen. Bewaar het voertuig binnen wanneer het niet wordt gebruikt. Houd het uit de buurt van hittebronnen, zoals een fornuis of kachel.
- Houd het product schoon en vrij van vuil, stof en water. Hierdoor blijft het product langer bruikbaar.
- Maak de buitenkant van het voertuig schoon met een zachte, droge doek. Gebruik een wasvrije houtreiniger om kunststof onderdelen weer te laten glanzen. Reinig het voertuig niet met autowas, schuurmiddelen of water en zeep.

OPMERKING: Als de aanwijzingen in deze handleiding of eventuele 'speciale instructies' voor u niet toereikend zijn, neem dan contact op met de klantenservice.

LET OP: Zelfborgende moeren en andere zelfborgende middelen kunnen minder doeltreffend worden bij hergebruik.

Accu vervangen

VOLG DEZE STAPPEN ALS DE ACCU AAN VERVANGING TOE IS:

1. Verwijder het zitje Ⓐ.
2. Verwijder de klep van het accuvak Ⓑ en de schroeven.
3. Koppel de accuaansluitingen Ⓒ los.
4. Verwijder de bevestigingsbeugel en schroeven Ⓓ.
5. Til de accu Ⓔ voorzichtig op.
   - Afhankelijk van de staat van de accu (bijv. lekkage), moet u eventueel beschermende rubberen handschoenen aantrekken voordat u de accu verwijdert.
   - Til de accu niet op aan de aansluitingen of kabels.
6. Plaats de lege accu in een plastic zak.

OPMERKING: Vervangende accu's zijn verkrijgbaar bij de meeste accuwinkels. Noteer het accuformaat en -type (te vinden op de accu).

7. Plaats de vervangende accu en monteer de bevestigingsbeugel en schroeven Ⓓ.
8. Sluit de aansluitingen weer op de accu aan (rood hoort bij rood en zwart bij zwart Ⓒ).
9. Bevestig de klep van het accuvak Ⓑ en de schroeven weer.
10. Monteer de zitting door deze naar achteren te kantelen en de lipjes in de sleuven achterop te plaatsen.
11. Laat de voorzijde van de zitting zakken en draai de vergrendelingsknop rechtsom om de zitting te vergrendelen. Draai de vergrendelingsknop niet te strak aan – dit kan de vergrendeling beschadigen.

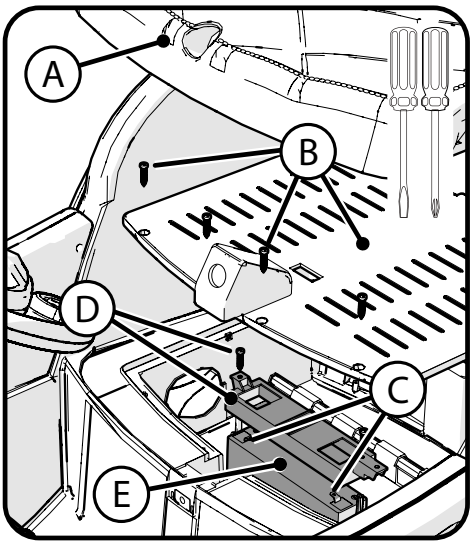

Accu bewaren en afvoeren

De accu moet worden opgeladen wanneer deze leeg is; bij sporadisch gebruik eenmaal per maand opladen. Als de accu niet volgens de aanwijzingen wordt opgeladen, kan dat permanente schade aan de accu veroorzaken en komt de garantie te vervallen.

Volg deze richtlijnen als de accu wordt verwijderd:

- Bewaar de accu niet bij extreem hoge of lage temperaturen.
- Veeg de accu vóór opslag met een droge doek schoon. Was die doek gescheiden van ander wasgoed.

ACCU AFVOEREN:

- De afgedichte loodzuuraccu moet op een milieuvriendelijke manier worden gerecycled of afgevoerd.
- Werp de accu niet in een vuur. De accu kan ontploffen of zuur lekken.
- Gooi de accu niet bij het huishoudelijk afval. Het is wettelijk verboden om afgedichte loodzuuraccu's bij het huishoudelijk afval te doen en/of af te voeren naar een vuilverbranding of vuilnisbelt.
- Lever afgedankte accu's in bij een officieel goedgekeurde kringloopvoorziening, zoals een plaatselijke verkoper van accu's voor auto's (raadpleeg de plaatselijke voorschriften inzake het afvoeren van accu's).

Accu aandrijfmotor

Alleen een volwassene die de veiligheidswaarschuwingen heeft gelezen en begrepen, mag de accu hanteren en opladen. Als u de veiligheidswaarschuwingen niet volledig in acht neemt, kan dat leiden tot ernstig of dodelijk letsel.

Zekering van de accu (indien aanwezig)

Het circuit van de aandrijfmotor is voorzien van een thermische zekering die automatisch wordt geactiveerd en het voertuig uitschakelt als de motor, het elektrische systeem of de accu overbelast wordt. Na korte tijd wordt de zekering gereset en de stroom weer ingeschakeld. Als de thermische zekering bij normaal gebruik herhaaldelijk doorslaat, moet het voertuig wellicht worden gerepareerd.

⚠ WAARSCHUWING: BRANDGEVAAR – OMZEIL DE ZEKERING NIET. Dit kan het elektrische systeem overbelasten en beschadigen.

Informatie over radiofrequentie (indien van toepassing)

⚠ LET OP: De bevoegdheid van de gebruiker om het product te gebruiken kan vervallen in geval van veranderingen of wijzigingen aan dit product die niet uitdrukkelijk zijn goedgekeurd door de partij die verantwoordelijk is voor de naleving.
Dit apparaat voldoet aan deel 15 van de FCC-regels. De werking van dit apparaat moet voldoen aan de twee volgende voorwaarden:
(1) dit apparaat mag geen schadelijke interferentie veroorzaken; en
(**2**) dit apparaat moet alle ontvangen interferentie accepteren, inclusief interferentie die ongewenste werking van het apparaat kan veroorzaken.
OPMERKING: Deze apparatuur is getest en voldoet aan de grenswaarden voor digitale toestellen van klasse B conform deel 15 van de FCC-regels. Deze grenswaarden zijn bedoeld om redelijke bescherming te bieden tegen schadelijke interferentie in de woonomgeving. Dit apparaat genereert en gebruikt radiogolven en kan mogelijk radiogolven uitzenden die communicatie via radiogolven kunnen verstoren wanneer dit apparaat niet wordt geïnstalleerd en gebruikt volgens de instructies.
Er is echter geen garantie dat in een bepaalde installatie geen interferentie zal optreden.
Als deze apparatuur schadelijke interferentie veroorzaakt met draadloze communicatie- en televisieapparatuur (vast te stellen door de apparatuur aan en uit te zetten), wordt de gebruiker verzocht de interferentie te verhelpen met een of meer van de volgende maatregelen:

- Verdraai of verplaats de ontvangstantenne.
- Vergroot de afstand tussen de apparatuur en ontvanger.
- Sluit de apparatuur aan op een stopcontact van een andere groep dan die waarop de ontvanger is aangesloten.
- Raadpleeg de dealer of een ervaren radio-/televisietechnicus voor hulp.

Probleemoplossing

Hier volgen voorbeelden van potentiële problemen. Lees deze handleiding en de probleemoplossing stabel helemaal door voordat u belt. Mocht u alsnog hulp nodig hebben bij het oplossen van het probleem, neem dan contact op met de klantenservice.

OPMERKING: Het voertuig moet helemaal zijn opgeladen en zijn uitgeschakeld voordat u het probleem gaat oplossen.

Probleem	Mogelijke oorzaak	Oplossing
Voertuig werkt niet	De bedrading van de accu zit niet of niet goed vast	Sluit de bedrading van de accu aan volgens de aanwijzingen voor montage. Controleer of de accuconnectors stevig op elkaar zijn aangesloten. Als de bedrading rond de motor los zit, bel dan de klantenservice.
	Accu bijna leeg	Laad de accu op (zie Accu: Oplaadtijd en -interval)
	De oplader van de accu is nog aangesloten	Koppel de oplader los van de accu en haal de stekker uit het stopcontact
	De thermische zekering is doorgeslagen	Geef de zekering de kans om te resetten
	De accu is leeg	Vervang de accu (zie Accu: Vervangen en afvoeren)
	Elektrische systeem of motor is beschadigd	Bel de klantenservice.
Het voertuig rijdt niet lang of is traag	De accu is onvoldoende opgeladen	Controleer of de accuconnectors tijdens het opladen stevig op elkaar zijn aangesloten (zie Accu: Oplaadtijd en -tussenpoos)
	De accu is oud en kan niet helemaal opgeladen worden	Vervang de accu (zie Accu: Vervangen en afvoeren)
	Het voertuig is overbelast	Plaats minder gewicht op het voertuig (zie de gebruikerseisen en veiligheidswaarschuwingen)
	Het voertuig wordt onder zware omstandigheden gebruikt	Vermijd gebruik van het voertuig onder zware omstandigheden (zie de gebruikerseisen en veiligheidswaarschuwingen)
Het voertuig maakt tijdens gebruik veel lawaai	De ketting is droog (modellen met een ketting)	Smeer de ketting met lichte olie.
De motor of tandwielkast maakt een hard knarsend of klikkend geluid.	De motor of tandwielen zijn beschadigd	Bel de klantenservice.
	De achterwielaandrijving is niet helemaal ingeschakeld	Controleer of aandrijfwiel en motor goed in elkaar grijpen.

Probleemoplossing - vervolg

Probleem	Mogelijke oorzaak	Oplossing
De accu wordt niet opgeladen	De connector of adapterconnector van de accu zit los	Controleer of de accuconnectors stevig op elkaar zijn aangesloten.
	De oplader werkt niet	Controleer of de oplader van de accu op een werkend stopcontact is aangesloten
	De accu is leeg	Vervang de accu.
De oplader voelt tijdens het opladen warm aan	Dit is normaal en geen reden tot bezorgdheid	Koppel de oplader los en vervang hem als hij erg heet wordt.

VOORDAT U DE ONDERSTEUNING BELT:

1. Wat is het model en de datumcode?
2. Wanneer is het product gekocht?
3. Heeft het product enige tijd gewerkt of werkt het al sinds de aankoop niet?
   - Ja: wanneer werkte het product dan voor het laatst goed?
   - Nee: zijn de draden van de accu aangesloten?
4. Hoe lang is de accu opgeladen?
5. Is de oplader op het product aangesloten wanneer u dit probeert te gebruiken?
   - (Het product werkt niet wanneer de oplader is aangesloten.)
6. Gaan er lichtjes of geluidssignalen aan wanneer u het product inschakelt?
   - Ja: gaan de lichtjes en geluidssignalen uit wanneer u op de startknop drukt?
7. Start de elektrische motor wanneer u op de startknop drukt?
   - Ja: hebt u gecontroleerd of het juiste aandrijfwiel is gemonteerd?
   - Ja: draait het binnenwerk in de tandwielkast?

Beperkte garantie - NL

Algemeen:
Specificaties van een onderdeel of model kunnen zonder kennisgeving worden gewijzigd.

Deze beperkte garantie is de enige garantie voor het product. ALLE ANDERE GARANTIES DAN HIERIN VERMELD WORDEN AFGEWEZEN, MET INBEGRIP VAN GARANTIES VAN VERKOOPBAARHEID EN GESCHIKTHEID VOOR EEN BEPAALD DOEL, VOOR ZOVER WETTELIJK TOEGESTAAN. ENIGE AANSPRAKELIJKHEID VOOR INCIDENTELE, AANVULLENDE, SPECIALE OF GEVOLGSCHADE WORDT UITDRUKKELIJK AFGEWEZEN, VOOR ZOVER WETTELIJK TOEGESTAAN.

De enige toepassingen voor dit product zijn de toepassingen die in deze handleiding worden beschreven.
Registratie van de garantie is niet vereist.
De beperkte garantie is alleen geldig voor de oorspronkelijke koper en kan niet aan iemand anders worden overgedragen.

Wat valt onder deze beperkte garantie?
Deze beperkte garantie dekt materiaal- en fabricagefouten in alle onderdelen van het product, met uitzondering van de hieronder vermelde uitgesloten onderdelen.

Hoe zorgt u dat de beperkte garantie van kracht blijft?
Deze beperkte garantie blijft alleen in de volgende gevallen van kracht:

- Het product is volledig en correct gemonteerd.
- Het product wordt onder normale omstandigheden en voor het beoogde doel gebruikt (zie het volgende deel voor uitgesloten activiteiten).
- Het nodige onderhoud en de nodige afstellingen zijn verricht aan het product.
- Het product wordt uitsluitend voor algemene vervoers- en recreatiedoeleinden gebruikt.

Wat valt niet onder deze beperkte garantie?
Dit product is uitsluitend ontworpen voor recreatief gebruik. De beperkte garantie dekt het volgende niet: normale slijtage, normale artikelen voor onderhoud, en schade, defecten of verlies als gevolg van onjuist(e) montage, onderhoud, afstelling, opslag of gebruik van het product. Deze beperkte garantie geldt niet voor toekomstige prestaties.

Deze beperkte garantie vervalt als het product ooit:

- voor een wedstrijd wordt gebruikt;
- wordt gebruikt om te stunten of springen, of voor acrobatiek of soortgelijke activiteiten;
- op enige manier wordt gewijzigd;
- wordt aangepast met een extra motor;
- met meerdere personen tegelijk wordt bereden;
- wordt verhuurd, verkocht of weggegeven;
- wordt gebruikt op een manier die in strijd is met de aanwijzingen en waarschuwingen in deze gebruikshandleiding.

Wat doet de fabrikant?
De fabrikant is volgens deze beperkte garantie uitsluitend verplicht tot vervanging en/of reparatie, naar eigen keuze, van gedekte materiaal- of fabricagefouten.

Hoe krijgt u service?
Neem contact op met de klantenservice.

- Raadpleeg de contactgegevens op de bijgesloten lijst.

Welke rechten hebt u?
Deze beperkte garantie verleent u specifieke wettelijke rechten. Afhankelijk van uw locatie hebt u mogelijk nog andere rechten.

Hoe lang is deze beperkte garantie geldig?

- Wanneer de term 'levenslang' in deze beperkte garantie wordt gebruikt, betekent dat zolang als de oorspronkelijke consument het product bezit.
- Accu: 90 dagen
- Elektronica: 90 dagen
- Alle overige onderdelen: 6 maanden
- Alle onderdelen zijn onderworpen aan de voorwaarden van deze garantie.

HUFFY

DE

Akkuangetriebenes Fahrzeug

Bedienungsanleitung

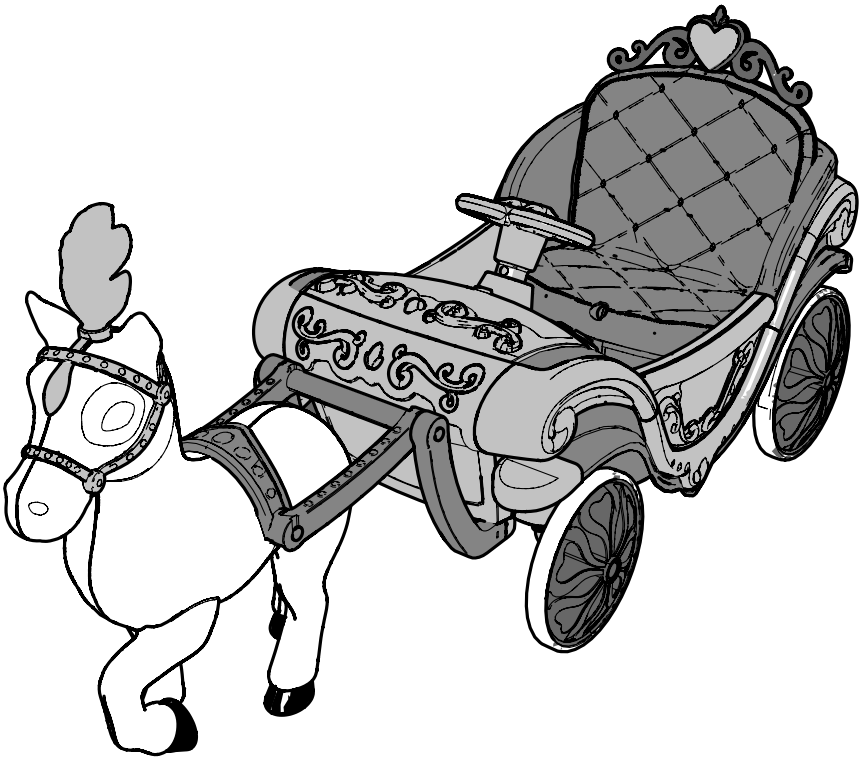

Diese Anleitung enthält wichtige Informationen für Zusammenbau, Betrieb und Wartung dieses Produkts und zur Sicherheit.
Diese Anleitung ist vor Inbetriebnahme dieses Produkts sorgfältig und vollständig durchzulesen.
Bewahren Sie diese Anleitung zum späteren Nachschlagen auf.

Beim Gebrauch dieses Produkts sind stets ein zugelassener Helm und die entsprechende Sicherheitsausrüstung zu tragen.

Sicherheits- und Warnhinweise 90-93

Zusammenbau und Teile 94-101

Betrieb und Laden des Akkus 102-103

Wartung und Service 104-107
• Allgemeine Informationen, Aufbewahrung, Austausch und Entsorgung des Akkus

Fehlersuche 108-109

Garantie 110

⚠ WARNUNG!

- **ERSTICKUNGSGEFAHR**
- Kleine Teile – Zusammenbau nur durch Erwachsene
- Zur Reduzierung des Verletzungsrisikos ist eine Beaufsichtigung durch Erwachsene erforderlich.
- Das Fahrzeug keinesfalls auf öffentlichen Straßen, in der Nähe von Kraftfahrzeugen, auf oder in der Nähe von steilen Hängen oder Treppen, Schwimmbecken oder Gewässern verwenden; stets Schuhe tragen.
- Der Benutzer muss **3 bis 7 Jahre** alt sein und darf nicht mehr als **30 kg wiegen.**
- Keinesfalls mehr als **1** Fahrer zulassen.
- **WARNUNG -** Schutzausrüstung sollte getragen werden. Nicht im Straßenverkehr verwenden. Maximal 30 kg.

WICHTIG! Vor dem erstmaligen Gebrauch des Produkts muss der Akku mindestens **8 bis 12** Stunden, aber nicht länger als **20** Stunden geladen werden. Handhabung, Laden oder Wiederaufladen des Akkus ist nur erwachsenen Personen zu gestatten, welche die sicherheitsrelevanten Warnhinweise gelesen und verstanden haben (siehe Abschnitt **Betrieb**).

⚠ WARNUNG: SO VERMEIDEN SIE SCHWERE VERLETZUNGEN

Es folgen einige grundlegende, auf dem gesunden Menschenverstand beruhende Fahrpraktiken, die Sie Ihrem Kind und anderen, die das Fahrzeug benutzen könnten, laut vorlesen sollten.

Der jeweilige Erwachsene ist dafür verantwortlich, das Kind einzuweisen und festzustellen, ob es die notwendige Reife hat, um das Fahrzeug zu bedienen. Außerdem muss ein Erwachsener den Gebrauch des Fahrzeugs beaufsichtigen.

Beachten Sie die folgenden Sicherheitsregeln und -richtlinien, um schwere oder tödliche Verletzungen zu vermeiden.

- **Zusammenbau nur durch Erwachsene.** Erstickungsgefahr bei Kindern unter drei Jahren – enthält kleine Teile. Kinder beim Zusammenbau fernhalten. Kunststoffbeutel vom Kind fernhalten.
- Nach Abschluss des Zusammenbaus das gesamte Transportschutzmaterial und alle Kunststoffbeutel entfernen und entsorgen. Das gesamte Verpackungsmaterial und alle Teile aus dem Bereich unter der Karosserie entfernen.
- Zur Reduzierung des Verletzungsrisikos ist während des Gebrauchs dieses Fahrzeugs eine **fortlaufende Beaufsichtigung durch Erwachsene erforderlich.**
- Der jeweilige Erwachsene ist dafür verantwortlich, das Kind einzuweisen und festzustellen, ob es in der Lage ist, das Fahrzeug sicher zu bedienen.
- Sicherstellen, dass das Kind beim Gebrauch des Fahrzeugs auf seinen gesunden Menschenverstand vertraut und angemessene Sicherheitspraktiken anwendet.
- Vor Gebrauch des Fahrzeugs muss sich das Kind mit allen Bedienelementen auskennen und sich über potenzielle Sicherheitsprobleme im Klaren sein. Der Benutzer muss zudem über die Fähigkeiten und das nötige Geschick verfügen, um das Fahrzeug zu führen, mit seinen Bedienelementen zu hantieren und Stürze und Zusammenstöße zu vermeiden, die zu Verletzungen des Benutzers und anderer Personen führen können.
- **Es ist eine passende Schutzausrüstung zu tragen:** Tragen Sie immer Sicherheitsausrüstung wie einen Helm mit sicher befestigtem Kinnriemen, Knieschützer, Ellbogenschützer, Handgelenkschützer, Handschuhe und Schuhe.
- Wenn das Fahrzeug mit einem Sicherheitsgurt ausgerüstet ist, muss das Kind diesen vorschriftsmäßig anlegen und sicher befestigen.
- Keinesfalls mehr als einen (1) Fahrer zulassen.
- **MODELLE MIT FAHRERSITZ:** Beim Gebrauch des Fahrzeugs stets auf dem vorgesehenen Sitz Platz nehmen. Nicht auf den Seitenbrettern stehen. Nicht auf oder in einem in Bewegung befindlichen Fahrzeug stehen.
- **MODELLE MIT FUSS-/SCHUTZBLECHBREMSE:** Das Schutzblech kann nach dem Gebrauch heiß werden. Nicht mit der Hand berühren.
- **MODELLE OHNE BREMSE:** Die Reibungskraft des Motors bewirkt ein allmähliches Anhalten des Fahrzeugs.
- Selbstsichernde Muttern und andere selbstsichernde Befestigungsteile büßen bei einer Wiederverwendung evtl. an Effektivität ein.
- Körperteile wie Hände, Beine und Haare sowie Kleidungsstücke können sich in bewegten Teilen verfangen. Während des Gebrauchs des Fahrzeugs keinesfalls Teile des Körpers in die Nähe bewegter Teile geraten lassen oder lose Kleidung tragen.
- **Das Fahrzeug nicht auf sicherheitsgefährdende Weise oder mit unsicheren Geschwindigkeiten betreiben. Hierzu einige Beispiele:**
  - Das Fahrzeug stets in einer sicheren, geschützten Umgebung und nur auf ebenen, glatt asphaltierten Oberflächen verwenden.

Fortsetzung

WARNUNG: SO VERMEIDEN SIE SCHWERE VERLETZUNGEN -Fortsetzung

- Nicht im Straßenverkehr verwenden.
- Erlauben Sie Kindern nicht, in der Dämmerung, nachts oder bei eingeschränkter Sicht mit dem Produkt zu fahren.
- Das Fahrzeug keinesfalls auf öffentlichen Straßen, in der Nähe von Kraftfahrzeugen, auf oder in der Nähe von steilen Hängen oder Treppen, Schwimmbecken oder Gewässern verwenden.
- Das Fahrzeug nicht mit einem anderen Fahrzeug oder ähnlichen Gerät ziehen oder schieben.
- Das Fahrzeug nicht zum Abschleppen irgendwelcher Objekte verwenden.
- Nicht in stationäre Gegenstände hineinfahren, was ein Durchdrehen der Räder und ein Überhitzen des Motors bewirken kann.
- Das Produkt nicht in der Nähe von Straßen, Gewässern, Schwimmbecken, Steigungen, Treppen, Gefällen, geneigten Flächen oder Einfahrten, nassen Bereichen, entflammbaren Dämpfen, in Gassen, nachts oder bei Dunkelheit verwenden.
- Das Fahrzeug nicht unter sicherheitsgefährdenden Bedingungen wie Schnee, Regen, losem Schmutz, Schlamm, Sand oder Feinkies verwenden. Das kann unvorhersehbare Folgen wie ein Umkippen oder Ins-Rutschen-Kommen des Fahrzeugs haben. Bei Gebrauch des Fahrzeugs auf losem Schmutz, in Schlamm, Sand oder Feinkies können elektronische Teile und das Getriebe im Innern des Fahrzeugs beschädigt werden.
- Das Fahrzeug nicht überladen. Nicht bei sehr warmer Witterung fahren, da einzelne Komponenten sich überhitzen können. Wasser oder andere Flüssigkeiten dürfen nicht mit dem Akku oder anderen elektrischen Komponenten in Kontakt kommen.
- Alle örtlichen Verkehrsregeln sowie Gesetze und Vorschriften für das Fahren von Motorrollern beachten.

- Keine Manipulationen an der elektrischen Anlage vornehmen. Dies kann einen Kurzschluss verursachen, eine Sicherung auslösen oder andere Schäden, u. a. einen Brand, zur Folge haben.
- **BRANDGEFAHR.** Die Sicherung nicht außer Kraft setzen. Nur mit einer Sicherung derselben Größe und vom selben Typ ersetzen.
- Mit dem Gebrauch des Fahrzeugs in öffentlichen Bereichen sind zusätzliche Gefahren verbunden.
- Nur genehmigte Ersatzteile verwenden.
- Vor jeder Fahrt prüfen, ob das Lenksystem korrekt eingestellt ist und alle Verbindungskomponenten ordnungsgemäß gesichert sind; sicherstellen, dass diese keine Defekte aufweisen.
- In der Anleitung für den Zusammenbau sind die richtigen Gebrauchs- und Bremsmethoden beschrieben.
- Während des Gebrauchs dieses Produkts Hände und Finger von den Rädern und anderen bewegten Teilen fernhalten, um die Gefahr des Einklemmens oder Verfangens zu vermeiden.
- Abgenutzte Räder oder Lager und Räder, die sich nicht leicht drehen lassen, sind durch Originalteile zu ersetzen.

WARNUNG – Laden des Akkus des Antriebsmotors

Die folgenden Sicherheitsrisiken können zu schweren oder tödlichen Verletzungen des Fahrzeugbenutzers führen:

- Lassen Sie das Akkuladegerät nur von Kindern ab 8 Jahren benutzen. Geben Sie ausreichende Anweisungen, damit das Kind das Akkuladegerät sicher verwenden kann, und erklären Sie, dass es kein Spielzeug ist und nicht damit gespielt werden darf.
- Batterieladegerät nur für den Innenbereich.
- Der Gebrauch eines anderen als des im Lieferumfang enthaltenen aufladbaren Akkus und Ladegeräts kann zu einem Brand oder einer Explosion führen. Nur den im Lieferumfang enthaltenen aufladbaren Akku (oder ein geeignetes Ersatzprodukt) und das mit dem Fahrzeug mitgelieferte Ladegerät verwenden.
- Der Gebrauch des aufladbaren Akkus und Ladegeräts für ein anderes Produkt kann zu einem Überhitzen, einem Brand oder einer Explosion führen. Den aufladbaren Akku und das Ladegerät mit keinen anderen Produkten verwenden.
- Während des Ladens bilden sich explosive Gase. Den Akku in einem gut gelüfteten Bereich laden. Den Akku nicht in der Nähe einer Wärmequelle oder entzündlicher Materialien laden.
- Ein Kontakt zwischen dem positiven und negativen Pol kann einen Brand oder eine Explosion verursachen. Jeden Direktkontakt zwischen den Polen verhindern. Bei einem Anheben des Akkus an seinen Drahtleitern oder dem Ladegerät kann es zu einer Beschädigung des Akkus und zu einem Brand kommen. Den Akku stets an seinem Gehäuse oder an den Griffen anheben.
- Der Akku darf nur von Erwachsenen gehandhabt werden. Flüssigkeiten auf dem Akku können Brand oder Stromschlag verursachen. Flüssigkeiten jeder Art sind von dem Akku fernzuhalten; den Akku stets trocken halten.
  - Der Kontakt mit oder die Exposition gegenüber einer austretenden Batterieflüssigkeit (Bleisäure) kann schwere Verletzungen verursachen. Im Falle eines solchen Kontakts bzw. einer solchen Exposition ist sofort ein Arzt herbeizurufen. Bei einem Kontakt der Chemikalie mit Haut oder Augen ist die betroffene Stelle 15 Minuten lang mit kaltem Wasser zu spülen. Bei einem Verschlucken der Chemikalie ist der betroffenen Person sofort Wasser oder Milch zu verabreichen. Es darf jedoch weder Wasser noch Milch verabreicht werden, wenn sich der Patient erbricht oder sein Bewusstsein getrübt ist. Kein Erbrechen herbeiführen.
- Batteriepole, Klemmen und zugehöriges Zubehör enthalten Blei und Bleiverbindungen (Säure), Chemikalien, die bekannterweise Krebs, und Schädigungen des Fortpflanzungssystems verursachen und die toxisch und korrodierend sind. Den Akku unter keinen Umständen öffnen.
- Ein Manipulieren oder Verändern des Stromkreises kann Stromschläge, Brände oder Explosionen verursachen und das System dauerhaft beschädigen. Freiliegende Drähte und Schaltkreise im Ladegerät können einen Stromschlag verursachen. Das Gehäuse des Ladegeräts stets verschlossen halten.
- Kinder sollten angewiesen werden, wegen der Explosionsgefahr nicht zu versuchen, nicht wiederaufladbare Akkus wieder aufzuladen.
- Die Anschlussklemmen dürfen nicht kurzgeschlossen werden.
- Die verwendeten Ladegeräte sind regelmäßig auf Beschädigungen zu untersuchen, insbesondere Kabel, Stecker, Gehäuse und sonstige Teile. Bei solchen Schäden dürfen sie bis zur Behebung des Schadens nicht verwendet werden.
- Alte und neue Akkus nicht miteinander verwenden.
- Keine Alkali-, Standard- (Zink-Kohle-) und wiederaufladbaren Akkus miteinander verwenden.
- Nicht zum Antrieb gehörende, wiederaufladbare Akkus sind vor dem Aufladen aus dem Gerät zu entfernen.
- Empfohlene Ladetemperatur: 0 °C bis +45 °C (32 °F bis 112 °F)
- Empfohlene Fahrtemperatur: -20 °C bis +40 °C (-5 °F bis 105 °F)
- Modell des Ladegeräts: HS0600800D von XINBAO

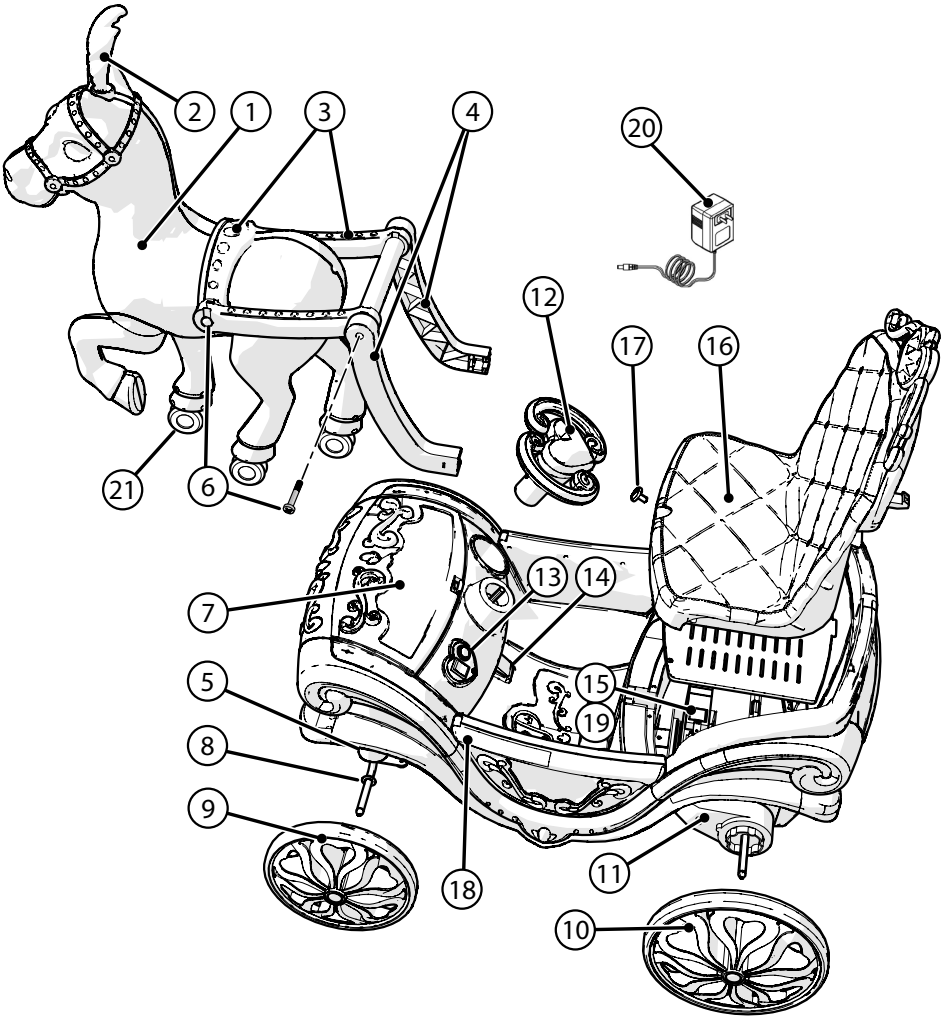
1
2
3
4
5
6
7
8
9
10
11
12
13
14
15
16
17
18
19
20
21

Teileliste

#	Beschreibung	#	Beschreibung
1	Pferd	12	Lenkrad
2	Kopfteil	13	Strom- und Richtungsschalter mit Konsole
3	Pferdegeschirr	14	Fußpedal und Schalter
4	Geschirrstangen, Paar	15	Akkuhalterung
5	Geschirr-Unterrahmen	16	Sitz
6	Geschirrschrauben (x4)	17	Sitz-Verriegelungsstift
7	Stauklappe mit Rastverschluss	18	Türscharniere
8	Achsenunterlegscheiben (x4)	19	Antriebsakku
9	Vorderräder (x2)	20	Akku-Ladegerät
10	Hinterräder (x2)	21	Laufrollen (x3)
11	Motor mit Getriebe		

Benötigte Werkzeuge

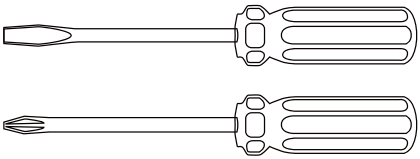

Schraubendrehersatz

WARNUNG: Während des Zusammenbaus sind kleine Teile von Kindern fernzuhalten.

- Entsorgen Sie den Karton und die Verpackung erst nach dem vollständigen Zusammenbau des Produkts. Auf diese Weise wird ein versehentliches Wegwerfen von Teilen des Produkts verhindert.
- Die Betreuungspersonen haben die Werkzeuge für den künftigen Gebrauch so aufzubewahren, dass das Kind keinen Zugriff darauf hat. Werkzeuge sind kein Spielzeuge.

BEIM FAHREN DIESES PRODUKTS IMMER EINEN HELM TRAGEN!

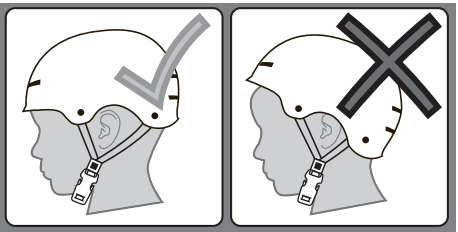

Lesen Sie immer die Bedienungsanleitung, die im Lieferumfang Ihres Helms enthalten ist, um sicherzustellen, dass er richtig passt und gemäß den Anpassungsanweisungen in der Bedienungsanleitung richtig auf dem Kopf des Trägers sitzt.

Einbau der Hinterräder

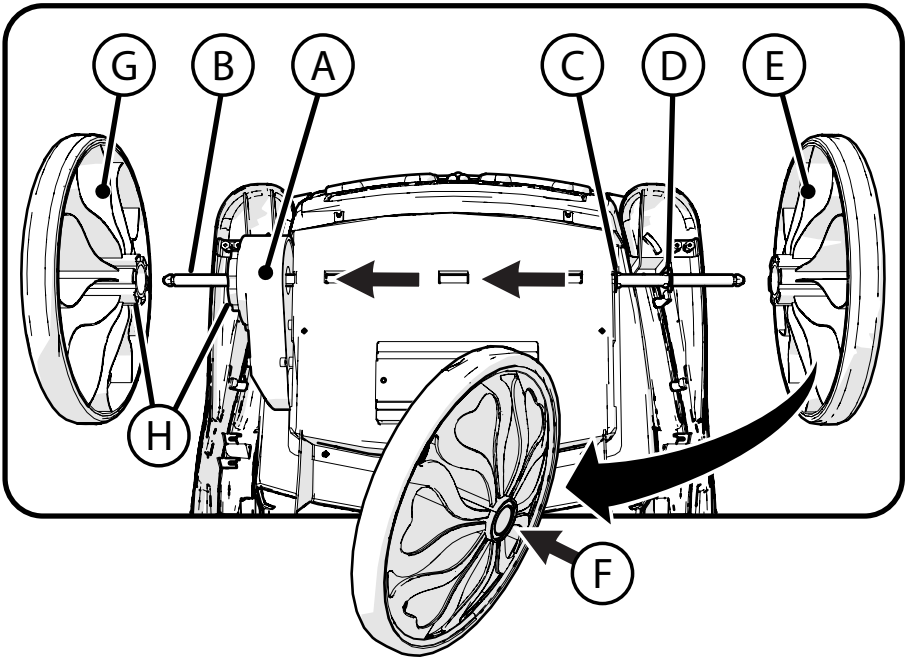

SCHRITTE (DAS FAHRZEUG UMDREHEN):

HINWEIS: Die Hinterräder sind die beiden größeren Räder mit Zahnrädern Ⓗ.

1. **HINWEIS:** Achse und Motor sind eventuell bereits ab Werk vorinstalliert. Sicherstellen, dass sich die Unterlegscheiben vor dem Zusammenbau in Position befinden.
2. Falls NICHT zusammengebaut: Den Motor Ⓐ so positionieren, dass die Achse Ⓑ von der rechten Seite aus vollständig hindurchgeführt werden kann.
3. Sicherstellen, dass die Unterlegscheibe Ⓒ vollständig am Fahrzeuggehäuse anliegt.
4. Sicherstellen, dass die zweite Unterlegscheibe Ⓓ vollständig am Achsenanschlag anliegt (siehe Abbildung).
5. Eines der größeren Hinterräder Ⓔ ganz auf die Achse aufsetzen, bis es in Position EINRASTET. Nach Bedarf beim Einbau die Verriegelungstaste Ⓕ drücken.
6. Das Antriebsrad Ⓖ so auf der Achse einbauen, dass die Zahnräder Ⓗ korrekt ausgerichtet sind.
7. Das Antriebsrad vollständig in den Motor Ⓐ drücken, bis es in Position EINRASTET. Nach Bedarf beim Einbau die Verriegelungstaste Ⓕ drücken.

⚠ **WARNUNG:** Die Räder vorsichtig nach außen ziehen, um sicherzustellen, dass sie in Position verriegelt sind.

Vorderräder einbauen

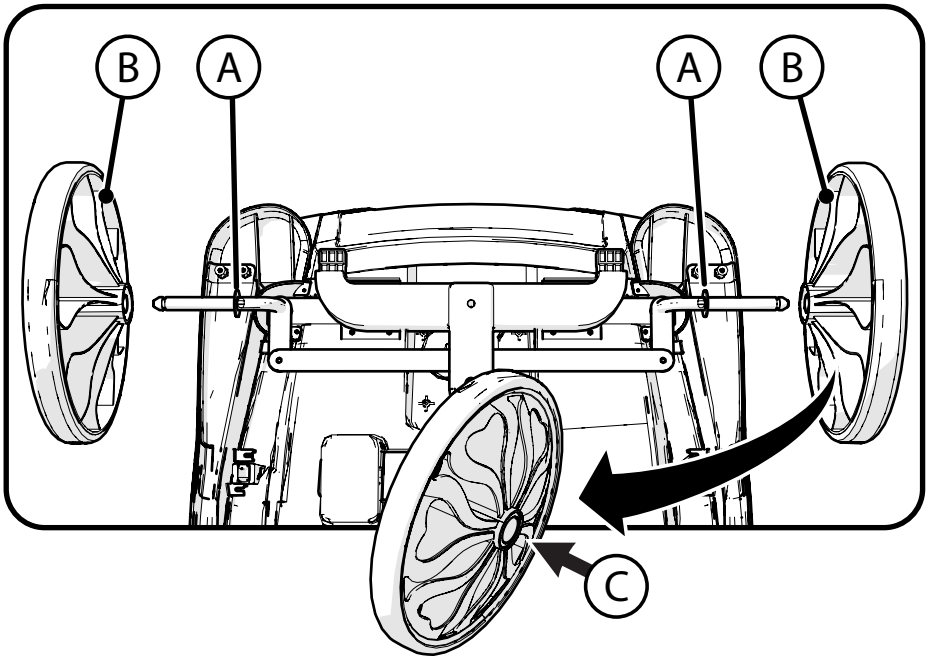

SCHRITTE (DAS FAHRZEUG UMDREHEN):

HINWEIS: Die Vorderräder sind die zwei *kleineren* Räder.

1. Sicherstellen, dass sich die Unterlegscheiben Ⓐ in Position befinden (siehe Abbildung).
2. Jedes Rad Ⓑ ganz auf der Achse einbauen, bis es in Position EINRASTET. Nach Bedarf beim Einbau die Verriegelungstaste Ⓒ drücken.
3. Das gleiche Verfahren auf der anderen Seite durchführen.

⚠ **WARNUNG:** Die Räder vorsichtig nach außen ziehen, um sicherzustellen, dass sie in Position verriegelt sind.

⚠ **ACHTUNG:**

Die Räder können auf bestimmten Bodenbelägen oder Oberflächen Spuren hinterlassen. Unter Aufsicht verwenden.

Lenkrad einbauen

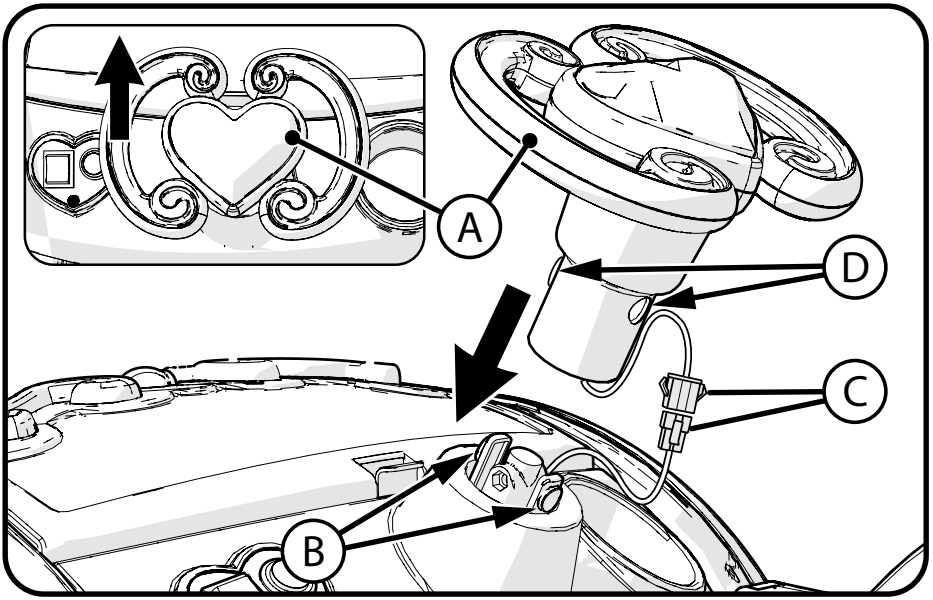

SCHRITTE:

1. Das Lenkrad Ⓐ so über den Verriegelungslaschen Ⓑ positionieren, dass es nach VORNE weist.
2. Die Steckverbinder für die Stromversorgung Ⓒ fest und vollständig ineinanderstecken. Den Steckverbinder und die überschüssige Kabellänge im Fahrzeuggehäuse und Lenkrad verstauen.
3. Das Lenkrad auf die Verriegelungslaschen Ⓑ drücken, bis die Verriegelungstasten Ⓓ EINRASTEN.

⚠ **WARNUNG:** Das Lenkrad vorsichtig nach oben ziehen und hin und her drehen, um sicherzustellen, dass es in Position verriegelt ist.

Akku anschließen und Sitz einbauen

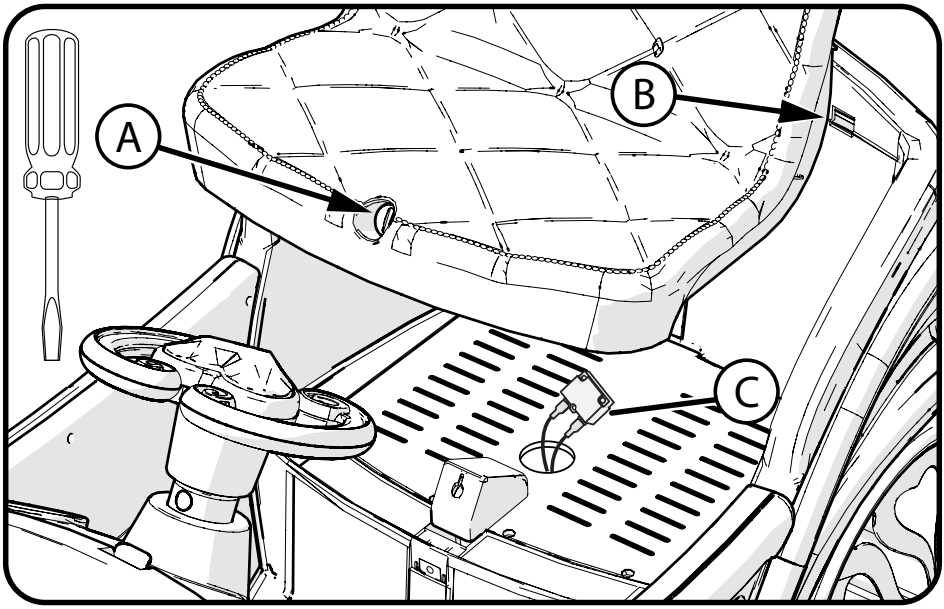

SCHRITTE:

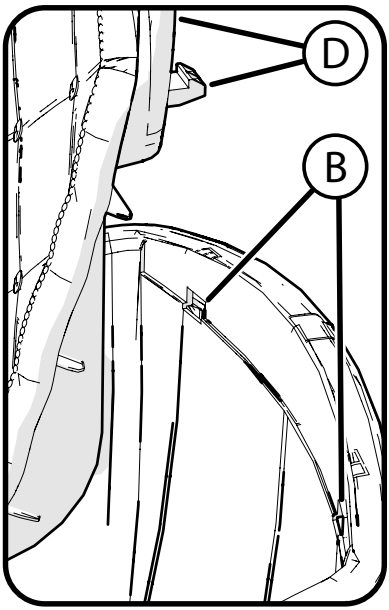

1. Wenn der Sitz eingebaut ist, wird er durch Drehen des Verriegelungsknopfs Ⓐ gegen den Uhrzeigersinn ausgebaut.
2. Den vorderen Rand des Sitzes nach OBEN ziehen und nach vorne bewegen, um die Sitzlehne aus den Schlitzen Ⓑ zu lösen.
3. Die Steckverbinder für die Stromversorgung Ⓒ fest und vollständig ineinanderstecken und Steckverbinder sowie Kabel unten im Schlitz verstauen.
4. Den Sitz einbauen, indem er nach hinten gekippt wird und die Laschen Ⓓ in die Schlitze Ⓑ eingeführt werden.
5. Den vorderen Rand des Sitzes absenken und in Position verriegeln, indem der Verriegelungsknopf Ⓐ im Uhrzeigersinn gedreht wird. Nicht zu fest anziehen, weil dadurch die Verriegelung beschädigt werden kann.

Pferd anbringen

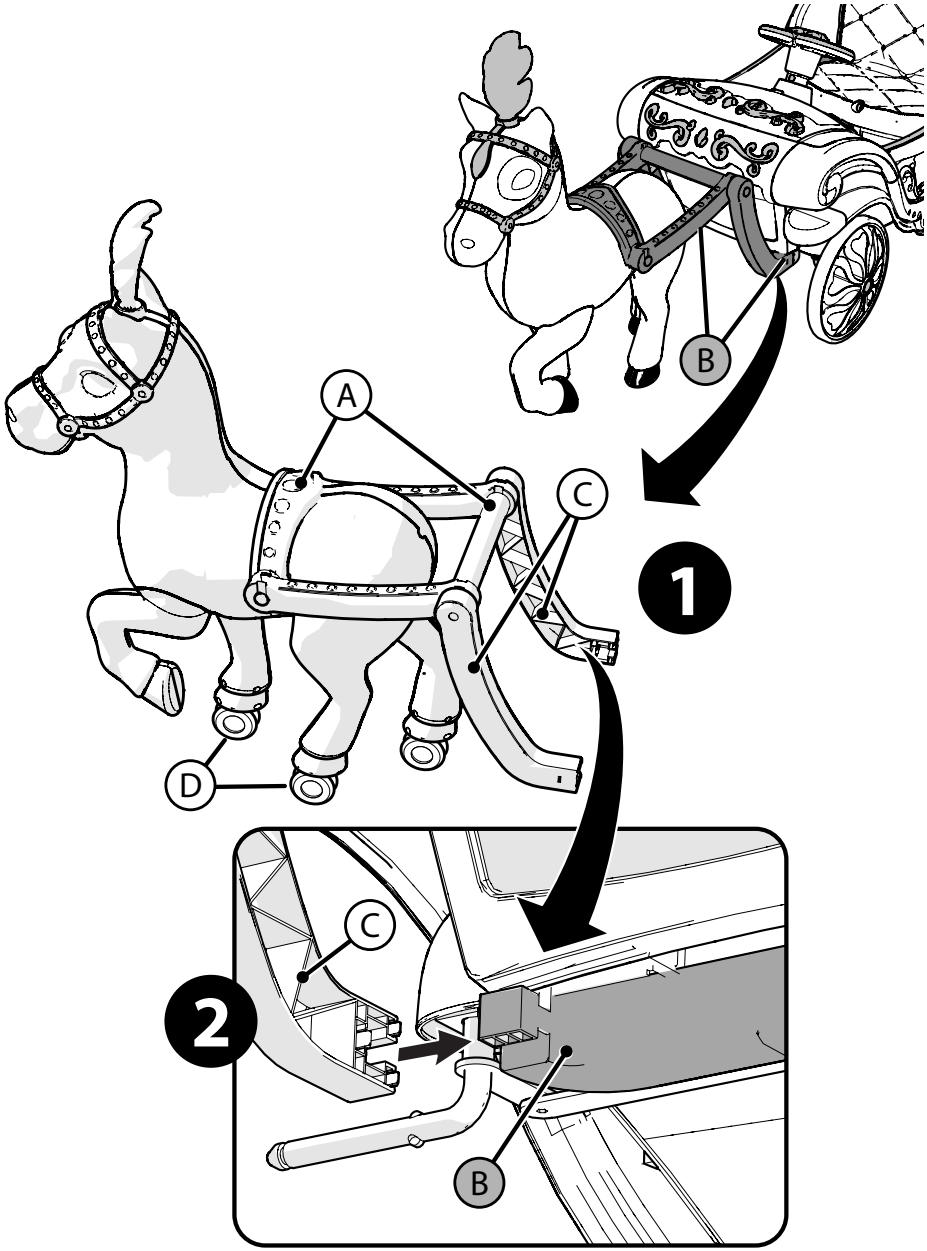

Pferd anbringen

HINWEIS: Schalten Sie das Gerät auf jeder Seite für einfacher Kabelbaum Installation.

SCHRITTE:

ANSICHT ❶

1. Die Pferdegeschirr-Baugruppe Ⓐ wie abgebildet auseinanderklappen.

ANSICHT ❷

2. Das Pferd so vor die Kutsche positionieren, dass die Geschirrenden Ⓒ auf das Gehäuse/die Geschirrbefestigungen Ⓑ ausgerichtet sind.
3. Jedes Geschirrende fest in Position EINRASTEN lassen.

HINWEIS: Die Laufrollen Ⓓ stehen eventuell nicht gleichmäßig auf dem Boden. Das ist normal.

⚠ WARNUNG:

- Nicht auf dem Pferd sitzen oder reiten.
- Keine Gegenstände oder Puppen auf das Pferd setzen.
- Mit dem Pferd nicht über Bordsteine oder andere Gegenstände fahren.
- Mit dem Pferd nicht über Gras fahren.
- Nur auf harten Oberflächen verwenden.

See other warnings at beginning of this manual.

Laden des Antriebsakkus

WICHTIG! Vor dem erstmaligen Gebrauch des Produkts muss der Akku mindestens **8 bis 12** Stunden, aber nicht länger als **20** Stunden geladen werden. Wenn der Akku leer ist, laden Sie ihn erneut 8 bis 12 Stunden, aber nicht länger als 20 Stunden.

WICHTIG!

Überprüfen Sie den Antriebsakku und das Ladegerät (Versorgungskabel, Steckverbinder) vor dem Laden auf Verschleiß und Schäden. Laden Sie den Akku nicht, wenn ein Schaden eingetreten ist. Ersetzen Sie den vom Hersteller gelieferten aufladbaren Akku und das Ladegerät nur mit Produkten desselben Herstellers und derselben Spannung.

- Verwenden Sie nur den im Lieferumfang Ihres Fahrzeugs enthaltenen aufladbaren Akku (oder ein geeignetes Ersatzprodukt) und das mitgelieferte Ladegerät.
- Schalten Sie den Motor nach jeder Fahrt aus und laden Sie den Akku.
- Der Antriebsakku sollte immer dann geladen werden, wenn er leer ist, oder – bei unregelmäßigem Gebrauch – einmal im Monat. Wenn der Akku nicht gemäß dieser Anleitung geladen wird, führt dies zu dauerhaften Schäden, und die Garantie wird nichtig.

SCHRITTE:

1. Den Stromschalter auf OFF (AUS) stellen.
2. Die Position der Ladebuchse Ⓐ bestimmen.
3. Den Stecker des Ladegeräts mit der Ladebuchse verbinden.
4. Das Ladegerät an einer Wandsteckdose anschließen Ⓑ.
5. Wenn der Akku vollständig geladen ist, ziehen Sie das Ladegerät aus der Wandsteckdose und trennen es von der Ladebuchse.

HINWEIS: Das Ladegerät fühlt sich während des Ladens möglicherweise warm an. Bei übermäßiger Wärmeentwicklung vom Netz abziehen und ersetzen.

HINWEIS: Dieses Produkt ist mit einem Ladeschutz versehen. Während des Ladevorgangs sind alle Funktionen deaktiviert.

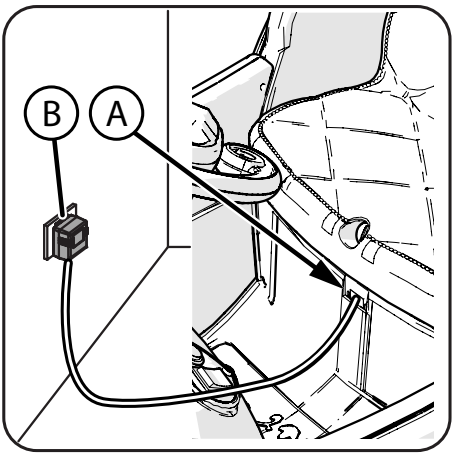

Betrieb

- Die Stromtaste Ⓐ drücken, um das Gerät einzuschalten.
- Zur Richtungswahl den Vorwärts-/Rückwärtsschalter Ⓑ drücken.
- Den Fußschalter Ⓒ drücken, um das Fahrzeug in die gewünschte Richtung zu fahren.
- Für Klang- und Beleuchtungsfunktionen den Lenkradschalter Ⓓ drücken.

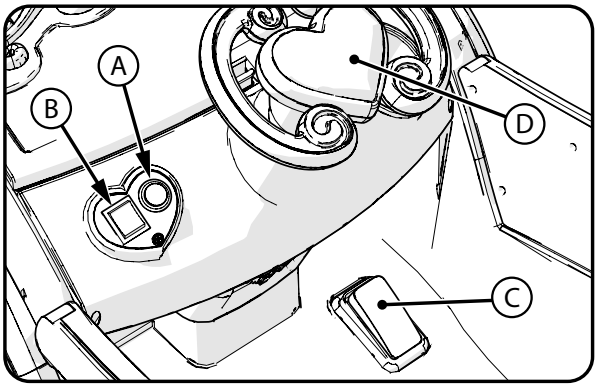

Die Türen

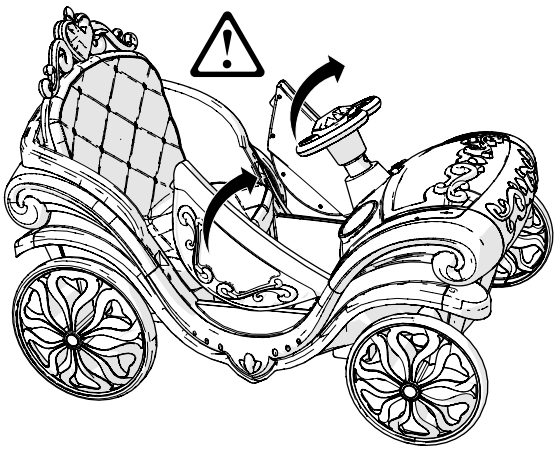

⚠ VORSICHT!

Türen schwingen sich zu öffnen!

ALLGEMEINES: Das Fahrzeug sollte vor jedem Gebrauch auf Schäden und fehlende oder stark abgenutzte Teile überprüft werden. Sollten Teile des Produkts nicht ordnungsgemäß funktionieren, darf es nicht weiterverwendet werden.

- Überprüfen Sie vor jedem Gebrauch, ob alle Befestigungsmittel fest angezogen sind. Alle beschädigten Befestigungsmittel ersetzen.
- Inspizieren Sie das Produkt häufig. Wenn das Produkt nicht inspiziert und nach Bedarf repariert oder eingestellt wird, kann es zu Verletzungen des Fahrers und anderer Personen kommen. Vergewissern Sie sich, dass alle Teile gemäß den Angaben in dieser Anleitung und eventuellen „Sonderanleitungen" korrekt zusammengebaut wurden.
- Beschädigte, fehlende oder stark abgenutzte Teile müssen umgehend ersetzt werden.
- Vergewissern Sie sich, dass alle Befestigungsmittel gemäß den Angaben in dieser Anleitung und eventuellen „Sonderanleitungen" korrekt angezogen sind. Teile, die nicht fest genug angezogen sind, können verloren gehen oder funktionieren evtl. nicht mehr wie vorgesehen. Zu fest angezogene Teile können beschädigt werden. Stellen Sie sicher, dass alle verwendeten Ersatzbefestigungsmittel von der richtigen Größe und vom richtigen Typ sind.
- Prüfen Sie die Räder auf festen Sitz.

HINWEIS: Wenn das Antriebsrad nicht fest sitzt, greift es nicht in die Zahnräder ein, und das Fahrzeug bewegt sich nicht.

- Stellen Sie vor dem Gebrauch sicher, dass die Akkuhalterung fest angebracht ist.
- Wenn das Gehäusematerial längere Zeit UV-Strahlen, Regen und widrigen Witterungsbedingungen ausgesetzt ist, kann es beschädigt werden. Lagern Sie das Fahrzeug in einem Gebäude. Halten Sie es von Wärmequellen wie Herden und Heizungen fern.
- Halten Sie das Produkt sauber und frei von Schmutz, Staub und Wasser. Auf diese Weise verlängern Sie die Nutzungsdauer des Produkts.
- Reinigen Sie das Fahrzeug mit einem weichen, trockenen Tuch. Verwenden Sie eine wachsfreie Möbelpolitur, um die Kunststoffteile wieder aufzupolieren. Verwenden Sie kein Autowachs und keine scheuernden Reinigungsmittel, und waschen Sie das Fahrzeug nicht mit Wasser und Seife.

HINWEIS: Wenn die Angaben in dieser Anleitung oder in einer eventuellen „Sonderanleitung" für Sie nicht ausreichen, wenden Sie sich bitte an den Kundendienst.

VORSICHT: Selbstsichernde Muttern und andere selbstsichernde Komponenten büßen bei einer Wiederverwendung evtl. an Effektivität ein.

Austausch des Antriebsakkus

DIE FOLGENDEN SCHRITTE AUSFÜHREN, WENN DER AKKU AUSGETAUSCHT WERDEN MUSS:

1. Den Sitz Ⓐ ausbauen.
2. Den Deckel des Akkufachs Ⓑ und die Schrauben entfernen.
3. Die Akkuanschlüsse Ⓒ abtrennen.
4. Die Befestigungsklammer und Schrauben Ⓓ entfernen.
5. Den Akku Ⓔ vorsichtig herausheben.
   - Je nach Zustand des Akkus (d. h. ausgetretene Flüssigkeit) sollten Sie vor dem Herausnehmen eventuell Schutzhandschuhe aus Kautschuk anziehen.
   - Den Akku nicht an den Steckverbindern oder Kabeln anheben.
6. Den verbrauchten Akku in einen Kunststoffbeutel geben.

HINWEIS: Ersatzakkus sind in den meisten Geschäften erhältlich, die Batterien und Akkus führen. Die Akkugröße und den Akkutyp festhalten (auf dem Akku abzulesen).

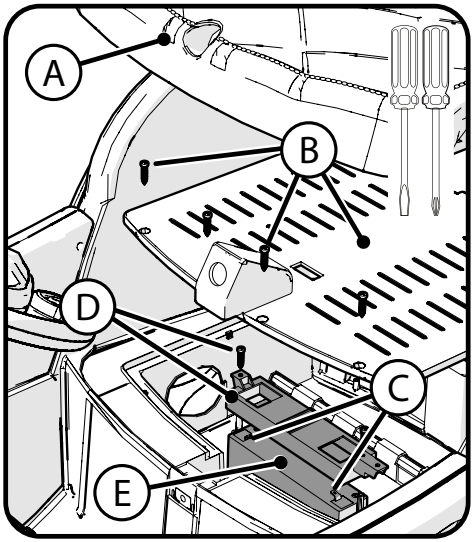

7. Den Ersatzakku einbauen und die Befestigungsklammer sowie die Schrauben Ⓓ wieder einbauen.
8. Die Steckverbinder wieder verbinden – rot mit rot, schwarz mit schwarz Ⓒ.
9. Den Deckel des Akkufachs und die Schrauben wieder einbauen.
10. Den Sitz wieder einbauen, indem er nach hinten gekippt wird und die Laschen in die Schlitze eingeführt werden.
11. Den vorderen Rand des Sitzes absenken und in Position verriegeln, indem der Verriegelungsknopf im Uhrzeigersinn gedreht wird. Nicht zu fest anziehen, da dadurch die Verriegelung beschädigt werden kann.

Lagerung und Entsorgung des Akkus

Der Antriebsakku sollte immer dann geladen werden, wenn er leer ist, oder – bei unregelmäßigem Gebrauch – einmal im Monat. Wenn der Akku nicht gemäß dieser Anleitung geladen wird, wird er dauerhaft beschädigt, und die Garantie wird nichtig.

Beachten Sie die folgenden Richtlinien, wenn der Akku ausgebaut wird:

- Den Akku nicht bei extrem hohen oder tiefen Temperaturen lagern.
- Den Akku vor dem Einlagern mit einem trockenen Tuch abwischen. Dieses Tuch separat (nicht zusammen mit der Kleidung) waschen.

ENTSORGUNG DES AKKUS:

- Der versiegelte Bleisäure-Akku muss dem Recycling zugeführt oder auf umweltverträgliche Weise entsorgt werden.
- Den Akku nicht durch Verbrennen entsorgen. Der Akku kann explodieren oder es kann Säure austreten.
- Den Akku nicht im Haushaltsmüll entsorgen. Das Verbrennen von versiegelten Bleisäurebatterien, ein Entsorgen auf Deponien oder ein Beimischen zum Haushaltsmüll ist gesetzlich verboten.
- Geben Sie den leeren Akku an einen amtlich zugelassenen Bleisäurebatterie-Recyclingbetrieb, z. B. einen örtlichen Verkäufer von Autobatterien, zurück. (Informieren Sie sich über die örtlichen Vorschriften zur Entsorgung von Batterien.)

Akku des Antriebsmotors

Handhabung, Laden oder Wiederaufladen des Akkus ist nur erwachsenen Personen zu gestatten, welche die sicherheitsrelevanten Warnhinweise gelesen und verstanden haben. Ein Missachten jeglicher sicherheitsrelevanter Warnhinweise kann schwere oder tödliche Verletzungen zur Folge haben.

Akkusicherung (falls vorhanden)

Der Antriebsmotorschaltkreis ist mit einer Thermosicherung ausgestattet, die automatisch ausgelöst wird und die gesamte Stromversorgung des Fahrzeugs trennt, wenn der Motor, die elektrische Anlage oder der Akku überlastet wird. Die Sicherung wird nach kurzer Zeit zurückgesetzt und die Stromversorgung wiederhergestellt. Wenn die Thermosicherung während des normalen Gebrauchs des Produkts wiederholt ausgelöst wird, muss das Fahrzeug eventuell repariert werden.

⚠ WARNUNG: SICHERUNG NICHT AUSSER KRAFT SETZEN – BRANDGEFAHR! Ein derartiges Vorgehen kann die elektrische Anlage überladen und beschädigen.

Hinweise zur Hochfrequenz (falls anwendbar)

⚠ VORSICHT: An diesem Gerät vorgenommene Änderungen bzw. Modifizierungen, die von der für die Einhaltung der geltenden Bestimmungen verantwortlichen Person nicht ausdrücklich genehmigt wurden, können die Berechtigung des Benutzers zum Betrieb des Geräts aufheben.
Dieses Gerät erfüllt die Vorgaben von Teil 15 der FCC-Bestimmungen. Sein Betrieb unterliegt den beiden folgenden Bedingungen:
(1) Dieses Gerät darf keine schädlichen Störungen verursachen.
(2) Dieses Gerät muss alle empfangenen Störungen aufnehmen, einschließlich Störungen, die einen unerwünschten Betrieb zur Folge haben können.
HINWEIS: Dieses Gerät wurde getestet. Dabei wurde festgestellt, dass es die Grenzwerte für ein digitales Gerät der Klasse B gemäß Teil 15 der FCC-Bestimmungen erfüllt. Diese Grenzwerte sollen einen angemessenen Schutz vor schädlichen Störungen in Wohngebieten bieten. Dieses Gerät erzeugt und verwendet Hochfrequenzenergie und kann diese ausstrahlen. Wenn es nicht gemäß der Anleitung installiert und verwendet wird, kann es Funkstörungen verursachen.
Es wird jedoch keine Garantie darauf gegeben, dass bei einer bestimmten Installation keine Störungen auftreten. Sollte dieses Gerät den Radio- oder Fernsehempfang stören, was durch Ein- und Ausschalten des Geräts festgestellt werden kann, sollte der Benutzer versuchen, die Störung durch eine oder mehrere der folgenden Maßnahmen zu beheben:

- Verlegen der Empfangsantenne oder Änderung ihrer Ausrichtung;
- Vergrößerung des Abstands zwischen Gerät und Empfänger;
- Anschließen des Geräts an einer Steckdose eines Schaltkreises, bei dem es sich nicht um den Schaltkreis handelt, mit dem der Empfänger verbunden ist;
- Beratung durch den Händler oder einen erfahrenen Rundfunk-/Fernsehtechniker.

Anleitung zur Fehlersuche

Es folgen einige Beispiele für potenziell auftretende Probleme. Lesen Sie die gesamte Bedienungsanleitung und die Fehlersuchtabelle, bevor Sie anrufen. Wenn Sie auch dann noch Hilfe beim Lösen Ihres Problems benötigen, nehmen Sie bitte Verbindung mit dem Kundendienst auf.

HINWEIS: Bevor Sie Maßnahmen zur Fehlerbeseitigung ergreifen, sollten Sie das Fahrzeug ausschalten.

Problem	Mögliche Ursache	Lösung
Fahrzeug läuft nicht	Akkukabel sind nicht angeschlossen oder lose.	Akkukabel gemäß der Anleitung zum Zusammenbau anschließen. Sicherstellen, dass die Akkustecker fest miteinander verbunden sind. Wenn die Kabel um den Motor herum lose sind, den Kundendienst verständigen.
	Akku leer oder fast leer	Akku laden (siehe Akku: Ladeintervall und -dauer).
	Akkuladegerät noch angeschlossen	Akkuladegerät von Produkt und Steckdose abziehen.
	Thermosicherung wurde ausgelöst.	Warten, bis Sicherung sich zurücksetzt.
	Akku ist verbraucht.	Akku austauschen (siehe Akku: Austausch und Entsorgung)
	Elektrische Anlage oder Motor ist beschädigt.	Kundendienst anrufen.
Fahrzeug läuft nur kurze Zeit oder schwerfällig.	Akku ist nicht ausreichend geladen.	Sicherstellen, dass die Akkustecker beim Aufladen fest miteinander verbunden sind (siehe Akku: Ladeintervall und -dauer).
	Akku ist alt und kann nicht mehr vollständig geladen werden.	Akku austauschen (siehe Akku: Austausch und Entsorgung).
	Fahrzeug ist überladen.	Auf dem Fahrzeug lastendes Gewicht reduzieren (siehe Benutzeranforderungen und sicherheitsrelevante Warnhinweise).
	Fahrzeug wird in einer rauen Umgebung eingesetzt.	Gebrauch des Fahrzeugs in einer rauen Umgebung vermeiden (siehe Benutzeranforderungen und sicherheitsrelevante Warnhinweise).
Fahrzeug erzeugt beim Betrieb ein lautes Geräusch.	Kette ist trocken (bei Modellen mit Kettenantrieb).	Kette mit dünnflüssigem Öl schmieren.
Aus Motor oder Getriebe sind laute Schleif- oder Klickgeräusche zu vernehmen.	Motor oder Zahnräder sind beschädigt.	Kundendienst anrufen.
	Antriebsrad greift nur zum Teil ein.	Eingriff des Antriebsrads in den Motor prüfen.

Anleitung zur Fehlersuche – Fortsetzung

Problem	Mögliche Ursache	Lösung
Akku lässt sich nicht laden.	Akku- oder Adapterstecker ist lose.	Sicherstellen, dass die Akkustecker fest miteinander verbunden sind.
	Ladegerät funktioniert nicht.	Prüfen, ob das Ladegerät an einer stromführenden Wandsteckdose angeschlossen ist.
	Akku ist verbraucht.	Akku ersetzen.
Ladegerät fühlt sich beim Laden warm an.	Das ist normal und kein Anlass zur Sorge.	Bei übermäßiger Wärmeentwicklung vom Netz abziehen und ersetzen.

BEVOR SIE DEN KUNDENDIENST ANRUFEN:

1. Wie lauten der Modell- und Datumscode?
2. Wann wurde das Produkt käuflich erworben?
3. Hat das Produkt seit dem Kauf eine Zeitlang oder überhaupt nicht funktioniert?
- Eine Zeitlang: Wann hat das Produkt zuletzt ordnungsgemäß funktioniert?
- Überhaupt nicht: Waren die Akkukabel angeschlossen?
4. Wie lange wurde der Akku geladen?
5. Ist das Ladegerät mit dem Produkt verbunden, wenn Sie versuchen, dieses in Betrieb zu nehmen?
- (Das Produkt funktioniert nicht, solange es mit dem Ladegerät verbunden ist.)
6. Schalten sich beim Einschalten des Produkts Lampen ein oder sind Geräusche hörbar?
- Ja: Gehen die Lampen wieder aus bzw. verklingen die Geräusche, wenn Sie den Fahrschalter betätigen?
7. Läuft ein Elektromotor an, wenn Sie den Fahrschalter betätigen?
- Ja: Haben Sie geprüft, ob das richtige Antriebsrad eingebaut wurde?
- Ja: Dreht sich der Einsatz im Getriebe?

Eingeschränkte Garantie - DE

Allgemeines:
Die technischen Daten einzelner Teile oder des ganzen Modells können unangekündigt geändert werden.

Diese eingeschränkte Garantie ist die einzige Garantie für dieses Produkt. ALLE GARANTIEN, MIT AUSNAHME DER HIER AUFGEFÜHRTEN GARANTIE SIND IM LAUT GELTENDEN RECHT ZULÄSSIGEN UMFANG AUSGESCHLOSSEN, EINSCHLIESSLICH ALLER STILLSCHWEIGENDEN GARANTIEN DER MARKTFÄHIGKEIT UND EIGNUNG FÜR EINEN BESTIMMTEN ZWECK. JEGLICHE HAFTUNG FÜR BEILÄUFIG ENTSTANDENE, SONDER- ODER FOLGESCHÄDEN ODER STRAFSCHADENSERSATZ WIRD IM LAUT GELTENDEN RECHT ZULÄSSIGEN UMFANG AUSDRÜCKLICH AUSGESCHLOSSEN.

Die einzigen Verwendungsweisen für dieses Produkt sind in dieser Anleitung beschrieben. Eine Registrierung der Garantie ist nicht erforderlich.
Diese eingeschränkte Garantie gilt nur für den ursprünglichen Verbraucher und ist auf keine anderen Personen übertragbar.

Was wird durch diese eingeschränkte Garantie abgedeckt?
Diese eingeschränkte Garantie deckt Verarbeitungs- und Materialmängel aller Teile des Produkts mit Ausnahme der nachstehend genannten ab, die von keiner Garantie abgedeckt werden.

Was müssen Sie tun, um die Gültigkeit der eingeschränkten Garantie aufrechtzuerhalten?
Diese eingeschränkte Garantie ist nur gültig, wenn:

- das Produkt vollständig und richtig zusammengebaut wurde;
- das Produkt unter normalen Bedingungen für seinen vorgesehenen Zweck verwendet wird (siehe den folgenden Abschnitt mit ausgeschlossenen Aktivitäten);
- am Produkt alle notwendigen Wartungs- und Einstellmaßnahmen durchgeführt werden;
- das Produkt ausschließlich für allgemeine Transportzwecke und zur Freizeitgestaltung verwendet wird.

Was wird durch diese eingeschränkte Garantie nicht abgedeckt?
Dieses Produkt wurde nur für den Freizeitgebrauch entwickelt. Diese eingeschränkte Garantie deckt keine normale Abnutzung, normalen Wartungsteile oder Schäden, Ausfälle und Verluste ab, die durch ein falsches Zusammenbauen, eine falsche Wartung, Einstellung, Lagerung oder Verwendung des Produkts verursacht wurden. Diese eingeschränkte Garantie erstreckt sich nicht auf zukünftige Leistungen.

Diese eingeschränkte Garantie erlischt, wenn das Produkt:

- bei Sportwettbewerben verwendet wird;
- für Stunts, Springen, Luftakrobatik oder ähnliche Aktivitäten verwendet wird;
- auf jegliche Weise modifiziert wird;
- durch den Einbau eines Motors modifiziert wird;
- von mehr als einer Person gleichzeitig gefahren wird;
- vermietet, verkauft oder verschenkt wird;
- auf eine Weise verwendet wird, die den Anweisungen und Warnhinweisen in dieser Bedienungsanleitung zuwiderläuft.

Welche Leistungen erbringt der Hersteller?
Die einzige und ausschließliche Verpflichtung des Herstellers im Rahmen dieser eingeschränkten Garantie ist als einzige Option die Reparatur von abgedeckten Verarbeitungs- und Materialmängeln und/oder der entsprechende Ersatz.

Wie erhalten Sie Serviceleistungen?
Wenden Sie sich an die Kundendienstabteilung.

- Kontaktdaten für den Kundendienst sind in der beiliegenden Liste enthalten.

Welche Rechte haben Sie?
Diese eingeschränkte Garantie gibt Ihnen bestimmte Rechte. Darüber hinaus haben Sie je nach Rechtsprechung u. U. noch weitere Rechte.

Wie lange ist diese eingeschränkte Garantie gültig?

- Der Ausdruck „auf Lebensdauer“ in dieser eingeschränkten Garantie bedeutet den Zeitraum, in dem der ursprüngliche Verbraucher das Produkt besitzt.
- Antriebsakku: 90 Tage
- Elektronik: 90 Tage
- Alle anderen Komponenten: 6 Monate
- Alle Teile unterliegen den Bedingungen dieser Garantie.

HUFFY

IT

Carrozza a batteria
Manuale del proprietario

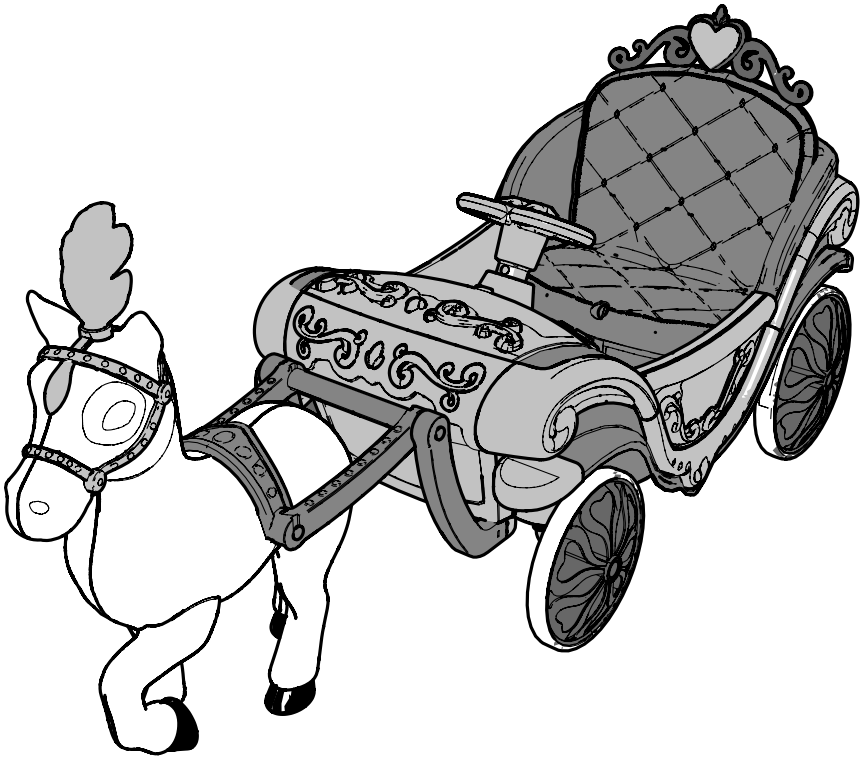

Il presente manuale contiene informazioni importanti riguardanti la sicurezza, il montaggio, l'uso e la manutenzione.
Leggerlo attentamente prima dell'uso.
Conservarlo nel caso occorra consultarlo.

Indossare sempre un casco e un equipaggiamento di sicurezza quando si usa questo prodotto.

Sicurezza e avvertenze 112-115

Montaggio e componenti 116-123

Funzionamento e carica della batteria 124-125

Manutenzione e riparazioni 126-129
• Informazioni generali , immagazzinaggio della batteria, sostituzione e smaltimento

Guida alla soluzione dei problemi 130-131

Garanzia 132

AVVERTENZA

- **PERICOLO DI SOFFOCAMENTO**
- Pezzi piccoli; il montaggio deve essere eseguito da un adulto.
- Per ridurre il rischio di lesioni, è necessaria la vigilanza continua da parte di un adulto.
- Non usare mai questo prodotto su strade pubbliche, vicino a veicoli a motore, su salite in forte pendenza o gradini o presso di essi, vicino a piscine o altri specchi d'acqua; indossare sempre calzature.
- L'utilizzatore deve avere età compresa fra **3 e 7** anni e pesare non più di **30 kg**.
- Non consentire mai a più di **una** persona alla volta di usare l'auto
- **AVVERTENZA -** È necessario indossare dispositivi di protezione. Da non utilizzare nel traffico.massimo 30kg.

NOTA BENE. Prima di usare il prodotto per la prima volta, occorre caricare la batteria per almeno **8 – 12** ore; non superare le 20 ore. Solo un adulto che ha letto attentamente le avvertenze concernenti la sicurezza deve maneggiare, caricare o ricaricare la batteria (vedere il capitolo **Funzionamento e carica della batteria**).

AVVERTENZA - PER PREVENIRE LESIONI GRAVI

Seguono le indicazioni per l'uso in sicurezza del veicolo, basate sul buon senso, da leggere ad alta voce al proprio figlio e a chiunque altro potrebbe usarlo.

È responsabilità dell'adulto istruire il bambino, determinare se può usare il veicolo e vigilarlo durante l'uso.

Per prevenire lesioni gravi o mortali, attenersi alle seguenti norme e indicazioni di sicurezza:

- **Il montaggio deve essere eseguito da un adulto.** Pericolo di soffocamento per bambini di età inferiore a 3 anni – il giocattolo consiste anche di pezzi piccoli. Tenere lontano i bambini durante il montaggio. Tenere le buste di plastica fuori della portata dei bambini.
- Una volta completato il montaggio, rimuovere e gettare tutto il materiale protettivo e le buste di plastica. Accertarsi di rimuovere tutti i pezzi e i materiali dell'imballaggio da sotto il telaio del veicolo.
- Per ridurre il rischio di lesioni personali, è necessaria la vigilanza continua da parte di un adulto durante l'uso del veicolo.
- È responsabilità di un adulto far comprendere i pericoli al bambino e determinare se è in grado di usare il veicolo in sicurezza.
- Accertarsi che il bambino usi il buon senso e adotti pratiche sicure quando usa il veicolo.
- Prima di usare il veicolo, il bambino deve capire l'uso dei comandi e l'importanza della sicurezza. Il guidatore deve anche dimostrare la capacità di usare il veicolo e azionarne i comandi in modo da evitare cadute o urti causando lesioni personali a sé stesso o a terzi.
- **È necessario indossare dispositivi di protezione.** Indossare sempre dispositivi di sicurezza come un casco con sottogola ben allacciato, ginocchiere, gomitiere, polsiere, guanti e scarpe.
- Se il veicolo è dotato di cintura di sicurezza, il bambino deve sempre allacciarla bene.
- Non permettere mai che il veicolo sia utilizzato da più di una persona alla volta.
- **MODELLI CON SEDILE:** Rimanere sempre seduti quando si usa il veicolo. Non stare in piedi sulle sponde. Non stare in piedi sul veicolo o dentro di esso mentre è in movimento.
- **MODELLI CON FRENO TRAMITE PARAFANGO FLESSIBILE/A PEDALE:** Il parafango flessibile può diventare molto caldo dopo l'uso. Non toccarlo con le mani.
- **MODELLI SENZA FRENI:** L'attrito del motore arresta gradualmente il veicolo.
- Dadi autobloccanti e altra viteria autobloccante possono perdere la loro efficacia se riutilizzati.
- Parti del corpo come mani, gambe, capelli e anche indumenti possono rimanere impigliati in componenti mobili. Non avvicinare mai una parte del corpo a un componente mobile né indossare indumenti larghi mentre si usa il veicolo.
- **Non usare il veicolo in modo non sicuro o a velocità eccessiva. L'elenco di esempi che segue non è esaustivo:**
  - Usare sempre il veicolo in un ambiente sicuro, solo su superfici pavimentate, orizzontali e regolari.
  - Non utilizzare nel traffico.
  - Non consentire a un bambino di guidare il prodotto al crepuscolo, di notte o in momenti di visibilità limitata.
  - Non usare mai il veicolo su strade pubbliche, vicino a veicoli a motore, su salite in forte pendenza o gradini o presso di essi, vicino a piscine o altri specchi d'acqua.
  - Non spingere né tirare il veicolo con un altro veicolo o mezzo simile.

segue >>

AVVERTENZA - PER PREVENIRE LESIONI GRAVI - segue

- Non trainare niente con il veicolo.
- Non guidare il veicolo contro oggetti fissi, poiché si potrebbe causare la rotazione in folle delle ruote e di conseguenza il surriscaldamento del motore.
- Non usarlo mai presso strade, corsi o specchi d'acqua, piscine, salite, gradini, dislivelli, superfici o passi carrabili in pendenza, aree bagnate, vapori infiammabili, vialetti, durante le ore notturne o in condizioni di scarsa visibilità.
- Non usare il veicolo in condizioni non sicure come in presenza di neve, pioggia, terriccio, fango, sabbia o ghiaietto, perché si potrebbe verificare un movimento imprevisto, come un ribaltamento o una slittata. Usando il veicolo in presenza di terriccio, fango, sabbia o ghiaietto se ne possono danneggiare i dispositivi elettronici e la scatola ingranaggi al suo interno.
- Non sovraccaricare il veicolo. Non guidare il veicolo a temperature ambiente molto alte perché i componenti possono surriscaldarsi. Evitare che acqua o altri liquidi vadano a contatto della batteria o di altri componenti elettrici.
- Rispettare tutte le norme locali sul traffico e le leggi e i regolamenti sull'uso dei monopattini.
- Non manomettere l'impianto elettrico, perché si potrebbe creare un cortocircuito, causando l'intervento del fusibile, o altri danni, compreso un incendio.
- **RISCHIO DI INCENDIO.** Non bypassare il fusibile. Sostituirlo solo con uno di tipo e portata identici.
- Esistono ulteriori pericoli risultanti dall'uso del veicolo in aree diverse da terreni privati.
- Usare solo ricambi autorizzati.
- Prima di ciascun uso, verificare che lo sterzo sia regolato correttamente e che tutti i componenti di collegamento siano integri e fissati bene.
- Consultare il presente manuale di montaggio per le tecniche corrette di utilizzo e frenata.
- Quando si usa il prodotto, tenere mani e dita lontano dalle ruote e altre parti mobili per prevenire il rischio di pizzicamento o intrappolamento.
- Se le ruote o i cuscinetti sono usurati e non ruotano liberamente, sostituirli con ricambi originali.

BATTERIA E CARICABATTERIE AVVERTENZE

Le seguenti condizioni di rischio per la sicurezza possono causare lesioni gravi, anche mortali, all'utilizzatore del veicolo:

- Consentire l'uso del caricabatteria solo a bambini di almeno 8 anni. Fornire istruzioni sufficienti affinché il bambino possa utilizzare il caricabatteria in modo sicuro e spiegare che non è un giocattolo e non deve essere utilizzato per giocare.
- Il caricabatteria è concepito solo per l'uso in locali chiusi.
- L'uso di una batteria o un caricabatteria diversi dalla batteria ricaricabile e dal caricabatteria forniti può causare un incendio o un'esplosione. Usare solo la batteria ricaricabile (o una di ricambio al litio o al piombo-acido adatta) e il caricabatteria forniti con il veicolo.
- L'utilizzo della batteria ricaricabile e del caricabatteria per qualsiasi altro prodotto può causare surriscaldamento, incendio o esplosione. Mai utilizzare la batteria ricaricabile e il caricabatteria con un altro prodotto.
- Durante la carica vengono creati gas esplosivi. Caricare la batteria in un'area ben ventilata. Non caricare la batteria vicino a fonti di calore o materiali infiammabili.
- Il contatto tra i poli positivo e negativo può causare incendio o esplosione. Evitare il contatto diretto tra i poli. Afferrare la batteria per i cavi o per il caricabatteria può causare danni alla batteria stessa e un incendio. Afferrare sempre la batteria per l'involucro o i manici.
- La batteria deve essere maneggiata solo da adulti. Liquidi sulla batteria possono causare incendio o elettrocuzione. Tenere sempre tutti i liquidi lontano dalla batteria e mantenere questa asciutta.
  - Il contatto o l'esposizione a perdite di elettrolito da una batteria al piombo-acido può causare lesioni gravi. In caso di contatto o esposizione richiedere subito assistenza medica. Se l'elettrolito va a contatto della pelle o degli occhi, lavare con acqua fresca per 15 minuti.

    Se viene ingerito, fare subito assumere acqua o latte. Non dare acqua né latte se la persona sta vomitando o ha un livello ridotto di attenzione. Non indurre il vomito.
- I poli di una batteria al piombo-acido e i rispettivi accessori contengono piombo e composti di tale elemento, sostanze che, è stato determinato, causano cancro, danni all'apparato riproduttivo, sono tossiche e corrosive. Mai aprire la batteria.
- Manomettendo o modificando l'impianto elettrico si può causare elettrocuzione, incendio o esplosione e danneggiare irreversibilmente l'impianto stesso. Circuiti e cavi esposti nel caricabatteria possono causare elettrocuzione. Mantenere sempre chiuso l'involucro del caricabatteria.
- I bambini devono essere istruiti a non tentare di ricaricare batterie non ricaricabili a causa del pericolo di eruzione.
- Le batterie sono inserite con la polarità corretta.
- I terminali di alimentazione non siano in corto circuito.
- I caricabatteria utilizzati devono essere controllati regolarmente per rilevare eventuali danni, in particolare il cavo, la spina, la custodia e altre parti. In caso di tali danni, non devono essere utilizzati fino a quando il danno non è stato riparato.
- Non mischiare batterie vecchie e nuove.
- Non mischiare batterie alcaline, standard (carbonio e zinco) o ricaricabili.
- Le batterie ricaricabili non da veicolo devono essere rimosse dall'unità prima di essere caricate.
- Temperatura di ricarica raccomandata: da 0 °C a +45 °C
- Temperatura d'uso raccomandata: da -20 °C a +40 °C
- Modello del caricabatteria: HS0600800D prodotto da XINBAO

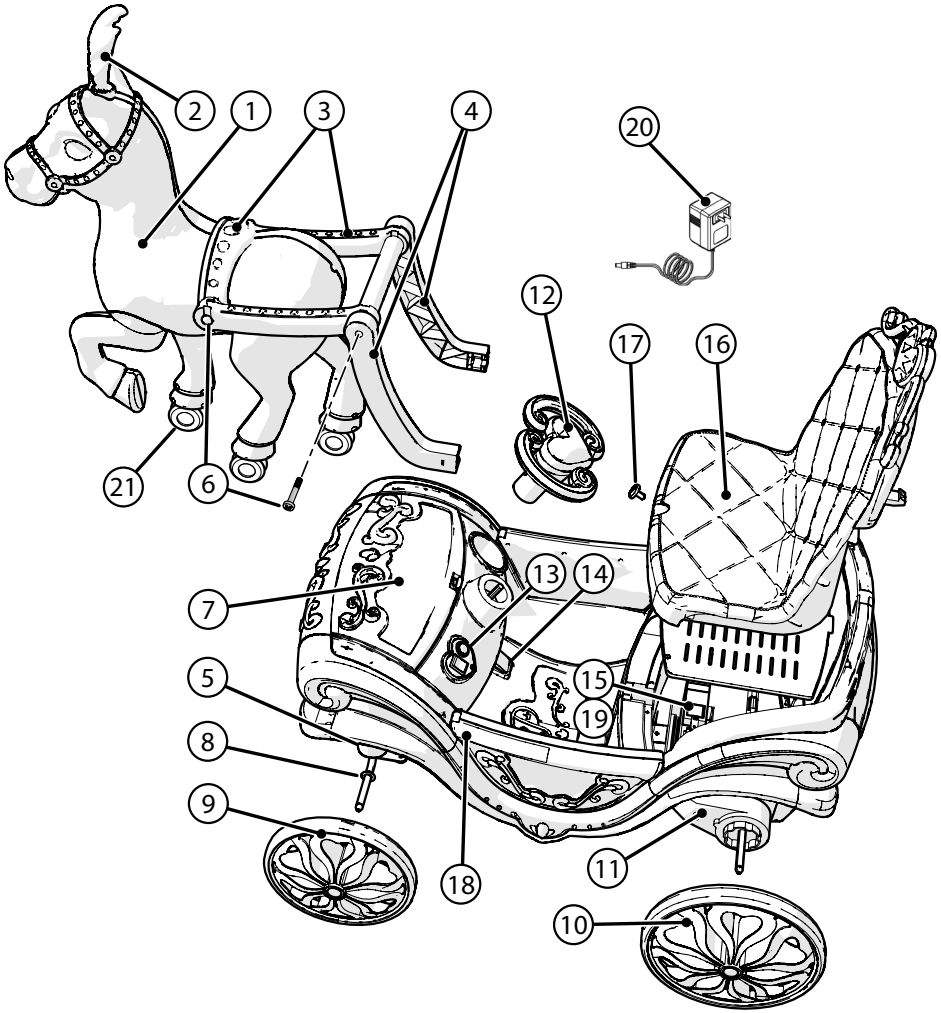
2
1
3
4
20
12
17
16
21
6
7
13
14
5
15
19
8
9
18
11
10

Elenco dei componenti

#	Denominazione	#	Denominazione
1	Cavallo	12	Volante
2	Pennacchio	13	Interruttore generale e pulsante di selezione del senso di marcia
3	Briglia	14	Pedale
4	Coppia di staffe per la briglia	15	Staffa della batteria
5	Telaio per la briglia	16	Sedile
6	Bulloni della briglia (4)	17	Spina di bloccaggio del sedile
7	Vano portaoggetti con sportello a scatto	18	Cerniere delle porte
8	Rondelle dell'asse (4)	19	Batteria
9	Ruote anteriori (2)	20	Caricabatteria
10	Ruote posteriori (2)	21	Ruote girevoli (3)
11	Motore elettrico con scatola ingranaggi		

Strumenti necessari

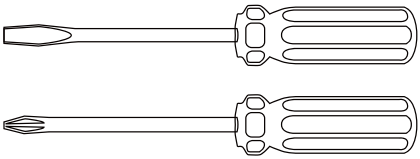

Set di cacciavite

AVVERTENZA: Tenere i bambini a distanza da pezzi piccoli durante il montaggio.

- Non gettare lo scatolone e il materiale di imballaggio prima di avere completato il montaggio del prodotto, per evitare di gettare accidentalmente parti del prodotto.
- Gli utensili inclusi devono essere conservati per uso futuro. Riporli in un luogo non accessibile ai bambini. Gli utensili non sono un giocattolo.

INDOSSARE SEMPRE UN CASCO QUANDO SI USA QUESTA BICICLETTA.

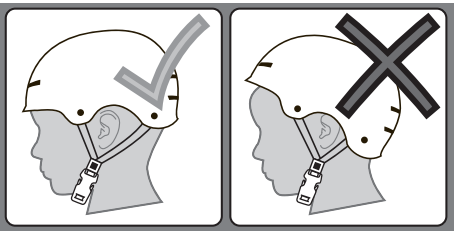

Leggere sempre il manuale d'uso accluso al casco per accertarsi che il casco si adatti bene alla testa di chi lo indosserà, seguendo le indicazioni fornite.

Installazione delle ruote posteriori

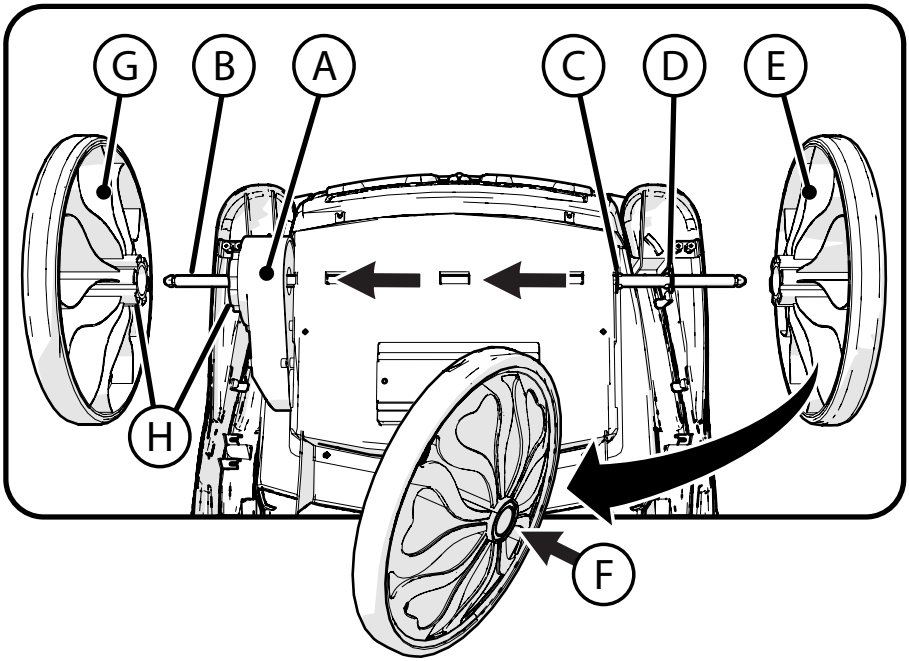

PASSAGGI (CAPOVOLGERE IL VEICOLO)

NOTA. Le ruote posteriori sono le due più grandi con ingranaggi Ⓗ.

1. **NOTA.** L'asse e il motore potrebbero essere già stati installati in fabbrica – Accertarsi che le rondelle siano in posizione prima di procedere al montaggio.
2. Se NON sono già montati: posizionare il motore Ⓐ in modo che l'asse Ⓑ si inserisca completamente dal lato destro.
3. Accertarsi che la rondella Ⓒ faccia battuta contro il telaio del veicolo.
4. Accertarsi che la seconda rondella Ⓓ faccia battuta contro l'arresto dell'asse (come illustrato).
5. Inserire completamente una delle ruote più grandi Ⓔ sull'asse finché non si blocca con uno scatto. Se necessario, premere il pulsante di sbloccaggio Ⓕ quando la si inserisce.
6. Inserire la ruota motrice Ⓖ sull'asse in modo che gli ingranaggi Ⓗ siano allineati.
7. Spingere la ruota motrice completamente nel motore Ⓐ finché non si blocca con uno scatto. Se necessario, premere il pulsante di sbloccaggio Ⓕ quando la si inserisce.

⚠ **AVVERTENZA.** Tirare delicatamente le ruote verso l'esterno per verificare che siano bloccate in posizione.

Installazione delle ruote anteriori

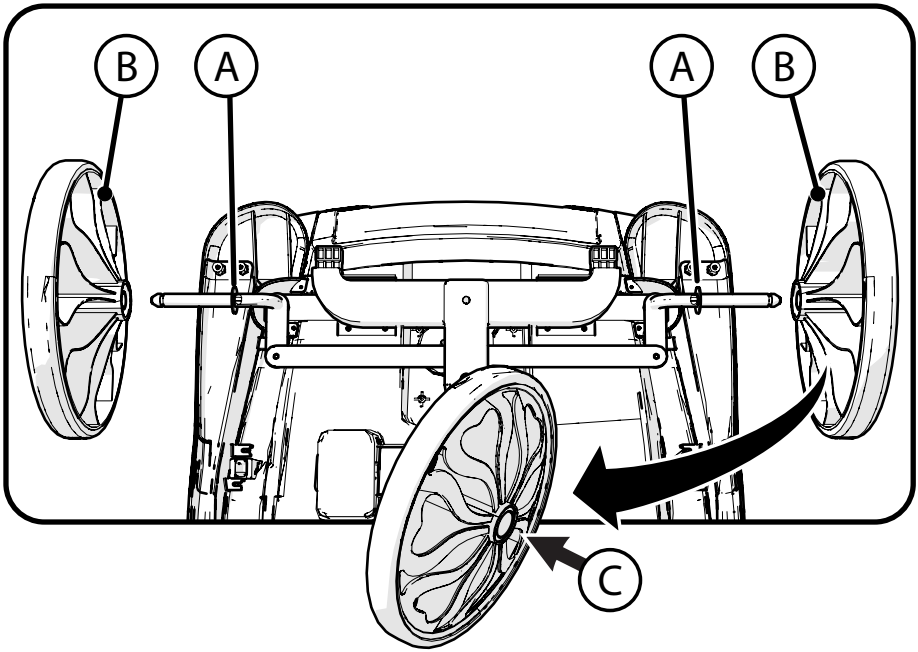

PASSAGGI (CAPOVOLGERE IL VEICOLO)

NOTA. Le ruote anteriori sono le due più piccole .

1. Accertarsi che le rondelle Ⓐ siano in posizione sugli assi come illustrato.
2. Inserire ciascuna ruota Ⓑ completamente sull'asse finché non si blocca con uno scatto. Se necessario, premere il pulsante di sbloccaggio Ⓒ quando la si inserisce.
3. Ripetere sul lato opposto.

⚠ **AVVERTENZA.** Tirare delicatamente le ruote verso l'esterno per verificare che siano bloccate in posizione.

⚠ **ATTENZIONE:**
le ruote possono lasciare segni su alcuni tipi di pavimenti o superfici.
Utilizzare sotto supervisione.

Installazione del volante

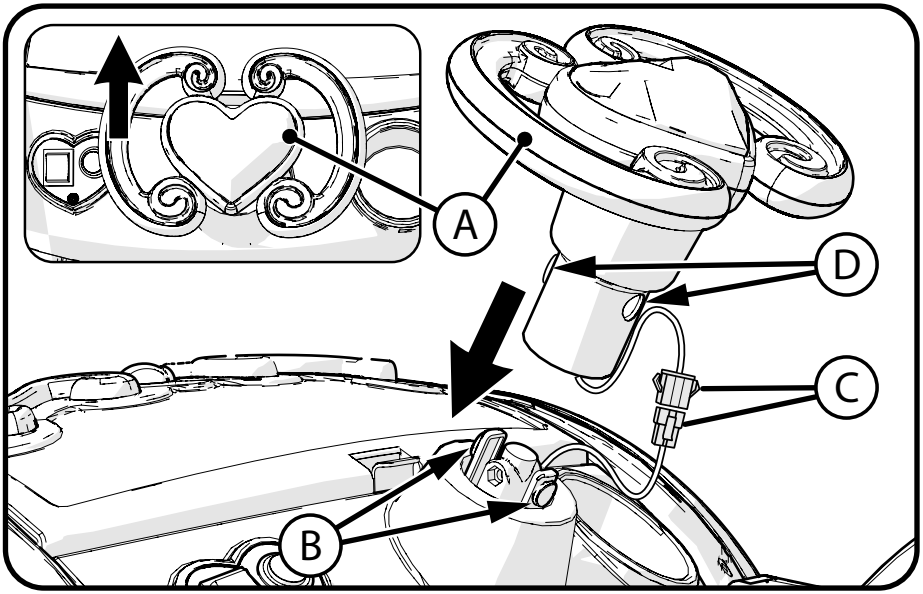

PASSAGGI

1. Posizionare il volante Ⓐ sulle linguette di bloccaggio Ⓑ e orientato in avanti.
2. Collegare la spina e la presa di alimentazione Ⓒ inserendo la spina completamente nella presa. Riporre il gruppo spina-presa e il tratto in eccesso di cavo nel volante e nel telaio del veicolo.
3. Premere il volante sulle linguette di bloccaggio Ⓑ finché i pulsanti Ⓓ non si bloccano con uno scatto.

⚠ **AVVERTENZA.** Tirare delicatamente il volante verso l'alto e girarlo nell'uno e nell'altro senso per accertarsi che sia bloccato in posizione.

Collegamento della batteria e installazione del sedile

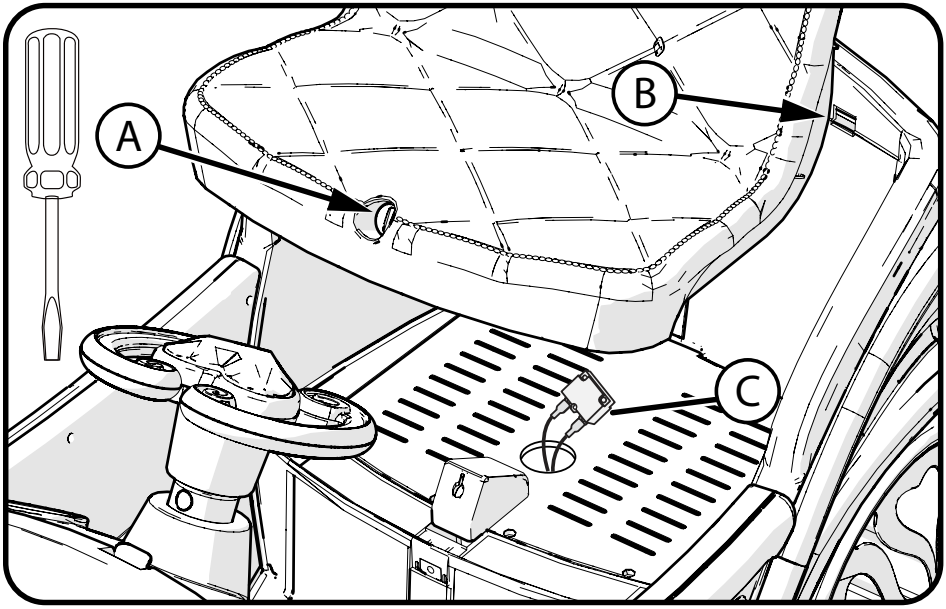

PASSAGGI

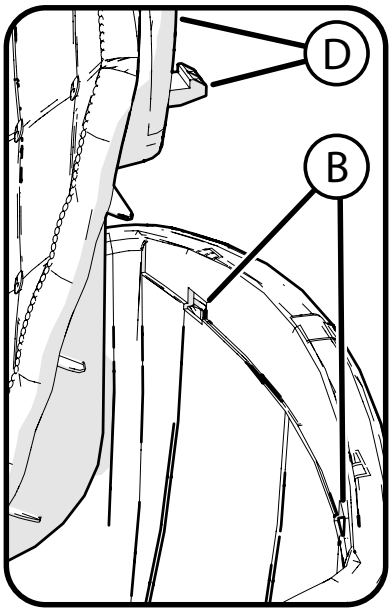

1. Se in posizione, rimuovere il sedile girando la manopola di sbloccaggio Ⓐ in senso antiorario.
2. Sollevare il bordo anteriore del sedile e spostarlo in avanti per estrarre la parte posteriore del sedile dalle scanalature Ⓑ.
3. Collegare la spina e la presa di alimentazione Ⓒ inserendo la spina completamente nella presa e riporre il gruppo spina-presa e i cavi nella scanalatura.
4. Installare il sedile inclinandolo indietro e inserendo le linguette Ⓓ nelle scanalature Ⓑ.
5. Abbassare la parte anteriore del sedile e bloccarla in posizione girando la manopola di sbloccaggio Ⓐ in senso orario. Non serrare eccessivamente poiché si potrebbe danneggiare il meccanismo di bloccaggio.

Collegamento del cavallo

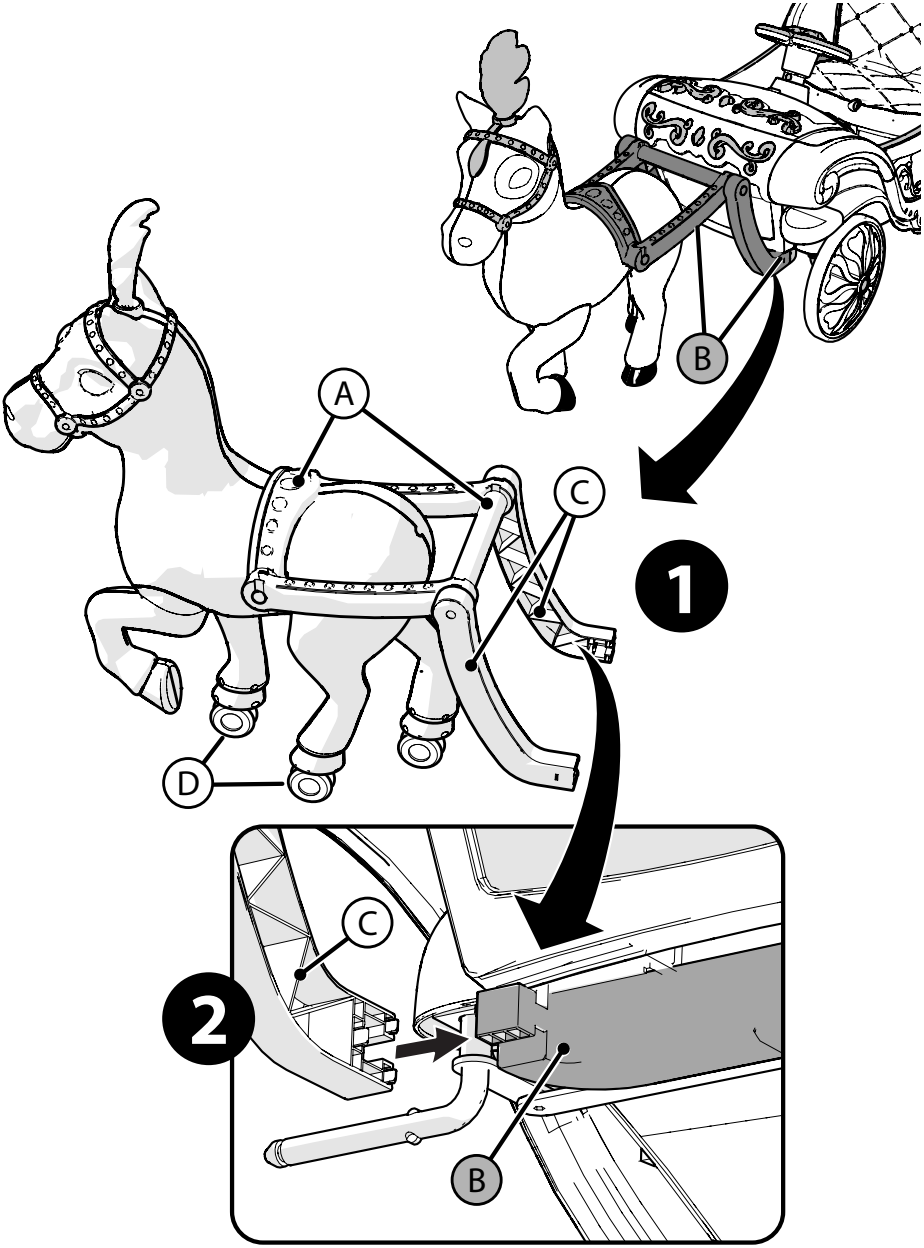

Collegamento del cavallo

NOTA: ruotare il gruppo su ogni lato per facilitare l'installazione del cablaggio.

PASSAGGI

VISTA ❶

1. Aprire la briglia Ⓐ come illustrato.

VISTA ❷

2. Posizionare il cavallo davanti la carrozza in modo che le estremità della briglia Ⓒ siano allineate con i supporti Ⓑ presenti sul telaio.
3. Inserire ciascuna estremità finché non si blocca con uno scatto.

NOTA. Le ruote girevoli Ⓓ potrebbero non essere tutte a contatto uniforme del terreno. Ciò è normale.

⚠ AVVERTENZA

- Non sedere sul cavallo né guidare il veicolo a cavalcioni.
- Non collocare oggetti né bambole sul cavallo.
- Non fare salire il veicolo su marciapiedi o altri oggetti.
- Non guidare il veicolo su tappeti erbosi.
- Usare solo su superfici rigide.

Vedere le altre avvertenze all'inizio del presente manuale.

Carica della batteria

NOTA BENE. Prima di usare il veicolo per la prima volta, occorre caricare la batteria per almeno **8 – 12** ore; non superare le **20** ore. Quando la batteria è scarica, ricaricarla per **8 – 12** ore; non superare le **20** ore.

NOTA BENE.

Prima di iniziare la carica, controllare la batteria e il caricabatteria (cavo di alimentazione, connettore) per rilevare eventuali usura e danni. Non caricarla se si riscontrano danni.
Sostituire i due componenti solo con una batteria ricaricabile e un caricabatteria di tipo e tensione identici forniti dal produttore.

- Usare solo la batteria ricaricabile (o ricambio equivalente) e il caricabatteria forniti con il veicolo.
- Sempre, dopo aver guidato il veicolo, spegnerlo e caricare la batteria.
- La batteria deve essere caricata quando è completamente scarica o, se non la si usa regolarmente, una volta al mese. Se non si carica la batteria seguendo scrupolosamente le istruzioni fornite la si danneggerà irreversibilmente e si annullerà la garanzia.

PASSAGGI

1. Spegnere il veicolo premendo l'interruttore generale.
2. Individuare la porta di carica Ⓐ.
3. Collegare il connettore del caricabatteria nella porta di carica del veicolo.
4. Collegare il caricabatteria a una presa di corrente Ⓑ.
5. Una volta caricata completamente la batteria, scollegare il caricabatteria dalla presa di corrente e dalla porta di carica.

NOTA: il caricabatterie potrebbe surriscaldarsi durante la ricarica. Se eccessivamente caldo, scollegare e sostituire.

NOTA. Questo prodotto è dotato di un sistema di protezione del circuito di carica, che disattiva tutte le funzioni durante la carica.

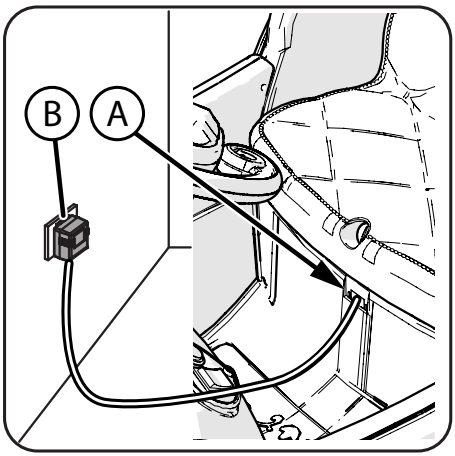

Funzionamento

- Premere l'interruttore generale Ⓐ per accendere il veicolo.
- Premere l'interruttore di selezione del senso di marcia Ⓑ per innestare la marcia avanti o la retromarcia.
- Premere il pedale Ⓒ per muovere il veicolo nella direzione desiderata.
- Premere il pulsante sul volante Ⓓ per suonare il clacson e/o azionare altri dispositivi luminosi.

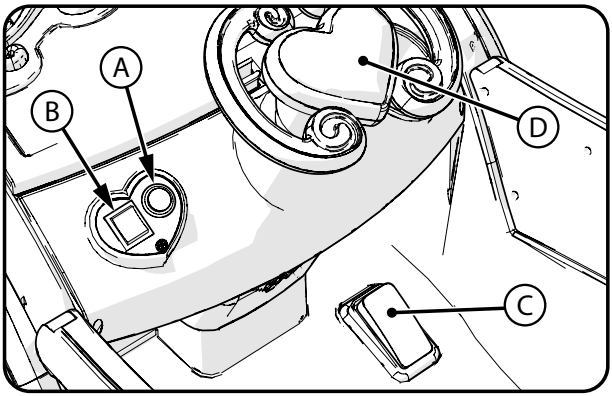

Porte di funzionamento

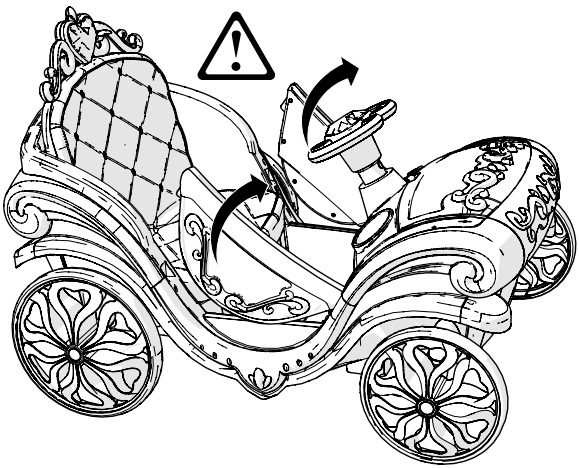

⚠ ATTENZIONE.
Porte swing fino ad aprire!

Manutenzione e riparazioni

INFORMAZIONI GENERALI – Prima di ciascun uso, controllare se il veicolo è danneggiato, mancano componenti o vi sono componenti molto usurati. Se una parte qualsiasi del veicolo non funziona correttamente, interrompere l'uso.

- Controllare il serraggio della viteria prima di ciascun uso. Sostituire qualsiasi dispositivo di fissaggio danneggiato.
- Ispezionare spesso il veicolo. La mancata ispezione del veicolo ed esecuzione di riparazioni o regolazioni, come necessario, può comportare lesioni al guidatore o ad altre persone. Accertarsi che tutti i componenti siano montati correttamente e regolati come descritto nel presente manuale e in eventuali "Istruzioni speciali".
- Sostituire subito qualsiasi componente danneggiato, mancante o molto usurato.
- Accertarsi che tutti i dispositivi di fissaggio siano serrati bene come descritto nel presente manuale e in eventuali "Istruzioni speciali". Componenti non serrati adeguatamente possono andare smarriti o funzionare in modo scadente. I componenti serrati eccessivamente possono danneggiarsi. Accertarsi che qualsiasi dispositivo di fissaggio di ricambio sia di tipo e dimensioni corretti.
- Controllare il serraggio delle ruote.

NOTA – Se la ruota di trazione non è serrata bene, non si accoppia con gli ingranaggi e il veicolo non può muoversi.

- Accertarsi che la staffa della batteria sia posizionata correttamente prima dell'uso.
- L'esposizione prolungata ai raggi UV, alla pioggia e alle intemperie può danneggiare i materiali del telaio. Conservare il veicolo in un locale chiuso quando non è in uso. Tenerlo lontano da fonti di calore, come piani cottura e stufe.
- Mantenere il veicolo pulito, non impolverato e non bagnato; in tal modo se ne prolungherà la durata.
- Pulirlo con un panno morbido e asciutto. Per ripristinare la lucentezza delle parti in plastica, usare un lucido per mobili non contenente paraffina. Non usare lucido per auto contenente paraffina o detergenti abrasivi e non lavare il veicolo con acqua e sapone.

NOTA – Se le istruzioni del presente manuale o eventuali "Istruzioni speciali" non sono sufficienti, contattare il servizio clienti.

ATTENZIONE – Dadi e altri dispositivi di fissaggio autobloccanti potrebbero perdere la loro efficacia se riutilizzati.

Sostituzione della batteria

SE LA BATTERIA DEVE ESSERE SOSTITUITA, PROCEDERE COME SEGUE:

1. Rimuovere il sedile Ⓐ.
2. Rimuovere le viti e il coperchio dello scomparto della batteria Ⓑ.
3. Scollegare i poli della batteria Ⓒ.
4. Rimuovere le viti e la staffa di fissaggio Ⓓ.
5. Sollevare con cautela la batteria Ⓔ.
   - A seconda delle condizioni della batteria (ossia, se perde), si consiglia di indossare guanti di gomma protettivi prima di estrarla.
   - Non sollevare la batteria per i poli o i cavi.
6. Mettere la batteria esausta in un sacchetto di plastica.

NOTA. Nella maggior parte dei negozi di ricambi automobilistici sono disponibili batterie di ricambio. Fare riferimento al tipo e alla capacità della batteria (riportati sulla batteria stessa).

7. Inserire la batteria di ricambio, la staffa e le viti di fissaggio Ⓓ.
8. Collegare i poli - rosso con rosso e nero con nero Ⓒ.
9. Reinserire il coperchio dello scomparto della batteria Ⓑ e le viti.
10. Reinstallare il sedile inclinandolo indietro e inserendo le linguette nelle scanalature posteriori.
11. Abbassare la parte anteriore del sedile e bloccarla in posizione girando la manopola di sbloccaggio in senso orario. Non serrare eccessivamente poiché si potrebbe danneggiare il meccanismo di bloccaggio.

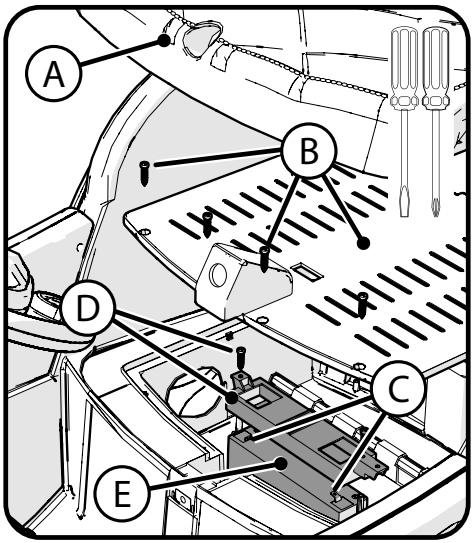

La batteria deve essere caricata quando è completamente scarica o, se non la si usa regolarmente, una volta al mese. Se non si carica la batteria seguendo scrupolosamente le istruzioni fornite la si danneggerà irreversibilmente e si annullerà la garanzia.

Seguire queste indicazioni se si rimuove la batteria:

- Non conservare la batteria a temperature estremamente alte o basse.
- Pulire la batteria con un panno asciutto prima di conservarla. Lavare il panno senza mescolarlo a indumenti.

SMALTIMENTO DELLA BATTERIA

- La batteria al piombo-acido è sigillata e deve essere riciclata o smaltita rispettando l'ambiente.
- Non gettare la batteria nel fuoco, poiché potrebbe esplodere o perdere l'elettrolito, che contiene acido.
- Non gettare la batteria insieme a rifiuti indifferenziati. L'incenerimento, la messa in discarica o lo smaltimento di batterie al piombo-acido sigillate insieme a rifiuti indifferenziati sono proibiti dalla legge.
- Restituire una batteria esausta a un centro di riciclaggio batterie autorizzato, come un punto vendita di batterie per autoveicoli (consultare le norme locali sullo smaltimento delle batterie).

Batteria del motore elettrico di trazione

Solo un adulto che abbia letto attentamente le avvertenze concernenti la sicurezza deve maneggiare, caricare o ricaricare la batteria. La mancata osservanza di tutte le avvertenze di sicurezza può comportare lesioni gravi o mortali.

Fusibile della batteria (se in dotazione)

Il circuito del motore elettrico di trazione è dotato di un termofusibile che interviene automaticamente scollegando tutta la potenza dal veicolo in caso di sovraccarico del motore stesso, dell'impianto elettrico o della batteria. Dopo un breve periodo di tempo, il fusibile si ripristinerà e la potenza sarà di nuovo trasmessa al veicolo. Se il termofusibile interviene ripetutamente in condizioni d'uso normali, è possibile che occorra riparare il veicolo.

AVVERTENZA - NON BYPASSARE IL FUSIBILE - RISCHIO DI INCENDIO.
Si potrebbe sovraccaricare e danneggiare l'impianto elettrico.

Informazioni sulle radiofrequenze (se pertinente)

ATTENZIONE – Eventuali modifiche apportate a questo apparecchio non espressamente autorizzate dalla parte responsabile della conformità potrebbero annullare l'autorità conferita all'utilizzatore a fare funzionare l'apparecchio stesso.
Questo dispositivo è conforme alla sezione Part 15 della normativa federale degli Stati Uniti FCC. Il funzionamento è soggetto alle seguenti due condizioni:
(1) questo dispositivo non deve causare interferenza, e
(2) questo dispositivo deve accettare qualsiasi interferenza, incluse eventuali interferenze che possano causare un funzionamento indesiderato del dispositivo stesso.
NOTA. In base alle prove a cui è stato sottoposto, questo apparecchio è risultato conforme ai limiti relativi ai dispositivi digitali di Classe B ai sensi della sezione Part 15 della normativa FCC. Questi limiti sono stati definiti per assicurare una protezione ragionevole contro interferenze dannose in un impianto residenziale. Questo apparecchio genera, utilizza e può irradiare energia a radiofrequenza e se non viene installato e impiegato in conformità alle istruzioni, potrebbe causare interferenza dannosa per le comunicazioni radio.
Tuttavia, non è possibile fornire alcuna garanzia che non si verificherà interferenza in un particolare impianto. Se questo apparecchio causa interferenza dannosa alla ricezione dei segnali radio o televisivi, determinabile spegnendolo e accendendolo, si incoraggia l'utilizzatore a cercare di rimediare all'interferenza adottando una o più delle seguenti misure:

- modificare l'orientamento o la posizione dell'antenna ricevente;
- aumentare la distanza tra l'apparecchio e il ricevitore;
- collegare l'apparecchio a una presa di corrente inserita in un circuito diverso da quello a cui è collegato il ricevitore;
- rivolgersi al rivenditore o a un tecnico radiotelevisivo qualificato.

Guida alla soluzione dei problemi

IT

I seguenti sono esempi di possibili problemi. Prima di richiedere assistenza, leggere per intero il presente manuale e la tabella Guida alla soluzione dei problemi. Se ciò nonostante non si riesce a risolvere il problema, rivolgersi al servizio clienti.

NOTA – Prima di consultare la sezione Guida alla soluzione dei problemi, il monopattino deve essere spento e la batteria deve essere completamente carica.

Problema	Causa possibile	Soluzione
Il veicolo non si accende quando si preme l'interruttore generale	Cavi della batteria non collegati o allentati	Collegare i cavi della batteria seguendo le istruzioni per il montaggio. Verificare che i connettori della batteria siano inseriti completamente l'uno nell'altro. Se i cavi sono allentati intorno al motore, chiamare il servizio clienti.
	Batteria quasi scarica	Ricaricare la batteria (vedere la sezione sugli intervalli e sulla durata di ricarica).
	Caricabatteria ancora collegato	Scollegare il caricabatteria dal veicolo e dalla presa di corrente.
	È intervenuto il fusibile termico	Attendere che il fusibile si ripristini.
	Batteria esausta	Sostituire la batteria (vedere la sezione Immagazzinaggio e smaltimento della batteria).
	Danno all'impianto elettrico o al motore	Chiamare il servizio clienti.
Il veicolo non funziona a lungo o è lento	Batteria quasi scarica	Verificare che i connettori della batteria siano inseriti completamente l'uno nell'altro durante la ricarica (vedere la sezione sugli intervalli e sulla durata di ricarica).
	Batteria vecchia che non può essere caricata completamente	Sostituire la batteria (vedere la sezione Immagazzinaggio e smaltimento della batteria).
	Sovraccarico sul veicolo	Ridurre il peso applicato al veicolo (vedere i requisiti sull'utilizzatore e la sezione Sicurezza e avvertenze).
	Veicolo utilizzato in condizioni difficili	Evitare di usare il veicolo in condizioni difficili (vedere i requisiti sull'utilizzatore e la sezione Sicurezza e avvertenze).
Il veicolo emette un forte suono quando è in uso	Catena asciutta (nei modelli con trasmissione a catena)	Lubrificare la catena con olio poco denso.
Forti stridori o rumori di scatti emessi dal motore elettrico o dalla scatola ingranaggi	Danni al motore o agli ingranaggi	Chiamare il servizio clienti.
	Ruota di trazione parzialmente inserita	Controllare l'accoppiamento fra la ruota di trazione e il motore.

Problema	Causa possibile	Soluzione
La batteria non si ricarica	Connettore della batteria o dell'adattatore allentato	Verificare che i connettori della batteria siano inseriti completamente l'uno nell'altro.
	Caricabatteria non funzionante	Verificare che il caricabatteria sia collegato a una presa di corrente sotto tensione.
	Batteria esausta	Sostituire la batteria.
Il caricabatteria è tiepido durante la ricarica	Condizione normale e non indicante alcun problema	Se il caricabatteria è eccessivamente caldo, scollegarlo dalla presa di corrente e sostituirlo.

PRIMA DI CHIAMARE IL SERVIZIO CLIENTI:

1. Qual è il codice della data e del modello?
2. Quando è stato acquistato il prodotto?
3. Il prodotto ha funzionato per un certo tempo o non ha mai funzionato da quando è stato acquistato?
   - Se la risposta è affermativa: quando ha funzionato correttamente l'ultima volta?
   - Se la risposta è negativa: i cavi della batteria sono stati collegati?
4. Per quanto tempo è stata caricata la batteria?
5. Il caricabatteria è collegato al veicolo quando si cerca di usare quest'ultimo?
   - (Il veicolo non funziona con il caricabatteria collegato)
6. Vengono emessi suoni o luci quando si accende il veicolo?
   - Se la risposta è affermativa: i suoni e le luci scompaiono quando si preme l'interruttore generale?
7. Quando si preme l'interruttore generale, il motore si avvia?
   - Se la risposta è affermativa: si è verificato che sia stata installata la corretta ruota di trazione?
   - Se la risposta è affermativa: l'elemento inserito nella scatola ingranaggi ruota?

Garanzia limitata - IT

Termini generali:
Le specifiche del modello o dei componenti sono soggette a modifiche senza preavviso.

La presente garanzia limitata è l'unica garanzia offerta per questo prodotto. SONO ESCLUSE TUTTE LE GARANZIE DIVERSE DA QUELLE INDICATE, COMPRESE QUELLE IMPLICITE DI COMMERCIABILITÀ E DI IDONEITÀ PER UNO SCOPO PARTICOLARE, SECONDO QUANTO PREVISTO DALLE NORME DI LEGGE. TUTTE LE RESPONSABILITÀ IN CASO DI DANNI INCIDENTALI, PUNITIVI, SPECIALI O CONSEQUENZIALI SONO ESPRESSAMENTE DISCONOSCIUTE, NELLA MISURA CONSENTITA DALLE NORME DI LEGGE.

Gli unici usi di questo prodotto sono quelli descritti nel presente manuale.
Non è richiesta la registrazione della garanzia.
La garanzia limitata si estende solo al consumatore originale e non è trasferibile.

Cosa è coperto dalla presente garanzia limitata?
La presente garanzia limitata copre i difetti di lavorazione e materiali per tutte le parti del prodotto a eccezione di quelle indicate di seguito come non garantite.

Cosa fare per mantenere in vigore la garanzia limitata?
La presente garanzia limitata è valida solo se:
- il prodotto è stato montato completamente e correttamente;
- il prodotto viene utilizzato in condizioni normali per lo scopo previsto (vedere la sezione seguente per le attività escluse);
- il prodotto viene sottoposto a tutte le operazioni di manutenzione e regolazioni necessarie;
- il prodotto viene impiegato solo per attività di trasporto generali e ricreative.

Cosa non è coperto dalla presente garanzia limitata?
Questo prodotto è concepito solo per uso ricreativo. La presente garanzia limitata non copre la normale usura, i componenti soggetti alla normale manutenzione o eventuali danni causati da modalità improprie di montaggio, manutenzione, regolazione, conservazione o utilizzo del prodotto. La presente garanzia limitata non si estende a prestazioni future.

La presente garanzia limitata sarà nulla se il prodotto, in qualunque momento:
- viene utilizzato in uno sport competitivo;
- viene utilizzato guidandolo in modo pericoloso, per eseguire salti, acrobazie o attività simili;
- viene modificato in un modo qualunque;
- viene modificato aggiungendo un motore;
- viene guidato da più di una persona alla volta;
- viene noleggiato, venduto o regalato;
- viene utilizzato in modo contrario alle istruzioni e avvertenze del presente manuale del proprietario.

Obblighi del produttore?
L'unico ed esclusivo obbligo del produttore ai sensi della presente garanzia limitata consiste nella riparazione e/o sostituzione, a sua sola discrezione, di eventuali difetti di lavorazione o materiali previsti dalla garanzia stessa.

Come si ottiene il servizio?
Contattare il servizio di assistenza clienti.
- Vedere elenco incluso per le informazioni di contatto del cliente.

Diritti dell'acquirente?
La presente garanzia limitata conferisce all'acquirente specifici diritti legali. Si potrebbero anche avere altri diritti variabili da uno Stato all'altro.

Validità della presente garanzia limitata?
- Quando utilizzata nella presente garanzia limitata, la frase "a vita" significa finché l'acquirente originale rimane proprietario del prodotto.
- Batteria di trazione - 90 giorni
- Elettronica - 90 giorni
- Tutti gli altri componenti - 6 mesi
- Tutte le parti sono soggette alle condizioni di questa garanzia.

PT

Veículo Ride-On com bateria
Manual do proprietário

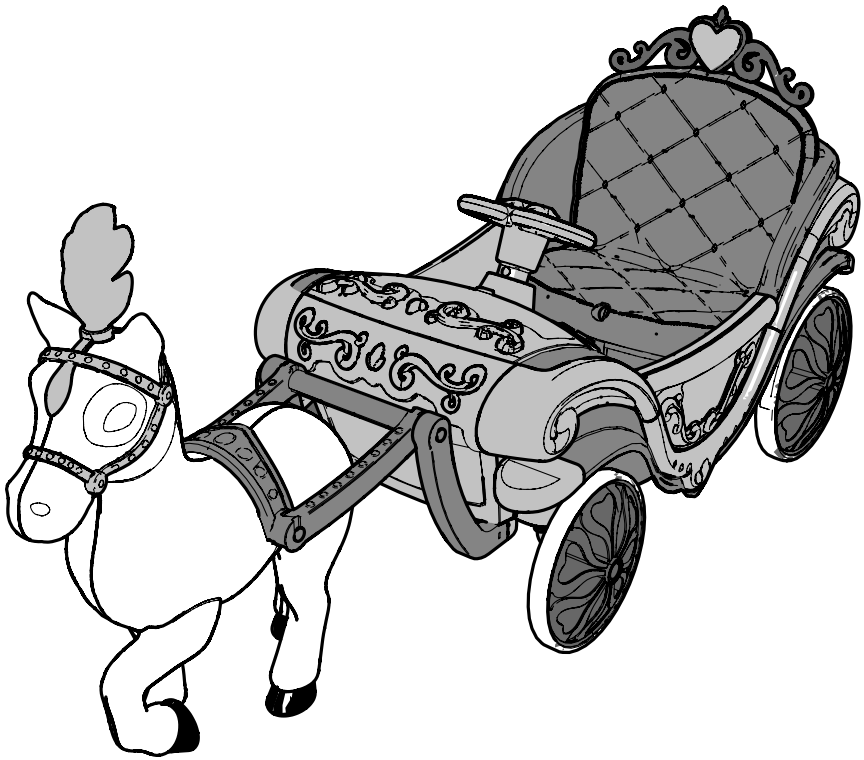

Este manual contém informações importantes sobre segurança, montagem, operação e manutenção.
Por favor, leia e compreenda totalmente este manual antes de utilizar o veículo.
Guarde este manual para consultas futuras.

Use sempre capacete e equipamentos de segurança aprovados quando utilizar este produto.

Segurança e Avisos 134-137

Montagem e Peças 138-145

Operação 146-147

Manutenção e serviço 148-151
• Generalidades, armazenamento da bateria, substituição e descarte

Resolução de problemas 152-153

Garantia 154

ADVERTÊNCIA

- **PERIGO DE ASFIXIA**
- Peças pequenas, montagem deve ser feita por um adulto.
- Para reduzir o risco de lesões, é necessária a supervisão dum adulto.
- Nunca use em estradas, perto de trotinetes motorizadas, em ou perto de rampas ou degraus íngremes, piscinas ou outros corpos d'água, use sempre calçados.
- O utilizador deve ter de **3 a 7 anos**, e não pesar mais que **30kgs**.
- Nunca permita mais de **uma** criança.
- **ADVERTÊNCIA -** Equipamento de proteção deve ser usado. Não deve ser usado no trânsito. Máximo de 30 kg.

IMPORTANTE! Antes de utilizar o veículo pela primeira vez, a bateria precisa de ser carregada por pelo menos **8** a **12** horas, porém não mais que **20** horas. Somente um adulto que tenha lido e entendido os avisos de segurança deve manusear, carregar ou recarregar a bateria (ver a secção **Operação**).

ADVERTÊNCIA - PARA EVITAR LESÕES GRAVES

PT

Aqui estão algumas práticas básicas, de bom senso e seguras, que deve ler em voz alta ao seu filho e a qualquer pessoa que possa usar o veículo.

O adulto é responsável por ensinar a criança e determinar se ela é capaz de operar o veículo e supervisionar o uso.

Siga estas regras de segurança e orientações para evitar ferimentos graves ou morte:

- **A montagem deve ser feita por um adulto.** Perigo de asfixia para crianças menores de 3 anos, pois contém peças pequenas. Mantenha crianças pequenas afastadas durante a montagem. Mantenha os sacos de plástico fora do alcance das crianças.
- Após a montagem completa, remova e descarte todo o material de proteção e sacos plásticos. Certifique-se de remover todos os materiais de embalagem e peças de baixo da carroceria do veículo.
- Para reduzir o risco de lesões, **é necessária a supervisão contínua de um adulto** enquanto estiver a usar o veículo
- O adulto é responsável por ensinar a criança e determinar se ela é capaz de operar o veículo com segurança.
- Certifique-se de que a criança utilize bom senso e práticas seguras ao utilizar o veículo.
- Antes de utilizar o veículo, a criança deve compreender os controlos e as questões de segurança. O utilizador deve também demonstrar capacidade e habilidade para manejar a trotinete e operar os seus controlos para evitar quedas ou colisões a si e a outras pessoas.
- **Equipamento de proteção que deve ser usado:** Use sempre equipamentos de segurança, como capacete com tira de queixo bem presa, joelheiras, cotoveleiras, protetores de pulso, luvas e sapatos.
- Se estiver equipado, a criança deve usar sempre o cinto de segurança de forma adequada e segura.
- **MODELOS COM ASSENTO:** Sente-se sempre no assento ao utilizar o veículo. Não fique em pé nos painéis laterais. Não fique em pé sobre o veículo ou dentro dele quando este estiver em movimento.
- **MODELO COM TRAVÃO DE PÉ/GUARDA-LAMAS:** O guarda-lamas pode ficar quente depois de utilizado como travão. Não lhe toque com a mão.
- **MODELOS SEM TRAVÕES:** A fricção do motor irá parar gradualmente a unidade.
- As porcas e outras fixações autobloqueantes podem perder a sua eficácia se forem reutilizados.
- Partes do corpo como mãos, pernas, cabelo e roupas podem ficar presas nas peças móveis. Nunca coloque uma parte do corpo próximo de uma parte móvel ou use roupas soltas com o veículo.
- **Não use o veículo de maneira ou a uma velocidade insegura. Exemplos incluem, entre eles, o seguinte:**
  - Sempre use o veículo num ambiente seguro e protegido apenas em superfícies pavimentadas e lisas.
  - Não use no trânsito.
  - Não permita que uma criança conduza o produto ao anoitecer, à noite ou em horários de visibilidade limitada.
  - Nunca use em estradas, perto de veículos motorizados, em ou perto de rampas ou degraus íngremes, piscinas ou outros corpos d'água.
  - Não puxe ou empurre o veículo com outro veículo ou dispositivo semelhante.

continuação >>

ADVERTÊNCIA - PARA EVITAR LESÕES GRAVES - continuação

- Não reboque nada atrás do veículo.
- Não bata em objetos fixos, pois as rodas podem patinar e causar o superaquecimento do motor.
- Nunca utilize perto de ruas, água, piscinas, colinas, escadas, declives acentuados, superfícies ou caminhos inclinados, áreas molhadas, vapores inflamáveis, em becos, à noite ou no escuro.
- Não utilize o veículo em condições inseguras, como neve, chuva, sujidade solta, areia lamacenta ou cascalho fino. Isso pode resultar em ações inesperadas, como capotamento e derrapagem. Utilizar o veículo em terra solta, lama, areia ou cascalho fino pode danificar os componentes eletrónicos e a caixa de engrenagens do veículo.
- Não sobrecarregue o veículo. Não use em climas muito quentes, pois os componentes podem sobreaquecer. Não permita que água ou outros líquidos entrem em contacto com a bateria ou outros componentes elétricos.
- Cumpra todas as leis e regulamentos locais de trânsito para os veículos.
- Não altere o sistema elétrico. Isso pode criar um curto-circuito e fazer saltar o fusível ou causar outros danos, incluindo incêndio.
- **RISCO DE INCÊNDIO.** Não contorne o fusível. Substitua o fusível apenas por outro do mesmo tamanho e tipo.
- Existem riscos adicionais com a utilização do veículo em áreas que não sejam terrenos privados.
- Use apenas peças de sobressalentes autorizadas.
- Antes de cada utilização, verifique se o sistema de direção está corretamente ajustado e se todos os componentes de ligação estão bem fixos e não estão partidos.
- Consulte o Manual de Montagem para ver as técnicas corretas de utilização e de travagem
- Durante a utilização do produto, mantenha as mãos e os dedos longe da rodas e outras partes móveis para evitar o perigo de beliscões ou entalamento.
- Se as rodas ou rolamentos estiverem gastos e não rodarem livremente, substitua-os por equipamento original.

AVISOS SOBRE BATERIA E CARREGADOR

Os seguintes riscos de segurança podem resultar em ferimentos graves ou morte do utilizador da trotinete:

- Permita que apenas crianças com pelo menos 8 anos de idade usem o carregador de bateria. Dê instruções suficientes para que a criança possa usar o carregador de bateria de forma segura e explique que não é um brinquedo e não deve ser jogado.
- Carregador de bateria apenas para uso interno.
- A utilização duma bateria ou carregador diferente da bateria recarregável e carregador fornecidos pode causar incêndio ou explosão. Utilize apenas a bateria recarregável fornecida (ou substituição adequada de ácido de chumbo ou lítio) e carregador com a trotinete.
- Utilizar a bateria recarregável e o carregador para qualquer outra trotinete pode resultar em superaquecimento, incêndio ou explosão. Nunca utilize a bateria recarregável e o carregador em outra trotinete.
- Gases explosivos são criados durante o carregamento. Carregue sempre a bateria numa área bem ventilada. Não carregue a bateria perto de fontes de calor ou materiais inflamáveis.
- O contato entre os terminais positivo e negativo pode resultar em incêndio ou explosão. Evite o contato direto entre os terminais. Pegar a bateria pelos fios ou pelo carregador pode causar danos à bateria e resultar em incêndio. Sempre pegue a bateria pelo estojo ou pelas alças.
- A bateria deve ser manuseada apenas por adultos. Líquidos derramados na bateria podem causar incêndio ou choque elétrico. Sempre mantenha todos os líquidos longe da bateria e mantenha a bateria seca.
  - O contato ou exposição ao vazamento da bateria (ácido de chumbo) pode causar ferimentos graves. Se ocorrer contato ou exposição, procure assistência médica imediatamente. Se o produto químico entrar em contato com a pele ou nos olhos, lave com água fria por 15 minutos. Se o produto químico for engolido, dê imediatamente água ou leite à pessoa. Não dê água ou leite se a pessoa estiver a vomitar ou com baixo estado de alerta. Não induza o vómito.
- Terminais da bateria e acessórios relacionados contêm chumbo e compostos de chumbo (ácido), produtos químicos que não conhecidos com causadores de cancro, danos reprodutivos e que são tóxicos e corrosivos. Nunca abra a bateria.
- Adulterar ou modificar o sistema do circuito elétrico pode causar choque, incêndio ou explosão e danificar permanentemente o sistema. A fiação e os circuitos expostos no carregador podem causar choque elétrico. Sempre mantenha o compartimento do carregador fechado.
- As crianças devem ser instruídas a não tentar recarregar baterias não recarregáveis devido ao perigo de erupção.
- As baterias devem ser inseridas com a polaridade correta.
- Os terminais de alimentação não devem ser sujeitos a curto-circuito.
- Os carregadores de bateria usados devem ser examinados regularmente quanto a danos, especialmente o cabo, plugue, caixa e outras peças. No caso de tais danos, eles não devem ser usados até que o dano tenha sido reparado.
- Não misture pilhas velhas com novas.
- Não misture pilhas alcalinas, pilhas standard (carbono-zinco) ou pilhas recarregáveis (níquel-cádmio).
- As baterias recarregáveis não motrizes devem ser removidas da unidade antes de serem carregadas.
- Temperatura de carregamento recomendada: 0 °C a +45 °C (32°F a 112°F)
- Temperatura de utilização recomendada: -20 °C a +40 °C (-5°F a 105°F)
- Modelo de carregador: HS0600800D fabricado pela XINBAO

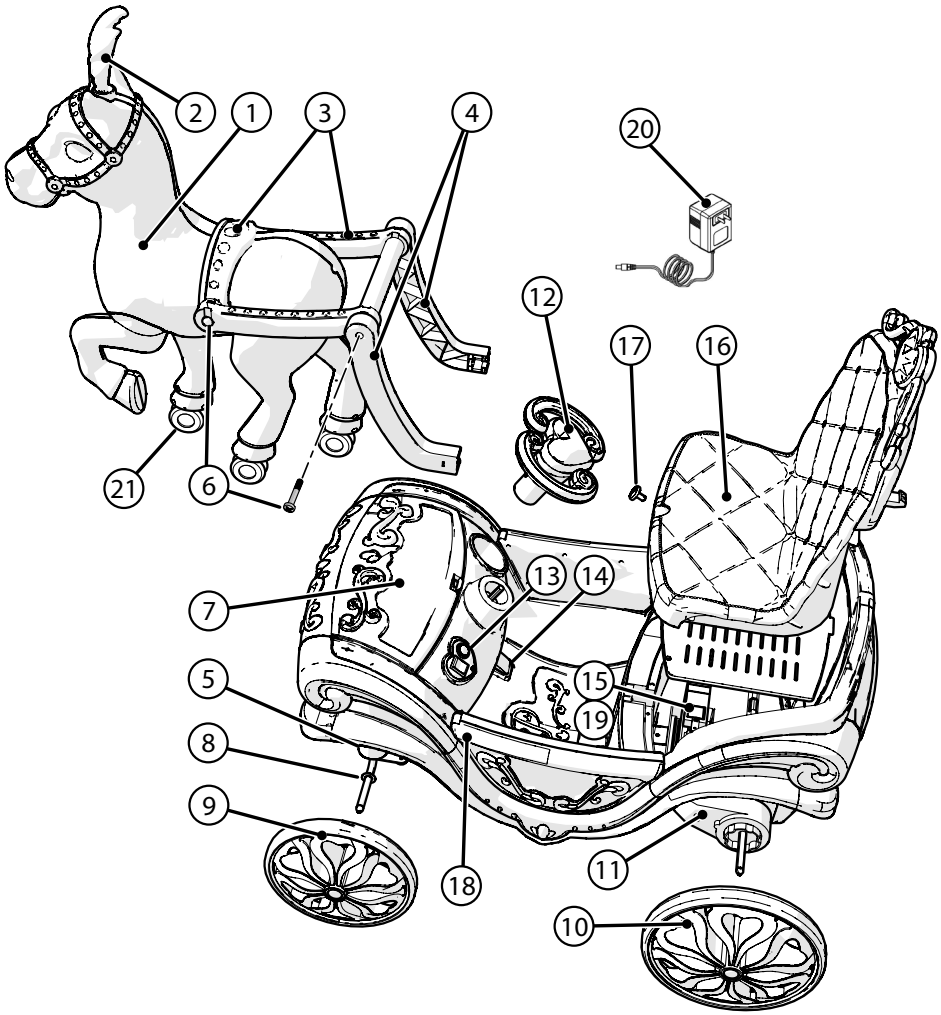
1
2
3
4
5
6
7
8
9
10
11
12
13
14
15
16
17
18
19
20
21

Montagem de peças

#	Descrição	#	Descrição
1	Cavalo	12	Volante
2	Peça da cabeça	13	Interruptores de energia e direcionais com painel
3	Arnês	14	Pedal e interruptor
4	Dois suportes de arnês	15	Suporte da bateria
5	Subestrutura do arnês	16	Selim
6	Parafusos do arnês (x4)	17	Cavilha de bloqueio do assento
7	Porta da caixa bagageira com fechadura	18	Dobradiças da porta
8	Anilhas do eixo (x4)	19	Bateria motriz
9	Rodas dianteiras (2)	20	Carregador da bateria
10	Rodas traseiras (2)	21	Rodízios (x3)
11	Motor com caixa de velocidades		

Ferramentas necessárias

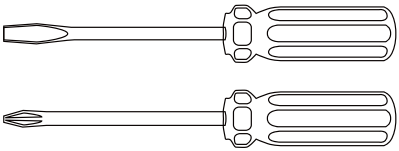

Jogo de chaves de fenda

⚠ ADVERTÊNCIA: Mantenha as peças pequenas longe do alcance das crianças durante a montagem.

- Não descarte a caixa e a embalagem até concluir a montagem do veículo. Isto pode impedir o descarte acidental de peças do veículo.
- Os cuidadores irão conservar as ferramentas incluídas para utilização futura. Armazenar fora do alcance de crianças. As ferramentas não são um brinquedo.

USE SEMPRE O SEU CAPACETE QUANDO ANDAR NESTA BICICLETA!

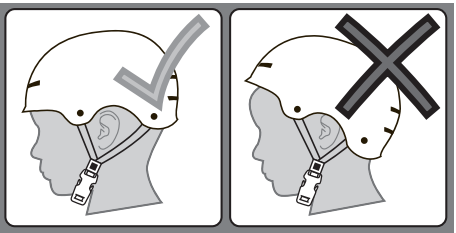

Leia sempre o manual do utilizador que vem com o seu capacete para se certificar de que está bem colocado e apertado corretamente na cabeça do utilizador de acordo com as instruções de adaptação descritas no manual do utilizador.

Instalação das rodas traseiras

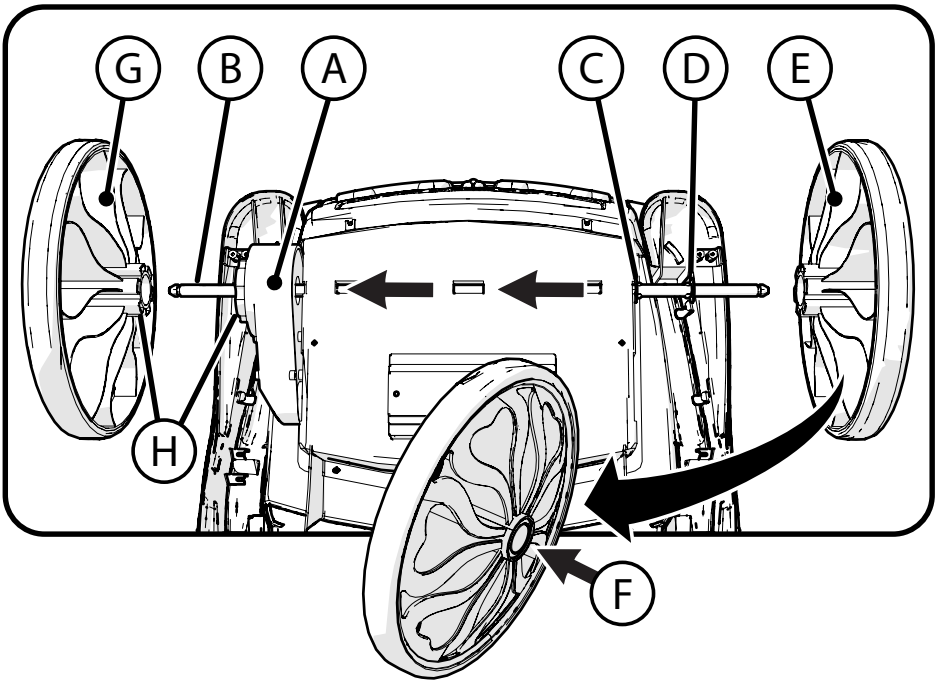

PASSOS (VIRE A UNIDADE DE PONTA CABEÇA):

NOTA: As rodas traseiras são as duas rodas maiores com engrenagens Ⓗ.

1. **NOTA:** O eixo e o motor podem ser pré-instalados na fábrica - Certifique-se de que as anilhas estão instaladas antes da montagem.
2. Se desmontado: Posicione o Motor Ⓐ de modo que o Eixo Ⓑ se encaixe totalmente pelo lado direito.
3. Verifique se a anilha Ⓒ está totalmente encostada na carroceria do carro.
4. Verifique se a segunda anilha Ⓓ está totalmente encostada no batente do eixo (como mostrado).
5. Insira uma das rodas traseiras maiores Ⓔ completamente no eixo até que se ENCAIXE no lugar. Se necessário, prima o botão de bloqueio Ⓕ ao instalar.
6. Instale a roda motriz Ⓖ no eixo para que as engrenagens Ⓗ se alinhem.
7. Empurre a roda motriz completamente no motor Ⓐ até que ela SE ENCAIXE no lugar. Se necessário, prima o botão de bloqueio Ⓕ ao instalar.

⚠ **ADVERTÊNCIA:** Puxe levemente as rodas para fora para garantir que estejam travadas na posição.

Instalação das rodas dianteiras

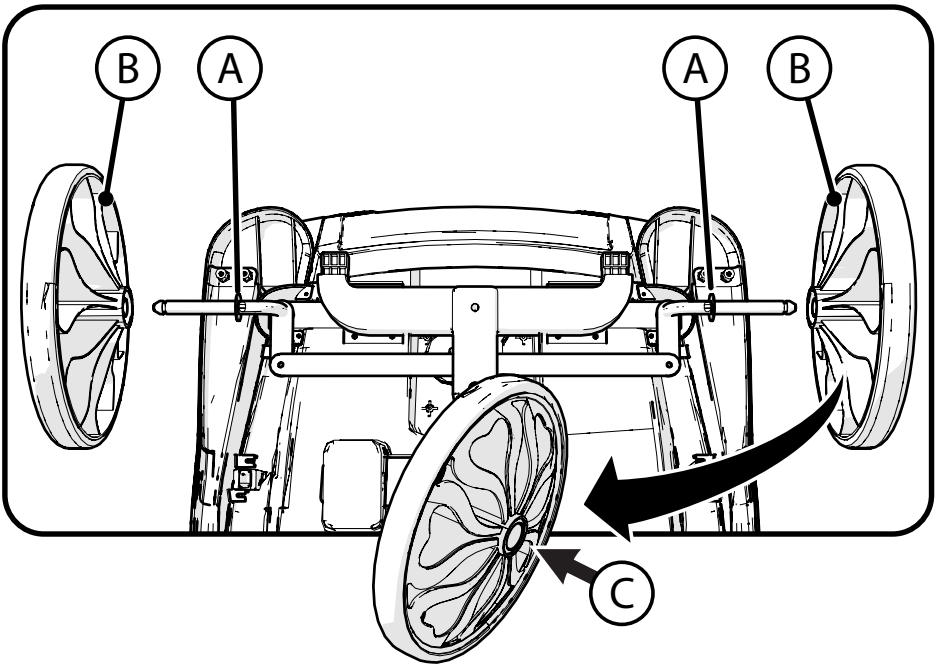

PASSOS (VIRE A UNIDADE DE PONTA CABEÇA):

NOTA: As rodas dianteiras são as duas rodas menores.

1. Verifique se as anilhas Ⓐ estão fixadas nos eixos, como mostrado.
2. Empurre a roda motriz Ⓑ completamente no eixo até que ela SE ENCAIXE. Se necessário, prima o botão de bloqueio Ⓒ ao instalar.
3. Repita para o outro lado.

⚠ **ADVERTÊNCIA:** Puxe levemente as rodas para fora para garantir que estejam travadas na posição.

⚠ **CUIDADO:**

As rodas podem deixar marcas nalguns tipos de piso ou superfícies. Use com supervisão.

Instalação do volante

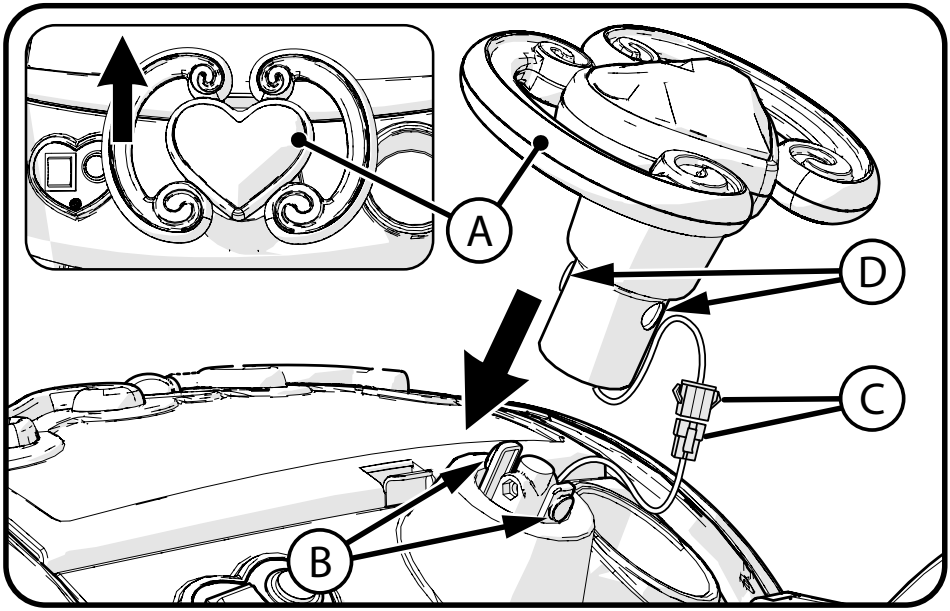

PASSOS:

1. Posicione o volante Ⓐ nas patilhas de travamento Ⓑ apontando para FRENTE.
2. Conecte as fichas de energia Ⓒ firme e completamente.- Encaixe a ficha e o excesso de fio na carroçaria e volante.
3. Pressione o volante para baixo sobre as patilhas de travamento Ⓑ até que os botões de travamento Ⓓ se travem.

⚠ **ADVERTÊNCIA:** Puxe levemente para cima no volante e vire de um lado para o outro para garantir que ele esteja travado.

Ligação da bateria e instalação do assento

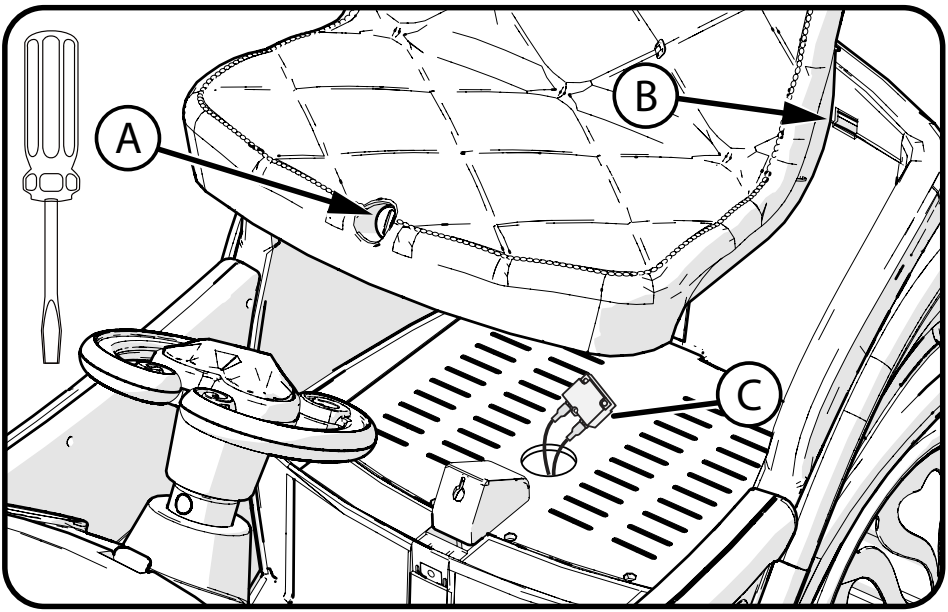

PASSOS:

1. Se estiver instalado, remova o assento girando o botão de bloqueio Ⓐ no sentido anti-horário.
2. Levante a borda dianteira do assento leve para frente para liberar o encosto do assento das ranhuras Ⓑ.
3. Conecte as fichas de energia Ⓒ firme e completamente.
4. Instale o assento inclinando-o para trás e inserindo as abas Ⓓ nas ranhuras Ⓑ.
5. Coloque a borda frontal do assento e trave-o girando o botão de bloqueio Ⓐ no sentido horário. Não aperte demais, pois pode danificar a trava.

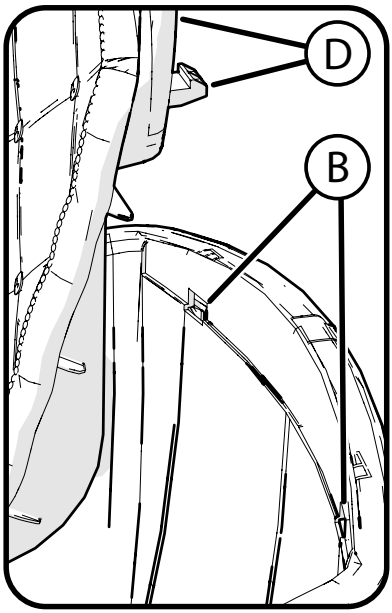

Conectar o cavalo

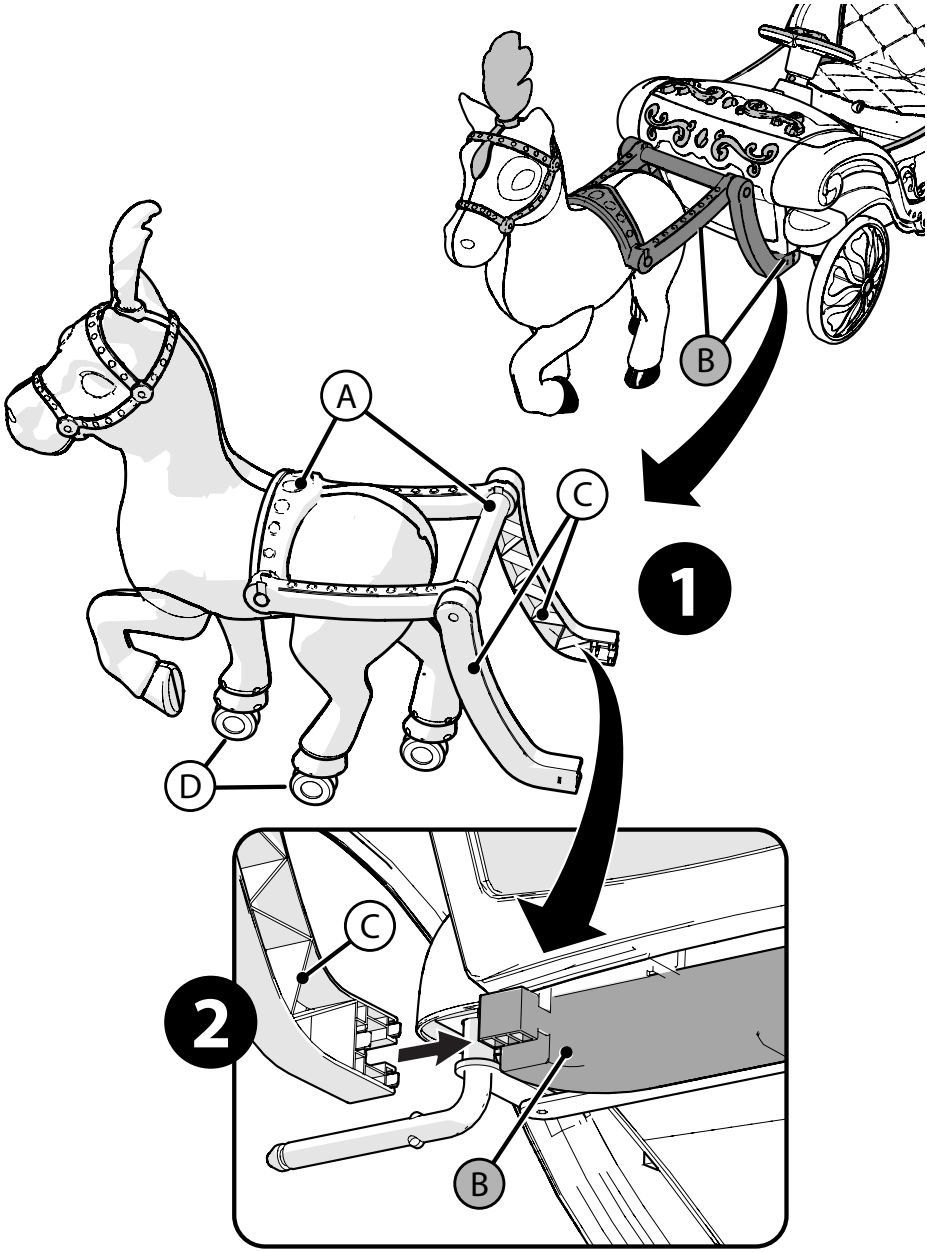

Conectar o cavalo

NOTA: Gire a unidade em cada lado para facilitar a instalação do arnês.

PASSOS:

FIGURA ❶

1. Desdobre o conjunto do arnês Ⓐ como mostrado..

FIGURA ❷

2. Posicione o cavalo na frente da carruagem de modo que as extremidades do arnês Ⓒ fiquem alinhadas com as montagens do quadro/arnês Ⓑ.
3. ENCAIXE cada uma das extremidades do arnês firmemente.

NOTA: Todos os rodízios Ⓓ podem não ficar retos ao chão. Isto é normal.

⚠ ADVERTÊNCIA:

- Não sente nem ande no cavalo.
- Não coloque objetos ou bonecas no cavalo.
- Não passe com o cavalo por cima do meio-fio ou de quaisquer objetos.
- Não use na relva.
- Utilize apenas em superfícies duras.

Veja outros avisos no início deste manual.

Carregar a bateria

IMPORTANTE! Antes de utilizar o veículo pela primeira vez, a bateria precisa de ser carregada por pelo menos **8** a **12** horas, porém não mais que **20** horas. Quando a bateria estiver baixa, recarregue por **8 a 12 horas, mas não mais do que 20 horas**.

IMPORTANTE!

Verifique a bateria e o carregador da unidade (cabo de alimentação, conector) quanto a desgaste e danos antes de a carregar. Não carregue a bateria se houver danos. Substitua apenas por bateria recarregável e carregador do mesmo tipo e voltagem fornecidos pelo fabricante.

- Utilize apenas a bateria recarregável (ou produto equivalente) e carregador fornecido com o veículo.
- Desligue sempre a alimentação e carregue
  a bateria depois de utilizar o veículo.
- A bateria deve ser carregada quando estiver descarregada ou, se não for usada regularmente, uma vez por mês. Deixar de carregar a bateria conforme as instruções causará danos permanentes à bateria e anulará a garantia.

PASSOS:

1. Certifique-se que a alimentação está desligada (OFF).
2. Localize a porta de carga Ⓐ.
3. Ligue a ficha do carregador à porta de carga da unidade.
4. Ligue o carregador à tomada de parede Ⓑ.
5. Quando a bateria estiver totalmente carregada, desconecte o carregador da tomada e da porta de carga.

NOTA: O carregador pode aquecer durante a carga. Se estiver excessivamente quente, desligue-o e volte a ligar mais tarde.

NOTA: Este produto tem uma proteção durante a carga: Durante a carga, todas as funções são desligadas.

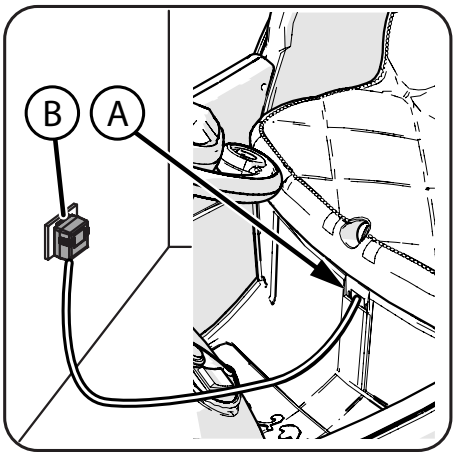

Operação

- Pressione o botão liga/desliga Ⓐ para ligar a unidade.
- Prima Ⓑ para escolher a
- Prima o pedal de pé Ⓒ para mover o veículo na direção desejada.
- Prima o interruptor do volante Ⓓ para ouvir o som e/ou ou ativar as luzes.

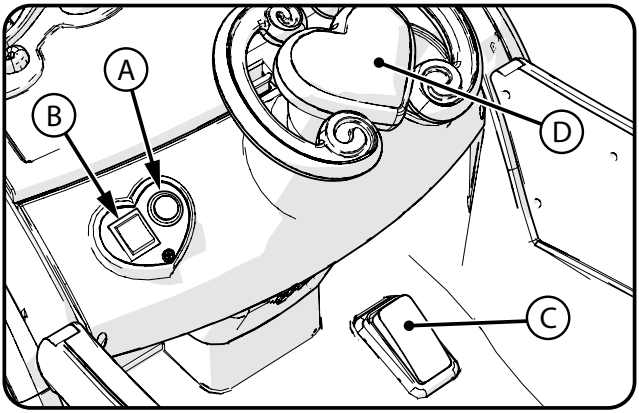

Funcionamento das portas

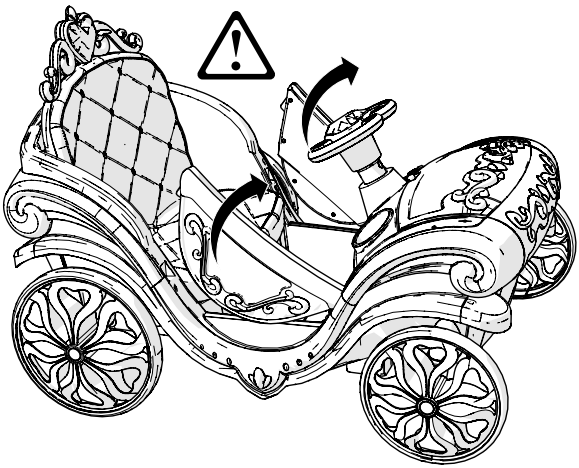

⚠ ATENÇÃO!

As portas abrem-se **para cima!**

GENERALIDADES: O veículo deve ser inspecionado quanto a danos, falta ou desgaste das peças antes de cada uso. Se alguma peça do veículo não funcionar correctamente, não o utilize.

- Verifique o aperto dos parafusos antes de cada uso. Substitua quaisquer parafusos que estejam danificados.
- Inspecione frequentemente o produto. Não fazer a inspeção do produto e não fazer reparações ou ajustes, conforme necessário, pode resultar em lesões para o ciclista ou para outras pessoas.
  Certifique-se de que todas as peças estão corretamente montadas e ajustadas, tal como escrito neste manual e em quaisquer "Instruções Especiais".
- Substitua imediatamente quaisquer peças danificadas, em falta, ou muito gastas.
- Certifique-se de que todos os parafusos estão corretamente apertados conforme escrito neste manual e em quaisquer "Instruções Especiais". As peças que não estejam suficientemente apertadas podem ser perdidas ou funcionar mal. As peças demasiado apertadas podem ser danificadas. Certifique-se de que todos os parafusos de substituição têm o tamanho e o tipo corretos.
- Teste o aperto do avanço:

NOTA: Se a roda motriz não estiver apertada, ela não engatará as marchas e o veículo não funcionará.

- Certifique-se de que o suporte da bateria está bem colocado antes de usar.
- A exposição prolongada a raios UV, chuva e intempéries pode danificar os materiais do recinto. Guarde o veículo dentro de casa quando não estiver em uso. Mantenha-o afastado de fontes de calor, como fogões e aquecedores.
- Mantenha a bicicleta limpa e sem sujidade, poeira e seca. Isso prolongará a vida útil da bicicleta.
- Limpe o veículo com um pano macio e seco. Para restaurar o brilho das peças de plástico, use um polidor de móveis sem cera. Não use cera automotiva, produtos de limpeza abrasivos nem lave o veículo com água e sabão.

NOTA: Se as instruções neste manual ou quaisquer "Instruções especiais" não forem suficientes, entre em contacto com o serviço de atendimento ao cliente.

CUIDADO: As porcas e outros dispositivos autobloqueantes podem perder a sua eficácia se forem reutilizados.

Substituição da bateria de acionamento

SIGA ESTES PASSOS SE A BATERIA PRECISAR SER SUBSTITUÍDA:

1. Remova o assento Ⓐ.
2. Remova a tampa do compartimento da bateria Ⓑ e os parafusos.
3. Desligue os conectores da bateria Ⓒ.
4. Remova o suporte da bateria e os parafusos Ⓓ.
5. Levante cuidadosamente a bateria Ⓔ.
   - Dependendo da condição da bateria (ou seja, vazamento), talvez queira usar luvas de proteção de borracha antes da remoção.
   - Não levante a bateria pelos conectores ou cabos.
6. Coloque a bateria descarregada em um saco plástico.

NOTA: As baterias de substituição podem ser obtidas na maioria das lojas que vendem baterias. Anote o tamanho e o tipo da bateria (encontrado na bateria).

7. Instale a bateria nova e reinstale o suporte de fixação e os parafusos Ⓓ.
8. Ligue os terminais da bateria - vermelho com vermelho, preto com preto Ⓒ.
9. Reinstale a tampa do compartimento da bateria Ⓑ e os parafusos.
10. Reinstale o assento inclinando-o para trás e inserindo as abas nas ranhuras.
11. Coloque a borda frontal do assento e trave-o girando o botão de bloqueio no sentido horário. Não aperte demasiado pois pode quebrar botão de bloqueio.

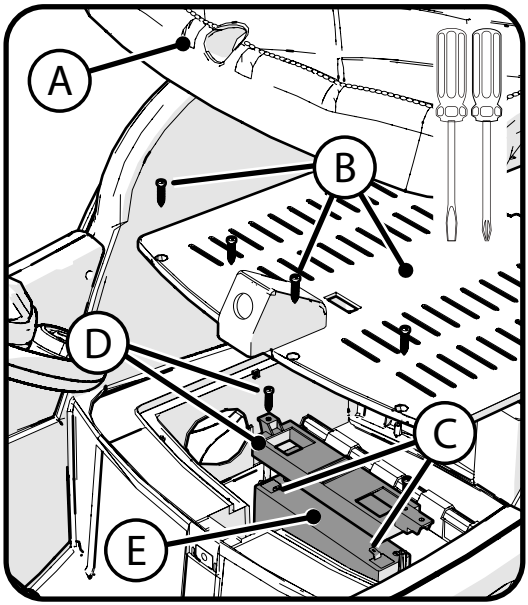

La batteria deve essere caricata quando è completamente scarica o, se non la si usa regolarmente, una volta al mese. Se non si carica la batteria seguendo scrupolosamente le istruzioni fornite la si danneggerà irreversibilmente e si annullerà la garanzia.

Seguire queste indicazioni se si rimuove la batteria:

- Non conservare la batteria a temperature estremamente alte o basse.
- Pulire la batteria con un panno asciutto prima di conservarla. Lavare il panno senza mescolarlo a indumenti.

SMALTIMENTO DELLA BATTERIA

- La batteria al piombo-acido è sigillata e deve essere riciclata o smaltita rispettando l'ambiente.
- Non gettare la batteria nel fuoco, poiché potrebbe esplodere o perdere l'elettrolito, che contiene acido.
- Non gettare la batteria insieme a rifiuti indifferenziati. L'incenerimento, la messa in discarica o lo smaltimento di batterie al piombo-acido sigillate insieme a rifiuti indifferenziati sono proibiti dalla legge.
- Restituire una batteria esausta a un centro di riciclaggio batterie autorizzato, come un punto vendita di batterie per autoveicoli (consultare le norme locali sullo smaltimento delle batterie).

Bateria do motor de acionamento

Somente um adulto que tenha lido e entendido os avisos de segurança deve manusear, carregar ou recarregar a bateria. O não cumprimento de todos os avisos de segurança pode resultar em ferimentos graves ou morte.

Fusível da bateria (se equipado)

O circuito do motor de acionamento possui um fusível térmico que desarma automaticamente e corta toda a energia do veículo se o motor, o sistema elétrico ou a bateria estiverem sobrecarregados. O fusível será reiniciado e a energia será restaurada após um curto período de tempo. Se o fusível térmico disparar repetidamente durante a utilização normal, o veículo pode precisar de reparos.

ADVERTÊNCIA: NÃO CONTORNE O FUSÍVEL - RISCO DE INCÊNDIO. Isso pode sobrecarregar e danificar o sistema elétrico.

Informações sobre radiofrequências (se aplicável)

CUIDADO: Quaisquer alterações ou modificações não aprovadas expressamente pela parte responsável pela conformidade podem anular a autorização de utilização deste equipamento concedida ao utilizador.
Este dispositivo está em conformidade com a Parte 15 das normas da FCC. A operação está sujeita às duas condições a seguir:
(1) Este dispositivo não pode causar interferência prejudicial, e
(2) Este produto deve aceitar quaisquer interferências recebidas, inclusive interferência que pode causar operação indesejável.
NOTA: Este equipamento foi testado e considerado em conformidade com os limites dum dispositivo digital de Classe B, de acordo com a Parte 15 das Normas da FCC. Esses limites destinam-se a fornecer uma proteção razoável contra as interferências nocivas numa instalação doméstica. Este equipamento gera, utiliza e pode emitir energia de radiofrequência, e, se não for instalado e utilizado de acordo com as instruções, poderá causar interferências nocivas em comunicações de rádio.
Entretanto, não há garantia de que não ocorrerá interferência numa determinada instalação. Se este equipamento causar interferências prejudiciais à receção de rádio ou televisão, o que pode ser determinado ao ligar e desligar o equipamento, o utilizador deve tentar corrigir a interferência através duma ou mais das seguintes medidas:

- Reorientar ou reposicionar a antena da recepção.
- Aumentar a distância entre o equipamento e o receptor.
- Ligar o equipamento a uma tomada num circuito diferente daquele ao qual o recetor está conectado.
- Consultar o revendedor ou um técnico de rádio/TV com experiência para obter ajuda.

Guia de resolução de problemas

A seguir fornecemos exemplos de possíveis problemas. Leia completamente este manual e a tabela do guia de resolução de problemas antes de entrar em contacto. Se ainda precisar de ajuda para solucionar o problema, entre em contacto com o Serviço de atendimento ao cliente.

NOTA: O veículo deve ser desligado e totalmente carregado antes de solucionar o problema.

Problema	Causas possíveis	Solução
O veículo não funciona quando o interruptor é ativado	Os fios da bateria não estão conectados ou estão soltos	Conecte os fios da bateria de acordo com as instruções de montagem. Verifique se os conectores da bateria estão firmemente conectados um ao outro. Se os fios estiverem soltos ao redor do motor, entre em contacto com o Serviço de atendimento ao cliente.
	Bateria com pouca carga	Recarregue a bateria (ver Bateria: Tempo e intervalo de recarga)
	O carregador de bateria ainda está conectado	Desconecte o carregador da bateria e da parede
	O fusível térmico disparou	Deixe o fusível reiniciar
	A bateria está descarregada	Substitua a bateria (ver Bateria: substituição e descarte)
	O sistema elétrico ou motor está danificado	Entre em contacto com o Serviço de atendimento ao cliente
O veículo não corre muito ou anda lentamente	A bateria está com carga insuficiente.	Verifique se os conectores da bateria estão firmemente conectados um ao outro enquanto está a ser recarregada (ver Bateria: tempo e intervalo de recarga)
	A bateria está velha e não pode ser totalmente carregada	Substitua a bateria (ver Bateria: substituição e descarte)
	Veículo sobrecarregado	Reduza o peso no veículo (ver: Requisitos do utilizador e Avisos de segurança)
	O veículo está a ser usado em condições adversas	Evite usar o veículo em condições adversas (ver Requisitos do utilizador e Avisos de segurança)
O veículo faz barulho quando em uso	A corrente está seca (em modelos de transmissão por corrente)	Lubrifique a corrente com óleo leve.
Ruídos altos de trituração ou clique vindos do motor ou da caixa de engrenagens	O motor ou as engrenagens estão danificados	Entre em contacto com o Serviço de atendimento ao cliente
	A roda motriz está parcialmente engatada	Verifique a roda motriz - para o engate do motor.

Problema	Causas possíveis	Solução
A bateria não recarrega	O conector da bateria ou o conector do adaptador está solto	Verifique se os conectores da bateria estão firmemente conectados um ao outro.
	O carregador não está a funcionar	Verifique se o carregador da bateria está conectado a uma tomada que funcione.
	A bateria está descarregada	Substitua a bateria.
O carregador aquece ao recarregar	Isto é normal e não é motivo de preocupação.	Se estiver excessivamente quente, desconecte e substitua.

ANTES DE ENTRAR EM CONTACTO COM A ASSISTÊNCIA TÉCNICA:

1. Qual é o código do modelo e a data?
2. Quando o veículo foi comprado?
3. O veículo funcionou por um tempo ou nunca funcionou desde a compra?
   - Sim, quando o veículo funcionou corretamente pela última vez?
   - Não, os fios da bateria estavam conectados?
4. Por quanto tempo a bateria ficou carregada?
5. O carregador está conectado à unidade quando tenta operar o veículo?
   - (A unidade não funcionará com o carregador conectado)
6. Alguma luz ou som acende quando liga o veículo?
   - Sim, as luzes e os sons desaparecem quando prime o botão de acionamento?
7. Quando prime o botão de acionamento, o motor elétrico dá partida?
   - Sim, verificou se foi instalada a roda motriz correta?
   - Sim, o inserto na caixa de engrenagens gira?

Garantia limitada - PT

Generalidades:
As especificações das peças ou do modelo estão sujeitas a alterações sem aviso prévio.

Esta Garantia Limitada é a única garantia para a trotinete. TODAS AS GARANTIAS PARA ALÉM DAS AQUI MENCIONADAS SÃO EXCLUÍDAS, INCLUINDO GARANTIAS IMPLÍCITAS DE COMERCIALIZAÇÃO E ADEQUAÇÃO A UM DETERMINADO FIM, NA MEDIDA DO PERMITIDO PELA LEI APLICÁVEL. TODAS AS RESPONSABILIDADES POR DANOS INCIDENTAIS, PUNITIVOS, ESPECIAIS, OU CONSEQUENTES, SÃO EXPRESSAMENTE EXCLUÍDAS, NA MEDIDA PERMITIDA PELA LEI APLICÁVEL.

As únicas utilizações previstas para esta trotinete estão descritas neste manual.
Não é necessário registar a garantia.
A Garantia Limitada estende-se apenas ao consumidor original e não é transmissível a qualquer outra pessoa.

O que cobre esta Garantia Limitada?
Esta Garantia Limitada cobre defeitos de fabrico e materiais para todas as peças da trotinete, exceto as indicadas abaixo como não estando cobertas pela garantia.

O que deve fazer para manter a Garantia Limitada válida?
Esta Garantia Limitada só é eficaz se:

- A trotinete for completa e corretamente montada.
- A trotinete for utilizada em condições normais para o fim a que se destina (ver na secção seguinte as atividades excluídas).
- São feitas à trotinete todas as manutenções e ajustes necessários.
- O produto é utilizado apenas para transporte geral e utilização recreativa.

O que não está coberto por esta Garantia Limitada?
Esta trotinete foi concebida apenas par utilização recreativa. Esta Garantia Limitada não cobre desgaste normal, itens de manutenção normal, ou qualquer dano, falha ou perda que seja causado por uma montagem, manutenção, ajuste, armazenamento ou utilização inadequada para a trotinete. Esta Garantia Limitada não se estende ao desempenho futuro.

Esta Garantia Limitada será nula se o produto alguma vez for:

- Utilizado em qualquer competição desportiva
- Utilizado para stunt riding, saltos, acrobacias ou atividades similares
- Modificado de qualquer forma
- Modificado com a adição de um motor
- Utilizado por mais do que uma pessoa de cada vez
- Alugado, vendido ou dado
- Utilizado de forma contrária às instruções e avisos contidos neste Manual do Utilizador.

O que fará o Fabricante?
A única e exclusiva obrigação do fabricante ao abrigo desta Garantia Limitada é reparar e/ou substituir, à sua exclusiva opção, qualquer defeito de mão-de-obra ou materiais cobertos pela garantia.

Como obter o serviço?
Contacte o Departamento de Serviço ao Cliente.

- Ver lista incluída para informações de Contacto do Cliente.

Que direitos tem?
Esta Garantia Limitada dá-lhe direitos legais específicos. Pode também ter outros direitos que variam de estado para estado, de região para região.

Qual é a duração desta Garantia Limitada?

- Quando utilizada nesta Garantia Limitada, a frase "para toda a vida" significa enquanto o consumidor original for proprietário do produto.
- Bateria de acionamento - 90 dias
- Componentes eletrónicos - 90 dias.
- Todos os componentes têm uma garantia de 6 meses, a partir da data de compra.
- Todas as peças estão sujeitas às Condições de Garantia.

For ASSEMBLY Help:
Para la ayuda en el MONTAJE
Pour toute aide relative au MONTAGE
Voor hulp bij de MONTAGE
Zur Hilfe beim ZUSAMMENBAU
Per assistenza durante il MONTAGGIO
Para OBTER AJUDA para a montagem

Please REGISTER your Product:
REGISTRE su producto
ENREGISTRER le produit
REGISTREER uw product
Bitte REGISTRIEREN Sie Ihr Produkt
Si prega di REGISTRARE il prodotto
REGISTRE a trotinete

www.huffybikes.com/home/globalcontact/

for current contact information
para obtener la información de contacto actual
pour toute information actuelle sur la personne à contacter
voor actuele contactgegevens
für aktuelle Kontaktdaten
per i recapiti correnti
para ver informações de contacto atualizadas