H-MTB-AV 05-08-23 **m1035 EU-GL**

GL

Date Code Label
Here

Owner's Manual for Mountain Bikes

This manual contains important safety, assembly, operation and maintenance information.
Please read and fully understand this manual before operation.
Save this manual for future reference.

Always wear approved helmet and safety equipment when using this product.

See back page for Customer Service Information

© Copyright Huffy Corporation 2023

EN **Start..... pg 2**
NL **Begin..... pg 121**
PT **Começar..... pg 241**
SP **Inisio..... pg 41**
DE **Start..... pg 161**
FR **Commencer... pg 81**
IT **Inizio..... pg 201**

Your Bike

• Introduction 2-3
• Warning and Safety Information 4-5

Assembly

• Parts Assembly List 6-7
• Assembly 8-20

Brake System

• Hand Brakes - Linear - Disc 21-27

Shift System

• Shift System Setup 28-29
• Rear/ Front Derailleur Adjustments 30-33

Maintenance and Service

• Repair and Service 34-38

Warranty

• Limited Warranty 39

Maximum rider/bike weight for this product is as follows:

NOTE: Bike weights vary widely, so if unsure, please weigh your bike for exact weight and apply to chart below.

Bike Size	Rider	Rider + Bike + Luggage
30 cm (12 in)	27 kg (60 lb)	34 kg (76 lb)
35 cm (14 in)	31 kg (70 lb)	35 kg (88 lb)
41 cm (16 in)	36 kg (80 lb)	44 kg (99 lb)
46 cm (18 in)	40 kg (89 lb)	49 kg (109 lb)
51 cm (20 in)	40 kg (89 lb)	49 kg (109 lb)
61 cm (24 in)	91 kg (200 lb)	102 kg (225 lb)
66 cm (26 in)	113 kg (250 lb)	126 kg (279 lb)
70 cm (27.5 in)	113 kg (250 lb)	126 kg (279 lb)

Back Cover:

- Return and Service Contact information
- Registration QR Code Link
- Assembly QR Code Link

IMPORTANT!! Before your first ride:

- Read entire manual, including all safety warnings.

See Maintenance section (as equipped):

- Check Tire Pressure
- Check Brake Adjustment
- Check Shift/Derailleur Adjustments

Torque Table

Recommended Torque:
Use of a torque wrench is recommended. Recommended torque for each fastener is listed below. In addition to tightening to the recommended torque, please ensure the parts of the product are sufficiently tightened by performing the functional tests (in the component assembly sections of the owner's manual) on each component as it is tightened.
NOTE: Please check that all fasteners on the product are torqued according to the table below:

Recommended Torque for clean, dry threads:		How to Measure:
Fastener Size	**Torque (N•m / ft-lb)**	Screw or bolt size is determined by the width at the THREADS as shown.
M4 mm (.157 in)	4.2 N•m (3.1 ft-lb)	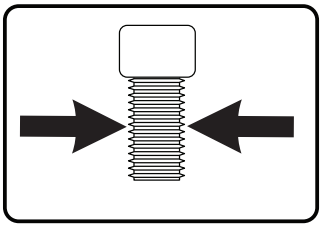
M5 mm (.196 in)	6.8 N•m (5 ft-lb)	
M6 mm (.236 in)	9.5 N•m (7 ft-lb)	
M7 mm (.275 in)	16.3 N•m (12 ft-lbs)	
M8 mm (.314 in)	23 N•m (17 ft-lbs)	
M10 mm (.393 in)	44.7 N•m (33 ft-lbs)	

Owner's Bicycle Identification Record

NOTE: This information is only available on the bicycle itself.

Each bicycle has a Recovery Code stamped into the frame. The Recovery Code (1) can be found on the bottom of the crank housing as shown.

Write this number below to keep it for future reference.
If the bicycle is stolen, give this number and a description of the bicycle to the police. This will help them find the bicycle.

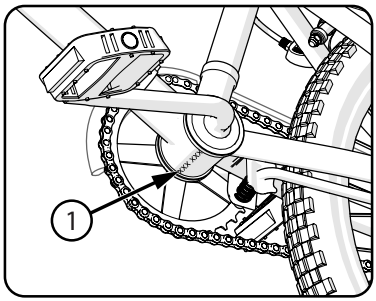

Model Number: .....

Purchase Date: .....

Model Name: .....

Fitting the Rider to the Bicycle

A bike which you ride only on paved surfaces, should give you a minimum stand-over height clearance ① of 5 cm (2 in). A bike that you'll ride on unpaved surfaces should give you a minimum of 7.5 cm (3 in) of stand-over height clearance. And a bike that you'll use off road should give you 10 cm (4 in) or more of clearance.

NOTE: See Assembly sections for Seat adjustment.

Adjust the seat height so that you can put the heel of one foot on a pedal with leg extended straight Ⓐ and so the opposite foot can reach the ground with tip of foot Ⓑ. This will give your knees a slight bend when pedalling with the ball of the foot.

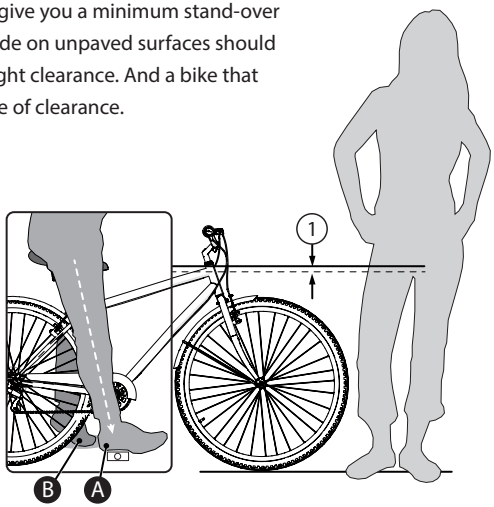

Warning and Safety Information

MEANINGS OF WARNINGS:

This symbol is important. See the word "**CAUTION**" or "**WARNING**" which follows it.
The word "**CAUTION**" is before mechanical instructions. If you do not obey these instructions, mechanical damage or failure of a part of the bicycle can occur.
The word "**WARNING**" is before personal safety instructions. If you do not obey these instructions, injury to the rider or to others can occur.

WARNING:

CHOKING HAZARD. Small parts. Not for children under 3 years.
Adult assembly is required.
Handlebar hand grip or tube end plugs should be replaced if damaged as bare tubes have been known to cause injury. All products with capped handlebar ends should be checked regularly to ensure that adequate protection for the ends of the handlebars are in place.
Replacement forks must have the same rake and tube inner diameter as the original product.
Do not add a motor to the product.
Do not tow or push the product.
Do not modify the product.
Replace worn or broken parts immediately with original equipment.
If anything does not operate properly, discontinue use.

The Owner's Responsibility

WARNING: This bicycle is made to be ridden by one rider at a time for general transportation and recreational use. It is not made to withstand the abuse of stunting and jumping. If the bicycle was purchased unassembled, it is the owner's responsibility to follow all assembly and adjustment instructions exactly as written in this manual, and any "Special Instructions" supplied and to make sure all fasteners and components are securely tightened.

NOTE: Periodically check that all fasteners and components are securely tightened.

If the bicycle was purchased assembled, it is the owner's responsibility, before riding the bicycle for the first time, to make sure the bicycle has been assembled and adjusted exactly as written in this manual, and any "Special Instructions" supplied and to make sure all fasteners and components are securely tightened.

Rules of the Road

WARNING: Failure of the rider to obey the following "Rules of the Road" can result in injury to the rider or to others.

- Obey all traffic regulations, signs, and signals.
- **Protective Equipment must be worn:** Always wear safety equipment such as a helmet with chinstrap securely fastened, knee pads, elbow pads, wrist guards, gloves and shoes.
- Ride on the correct side of the road, in a single file, and in a straight line.
- If possible, avoid riding at night, dusk, dawn and any other time of poor visibility.
- **If you must ride at night or at time of poor visibility:**
  - Purchase, install, and use a headlight and taillight.
  - Headlights are required by all states for nighttime riding and taillights are required in some states.
  - Battery-powered lights or flashing safety lights are also recommended.
- **Reflectors:** For your own safety, do not ride the bicycle if the reflectors are incorrectly installed, damaged, or missing. Make sure the front and rear reflectors are vertical. Do not allow the visibility of the reflectors to be blocked by clothing or other articles. Dirty reflectors do not work well. Clean the reflectors, as necessary, with soap and a damp cloth.
  - Make yourself more visible to motorists.
  - Wear light-colored or reflective clothing, such as a reflective vest and reflective bands for your arms and legs.
  - Use reflective tape on your helmet.
  - Do not let anything cover the reflectors.
- **Use extra caution in wet weather:**
  - Ride slowly on damp surfaces because the tires will slide more easily.
  - Allow increased braking distance in wet weather.
- **Avoid these hazards to prevent loss of control or damage to your wheels:**
  - Be aware of drain grates, soft road edges, gravel or sand, pot holes or ruts, wet leaves, or uneven paving.
  - Cross railroad tracks at a right angle to prevent the loss of control.
  - Avoid unsafe actions while riding.
  - Do not carry any passengers.
  - Do not carry any items or attach anything to your bicycle that could hinder your vision, hearing, or control.
  - Do not ride with both hands off the handlebar.
  - Do not add a motor to the product.
  - Do not tow or push the product.
  - Do not modify the product.
  - Replace worn or broken parts immediately with original equipment.
  - If anything does not operate properly, discontinue use.

Parts Assembly

NOTE: All features, components and accessories are not included on all models.

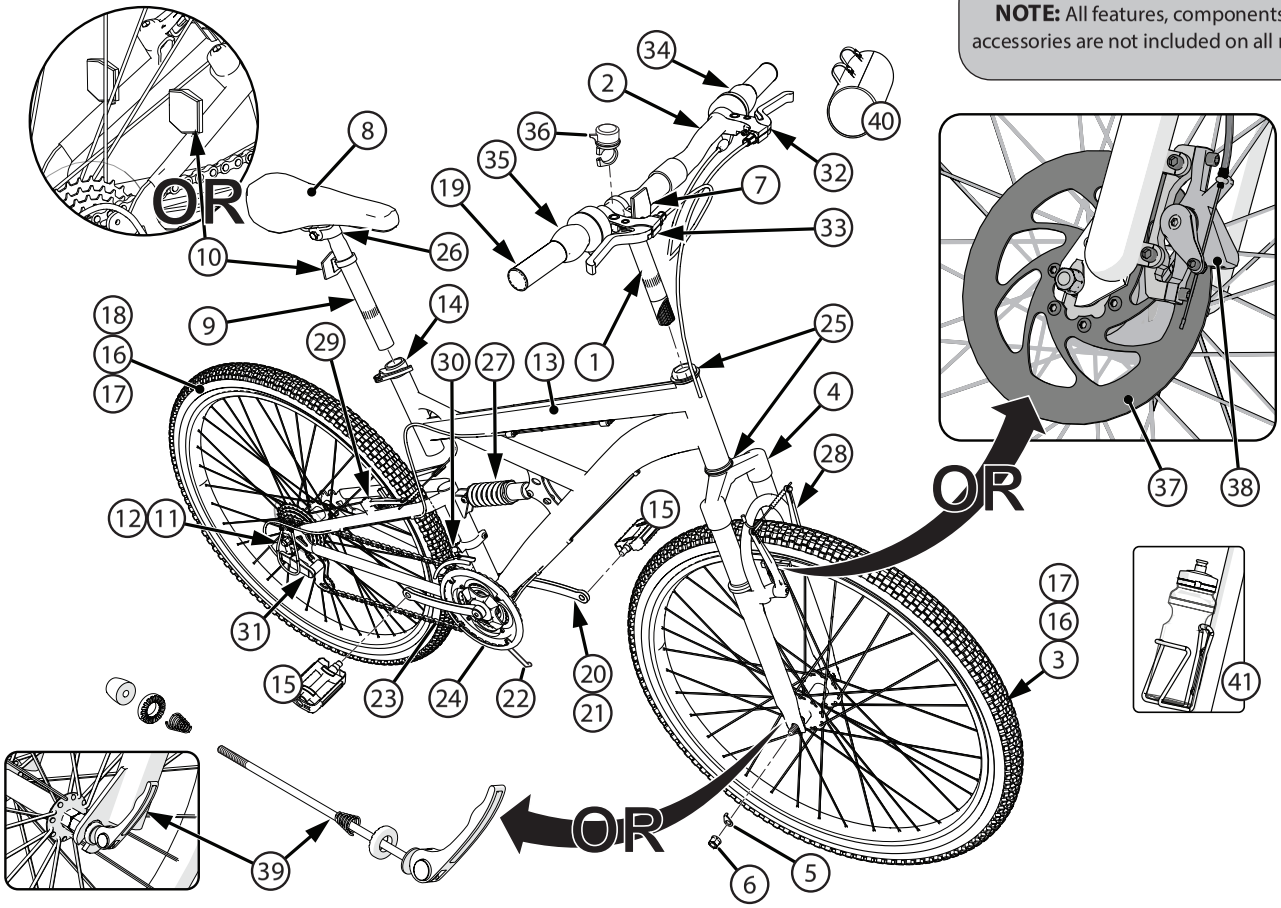

No.	Description	No.	Description
1	Handlebar Stem	22	Kickstand (various)
2	Handlebar	23	Chain
3	Front Wheel Assembly	24	Chain guard
4	Fork	25	Head Set Bearing
5	Wheel Retainer (x2)	26	Seat Post Hardware
6	Axle Nut (x4)	27	Spring Shock (various models)
7	Front Reflector	28	Front Linear Pull Brake (various models)
8	Seat	29	Rear Brake
9	Seat Post	30	Front Derailleur
10	Rear Reflector	31	Rear Derailleur
11	Guard Screws (x2)	32	Brake Lever - Left (Front Wheel)
12	Derailleur Guard	33	Brake Lever - Right (Rear Wheel)
13	Frame	34	Shift Mechanism, Front
14	Quick Release Lever & Nut	35	Shift Mechanism, Rear
15	Pedal (Left & Right Set)	36	Bell (if equipped)
16	Tire (x2)	37	Disc Brake (various models)
17	Tube (x2)	38	Disc Brake Caliper (various models)
18	Rear Wheel Assembly	39	Quick Release Axle (various models)
19	Grips (x2)	40	Bag/Basket (if equipped)
20	Crank & Spindle Set	41	Water Battle (if equipped)
21	Crank Bearings		

Introduction to Assembly

THIS OWNER'S MANUAL IS MADE FOR SEVERAL DIFFERENT BICYCLES.

- Some illustrations may vary slightly from the actual product.
- Follow instructions completely.
- If the bicycle has any parts that are not described in this manual, look for separate "Special Instructions" that are supplied with the bicycle.
- Models may have different accessory items such as bags, baskets, reflectors, cup holders, racks, etc.
- All features, components and accessories are not included on all models.
- Use the Index page to locate specific sections of this manual.
- Please read through this entire manual before beginning assembly or maintenance.
- If you are not confident with assembling this unit, refer to a local bike shop.

WARNING: Keep small parts away from children during assembly.

NOTE: All of the directions (right, left, front, rear, etc.) in this manual are as seen by the rider while seated on the bicycle.

Do not dispose of the carton and packaging until you complete the assembly of the bicycle. This can prevent accidentally discarding parts of the bicycle.

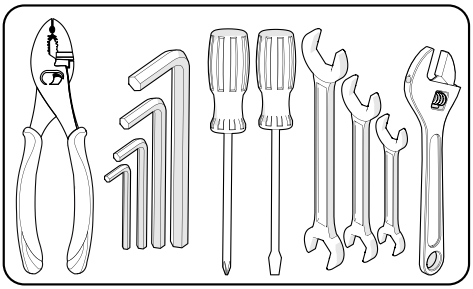

Tools Recommended
(Metric)

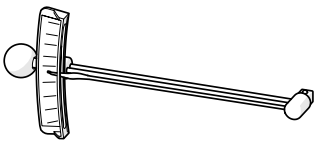

Torque Wrench (recommended)

ALWAYS WEAR YOUR HELMET WHEN RIDING THIS PRODUCT!

Always read the user manual that comes with your helmet to make sure it is fitted and attached properly to the wearer's head according to the fitting instructions described in the user manual.

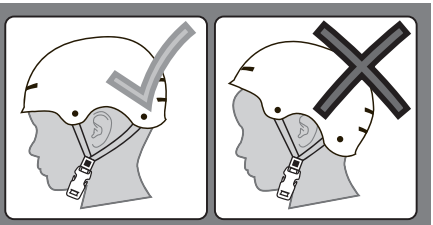

Handlebar and Stem Installation (various models)

WARNINGS:

- To prevent steering system damage and possible loss of control, the "**MIN-IN**" (minimum insertion) mark Ⓐ on the stem must be below the top of the Fork Locknut Ⓑ.
- The Front Brake (if equipped) must be positioned in FRONT of the Fork.
- Ensure the Fork is pointing FORWARD before proceeding.
- Do not over tighten the stem bolt. Over tightening the stem bolt can damage the steering system and cause loss of control.
- If the handlebar clamp in not tight enough, the handlebar can slip in the stem. This can cause damage to the handlebar or stem, and can cause loss of control.

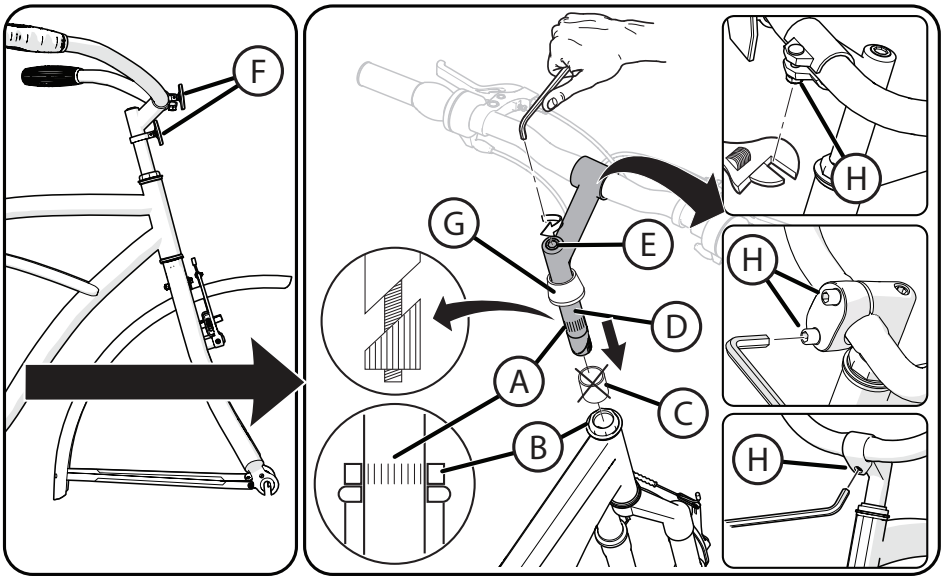

BEFORE STARTING:

- Remove plastic Cap Ⓒ from the end of the Stem Ⓓ. Loosen Stem Bolt Ⓔ as needed.
- Push Reflector Ⓕ UP on Stem (if equipped) - Rotate Handlebar Reflector Forward - tighten as needed.
- Push Collar Ⓖ UP on Stem (if equipped).

1. Insert the Stem into the Fork Locknut Ⓑ up to the top of the **MIN-IN** mark Ⓐ.
2. Tighten the Stem Bolt Ⓔ just enough to hold it in position.
3. If necessary, loosen the Handlebar Clamp Nut Ⓗ and rotate Handlebar into a comfortable riding position.
4. Tighten Handlebar Clamp Nut Ⓗ just enough to hold it in position.
5. Align the Stem with the front tire/fork and tighten the Stem Bolt Ⓔ securely (see Testing Stem, next section). **Torque** 17-19NM
6. If necessary, re-adjust Handlebar and tighten Clamp Nut Ⓗ securely.

See Torque Chart for recommended Torque where required

Handlebar and Stem Installation - Threadless Stem (as equipped):

CAUTION:

- Threadless Stem (B) should be installed with bike sitting on the ground and both wheels installed.
- Make sure Fork is fully inserted from the bottom and Front Brake is pointing FORWARDS.
- Disc Brake models: Disc Brake will generally be on the LEFT side of the Fork.

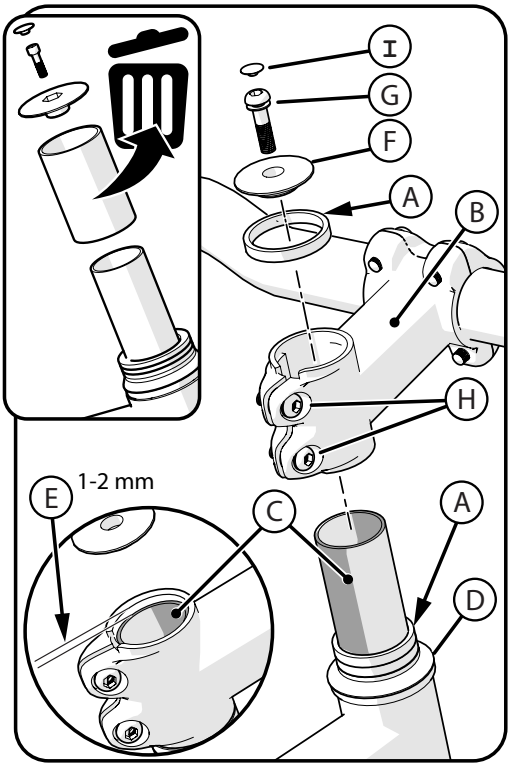

STEP 1:

1. Add Spacers (A) as needed for proper Gap (E).
2. Insert the Stem (B) fully onto the Fork Tube (C).
3. Point the Stem towards the front of the bike and in line with the fork and wheel.
4. With downward pressure on Stem, move bicycle fork/wheel back and forth so there is no looseness in Headset Bearings (D).

NOTE: Ensure the Steerer Tube (C) extends at least 1-2mm above the top of the Stem (E).

5. Place Cap (F) into stem and tighten screw securely (G). Try to move Fork back and forth. There should be no movement in Headset Bearings (D). If needed, redo above steps.
6. If supplied, insert Rubber Cap (I) securely.

STEP 2:

7. Tighten the stem bolts (H) securely.

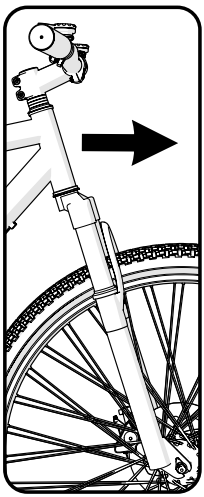

WARNING: Ensure handlebar and fork turn left to right smoothly and without friction.

See Torque Chart for recommended Torque where required

Handlebar Installation - various Stem Clamps

❶ ONE BOLT STEM:

1. If necessary, loosen the Handlebar Clamp Bolt(s) Ⓐ and rotate Handlebar Ⓑ into a comfortable riding position.
2. Tighten Handlebar Clamp Bolts(s) Ⓐ securely.

❷ TWO BOLT STEM:

1. If necessary, loosen the Handlebar Clamp Bolt(s) Ⓐ and rotate Handlebar Ⓑ into a comfortable riding position.
2. Tighten Handlebar Clamp Bolts(s) Ⓐ securely.

❸ FOUR BOLT STEM:

1. If necessary, loosen the Handlebar Clamp Bolt(s) Ⓐ and rotate Handlebar Ⓑ into a comfortable riding position.
2. Tighten Handlebar Clamp Bolt(s) Ⓐ securely.

NOTE: On four bolt stems, tighten Bolts Ⓐ evenly in a cross-pattern as shown. Do not over tighten.

WARNING: If the handlebar clamp in not tight enough, the handlebar can slip in the stem. This can cause damage to the handlebar or stem, and can cause loss of control.

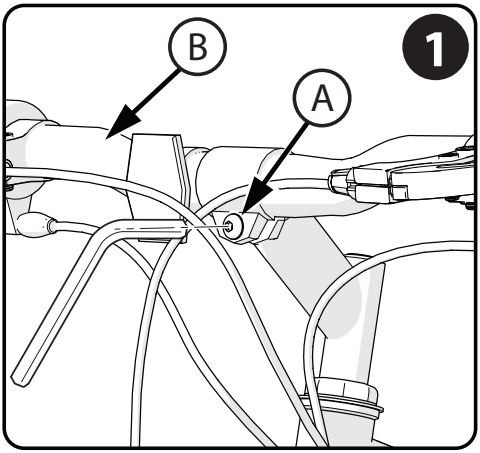

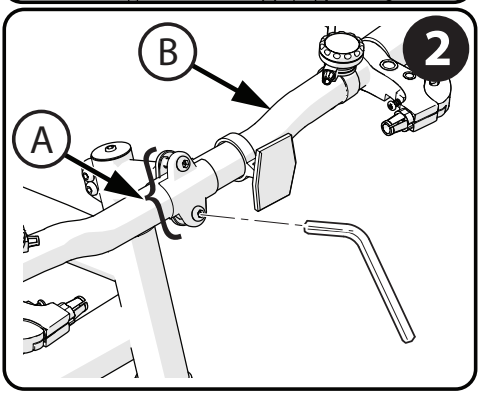

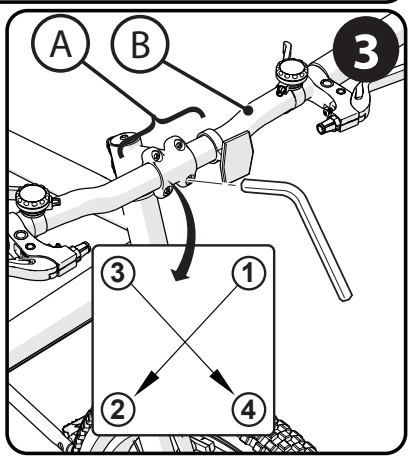

See Torque Chart for recommended Torque where required

Testing Stem and Handlebar Tightness

TO TEST THE TIGHTNESS OF THE STEM:

- Straddle the front wheel between your legs.
- Try to turn the front wheel by turning the handlebar ❶.
- If the handlebar and stem turn without turning the front wheel, realign the stem with the wheel and tighten the stem bolt(s) tighter than before (about 1/2 revolution only at a time) until the handlebar and stem do not turn without turning the front wheel.

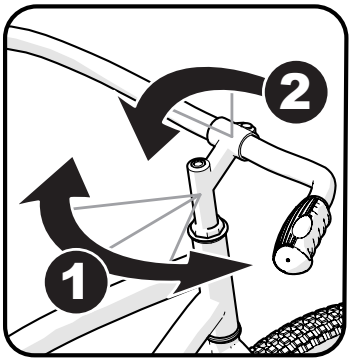

TO TEST THE TIGHTNESS OF THE HANDLEBAR CLAMP:

- Hold the bicycle stationary and try to move the ends of the handlebar up and down ❷.

CAUTION: Do not exceed 45 kg (100 lbs) downward force.

- If the handlebar moves, loosen the bolt(s) of the handlebar clamp.
- Put the handlebar in the correct position and tighten the bolt(s) of the handlebar clamp tighter than before.
- If the handlebar clamp has more than one bolt, tighten the bolts equally.
- Do this test again, until the handlebar does not move in the handlebar clamp.

See Torque Chart for recommended Torque where required

Installing the Front Wheel (as equipped)

Loosen the Front Brakes:

1. Squeeze the two Brake arms together Ⓐ.
2. Lift out the Brake Cable Guide Ⓑ from the Guide Bracket Ⓒ.

Install the Front Wheel:

3. Set the Front Wheel into the front fork with Brakes pointing forward.
4. Install wheel retainers Ⓓ making sure the tabs are in the Fork Retainer Holes Ⓔ.
5. Attach the front wheel with the Axle Nuts Ⓕ.

NOTE: For Quick Release Axle, see next section.

WARNING: Do not use Nuts Ⓕ without serrations to attach the front wheel.

NOTE: Ensure wheel spins freely without contacting fork or fender.

WARNING: Failure to obey these steps can allow the front wheel to loosen while riding. This can cause injury to the rider or to others.

RE-ATTACH FRONT BRAKE CABLE:

1. Squeeze the two Brake arms together Ⓐ.
2. Insert the Brake Cable Guide Ⓑ into the cutout in the Guide Bracket Ⓒ.
3. Make sure the Brake Cable Guide Ⓑ is seated securely in the Guide Bracket Ⓒ cutout.

WARNING:

Check Front Brake Adjustment Before Riding! See Brakes Section

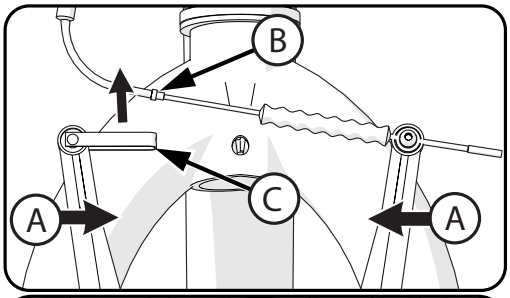

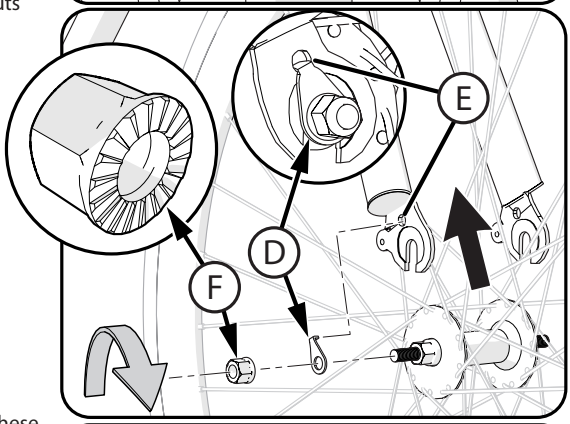

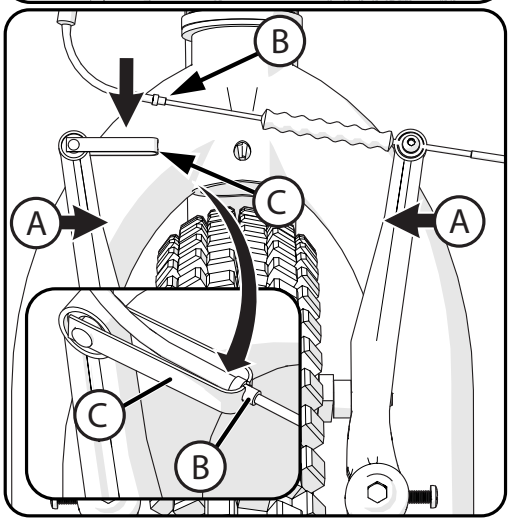

See Torque Chart for recommended Torque where required

Quick Release Axle Guide (various models)

EN

⚠ WARNING:

- Check QR axle and secure before every ride.
- If you hear any unusual noise from the wheels when riding - check the QR axle system.
- Do not ride with improperly adjusted or worn QR axle, this can result in serious injury.
- If you have any problems with the QR axle system, contact the bicycle manufacturer or a local bicycle shop.
- This product is not intended for use in stunt riding, ramp jumping, acrobatics, or similar activities.
- Understand all operating procedures before riding.
- Replace worn or broken parts immediately.

If you have any difficulties adjusting or maintaining the QR Axle system, refer to a local bicycle repair shop. The bicycle technicians are trained to work on QR Axle systems and components.

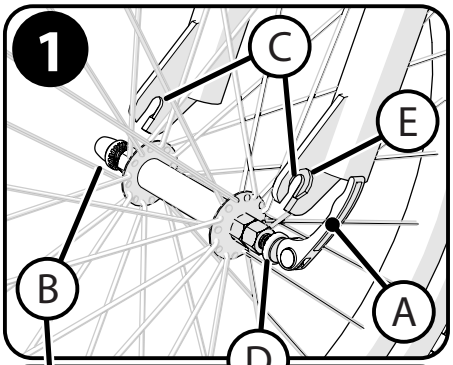

STEP ❶ :

- Move the QR Lever Ⓐ to the OPEN position and loosen QR Nut Ⓑ (turn counter-clock-wise) enough so the wheel axle fits into the Fork Dropouts Ⓒ.
- Ensure the serrated Washers Ⓓ sit inside Fork Recess Ⓔ on both sides.

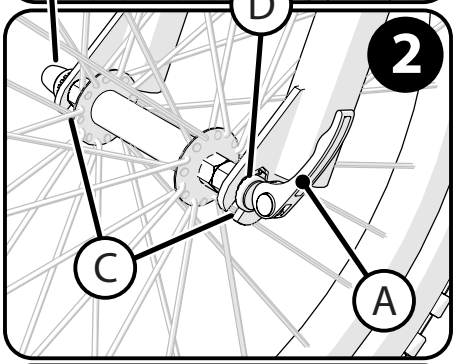

STEP ❷ :

- Pushing down on fork to ensure wheel axle is fully seated in Fork Dropouts, tighten QR Nut Ⓑ (turn clock-wise) hand tight.
- Position QR Lever pointing UP or BACK and partially close.
- Adjust QR Nut and push QR Lever Ⓐ closed with palm of hand.

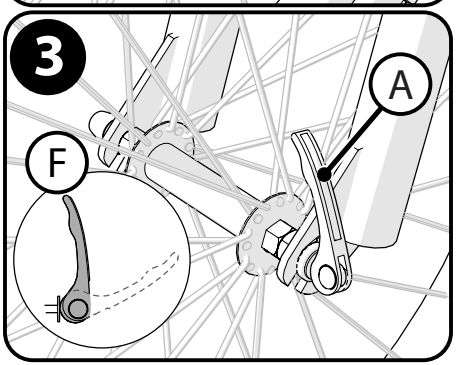

STEP ❸ :

- Ensure QR Lever is tight and fully **CLOSED** Ⓕ.
- Ensure wheel is centered in fork and held securely.

See Torque Chart for recommended Torque where required

Installing the Front Wheel (Disc Brake)

WARNING:

- Do **NOT** use Axle Nuts Ⓐ without serrations to attach the front wheel.
- Ensure wheel spins freely without contacting fork or fender.
- Failure to obey these steps can allow the front wheel to loosen while riding. This can cause injury to the rider or to others.

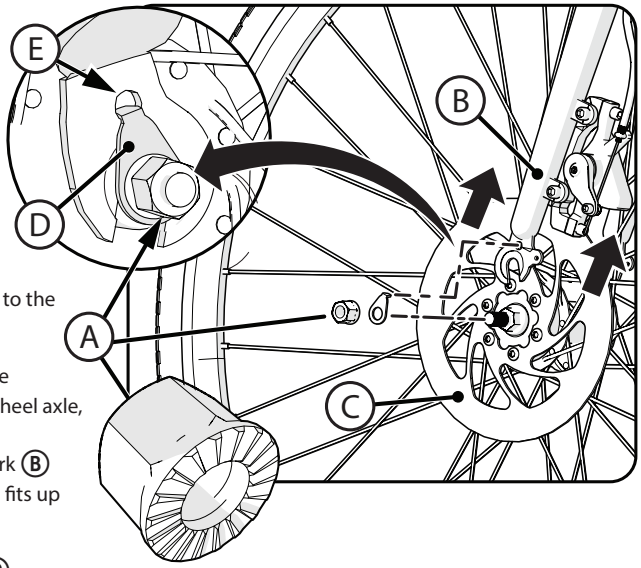

1. If the Axle Nuts and Washers are already attached to the front wheel axle, remove and set aside.
2. Set the wheel into the Front Fork Ⓑ making sure the Disc Brake Ⓒ fits up into the Disc Brake Caliper.

TABBED WHEEL RETAINERS Ⓓ:

3. Install Wheel Retainers or Washers Ⓓ making sure Wheel Retainer tabs are in the fork tab holes Ⓔ.
4. Install Axle Nuts Ⓐ with serrated surface facing IN.
5. With the wheel in the center of the fork, tighten both Axle Nuts securely.

WARNING:

- Ensure the Quick-Release (QR) is properly tightened Ⓐ before each ride (refer to QR use instructions in this manual).
- Ensure QR Lever does not come in contact with Disc Brake Ⓑ or Spokes before each ride.
- DO NOT RIDE WITH THE QR IN THE OPEN POSITION Ⓒ.

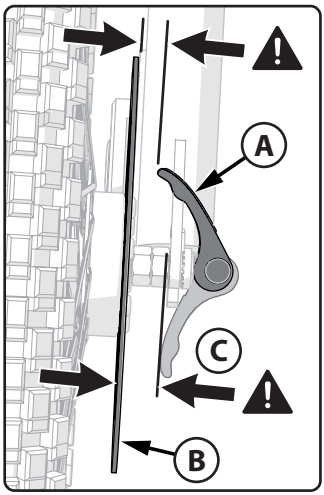

See Torque Chart for recommended Torque where required

Seat Installation (various models)

WARNING: To prevent the seat coming loose and possible loss of control, the "**MIN-IN**" (minimum insertion) mark Ⓐ on the seat post must be **BELOW** the top of the seat tube Ⓑ.

STEP 1- INSERT SEAT POST INTO SEAT TUBE:

- If needed, loosen seat post clamp screw Ⓓ or **open** the quick release lever Ⓔ.
- Point the seat forward and put the seat post Ⓒ into the seat tube Ⓑ with the "**MIN-IN**" marks BELOW the top of the seat tube as shown.

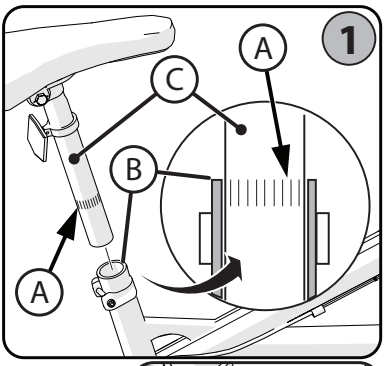

STEP 2 - BOLT SEAT CLAMP: (various models)

- With seat post Ⓒ inserted according to **STEP 1** - Tighten screw Ⓓ securely so seat supports the rider without moving.

STEP 3 - QUICK RELEASE LEVER: (various models)
CAUTION: Operate the quick release lever by **HAND ONLY - DO NOT USE TOOLS.**

1. As needed, open and close the quick release lever Ⓔ with one hand and tighten or loosen the adjusting nut Ⓖ by hand, so that you first feel resistance to the quick release lever when it is in the "**OPEN**" position ❶.
2. Push the quick release lever to the "**CLOSE**" position ❷ - It will take **strong force** to clamp securely so that the quick release Lever lays against the seat post clamp Ⓕ.

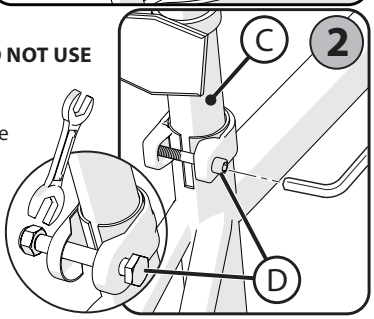

WARNING: You must use strong force to move the quick release lever securely to the "**CLOSE**" position ❷. This ensures that the seat does not move during normal operation.

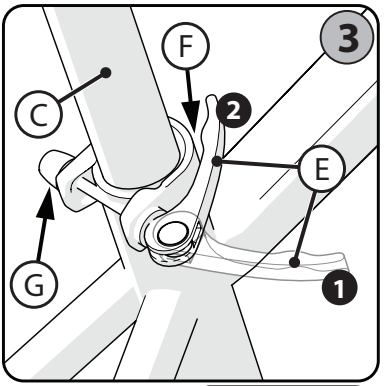

NOTE: Ⓘ Suggested Torque 20-22 NM - Verify seat does not move while riding.

REFLECTOR: (as equipped)
Position seat post reflector (if equipped) Ⓗ so it points straight backwards. Tighten clamp screw.

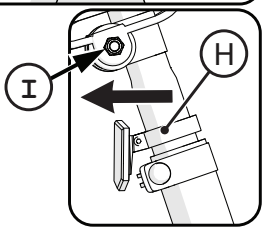

See Torque Chart for recommended Torque where required

Seat Bolt Saddle Adjustment (various models)

SINGLE BOLT CLAMP:

1. Loosen the clamp bolt Ⓐ sufficiently to allow any serrations Ⓑ on the mechanism to disengage before changing the saddle's angle.
2. With serrations fully re-engaged and saddle in a comfortable riding position, tighten the clamp bolt Ⓐ securely to ensure the saddle will not come loose.

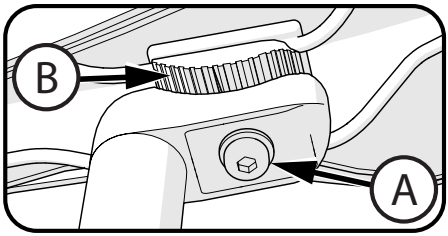

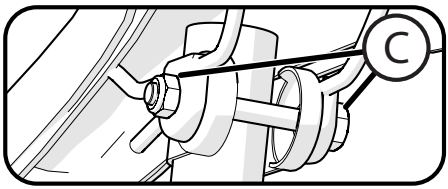

WARNING: Serrations on the mating surfaces of the clamp can wear with use and adjustment. Check that the clamp is tight and secure before each ride.

DUAL CLAMP:

3. Loosen clamp bolt/nut Ⓒ as needed and adjust seat to a comfortable riding position.
4. With clamp fully on seat post as shown, tighten bolt/nut Ⓒ securely so that seat does not move when in use.

Testing Seat Clamp and Post Clamp Tightness

To test the tightness of the seat clamp and the post clamp:

- Try to turn the seat side-to-side and to move the front of the seat up and down.

- **If the seat moves in the seat clamp:**
  - Loosen the Seat clamp nut.
  - Put the seat in the correct position and tighten the seat clamp tighter than before.
  - Do this test again, until the seat does not move in the seat clamp.
- **If the seat post moves in the seat tube clamp:**
  - Loosen the seat clamp lever.
  - Put the seat post in the correct position and tighten the seat clamp nut tighter than before.
- If necessary, tighten or loosen hand nut so that quick release tightens securely.
  - Do this test again, until the seat post does not move in the seat tube clamp.

See Torque Chart for recommended Torque where required

Pedal Installation

CAUTION: There is a RIGHT pedal marked Ⓡ and a LEFT pedal marked Ⓛ.

NOTE: A Pedal Wrench is preferred for attaching Pedals.
A thin open-end wrench can also be used.

- The pedal marked Ⓡ has right-hand threads. Tighten it in a **clockwise direction**.
- The pedal marked Ⓛ has left-hand threads. Tighten it in a **counterclockwise direction (anti-clockwise)**.
- Turn the right pedal marked Ⓡ into the right side of the crank arm, and the left pedal marked Ⓛ into the left side of the crank arm.

Tighten the pedals:

- Make sure the threads of each pedal are fully into the crank arm.

WARNING: Ensure pedals are secure in crank arms so they will not loosen. Periodically check tightness.

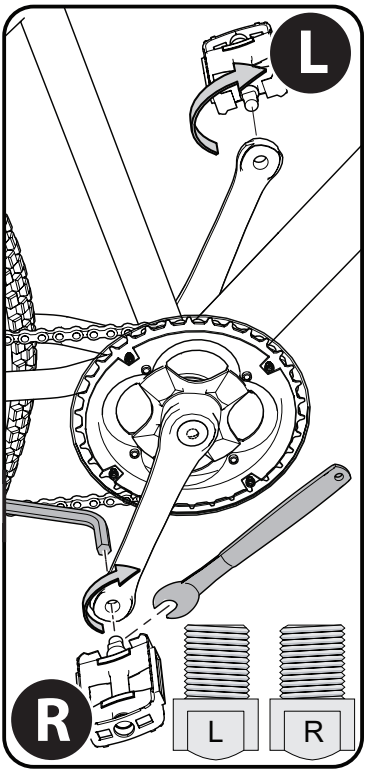

Wheel Reflector Installation

WARNING: Install Wheel Reflectors according to your country's laws and local regulations.

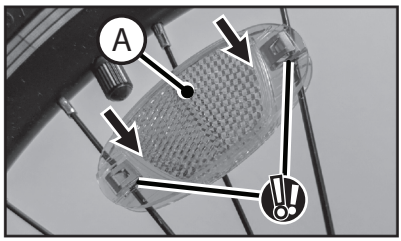

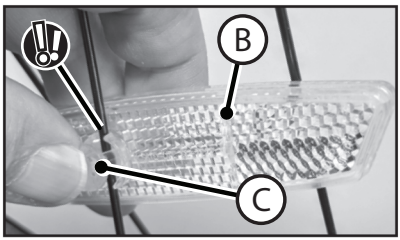

POSITION EACH REFLECTOR AS SHOWN:

- Push AMBER Reflector Ⓐ onto two spokes until it SNAPS locked.
- WHITE Reflector Ⓑ installs onto one spoke with Snap Clip Ⓒ. Push Snap Clip over spoke and into reflector until it SNAPS locked.

Test bike to make sure Reflectors do not come loose and do not interfere with wheels when riding.

See Torque Chart for recommended Torque where required

Reflector Installation (as equipped)

Reflector Installation:

1. Position FRONT Reflector Ⓐ so it points straight forward.
2. Tighten Clamp Screw.
3. Position Seat Post Reflector (if equipped) Ⓑ so it points straight backwards.
4. Tighten Clamp Screw.

NOTE: Do not over-tighten. This will damage the Clamp.

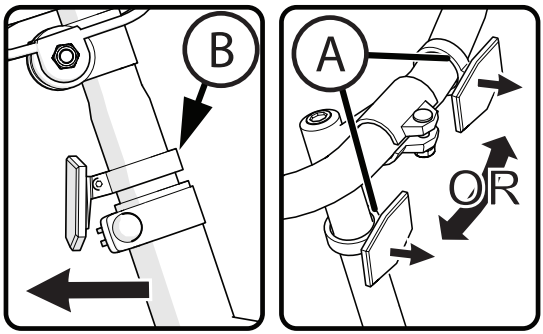

Dual Rear Reflectors (various models):

The Rear Reflectors Ⓐ may be pre-installed on the bike chain stays. Make sure they are secure, not bent and are pointing straight backwards.

NOTE: Reflectors Ⓐ either attach with Screws Ⓑ or are SNAP on (see images).

❶ **BRACKET MOUNT:** Attach Bracket to Chain Stay securely using Screws Ⓑ.

❷ **SCREW MOUNT:** Attach Reflector to Bracket securely using Nuts/Screws Ⓑ.
❷ **SNAP MOUNT:** Slide Reflector DOWN onto Bracket until it SNAPS into place.

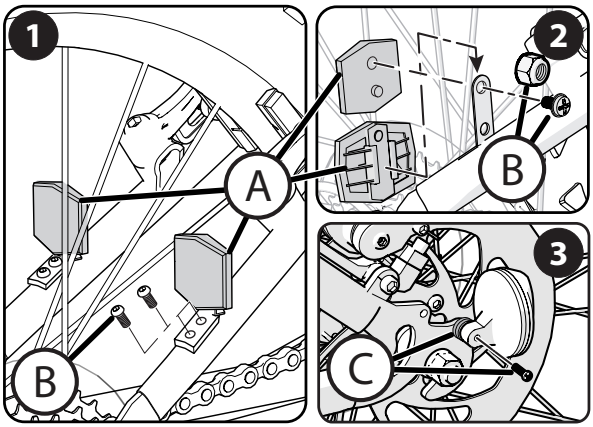

❸ **FRAME MOUNT:** Position both Reflectors on Frame mount holes so they face straight **backwards** and attach securely with supplied Washers Screws Ⓒ as shown - 2 Washers between Reflector and Frame.

INSTALLING DERAILLEUR GUARD (ON SOME MODELS)

1. Loosen Screws Ⓐ in Frame Tabs.
2. Hook Guard Ⓑ over two Screws Ⓐ.
3. Make sure the Guard does not contact the Derailleur Ⓒ when shifting gears.
4. Tighten Screws Ⓐ securely.

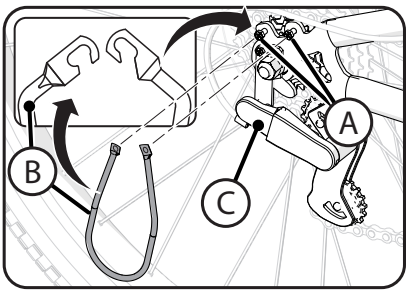

See Torque Chart for recommended Torque where required

Accessories (various models)

ACCESSORY INSTALLATION:

- Attach Accessory ❶ ❷ or ❸ to Handlebar using the supplied Straps.
- Tighten Straps so Accessory does not move.

WARNING: Do not over tighten. The Straps may break. Do not block Reflectors.

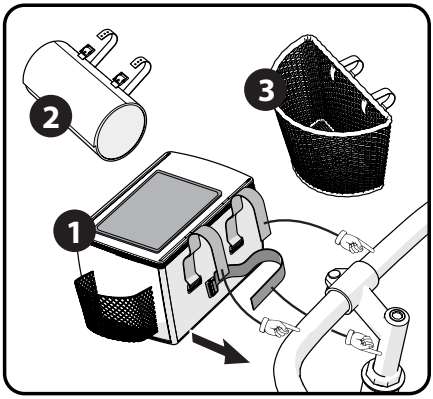

HANDLEBAR BELL INSTALLATION:

1. Remove screws from Bell.
2. Position Bell on handlebar within easy reach, with hands on the handlebar grips.
3. Install screws and tighten.

NOTE: Bell may attach with 1 or 2 screws.

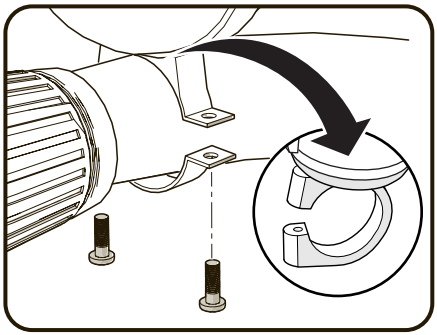

WATER BOTTLE AND CAGE:

1. Remove the Water Bottle from the Cage Ⓐ.
2. Locate the Cage Screws Ⓑ - they may be packaged with the Water Bottle Cage or installed in the Bicycle Frame.
3. Position the Cage in the desired location and install the two Cage Screws through the Cage and into the Frame Nuts Ⓒ.
4. Tighten securely. Do not over tighten, this can damage the Frame Nuts.
5. Insert the Water Bottle into the Cage as shown.

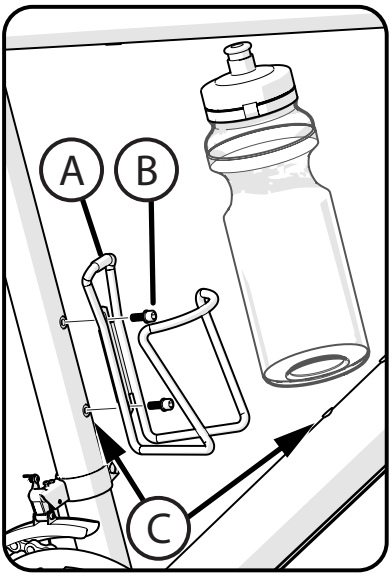

Brake System Setup

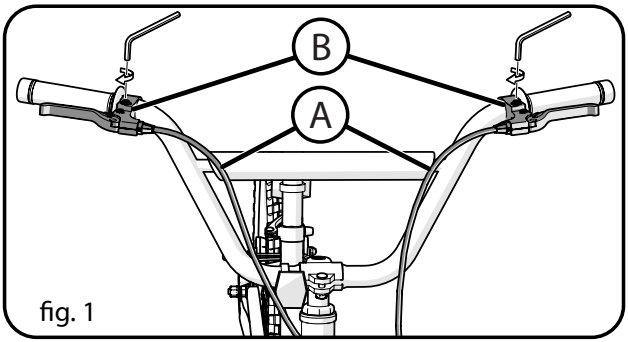

fig. 1

NOTE: The brake cables for front and rear brakes need to be positioned on the right or left brake lever according to the legislation or custom and practice of the country in which the bicycle is sold.

Attaching Brake Cables to the Proper Brake Lever:

TIP: Follow Brake Cables from front and rear Brake Calipers, so that you have the correct Cable for each Lever.

- Attached Brake Cables Ⓐ to the correct Brake Levers Ⓑ according to standards of your country for Front and Rear Brake Cable positioning.

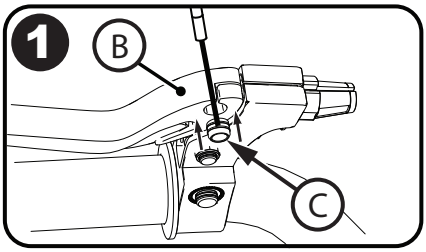

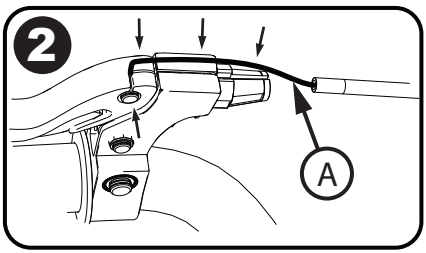

SOME MODELS:

Step 1:
- Insert Cable Barrel Ⓒ into Brake Lever Ⓑ.

Step 2:
- Insert Brake Cable Ⓐ into Groove as shown.

Step 3:
- Rotate Housing Groove Ⓓ away from Cable Groove and tighten Housing Nut Ⓔ.

Step 4:
- Make sure there is no gap at Brake Lever Ⓕ and that Brake Cable Ⓐ is fully seated.

- Rotate Brake Levers Ⓑ into a comfortable riding position and tighten securely (**fig. 1**).

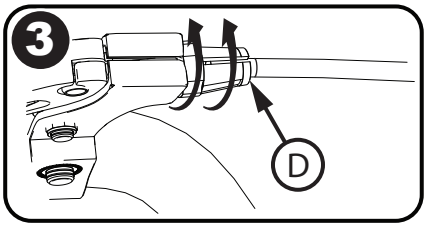

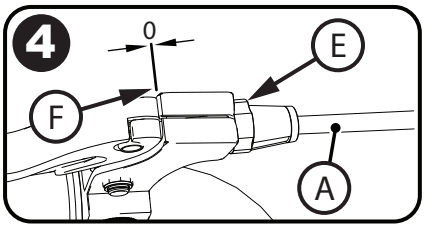

See Torque Chart for recommended Torque where required

Linear Pull Brake System Adjustment - Before Starting

IF EQUIPPED:
The Following Sections Describe Final Brake System Adjustments Required Before Riding.

- Inflate Tires to recommended pressure on Tire side wall.
- Make sure Tire is centered in Fork.

If Needed, Re-attach Front Brake Cable:

- Squeeze the two Brake arms together (A).
- Insert the Brake Cable Guide (B) into the cutout in the Guide Bracket (C).
- Make sure the Brake Cable Guide (B) is seated securely in the Guide Bracket (C) cutout.

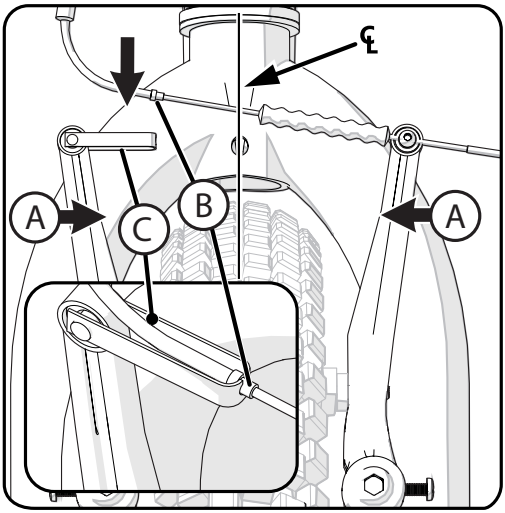

Check tightness of the cantilever mounting Bolt (A) (fig A):

- Make sure each cantilever mounting Bolt is tightened securely.

Center brake shoes on rim:

1. Turn the Adjustment Screw (B) on the cantilever arm to move the arm in or out so each Brake Shoe (C) is the same distance from the rim.
2. Squeeze the brake lever two times.
3. Do this step again, until both brake shoes are the same distance from the rim.

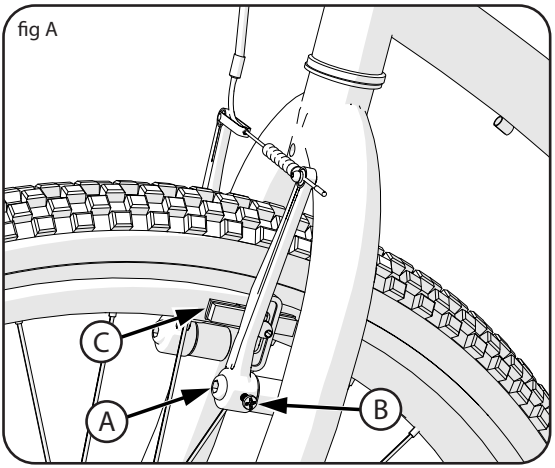

See Torque Chart for recommended Torque where required

Linear Pull Brake System - Adjustment

NOTE: The front and rear break adjustments are the same.

WARNING: You must adjust the front and rear brakes before you ride the bicycle.

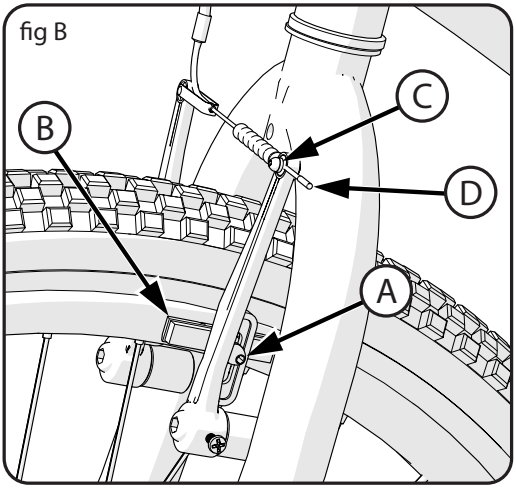

Step 1: Put the brake shoes Ⓑ in the correct position (fig B):

1. Loosen the Screw Ⓐ of each Brake Shoe Ⓑ.
2. Adjust each Brake Shoe so it is flat against the rim and aligned with the curve of the rim.
3. Make sure each Brake Shoe does not rub the tire.
4. If the surface of the Brake Shoe has arrows, make sure the arrows point toward the rear of the bicycle.
5. Hold each Brake Shoe in position and tighten the Screw.

Step 2: Test the tightness of each Brake Shoe:

1. Try to move each Brake Shoe out of position.
2. If a Brake Shoe moves, do Step 1 again, but tighten the nut tighter than before.
3. Do this test again, until each Brake Shoe does not move.

Step 3: Stretching the cable (fig B):

1. Hold both Brake Shoes against the rim.
2. Loosen the cable clamp Screw Ⓒ.
3. Pull the Cable Ⓓ tight and tighten the Screw.

WARNING: Do not over tighten the cable clamp Screw. Over tightening the cable clamp Screw may cut the cable and cause injury to the rider or to others.

4. Squeeze each brake lever firmly 20 times.
5. Hold both Brake Shoes against the rim and loosen the cable clamp Screw.
6. Pull the Cable tight and tighten the cable clamp Screw.

continued >>

PUT THE BRAKE SHOES THE CORRECT DISTANCE FROM THE RIM:

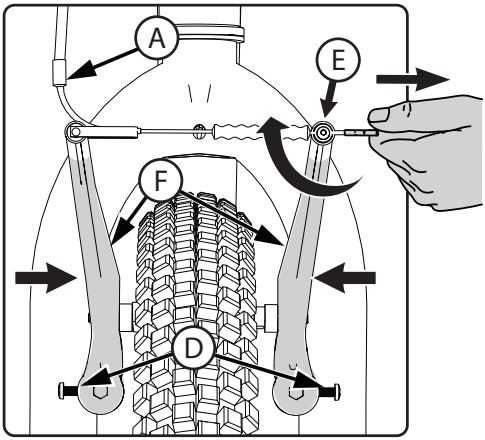

1. If desired, adjust Brake Levers (G) to a comfortable distance from the grip using the Adjustment Screw (H). Turning the screw IN brings it closer to the grip.
2. Make sure brake line Sheaths (A), (B) are seated correctly.
3. Position each Brake Shoe 1/16 inch away from the rim.
4. Turn the caliper brake adjusting Screws (D) in or out to make the adjustment.
5. If the Brake Shoes (C) cannot be positioned the correct distance from the rim, hold both Brake Shoes against the rim and loosen the cable clamp Screw (E).
6. Squeeze the Brake Arms (F) together and pull or loosen the cable wire slightly.
7. Tighten the cable clamp Screw.

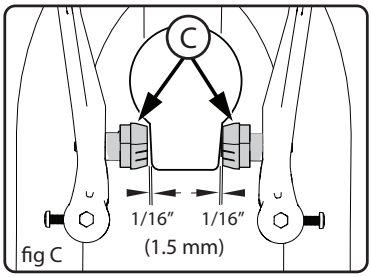

fig C

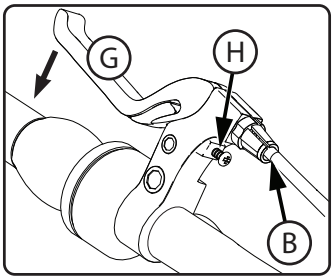

WARNING: Do not over tighten the cable clamp. Over tightening the cable clamp may cut the cable and cause injury to the rider or to others.

8. Repeat these steps until the brake shoes are 1/16 inch from the rim and the Brake Lever (G) does not go all the way to the grip when squeezed (**fig C**).

WARNING: Do not move the brake shoes away from a wheel rim that is not true (straight). This can cause the caliper brake to be less effective and unsafe. To allow safe adjustment of the caliper brake, have a bicycle service shop true the wheel.

continued >>

Linear Pull Brake System - continued

Test the tightness of the cable clamp (fig C):

1. Squeeze each Brake Levers (G) with firm pressure.
2. Make sure the cable does not move in the Cable Clamp (E).
3. If the cable moves in the cable clamp, adjust the brakes again but tighten the cable clamp tighter than before.
4. Do this test again, until the cable does not move in the cable clamp.

Test the travel of each brake lever:

1. Squeeze each Brake Lever (G) with strong pressure.
2. If the brake lever touches the grip, adjust the brakes again.

WARNING: After you adjust the brakes again, if either brake lever touches the grip or does not work well, have a bicycle service shop repair or adjust the brakes.

Linear Pull Brake Pad Replacement

1. If necessary, loosen brake cable Adjustment Bolt (A).
2. Loosen and remove brake pad Bolt/ Screws (B).
3. Remove old Brake Shoe (C).
4. Install new Brake Shoe, making sure it is pointing forward and lined up evenly with the Wheel Rim (D).
5. Tighten brake pad Bolt/Screw and Adjustment Bolt according to Torque Chart.

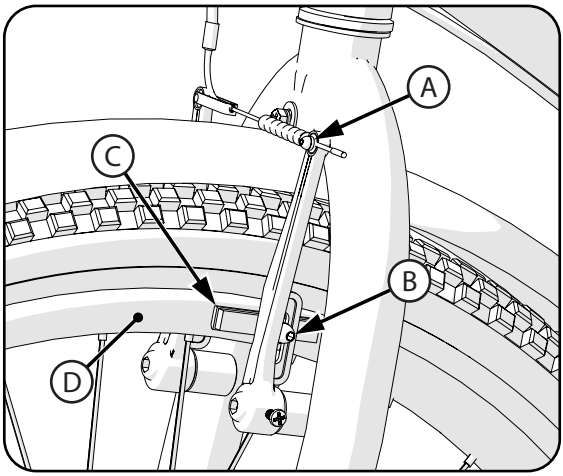

WARNING: Replace Brake Pad with same model and type as original.

See Torque Chart for recommended Torque where required

Disc Brake System Adjustment: (various models)

NOTE: For Hydraulic Brakes, see Manufacturer's instructions included with this product.

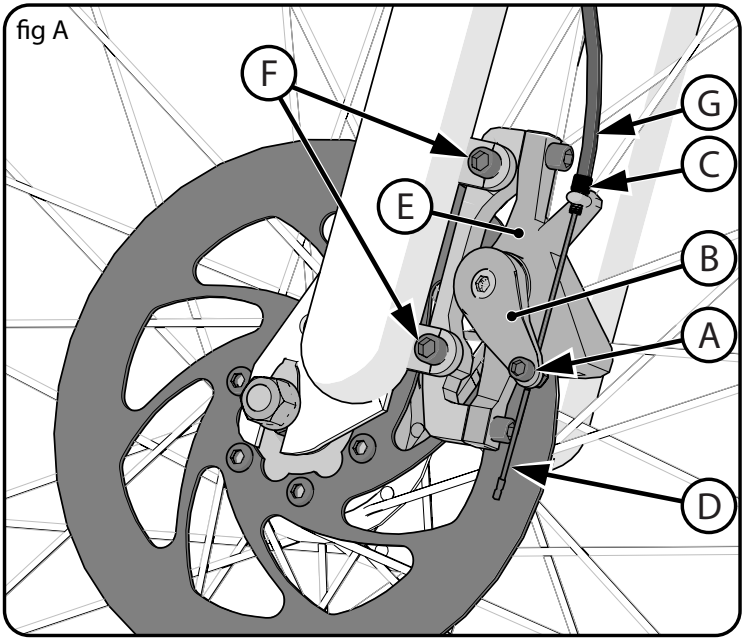

BRAKE ADJUSTMENT (see fig-A):

1. Loosen the Cable Clamp Bolt Ⓐ.
2. Push the Brake Arm Ⓑ toward the Adjusting Barrel Ⓒ (this applies the brake).
3. While holding the Brake Arm, pull the slack out of the Cable End Ⓓ (through the Cable Clamp) and tighten the Cable Clamp Bolt Ⓐ.

WARNING: Do not over tighten the Cable Clamp. Over tightening the Cable Clamp may cut the Cable and cause injury to the rider or to others.

4. Pull and release the brake lever several times to set the Brake Cable.
5. Spin the wheel. It should spin freely. If the Disc cannot spin freely in the Caliper, the Cable might be too tight. Loosen the Cable Clamp Bolt and allow the brake arm to move away from the adjusting barrel – repeat steps 1 through 4 until the wheel spins freely.

NOTE: An initial gap of 0.3mm (0.01 inch) is recommended.

6. A properly adjusted Caliper is set such that, the pads contact the Disc at approximately 1/3 lever travel and stops the disc at approximately 2/3 lever travel.
7. Minor adjustment can be made by turning the Adjusting Barrel on the brake lever or the Adjusting Barrel Ⓒ on the Caliper. Turn the Adjusting Barrel OUT to tighten the brakes or IN to loosen the brakes.

NOTE: Make sure the Adjusting Barrel threads are fully engaged. Check adjustment again.

8. If you cannot reduce the gap by turning the Adjusting Barrel, the brake pads might be worn out and need to be replaced.

continued >>

PAD REPLACEMENT:

1. Remove the Caliper Mounting Bolts (F).
2. Remove the Caliper assembly (E).
3. Remove the Brake Pads from the Caliper.
4. Install the new Pads using same type and size.
5. Install the Caliper assembly (E) to the mounts on the fork (front), or frame (rear) (front shown).
6. Tighten the caliper Mounting Bolts (F) securely.
7. Route the Cable (D) through the lower Adjusting Barrel (C) and Cable Clamp (A).
   - Ensure Cable Housing (G) is fully inside Adjusting Barrel (C).
8. Pull the Cable through the Cable Clamp, and tighten the Clamp (A) Bolt.

NOTE: Brake adjustment involves loosening the Cable Clamp Bolt. During installation, it only needs to be tightened enough to make sure the Cable End doesn't pull back through the Camp.

9. Adjust the Brake (as described above).

BRAKE SYSTEM MAINTENANCE:

- Check brake operation and adjustment before each ride.
- Keep the brake system free of dirt, mud, oil, and other foreign substances that will inhibit proper operation.
- Frequently check:
  - All components for damage.
  - The pads - for wear.
  - The lever - for smooth operation.
  - The cable - ensure there are no frayed ends, cuts, or kinks that inhibit operation. Add cable lube if the cable is dry.
  - All bolts and fasteners - ensure the bolts are tightened, replace any that are damaged.

NOTE: These are general instructions. Please refer to component manufacturer's documentation for product specific instructions.

Shift System

PARTS OF THE SHIFT SYSTEM:

- Left-hand Shifter Ⓐ operates the Front Derailleur Ⓑ.
- Right-hand Shift Lever Ⓒ operates the Rear Derailleur Ⓓ.
- Front Sprocket Set Ⓔ.
- Rear Sprocket Set Ⓕ.

NOTE: Some models are not equipped with Front Derailleur Ⓑ and Front Shift Lever Ⓐ.

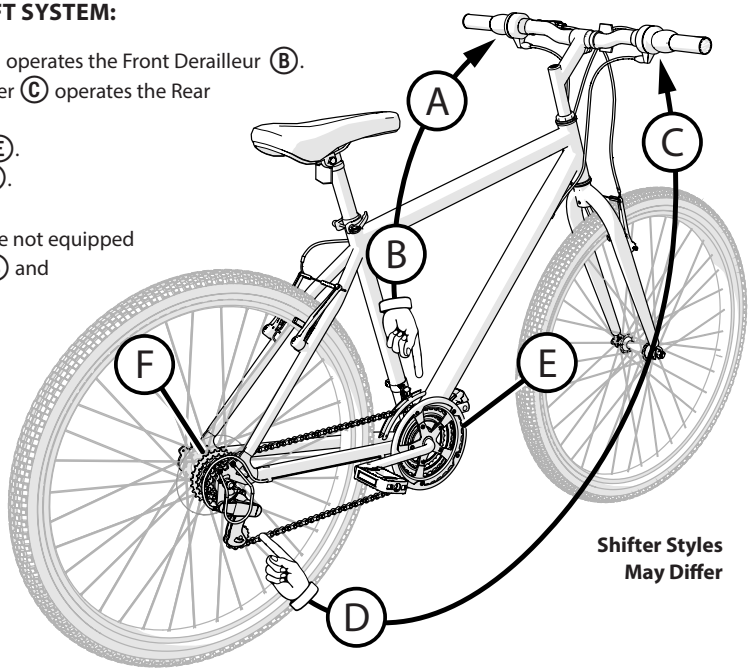

Shifter Styles May Differ

⚠ WARNING:

- Never shift a derailleur onto the largest or the smallest sprocket if the derailleur is not shifting smoothly. The derailleur may be out of adjustment and the chain could jam, causing loss of control and injury.
- Never move the shifter while pedaling backward, nor pedal backwards immediately after having moved the shifter. This could jam the chain and cause damage to the bicycle and/or loss of control and injury.

OPERATE THE SHIFT SYSTEM AS FOLLOWS:

1. The rider turns the Rear Shift Control Ⓒ around the handlebar (for twist shift models) or moves the shift lever (thumb shift models) to an index position
2. When the rear shift control moves into each position with a "click" sound, the shift is complete
3. The rider turns the Front Shift Control Ⓐ around the handlebar (for twist shift models) or moves the shift lever to an index position (thumb shift models)
4. Each shift control pulls a cable wire that is attached to the derailleur.
5. The derailleur moves and guides the chain from one sprocket to another.
6. If there is some chain noise after the shift, turn the rear shift control a small amount to "trim" the rear derailleur.

continued >>

CAUTION: Do not force the shift levers. Shift only when pedaling forward and without strong force. **Do not backpedal**. Backpedaling can cause the chain to come off the sprockets. Backpedaling and shifting while not pedaling can damage the sprockets and stretch the cable wire.

There is no "correct gear" in which to ride the bicycle. The "correct gear" is the one that is comfortable to you.

To select a gear or sprocket combination while riding:

1. While pedaling, shift the chain onto different front and rear sprocket combinations.
2. You will feel a difference in the rhythm and ease of pedaling.
3. Shift the chain to the gear that allows you to pedal at a rhythm and effort that is comfortable to you.
4. When riding uphill or against the wind, you may wish to keep the chain on the smallest front sprocket (A) and shift the chain on the rear sprocket cluster (B).

❶ LOWER GEAR COMBINATIONS:

- They allow you to pedal easier and at a faster rhythm, but with less distance traveled per pedal revolution.
- For the best performance in this case, do not use the smallest rear sprocket (C).
- When riding downhill or with the wind, you may wish to keep the chain on the largest front sprocket (D) and shift the chain on the rear sprocket cluster.

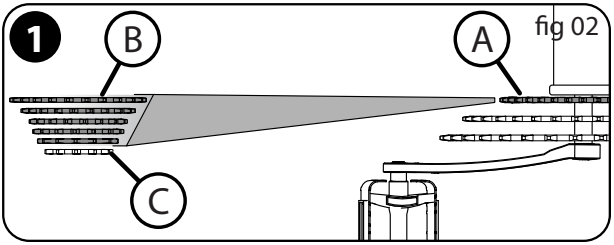

fig 02

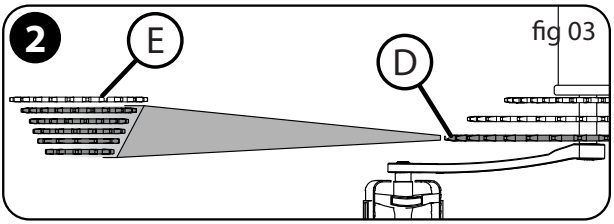

fig 03

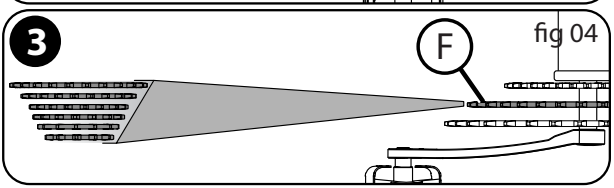

fig 04

❷ HIGHER GEAR COMBINATIONS:

- They allow you to pedal harder and at a slower rhythm, but with more distance traveled per pedal revolution.
- For the best performance in this case, do not use the largest rear sprocket (E).

❸ MIDDLE RANGE GEAR COMBINATIONS:

- These overlap some of the higher and some of the lower gear combinations.
- On bicycles with three front sprockets, you may wish to keep the chain on the middle front sprocket (F) and shift the chain on the rear sprocket cluster.

Rear Derailleur Adjustments

The rear derailleur has two adjusting screws. The "low" adjusting screw, sometimes marked **L**, limits how far the rear derailleur and chain can move toward the wheel. The "high" adjusting screw, sometimes marked **H**, limits how far the rear derailleur and chain can move away from the wheel.

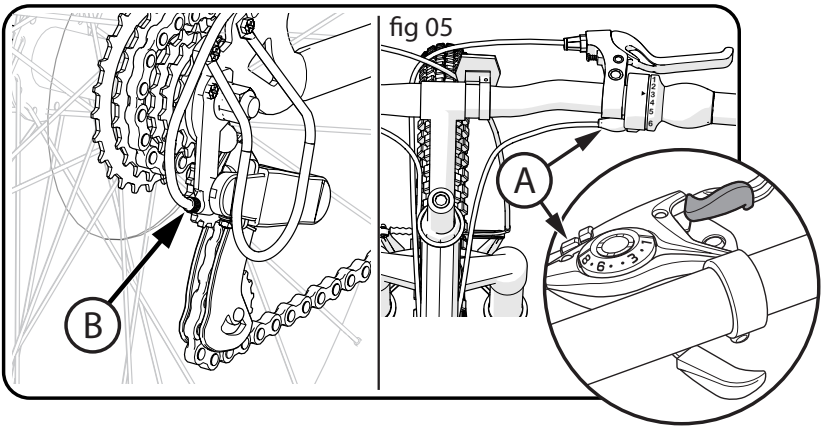

fig 05

Put the "high" adjusting screw in the correct position as follows:

- Shift the chain onto the smallest rear sprocket. Loosen Nut (C) of the cable clamp.
- Turn the lever Barrel Adjuster (A) and rear Derailleur Adjustor (B) all the way IN (**fig 05**).
- Turn the "high" adjusting Screw **H** so the Jockey Roller (D) is in line with the outside edge of the smallest rear Sprocket (E) (**fig 06**).
- Remove the slack from the cable wire and tighten the Nut of the cable clamp.

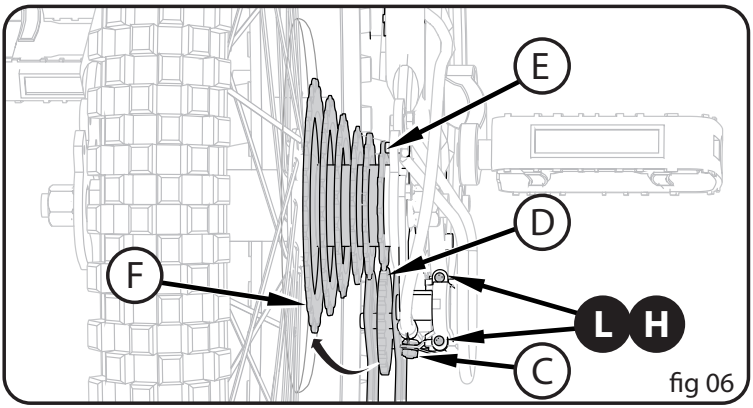

fig 06

continued >>

Rear Derailleur Adjustments - continued

Put the "low" adjusting Screw in the correct position as follows:

- Shift the chain onto the largest rear Sprocket (F).
- Loosen Nut of the cable clamp.
- Turn the "low" adjusting Screw (L) so the Jockey Roller is exactly below the largest rear sprocket (**fig 06**).
- Tighten the Nut of the cable clamp.

Adjust the Index Shift System:

- Shift the chain onto the smallest rear sprocket.
- Without turning the crank, turn the Right Shift Control (A) one "click" rearward - or "click" thumb lever (**fig 07**).
- Slowly turn the crank forward.
- The chain should move from the smallest rear sprocket to the next larger rear sprocket.
- Turn the Adjusting Barrel (B) **OUT** as needed so the chain moves exactly on to the second rear sprocket and does not rub, jump, or delay.

When adjusted properly, the shift system will operate smoothly with no chain rubbing.

NOTE: If you have trouble, take the bike to a bike shop.

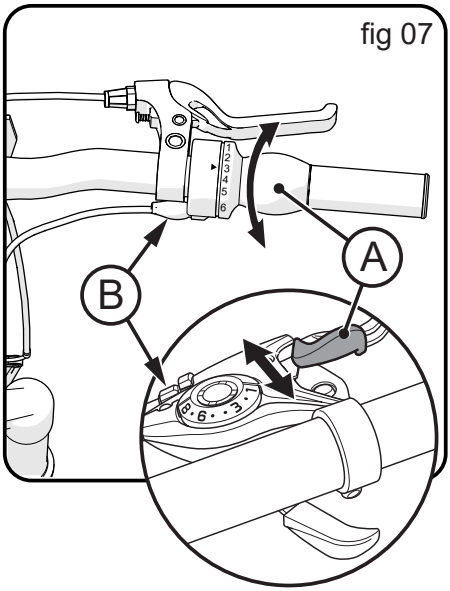

Front Derailleur Adjustments

These instructions describe most adjustments that the shift system may need. If you can not adjust the shift system using these instructions, have a bicycle service shop do the adjustments that are needed.

The Handlebar Twist Grips (or Thumb Shifts) (**View ❶**) control the Shift System. The Left Side Ⓐ shifts the chain on the front sprockets (**View ❷**). The Right Side Ⓑ shifts the chain on the Rear Sprocket (**View ❸**).

The front derailleur (**View ❷**) has two adjusting screws. The "low" adjusting screw, sometimes marked Ⓛ, limits how far the front derailleur and chain can move toward the frame. The "high" adjusting screw, sometimes marked Ⓗ, limits how far the front derailleur and chain can move away from the frame.

Put the "low" adjusting screw Ⓛ in the correct position as follows:

- Shift the chain onto the third largest rear sprocket and the smallest front sprocket.
- Turn the lever Barrel Adjuster Ⓒ all the way **IN**.
- Loosen Nut Ⓓ of the cable clamp.
- Turn the "low" adjusting screw Ⓛ so the left inside edge of the chain cage Ⓔ and the chain Ⓕ just do not touch.
- Remove the slack from the cable wire and tighten Nut Ⓓ securely.

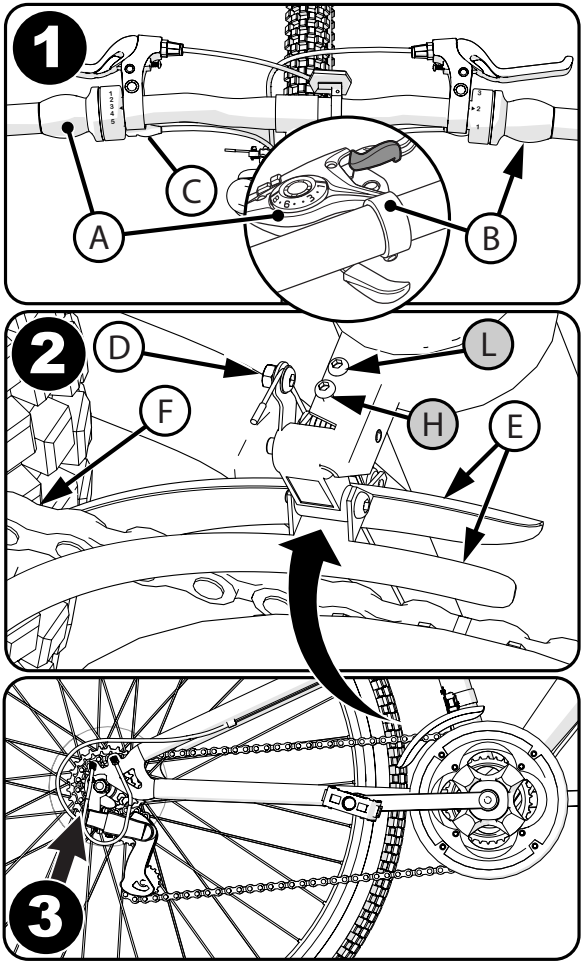

continued >>

Front Derailleur Adjustments - continued

Put the "high" adjusting screw (H) in the correct position as follows:

- Shift the chain onto the largest front sprocket and the smallest rear sprocket.
- Turn the "high" adjusting screw (H) so the right inside edge of the chain cage and the chain just do not touch.

NOTE: If the shift lever does not move easily:

- If the shift cable seems to stick, lubricate it.
- Do not lubricate the shift control.
- If the shift cable is sharply bent, rusted or has broken strands, replace it.

Perform the "Rear Derailleur Adjustments" if:

- The chain will not shift onto all the rear sprockets.
- The chain comes off the rear sprockets.
- The chain makes noise while on the smallest or largest rear sprocket.
- The rear derailleur rubs the spoke protector.

WARNING:

- As with all mechanical components, the bicycle is subjected to wear and high stresses. Different materials and components might react to wear or stress fatigue in different ways. If the design life of a component has been exceeded, it may suddenly fail, possibly causing injuries to the rider. Any form of crack, scratches, or change of coloring in highly stressed areas indicate that the life of the component has been reached and should be replaced.
- Inspect the product frequently. Failure to inspect the product and to make repairs or adjustments, as necessary, can result in injury to the rider or to others. Make sure all parts are correctly assembled and adjusted as written in this manual and any "Special Instructions".
- Immediately replace any damaged, missing, or badly worn parts with original equipment.
- Avoid wearing loose clothing and items when riding or performing maintenance to reduce risk of entrapment that could result in an injury.
- Dirty or greasy wheel rims can render your brakes ineffective. To avoid injury, clean frequently, using a clean rag or wash with soapy water, rinse and air dry. Do not clean them with oily or greasy materials.
- High temperatures, intensive use, and impact damage may be invisible to the user and result in injury to rider. If you suspect damage or excess wear to wheel rims, frame, fork, suspension joints (if any), or composite components (if any), seek service from bike shop for repair.
- Make sure all fasteners are correctly tightened as written in this manual and any "Special Instructions". Parts that are not tight enough can be lost or operate poorly. Over tightened parts can be damaged. Make sure any replacement fasteners are the correct size and type.
- Self-locking nuts and other self-locking fasteners may lose their effectiveness when re-used.

NOTE: Have a bicycle service shop make any repairs or adjustments for which you do not have the correct tools or if the instructions in this manual or any "Special Instructions" are not sufficient for you.

Tires

MAINTENANCE:

- Frequently check the tire inflation pressure because all tires lose air slowly over time. For extended storage, keep weight off of the tires.
- Do not use unregulated air hoses to inflate the tire/tubes. An unregulated hose can suddenly over inflate tires and cause them to burst.
- Replace worn tires.

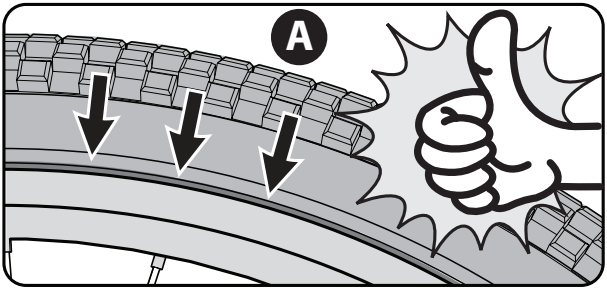

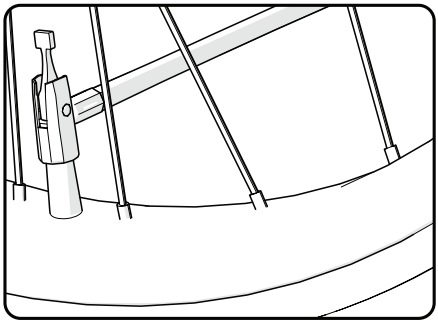

⚠ **WARNING:** Do not ride or sit on the unit if a tire is under inflated. This can damage the tire, inner tube and rim.

INFLATING THE TIRES:

- Use a hand or a foot pump to inflate the tires.
- Service station meter-regulated air hoses are also acceptable.
- The maximum inflation pressure is shown on the tire sidewall.

Before adding air to any tire, make sure the edge of the tire (the bead) is the same distance from the rim, all around the rim, on both sides of the tire **A**. If the tire does not appear to be seated correctly, release air from the inner tube until you can push the bead of the tire into the rim where necessary. Add air slowly and stop frequently to check the tire seating and the pressure, until you reach the correct inflation pressure.

Lubrication

EN

WARNING:

- Do not over lubricate. If oil gets on the wheel rims or the brake shoes, it will reduce brake performance and a longer distance to stop the bicycle will be necessary. Injury to the rider or to others can occur.
- The chain can throw excess oil onto the wheel rim. Wipe excess oil off the chain.
- Keep all oil off the surfaces of the pedals where your feet rest.
- Using soap and hot water, wash all oil off the wheel rims, the brake shoes, the pedals, and the tires.
- Rinse with clean water and dry completely before you ride.
- Using a light machine oil (20 W), lubricate the bicycle according to the following table:

Lubrication Table (as equipped)

What	When	How
Pedals	every six months	Put four drops of oil where the axles go into the pedals.
Chain	every six months	Put one drop of oil on each roller of the chain. Wipe all excess oil off the chain.
Derailleurs	every six months	Put one drop of oil on each pivot point of the derailleurs.
Brake Levers	every six months	Put one drop of oil on the pivot point of each brake lever.
Wheel Brakes	every six months	Put one drop of oil on the pivot point of each cantilever brake.
Brake and cable	every six months	Put four drops of oil into both ends of each cable. Allow oil to soak back along the cable wire.
Rear Sprocket Cluster	every six months	Lay the bicycle on its left side. Slowly turn the rear wheel clockwise. Put four drops of oil in the crack between the rear sprockets (which are stationary) and the freewheel body (which is turning clockwise).
Shock Fork	every six months	Lift up the rubber fork boot and dab a small amount of grease on the fork leg just above the plastic bushing.

Inspection of the Bearings

MAINTENANCE:
Frequently check the bearings of the bicycle. Lubricate the bearings once a year or any time they do not pass the following tests:
HEAD TUBE BEARINGS:
The fork should turn freely and smoothly at all times. With the front wheel off the ground, you should not be able to move the fork up, down, or side to side in the head tube.
CRANK BEARINGS:
The crank should turn freely and smoothly at all times and the front sprockets should not be loose on the crank. You should not be able to move the pedal end of the crank from side-to-side.
WHEEL BEARINGS:
Lift each end of the bicycle off the ground and slowly spin the raised wheel by hand. The bearings are correctly adjusted if:

- The wheel spins freely and easily.
- The weight of the spoke reflector, when you put it toward the front or rear of the bicycle, causes the wheel to spin back and forth several times.
- There is no side-to-side movement at the wheel rim when you push it to the side with light force.

Three-Piece Cranks (various models)

Maintenance: Both Crank Arms (A) were tightened to the spindle (B) at the factory. After riding the bicycle the first few times, make sure the crank arms have not loosened. If either crank arm has loosened during this "break-in" period, re-tighten or have it tightened by a bicycle service shop.

Frequently check the tightness of the crank arms. If loose, tighten or have them tightened by a bicycle service shop.

WARNING: If you ride the bicycle with a loose crank arm, the crank arm may fall off. The spindle may also damage the crank arm.

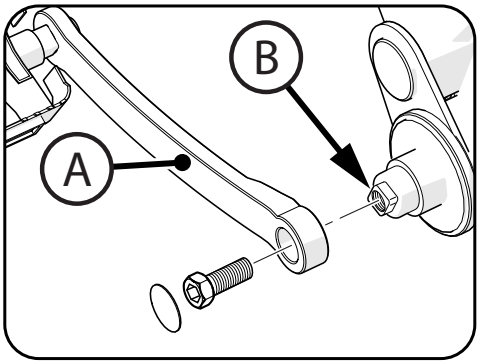

Suspension Frame (various models)

Adjustment:
The bicycle may have an adjustable shock-absorbing suspension. You can change the suspension, as you prefer, for a softer or a firmer ride.

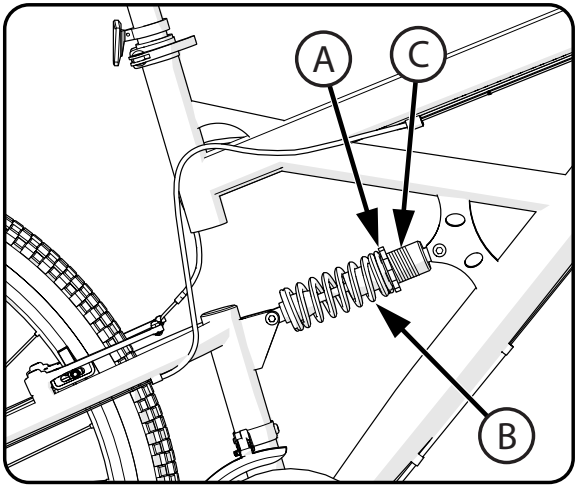

WARNING: Make sure there are at least two threads showing Ⓒ above the Adjusting Nut Ⓐ so the shock does not come loose.

To change the suspension:

- For a softer ride, turn the Adjusting Nut Ⓐ clockwise so the Suspension Spring Ⓑ is compressed less.
- For a firmer ride, turn the Adjusting Nut Ⓐ counter clockwise so the Suspension Spring Ⓑ is compressed more.

Chain Adjustment

WARNINGS:

- The chain must remain on the sprockets. If the chain comes off the sprockets, the coaster brake will not operate.
- Do not attempt chain repairs. If there is a problem with the chain, have a bicycle service shop make any repairs.

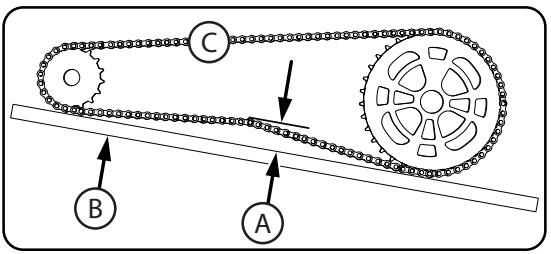

Adjustment:
The chain must be at the correct tightness. If too tight, the bicycle will be difficult to pedal. If too loose, the chain can come off the sprockets.
When the chain Ⓒ is at the correct tightness, you can rotate the crank freely and you can pull it no more than one half-inch Ⓐ away from a straight edge Ⓑ as shown.

Adjust the tightness of the chain as follows:

- Loosen the axle nuts of the rear wheel.
- Move the rear wheel forward or backward as necessary.

NOTE: Make sure the rear wheel is in the center of the bicycle frame.

- Hold the wheel in this position and tighten securely.

General:
Part or model specifications are subject to change without notice.

This Limited Warranty is the only warranty for the product. ALL WARRANTIES OTHER THAN STATED HEREIN ARE DISCLAIMED INCLUDING IMPLIED WARRANTIES OF MERCHANTABILITY AND FITNESS FOR A PARTICULAR PURPOSE, TO THE EXTENT ALLOWABLE BY APPLICABLE LAW. ALL LIABILITY FOR INCIDENTAL, PUNITIVE, SPECIAL, OR CONSEQUENTIAL DAMAGES ARE EXPRESSLY DISCLAIMED, TO THE EXTENT ALLOWABLE BY APPLICABLE LAW.

The only uses for this product are described in this manual.
Warranty registration is not required.
The Limited Warranty extends only to the original consumer and is not transferable to anyone else.

What does this Limited Warranty cover?
This Limited Warranty covers defects in workmanship and materials for all parts of the product except those indicated below as not warranted.

What must you do to keep the Limited Warranty in effect?
This Limited Warranty is effective only if:

- Product is completely and correctly assembled.
- Product is used under normal conditions for its intended purpose (see the following section for excluded activities).
- Product receives all necessary maintenance and adjustments.
- Product is used for general transportation and recreational use only.

What is not covered by this Limited Warranty?
This product is designed for recreational use only. This Limited Warranty does not cover normal wear and tear, normal maintenance items, or any damage, failure, or loss that is caused by improper assembly, maintenance, adjustment, storage, or use of the product. This Limited Warranty does not extend to future performance.

This Limited Warranty will be void if the product is ever:

- Used in any competitive sport.
- Used for stunt riding, jumping, aerobatics or similar activity.
- Modified in any way.
- Modified with the addition of a motor.
- Ridden by more than one person at a time.
- Exceeds weight limit.
- Rented, sold, or given away.
- Used in a manner contrary to the instructions and warnings in this Owner's Manual.

What will The Manufacturer do?
Manufacturer's sole and exclusive obligation under this Limited Warranty is to repair and/or replace, at its sole option, any covered defect in workmanship or materials.

How do you get service?
Contact the Customer Service Department.

- See included list for Customer Contact information.

What rights do you have?
This Limited Warranty gives you specific legal rights. You may also have other rights which vary from state to state, region to region.

For how long does this Limited Warranty last?

- When used in this Limited Warranty, the phrase "for life" means for as long as the original consumer owns the product.
- Steel Frame and Fork: Lifetime
- Aluminum/Carbon Frame: 10 years
- Shock Fork/Aluminum Fork: 1 year
- Electronics: 90 days
- All other components: 6 months
- All warranties are from date of original purchase.

HUFFY

SP

Manual del usuario para bicicletas de montaña

Este manual contiene información importante de seguridad, ensamblado, funcionamiento y mantenimiento.
Lea y comprenda este manual por completo antes de usar el producto.
Guarde este manual para referencia futura.

Use siempre casco y equipo de seguridad aprobados al usar este producto.

Su bicicleta

• Introducción....42-43
• Advertencias e información de seguridad....44-45

Montaje

• Lista de las piezas de montaje....46-47
• Montaje....48-60

Sistema de frenos

• Frenos de mano - Lineal - Disco....61-67

Sistema de Cambios

• Configuración del sistema de turnos....68-69
• Trasero/Ajustes del desviador delantero....70-73

Mantenimiento y servicio técnico

• Reparación y servicio técnico....74-78

Garantía

• Garantía limitada....79

El peso máximo del ciclista y la bicicleta para este producto es el siguiente:
NOTA: Los pesos de las bicicletas varían mucho, así que si no está seguro, pese su bicicleta para obtener el peso exacto y aplíquelo a la tabla a continuación.

Tamaño de la bicicleta	Ciclista	Ciclista + Bicicleta + Equipaje
30 cm (12 in)	27 kg (60 lb)	34 kg (76 lb)
35 cm (14 in)	31 kg (70 lb)	35 kg (88 lb)
41 cm (16 in)	36 kg (80 lb)	44 kg (99 lb)
46 cm (18 in)	40 kg (89 lb)	49 kg (109 lb)
51 cm (20 in)	40 kg (89 lb)	49 kg (109 lb)
61 cm (24 in)	91 kg (200 lb)	102 kg (225 lb)
66 cm (26 in)	113 kg (250 lb)	126 kg (279 lb)
70 cm (27.5 in)	113 kg (250 lb)	126 kg (279 lb)

Tapa de la abrazadera:

- Información de contacto para devoluciones y servicio técnico
- Enlace del código QR de registro
- Enlace del código QR de montaje

¡IMPORTANTE! Antes de la primera vuelta:

- Lea todo el manual, incluyendo todas las advertencias de seguridad.

Consulte la sección de mantenimiento (incluida):

- Verifique la presión de los neumáticos
- Verifique el ajuste de los frenos
- Verifique los ajustes del cambio de marcha/desviador

Tabla de Torque

PAR DE APRIETE RECOMENDADO:
Se recomienda usar una llave dinamométrica. El par de apriete recomendado para cada sujetador es el siguiente. Además de apretar aplicando el par de apriete recomendado, asegúrese de que las partes del producto estén suficientemente apretadas realizando las pruebas funcionales (descritas en las secciones de ensamblado de componentes del manual del propietario) para cada componente a medida que se aprieta.
NOTA: Por favor, compruebe que todos los sujetadores del producto estén apretados de acuerdo con la tabla:

Par de apriete recomendado para hilos de rosca limpios y secos:		**Cómo medir:**
Tamaño del sujetador	**Torque (N•m / ft-lb)**	El tamaño de los tornillos o pernos está determinado por el ancho de los HILOS DE ROSCA como se muestra.
M4 mm (.157 in)	2.8 N•m (24.78 in-lb)	
M5 mm (.196 in)	5.5 N•m (48.67 in-lb)	
M6 mm (.236 in)	9.5 N•m (84.08 in-lb)	
M7 mm (.275 in)	16.3 N•m (12 ft-lbs)	
M8 mm (.314 in)	23 N•m (17 ft-lbs)	
M10 mm (.393 in)	44.7 N•m (33 ft-lbs)	

Registro de identificación del propietario de la bicicleta

NOTA: Esta información sólo está disponible en la bicicleta.

Cada bicicleta tiene un código de recuperación marcado en el cuadro. El código de recuperación ① se encuentra en la cubierta del cuadro de las bielas, como se muestra.

Anote este número y guárdelo como referencia futura.
En caso de robo de la bicicleta, facilite este número junto con una descripción de la misma a la policía. Esto les ayudará a encontrarla.

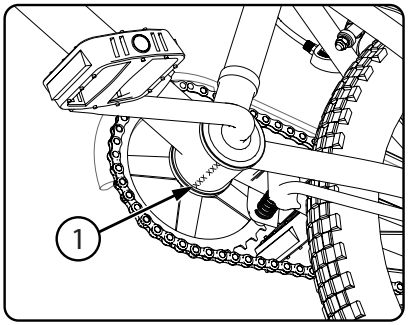

Número de modelo: .....

Fecha de compra: .....

Nombre de modelo: .....

SP

Posición del ciclista en la bicicleta

Una bicicleta que sólo se utilice en superficies pavimentadas debería brindarle una altura libre de seguridad ① de al menos 5 cm. Una bicicleta que circule por superficies no pavimentadas debería brindarle una altura libre de seguridad de al menos 7,5 cm. Y una bicicleta todoterreno debería brindarle una altura libre de seguridad de 10 cm o más.

NOTA: Consulte las secciones de montaje para el ajuste del sillín.

Ajuste la altura del sillín para poder poner el talón de un pie en un pedal con la pierna extendida en línea recta Ⓐ y que el pie opuesto pueda tocar el suelo con la punta del pie Ⓑ. Esto hará que sus rodillas se doblen ligeramente al pedalear con el metatarso del pie.

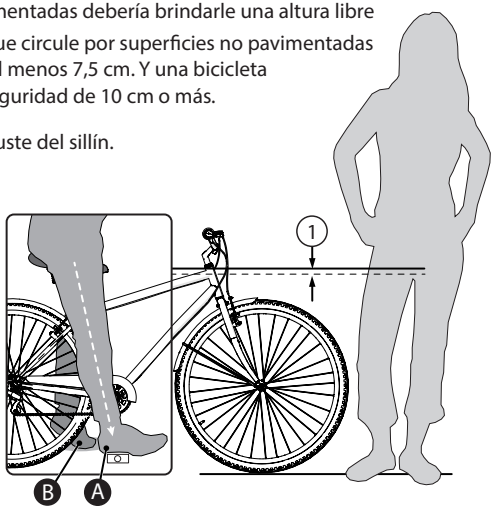

Advertencias e información de seguridad

SIGNIFICADO DE LAS ADVERTENCIAS:

Este símbolo es importante. Fíjese en la palabra "**PRECAUCIÓN**" o "**ADVERTENCIA**" que sigue a continuación.
La palabra "**PRECAUCIÓN**" se encuentra antes de las instrucciones mecánicas. De no seguir estas instrucciones, se pueden producir daños mecánicos o averías en alguna pieza de la bicicleta.
La palabra "**ADVERTENCIA**" se encuentra antes de las instrucciones de seguridad. De no seguir estas instrucciones, el ciclista u otras personas pueden sufrir lesiones.

ADVERTENCIA:

- PELIGRO DE ASFIXIA. Piezas pequeñas. No apto para niños menores de 3 años.
- Requiere el montaje por parte de un adulto.
- Si se dañan los puños del manillar o los tapones del extremo del tubo, se deben reemplazar porque los tubos al descubierto pueden causar lesiones. Todos los productos con extremos de manillar cubiertos se deben ser revisar de forma periódica para garantizar que existe una protección adecuada en los extremos del manillar.
- Las horquillas de repuesto deben tener el mismo ángulo de inclinación y el mismo diámetro en el interior del tubo que el producto original.
- No agregue un motor al producto.
- No se debe remolcar ni empujar el producto.
- No modifique el producto.
- Sustituya de inmediato las piezas desgastadas o dañadas por piezas originales.
- Si algo no funciona correctamente, suspenda su uso.

Responsabilidad del propietario

ADVERTENCIA: Esta bicicleta está diseñada para ser montada por un ciclista para, traslados en general y uso recreacional. No está diseñada para resistir el abuso de acrobacias y saltos. Si la bicicleta se adquirió desmontada, es responsabilidad del propietario seguir todas las instrucciones de montaje y ajuste tal y como aparecen en este manual, además de cualquier "Instrucción especial" suministrada y asegurarse de que todas las sujeciones y componentes estén bien fijadas.

NOTA: Revise periódicamente que todas las sujeciones y componentes estén bien fijadas.

Si la bicicleta se adquirió montada, es responsabilidad del propietario, antes de utilizarla por primera vez, asegurarse de que la bicicleta se ha montado y ajustado exactamente como se indica en este manual y en las "Instrucciones especiales" suministradas, y asegurarse de que todos las sujeciones y componentes estén bien fijadas.

ADVERTENCIA: Si el conductor no obedece las siguientes "Normas de vialidad" se pueden producir lesiones al conductor o a otros.

- Obedezca todos los reglamentos, letreros y señales de tránsito.
- **Se debe usar el equipo de protección:** Siempre use equipo de seguridad como casco con barboquejo bien sujeto, rodilleras, coderas, muñequeras, guantes y zapatos.
- Conduzca en el lado correcto del camino, en una sola fila y en línea recta.
- Si es posible, evite conducir por la noche, al atardecer o al amanecer y a cualquier hora en que la visibilidad sea mala.
- **Si debe conducir por la noche o en caso de mala visibilidad:**
  - Compre, instale y use un faro delantero y trasero.
  - Todos los estados requieren faros delanteros para conducir por la noche y algunos estados requieren faros traseros.
  - También se recomienda usar luces que funcionen con baterías o luces intermitentes de seguridad.
- **Reflectores:** Por su propia seguridad, no conduzca la bicicleta si los reflectores están instalados incorrectamente, están dañados o faltan. Asegúrese de que los reflectores delantero y trasero estén en posición vertical. No permita que la ropa u otros artículos bloqueen la visibilidad de los reflectores. Los reflectores sucios no funcionan bien. Limpie los reflectores, según sea necesario, con jabón y un paño húmedo.
  - Haga lo necesario para que los motoristas puedan verle con facilidad.
  - Use ropa de color claro o reflejante, como chalecos reflejantes o bandas reflejantes en los brazos y piernas.
  - Use cinta reflejante en el casco.
  - No permita que nada cubra los reflectores.
- **Tenga especial cuidado en clima húmedo:**
  - Conduzca lentamente en superficies mojadas porque los neumáticos derraparán más fácilmente.
  - Permitir el incremento de la distancia de frenado en mojado.
- **Evite estos peligros para evitar perder el control o dañar las ruedas de la bicicleta:**
  - Tenga cuidado con coladeras, bordes blandos en la vía pública, grava o arena, baches o surcos, hojas mojadas y pavimento con superficie irregular.
  - Cruce las vías de tren en ángulo recto para evitar la pérdida de control.
  - Evite acciones peligrosas al conducir.
  - No lleve pasajeros.
  - No transporte ningún artículo ni instale nada en la bicicleta que pueda dificultar la visibilidad, la audición o el control.
  - No conduzca con ambas manos separadas del manubrio.
  - No agregue un motor para el producto.
  - No remolcar o empujar el producto.
  - No modifique el producto.
  - Reemplace inmediatamente las piezas desgastadas o rotas con el equipo original.
  - Si algo no funciona correctamente, deje de utilizarlo.

NOTA: Todas las características, componentes y accesorios no se incluyen en todos los modelos.

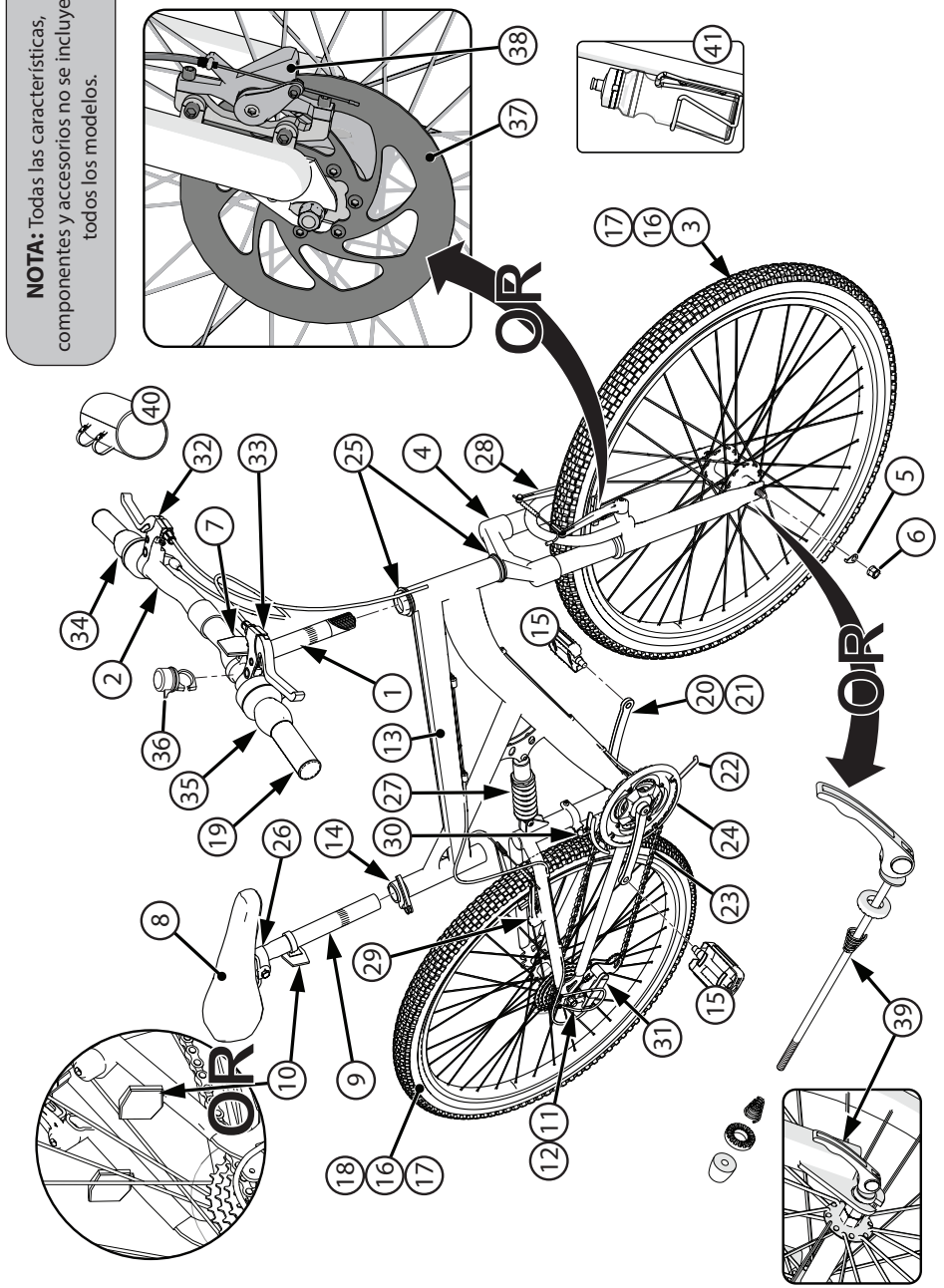

N.º	Descripción	N.º	Descripción
1	Potencia del manillar	22	Pata de cabra (varios)
2	Manillar	23	Cadena
3	Ensamble de la rueda delantera	24	Cubrecadena
4	Horquilla	25	Rodamiento de la dirección
5	Retenedor de rueda (2)	26	Tornillería de la tija del sillín
6	Tuerca del eje (4)	27	Amortiguador de muelle
7	Reflector frontal	28	Freno delantero de tracción lineal (varios modelos)
8	Sillín	29	Freno trasero
9	Tija de sillín	30	Desviador delantero
10	Reflector trasero	31	Desviador trasero
11	Tornillos de protección (2)	32	Maneta de freno - izquierda (rueda delantera)
12	Protector del desviador	33	Maneta de freno - derecha (rueda trasera)
13	Cuadro	34	Mecanismo de cambio de marcha, delantero
14	Palanca y tuerca de liberación rápida	35	Mecanismo de cambio, trasero
15	Pedales (izquierdo y derecho)	36	Timbre (si está equipado)
16	Neumático (2)	37	Freno de disco (varios modelos)
17	Cámara (2)	38	Pinza de freno de disco (varios modelos)
18	Ensamble de la rueda trasera	39	Eje de liberación rápida (varios modelos)
19	Puños (2)	40	Bolsa/Cestas (si está equipada)
20	Juego de bielas y ejes	41	Botella de agua (si está equipada)
21	Rodamientos de la biela		

Introducción al montaje

SP

ESTE MANUAL DEL USUARIO ESTÁ HECHO PARA VARIAS BICICLETAS DIFERENTES.

- Algunas ilustraciones pueden variar ligeramente del producto real.
- Siga las instrucciones al pie de la letra.
- Si la bicicleta tiene piezas que no se describen en este manual, consulte en las "Instrucciones especiales" que se suministran con la bicicleta.
- Los modelos pueden tener diferentes elementos accesorios como bolsas, cestas, reflectores, portavasos, parrillas, etc.
- Todas las características, componentes y accesorios no se incluyen en todos los modelos.
- Utilice la página del índice para localizar secciones específicas de este manual.
- Lea todo este manual antes de comenzar el montaje o el mantenimiento.
- Si no se siente seguro al montar esta unidad, diríjase a una tienda de bicicletas local.

ADVERTENCIA: Mantenga las piezas pequeñas fuera del alcance de los niños durante el montaje.

NOTA: Todas las indicaciones (derecha, izquierda, delantera, trasera, etc.) de este manual son las que ve el ciclista cuando está sentado en la bicicleta.

No deseche la caja de cartón y el embalaje hasta que haya terminado de montar la bicicleta. Esto puede evitar que se tiren accidentalmente piezas de la bicicleta.

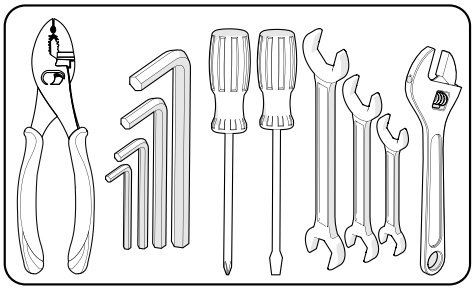

Herramientas recomendadas
(Métrico)

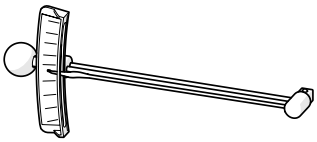

Llave de torsión (recomendadas)

¡UTILICE SIEMPRE EL CASCO CUANDO CONDUZCA ESTE PRODUCTO!

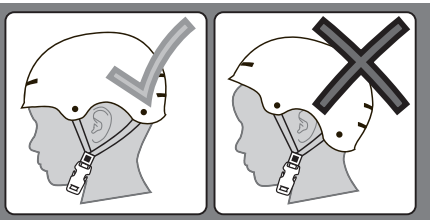

Lea siempre el manual de usuario que viene con su casco para asegurarse de que se ajusta y sujeta correctamente a la cabeza del usuario de acuerdo con las instrucciones de ajuste descritas en el manual de usuario.

Instalación del manillar y la potencia (varios modelos)

SP

⚠ ADVERTENCIAS:

- Para evitar daños en el sistema de dirección y la posible pérdida de control, la marca "**MIN-IN**" (inserción mínima) Ⓐ de la potencia debe estar por debajo de la parte superior de la contratuerca de la horquilla Ⓑ.
- El freno delantero (si está incluido) debe colocarse en la parte DELANTERA de la horquilla.
- Asegúrese de que la horquilla esté orientada HACIA ADELANTE antes de comenzar.
- No apriete demasiado el perno de la potencia Si aprieta demasiado el perno de la potencia puede dañar el sistema de dirección y causar la pérdida de control.
- Si la abrazadera del manillar no está lo suficientemente apretada, el manillar se puede deslizar en la potencia. Esto puede dañar el manillar o la potencia y provocar la pérdida de control.

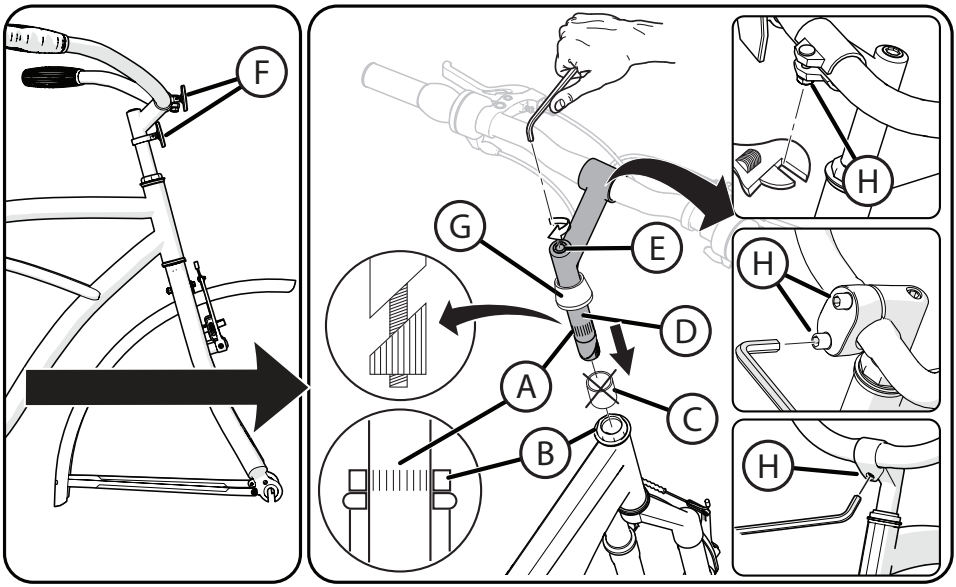

ANTES DE COMENZAR:

- Retire la tapa de plástico Ⓒ del extremo de la potencia Ⓓ. Afloje el perno de la potencia Ⓔ según sea necesario.
- Empuje el reflector Ⓕ hacia ARRIBA en la potencia (si está equipado) - Gire el reflector del manillar hacia delante - apriete según sea necesario.
- Presione el collarín Ⓖ hacia ARRIBA en el tubo de la potencia (si está equipado).

1. Inserte la potencia en la contratuerca de horquilla Ⓑ hasta la parte superior de la marca **MIN-IN** Ⓐ.
2. Apriete el perno de la potencia Ⓔ lo suficiente para mantenerlo en su posición.
3. Si es necesario, afloje la tuerca de la abrazadera del manillar Ⓗ y gire el manillar hasta una posición de conducción cómoda.
4. Apriete la tuerca de la abrazadera del manillar Ⓗ lo suficiente para mantenerla en posición.
5. Alinee la potencia con la horquilla/neumático delantero y apriete el perno de la potencia Ⓔ de forma segura (vea Prueba de potencia, sección siguiente) **Apriete** 17-19 NM
6. Si es necesario, vuelva a ajustar el manillar y apriete bien la tuerca de la abrazadera Ⓗ.

Consulte la tabla de par de apriete para conocer el par de apriete recomendado cuando sea necesario

Instalación de manubrio y potencia (Según Equipamiento):

SP

PRECAUCIÓN:

- El poste sin rosca Ⓑ se debe instalar con la bicicleta en el suelo y ambas ruedas instaladas.
- Asegúrese de que la tijera quede insertada por completo desde la parte inferior y de que el freno delantero esté orientado hacia ADELANTE.
- Modelos con freno de disco: El freno de disco generalmente estará en el lado IZQUIERDO de la tijera.

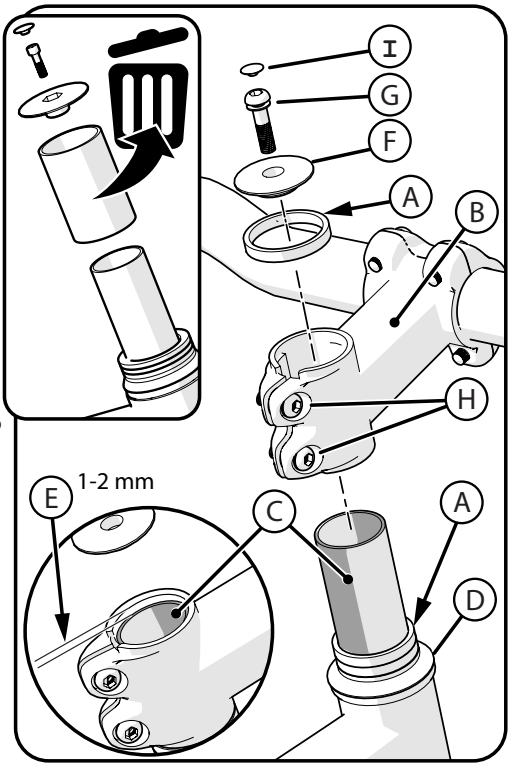

PASO 1:

1. Añadir espaciadores Ⓐ según sea necesario para una correcta separación Ⓔ.
2. Inserte el poste Ⓑ por completo sobre el tubo de la tijera Ⓒ.
3. Oriente el poste hacia la parte delantera de la bicicleta y alineado con la tijera y la rueda.
4. Aplicando presión hacia abajo en el poste, mueva la tijera o rueda de la bicicleta hacia adelante y hacia atrás de manera que no haya holgura en los cojinetes del juego de dirección Ⓓ.

NOTA: Asegúrese de que el tubo de dirección Ⓒ se extienda al menos 1 a 2mm por encima de la parte superior del poste Ⓔ.

5. Coloque la tapa Ⓕ en el poste y apriete firmemente el tornillo Ⓖ. Trate de mover la tijera hacia adelante y hacia atrás. No deberá haber movimiento en los cojinetes del juego de dirección Ⓓ. Si es necesario, repita los pasos anteriores.
6. Si se incluye, inserte firmemente la tapa de goma Ⓘ.

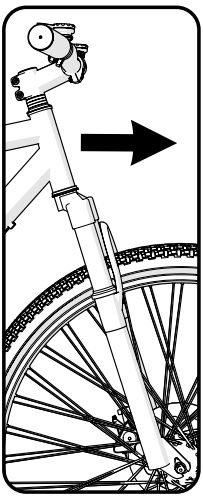

PASO 2:

7. Apriete firmemente los pernos del poste Ⓗ.

ADVERTENCIA: Asegúrese de que el manubrio y la tijera giren de izquierda a derecha sin problemas y sin fricción.

Consulte la tabla de par de apriete para conocer el par de apriete recomendado cuando sea necesario

Instalación del manillar - varios tipos abrazaderas de potencia

SP

❶ POTENCIA DE UN PERNO:

1. Si es necesario, afloje el (los) perno(s) de la abrazadera del manillar Ⓐ y gire el manillar Ⓑ hasta una posición de conducción cómoda.
2. Apriete bien los tornillos de la abrazadera del manillar Ⓐ.

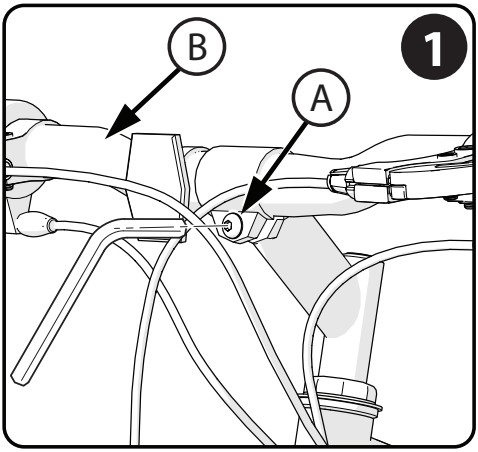

❷ POTENCIA DE DOS PERNOS:

1. Si es necesario, afloje el (los) perno(s) de la abrazadera del manillar Ⓐ y gire el manillar Ⓑ hasta una posición de conducción cómoda.
2. Apriete bien los tornillos de la abrazadera del manillar Ⓐ.

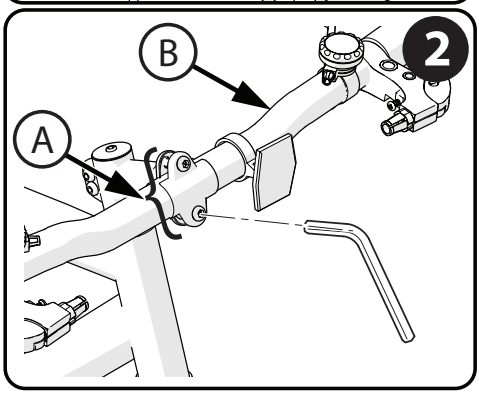

❸ POTENCIA DE CUATRO PERNOS:

1. Si es necesario, afloje el (los) perno(s) de la abrazadera del manillar Ⓐ y gire el manillar Ⓑ hasta una posición de conducción cómoda.
2. Apriete bien los tornillos de la abrazadera del manillar Ⓐ.

NOTA: En las abrazaderas de cuatro pernos, apriete los pernos Ⓐ uniformemente en un patrón cruzado como se muestra. No apriete demasiado.

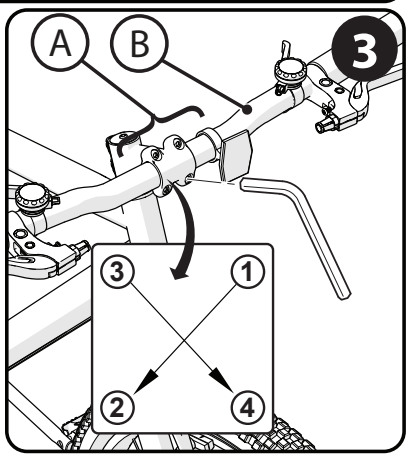

ADVERTENCIA: Si la abrazadera del manillar no está lo suficientemente apretada, el manillar se puede deslizar en la potencia.
Esto puede dañar el manillar o la potencia y provocar la pérdida de control.

Consulte la tabla de par de apriete para conocer el par de apriete recomendado cuando sea necesario

Comprobación del ajuste de la potencia y el manillar

PARA COMPROBAR EL AJUSTE DE LA POTENCIA:

- Coloque la rueda delantera entre sus piernas.
- Intente girar la rueda delantera girando el manillar ❶.
- Si el manillar y la potencia giran sin girar la rueda delantera, vuelva a alinear la potencia con la rueda y apriete los tornillos de la potencia con más fuerza que antes (aproximadamente media vuelta cada vez) hasta que el manillar y la potencia no giren sin girar la rueda delantera.

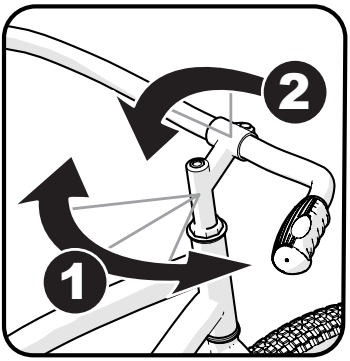

PARA COMPROBAR EL APRIETE DE LA ABRAZADERA DEL MANILLAR:

- Mantenga la bicicleta inmóvil y trate de mover los extremos del manillar hacia arriba y hacia abajo ❷.

PRECAUCIÓN: No exceda de 45 kg de fuerza hacia abajo.

- Si el manillar se mueve, afloje los perno(s) de la abrazadera del manillar.
- Coloque el manillar en la posición correcta y apriete los pernos de la abrazadera del manillar con más fuerza que antes.
- Si la abrazadera del manillar tiene más de un perno, apriételos todos por igual.
- Pruebe de nuevo, hasta que el manillar no se mueva en la abrazadera del manillar.

Consulte la tabla de par de apriete para conocer el par de apriete recomendado cuando sea necesario

Instalación de la rueda delantera (equipada)

Afloje los frenos delanteros:

1. Apriete los dos brazos del freno juntos Ⓐ.
2. Levante la guía del cable del freno Ⓑ del soporte de la guía Ⓒ.

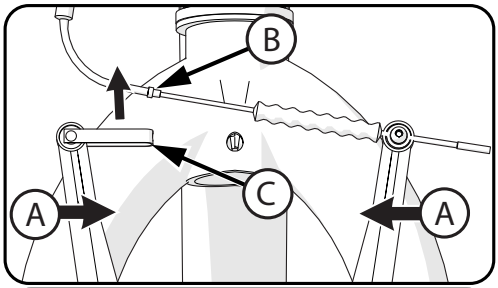

Instalación de la rueda delantera:

3. Coloque la rueda delantera en la horquilla delantera con los frenos orientados hacia adelante.
4. Instale los retenes de la rueda Ⓓ asegurándose de que las lengüetas están en los agujeros de retención de la horquilla Ⓔ.
5. Monte la rueda delantera con las tuercas del eje Ⓕ.

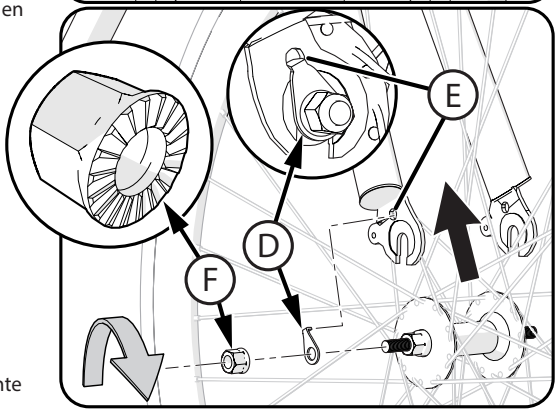

NOTA: Para el eje de liberación rápida, consulte la sección siguiente

ADVERTENCIA: No utilice las tuercas Ⓕ sin estrías para fijar la rueda delantera.

NOTA: Asegúrese de que la rueda gire libremente sin hacer contacto con la horquilla o el guardabarros.

ADVERTENCIA: Si no se siguen estos pasos, la rueda delantera se puede aflojar durante la conducción. Esto puede causar lesiones al ciclista o a otras personas.

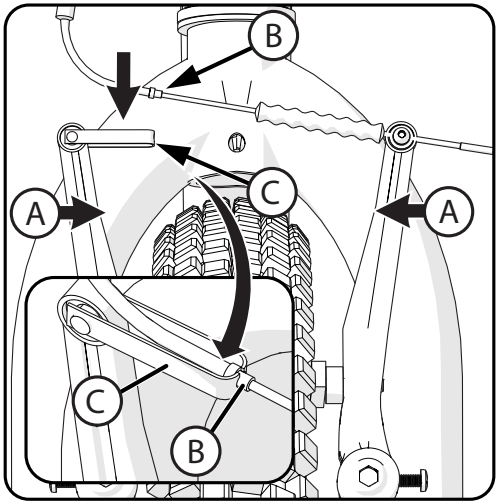

VUELVA A INSTALAR EL CABLE DEL FRENO DELANTERO:

1. Apriete los dos brazos del freno juntos Ⓐ.
2. Inserte la guía del cable del freno Ⓑ en la muesca del soporte de la guía Ⓒ.
3. Asegúrese de que la guía del cable del freno Ⓑ esté bien asentada en la muesca del soporte de la guía Ⓒ.

ADVERTENCIA:

¡Compruebe el ajuste del freno delantero antes de conducir!

Refiérase a la sección de los frenos

Consulte la tabla de par de apriete para conocer el par de apriete recomendado cuando sea necesario

Guía del eje de liberación rápida (varios modelos)

⚠ ADVERTENCIA:

- Compruebe el eje de liberación rápida y apriételo antes de cada viaje.
- Si escucha algún ruido inusual de las ruedas durante la conducción, compruebe el sistema del eje de liberación rápida.
- No conduzca con el eje de liberación rápida mal ajustado o desgastado, ya que puede provocar lesiones graves.
- Si tiene algún problema con el sistema del eje de liberación rápida, póngase en contacto con el fabricante de la bicicleta o con una tienda de bicicletas local.
- Este producto no está diseñado para su uso en montajes de acrobacias, saltos de rampa, acrobacias o actividades similares.
- Entienda todos los procedimientos operativos antes de conducir.
- Reemplace de inmediato las partes rotas o gastadas.

Si tiene dificultades para ajustar o mantener el sistema de eje de liberación rápida, consulte a un taller local de reparación de bicicletas.
Los técnicos de bicicletas están capacitados para trabajar en los sistemas y componentes del eje de liberación rápida.

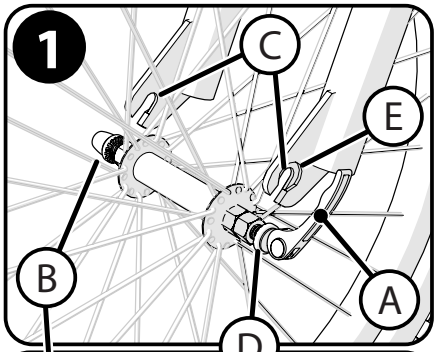

PASOS ❶:

- Mueva la palanca de liberación rápida Ⓐ a la posición ABIERTA y afloje la tuerca de liberación rápida Ⓑ (gire hacia la izquierda) lo suficiente para que el eje de la rueda encaje en las punteras de la horquilla Ⓒ.
- Asegúrese de que las arandelas dentadas Ⓓ se asientan dentro de las muescas de la horquilla Ⓔ en ambos lados.

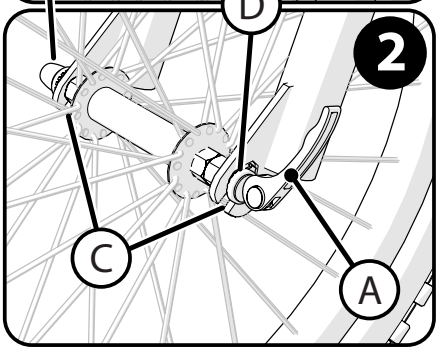

PASOS ❷:

- Empujando la horquilla hacia abajo para asegurar que el eje de la rueda esté completamente asentado en las punteras de la horquilla, apriete la tuerca de liberación rápida Ⓑ a mano (gire hacia la derecha).
- Coloque la palanca de liberación rápida apuntando hacia ARRIBA o hacia ATRÁS y cierre parcialmente.
- Ajuste la tuerca de liberación rápida y empuje la palanca de liberación rápida Ⓐ para cerrarla con la palma de la mano.

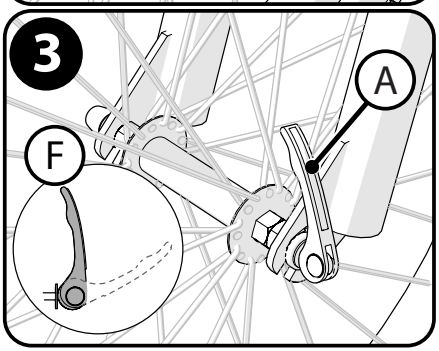

PASOS ❸:

- Asegúrese de que la palanca de liberación rápida esté apretada y completamente **CERRADA** Ⓕ.
- Asegúrese de que la rueda esté centrada en la horquilla y sujeta con seguridad.

Consulte la tabla de par de apriete para conocer el par de apriete recomendado cuando sea necesario

Instalación de la rueda delantera (freno de disco)

ADVERTENCIA:

- **NO** utilice las tuercas del eje Ⓐ sin estrías para fijar la rueda delantera.
- Asegúrese de que la rueda gire libremente sin hacer contacto con la horquilla o el guardabarros.
- Si no se siguen estos pasos, la rueda delantera se puede aflojar durante la conducción. Esto puede causar lesiones al ciclista o a otras personas.

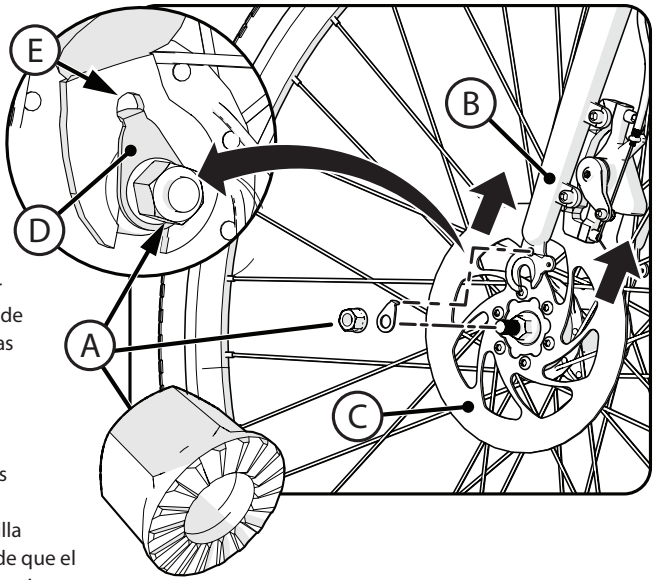

1. Si las tuercas y arandelas del eje ya están acopladas al eje de la rueda delantera, retírelas y póngalas a un lado.
2. Coloque la rueda en la horquilla delantera Ⓑ asegurándose de que el freno de disco Ⓒ encaje en la pinza del freno de disco.

RETENES DE RUEDA CON PESTAÑAS Ⓓ:

3. Instale los retenedores de rueda o las arandelas Ⓓ asegurándose de que las lengüetas de los retenedores de rueda estén en los agujeros de las lengüetas de la horquilla Ⓔ.
4. Instale las tuercas del eje Ⓐ con la superficie dentada hacia ADENTRO.
5. Con la rueda en el centro de la horquilla, apriete firmemente ambas tuercas del eje.

ADVERTENCIA:

- Asegúrese de que el cierre rápido esté bien apretado Ⓐ antes de cada viaje (consulte las instrucciones de uso del cierre rápido en este manual).
- Asegúrese de que la palanca de liberación rápida no entre en contacto con el freno de disco Ⓑ o los radios antes de cada viaje.
- NO CONDUZCA CON EL SISTEMA DE LIBERACIÓN RAPIDA EN LA POSICIÓN ABIERTA Ⓒ.

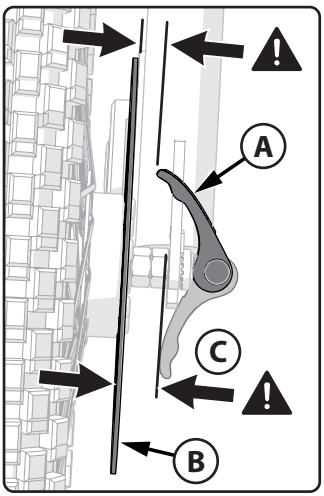

Consulte la tabla de par de apriete para conocer el par de apriete recomendado cuando sea necesario

Instalación del sillín (varios modelos)

ADVERTENCIA: Para evitar que el asiento se afloje y la posible pérdida de control, la marca Ⓐ "**MIN-IN**" (inserción mínima) del poste del asiento debe estar **DEBAJO** de la parte superior del tubo del asiento Ⓑ.

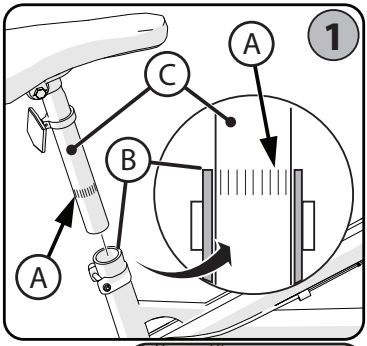

PASO 1 - INSERTE EL POSTE DEL ASIENTO EN EL TUBO DEL ASIENTO:

- Si es necesario, afloje el tornillo de la abrazadera del poste del asiento Ⓓ o abra la palanca de liberación rápida Ⓔ.
- Oriente el asiento hacia adelante y coloque el poste del asiento Ⓒ en el tubo del asiento Ⓑ con las marcas "**MIN-IN**" DEBAJO de la parte superior del tubo del asiento, como se muestra.

PASO 2 - PERNO PARA ABRAZADERA DEL ASIENTO: (varios modelos)

- Con el poste del asiento Ⓒ insertado de acuerdo con el **PASO 1**: Apriete el tornillo Ⓓ firmemente de manera que el asiento sostenga al conductor sin moverse.

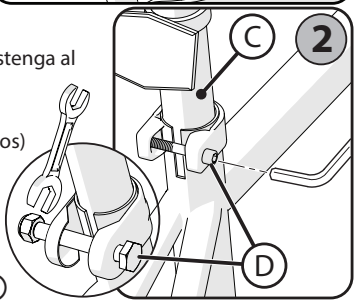

PASO 3 - PALANCA DE LIBERACIÓN RÁPIDA: (varios modelos)
PRECAUCIÓN: Mueva la palanca de liberación rápida usando solo las manos - NO USE HERRAMIENTAS.

1. Según sea necesario, abra y cierre la palanca de liberación rápida Ⓔ con una mano, y apriete o afloje la tuerca de ajuste Ⓖ manualmente, de manera que primero sienta resistencia a la palanca de liberación rápida cuando esté en la posición abierta ("OPEN") ❶.
2. Empuje la palanca de liberación rápida a la posición cerrada "CLOSE" ❷. Se deberá aplicar bastante fuerza para sujetarla firmemente, de manera que la palanca de liberación rápida quede contra la abrazadera del poste del asiento Ⓕ.

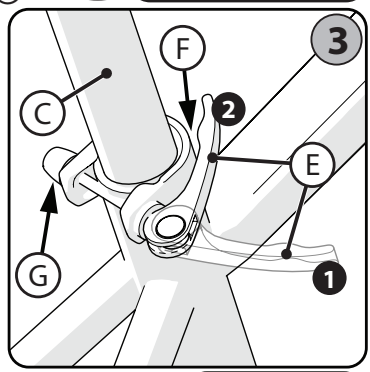

ADVERTENCIA: Se debe aplicar bastante fuerza para mover la palanca de liberación rápida firmemente hasta la posición cerrada ("**CLOSE**") ❷. Esto asegura que el asiento no se mueva durante el funcionamiento normal.

NOTA: Ⓘ Torque sugerido 20-22NM - Verifique que el asiento no se mueva mientras conduce.

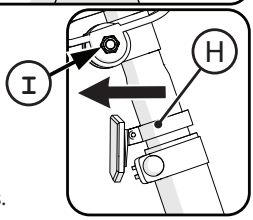

REFLECTOR: (Varios modelos)
Coloque el reflector Ⓗ de manera que esté orientado directamente hacia atrás. Apriete el tornillo de la abrazadera.

Consulte la tabla de par de apriete para conocer el par de apriete recomendado cuando sea necesario

Ajuste del perno del asiento (varios modelos)

ABRAZADERA CON UN SOLO PERNO:

1. Afloje el perno de la abrazadera Ⓐ lo suficiente para permitir que las estrías Ⓑ en el mecanismo se desacoplen antes de cambiar el ángulo del asiento.
2. Con las estrías completamente acopladas y el asiento en una posición cómoda para conducir, apriete el perno de la abrazadera Ⓐ firmemente para asegurarse de que el asiento no se afloje.

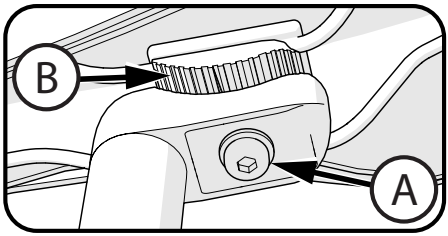

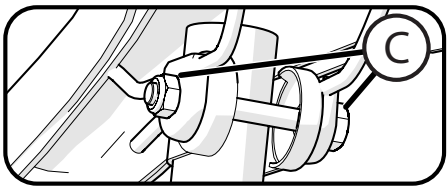

ADVERTENCIA: Las estrías en las superficies de acoplamiento de la abrazadera pueden desgastarse con el uso y el ajuste. Compruebe que la abrazadera esté apretada antes de conducir cada vez.

ABRAZADERA DOBLE:

3. Afloje el perno o tuerca de la abrazadera Ⓒ según sea necesario y ajuste el asiento a una posición cómoda para conducir.
4. Con la abrazadera colocada por completo en el poste del asiento, como se muestra, apriete el perno o tuerca Ⓒ firmemente para que el asiento no se mueva cuando esté en uso.

Comprobación del ajuste de la abrazadera del sillín y de la tija

Para comprobar el apriete de la abrazadera del sillín y de la tija:

- Intente girar el sillín de lado a lado y mueva la parte delantera del sillín hacia arriba y hacia abajo.

- **Si el sillín se mueve en la abrazadera del sillín:**
  - Afloje la tuerca de la abrazadera del sillín.
  - Coloque el sillín en la posición correcta y apriete la abrazadera del sillín con más fuerza que antes.
  - Pruebe de nuevo, hasta que el sillín no se mueva en la abrazadera del sillín.
- **Si la tija del sillín se mueve en la abrazadera del tubo de sillín:**
  - Afloje la palanca de la abrazadera del sillín.
  - Coloque la tija de sillín en la posición correcta y apriete la tuerca de la abrazadera del sillín más que antes.
- Si es necesario, apriete o afloje la tuerca con la mano para que el cierre rápido quede bien apretado.
  - Vuelva a realizar esta prueba hasta que la tija del sillín no se mueva en la abrazadera del tubo de sillín.

Instalación del pedal

PRECAUCIÓN: El pedal DERECHO está marcado Ⓡ y el pedal IZQUIERDO está marcado Ⓛ.

NOTA: Es preferible una llave de pedal para acoplar los pedales. También se puede utilizar una llave inglesa.

- El pedal marcado con la letra Ⓡ tiene rosca derecha. Apriételo en **sentido de las agujas del reloj**.
- El pedal marcado con la letra Ⓛ tiene rosca izquierda. Apriételo en **sentido contrario a las agujas del reloj (antihorario)**.
- Gire el pedal derecho marcado con la letra Ⓡ hacia el lado derecho del brazo de la biela y el pedal izquierdo marcado con la letra Ⓛ hacia el lado izquierdo del brazo de la biela.

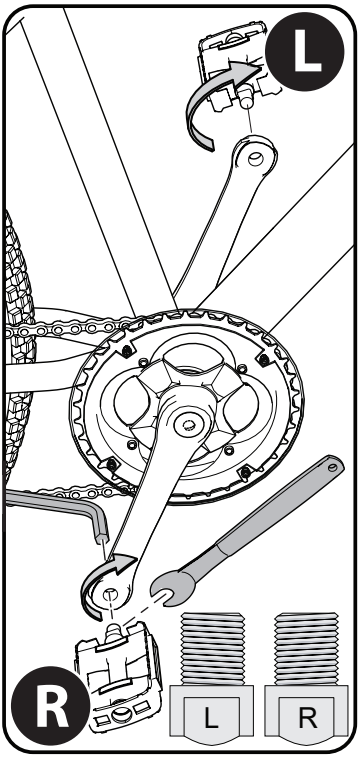

Apriete de los pedales:

- Asegúrese de que las roscas de cada pedal estén completamente en el brazo de la biela.

ADVERTENCIA: Verifique que los pedales estén fijados en los brazos de la biela para que no se aflojen. Compruebe el ajuste periódicamente.

Montaje del reflector de rueda

ADVERTENCIA: Monte los reflectores de rueda de acuerdo con las leyes de su país y las regulaciones locales.

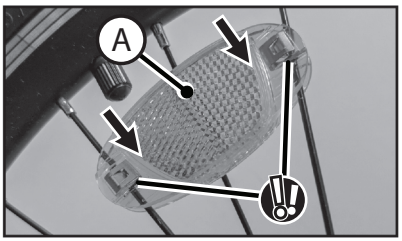

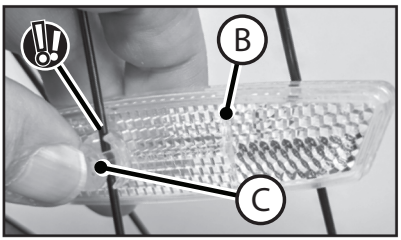

COLOQUE CADA REFLECTOR COMO SE MUESTRA EN LA PRIMERA PÁGINA:

- Empuje el reflector de color ámbar Ⓐ sobre dos radios hasta que se BLOQUEE en su lugar.
- El reflector blanco Ⓑ se instala en un radio con el clip a presión Ⓒ. Presione el clip sobre el radio y en el reflector hasta que se BLOQUEE en su lugar.

Pruebe la bicicleta para asegurarse de que los reflectores no se sueltan y no interfieran con las ruedas al conducir.

Montaje del reflector (si está equipado)

Montaje del reflector:

1. Coloque el reflector DELANTERO Ⓐ orientado hacia adelante.
2. Apriete el tornillo de la abrazadera.
3. Coloque el reflector de la tija del sillín (si está equipado) Ⓑ de modo que quede orientado hacia atrás.
4. Apriete el tornillo de la abrazadera.

NOTA: No apriete demasiado. Esto dañará la abrazadera.

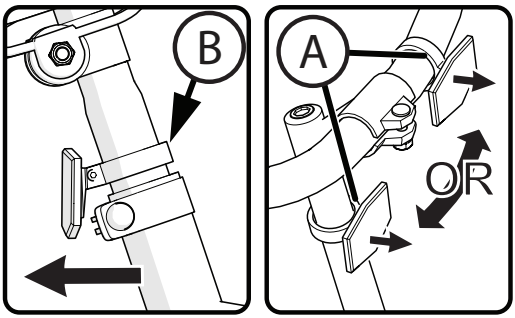

Reflectores traseros dobles (varios modelos):

Los reflectores traseros Ⓐ pueden estar preinstalados en los tubos del cuadro de la cadena de bicicleta. Asegúrese de que estén bien sujetos, sin doblar y orientados directamente hacia atrás.

NOTA: Los reflectores Ⓐ se fijan con tornillos Ⓑ o se ENCAJAN (ver imágenes).

❶ **MONTAJE CON SOPORTE:** Fije el soporte a los tubos del cuadro firmemente con los tornillos Ⓑ.
❷ **MONTAJE CON TORNILLO:** Fije el reflector al soporte de forma segura utilizando tuercas y tornillos Ⓑ.
❷ **MONTAJE A PRESIÓN:** Deslice el reflector hacia ABAJO en el soporte hasta que ENCAJE en su lugar.
❸ **MONTAJE EN EL CUADRO:** Coloque los dos reflectores en los orificios de montaje del cuadro de manera que queden orientados en línea recta **hacia atrás** y fije firmemente con el tornillo y arandelas Ⓒ suministrados como se muestra - 2 Arandelas entre el reflector y el cuadro.

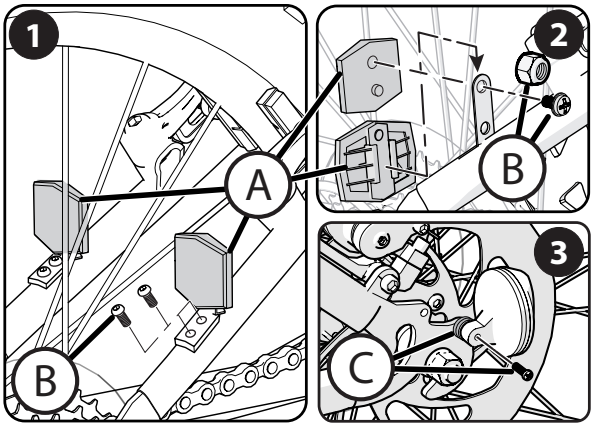

INSTALACIÓN DE LA PROTECCIÓN DEL DESVIADOR (EN ALGUNOS MODELOS)

1. Afloje los tornillos Ⓐ de las lengüetas del cuadro.
2. Protector de gancho Ⓑ sobre dos tornillos Ⓐ.
3. Asegúrese de que el protector no entre en contacto con el desviador Ⓒ al cambiar de marcha.
4. Apriete bien los tornillos Ⓐ.

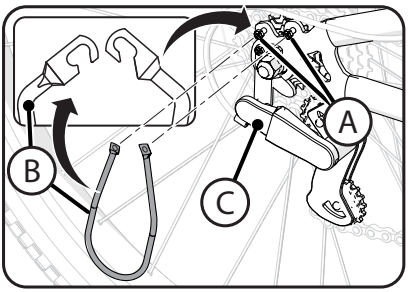

Accesorios (varios modelos)

INSTALACIÓN DE ACCESORIOS:

- Fije el accesorio ❶ ❷ o ❸ al manillar con las correas suministradas.
- Apriete las correas para que el accesorio no se mueva.

ADVERTENCIA: No apriete demasiado. Las correas podrían romperse. No bloquee los reflectores.

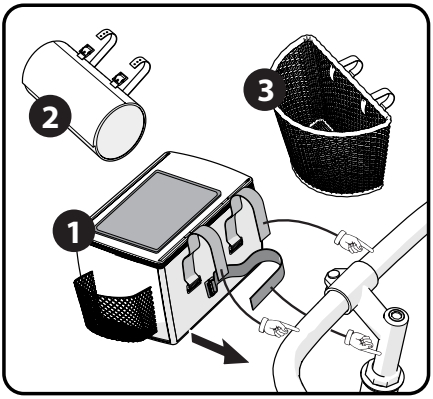

INSTALACIÓN DEL TIMBRE DEL MANILLAR:

1. Retire los tornillos del timbre.
2. Coloque el timbre en el manillar al alcance de la mano, con las manos en los puños del manillar.
3. Instale los tornillos y apriételos.

NOTA: El timbre puede fijarse con 1 o 2 tornillos.

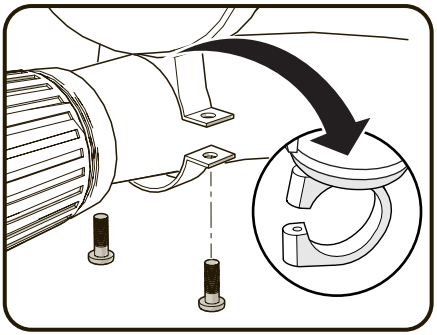

BIDÓN Y PORTA BIDÓN:

1. Retire el bidón del porta bidón Ⓐ.
2. Localice los tornillos del porta bidón Ⓑ - pueden estar empaquetados con el porta bidón o instalados en el cuadro de la bicicleta.
3. Coloque el porta bidón en el lugar deseado e instale los dos tornillos del porta bidón a través del mismo y en las tuercas del cuadro Ⓒ.
4. Apriete bien. No apriete demasiado, esto puede dañar las tuercas del cuadro.
5. Inserte el bidón en el porta bidón como se muestra.

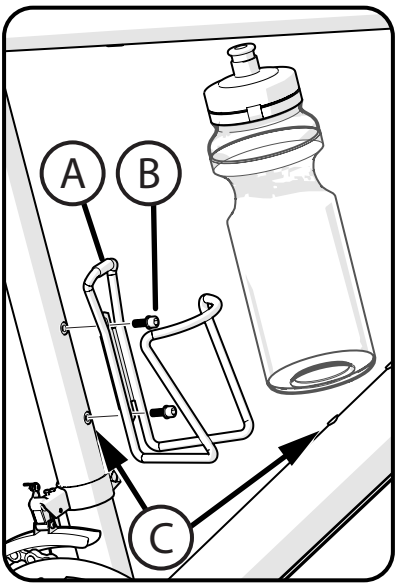

Instalación del sistema de frenos

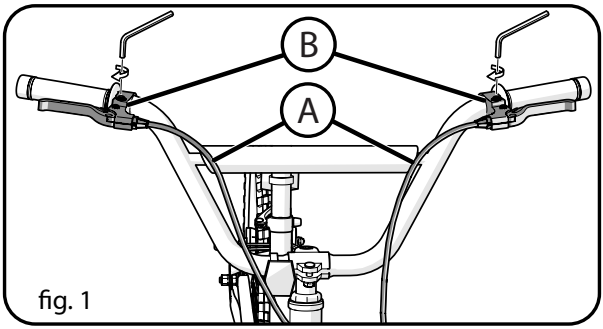

fig. 1

NOTA: Los cables de los frenos delanteros y posteriores se colocarán en la maneta derecha o izquierda según las normas, los usos y las costumbres del país en el que se venda la bicicleta.

Conexión de los cables de freno a la maneta de freno adecuada:

CONSEJO: Siga los cables de freno de las pinzas de freno delanteras y traseras, de modo que tenga el cable correcto para cada maneta.

- Conecte los cables de freno Ⓐ a las manetas correctas Ⓑ de acuerdo con las regulaciones de su país para el montaje de los cables de freno delanteros y traseros.

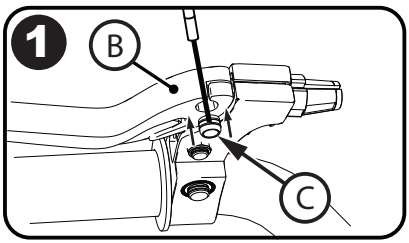

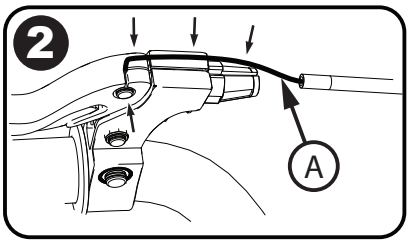

VARIOS MODELOS

Vista 1:
- Inserte el tensor del cable Ⓒ en la palanca del freno Ⓑ.

Vista 2:
- Inserte el cable del freno Ⓐ en la ranura, como se muestra.

Vista 3:
- Gire la ranura de la caja Ⓓ y aléjela de la ranura del cable y apriete la tuerca de la caja Ⓔ.

Vista 4:
- Asegúrese de que no haya espacio en la palanca de freno Ⓕ y que el cable de freno Ⓐ esté completamente asentado.

- Gire las palancas del freno Ⓑ hasta que queden en una posición cómoda para conducir y apriételas firmemente. (**fig. 1**).

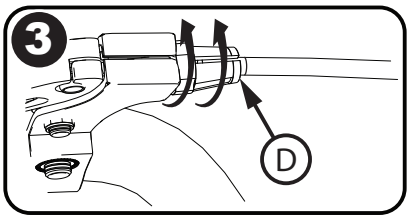

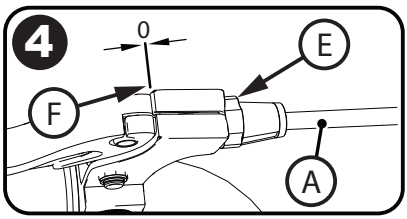

Consulte la tabla de par de apriete para conocer el par de apriete recomendado cuando sea necesario

Ajuste del sistema de frenos de tracción lineal - Antes de empezar

SP

(SI ESTÁ EQUIPADO) Las siguientes secciones describen los ajustes finales del sistema de frenos necesarios antes de la conducción.

- Infle los neumáticos a la presión recomendada en la pared lateral del neumático.
- Asegúrese de que el neumático está centrado en la horquilla.

Si es necesario, vuelva a colocar el cable del freno delantero:

- Apriete los dos brazos del freno juntos (A).
- Inserte la guía del cable del freno (B) en la muesca del soporte de la guía (C).
- Asegúrese de que la guía del cable del freno (B) esté bien asentada en la muesca del soporte de la guía (C).

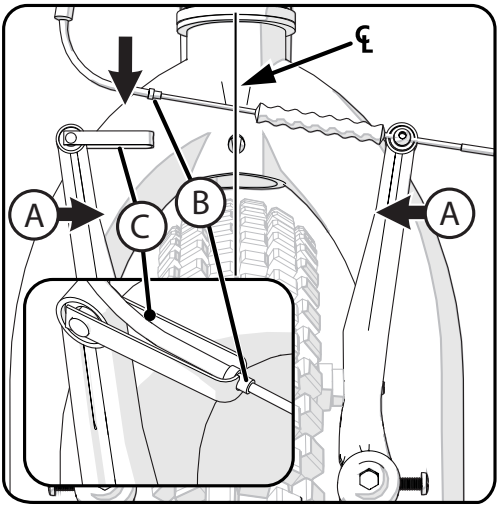

Compruebe el apriete del perno de montaje de la pinza (A) (fig. A):

- Asegúrese de que cada perno de montaje de la pinza esté bien apretado.

Centre las zapatas en la llanta:

1. Gire el tornillo de ajuste (B) de la pinza para mover el brazo hacia adentro o hacia afuera de modo que cada zapata de freno (C) esté
   a la misma distancia de la llanta.
2. Apriete la maneta de freno dos veces.
3. Repita este paso hasta que ambas zapatas estén a la misma distancia de la llanta.

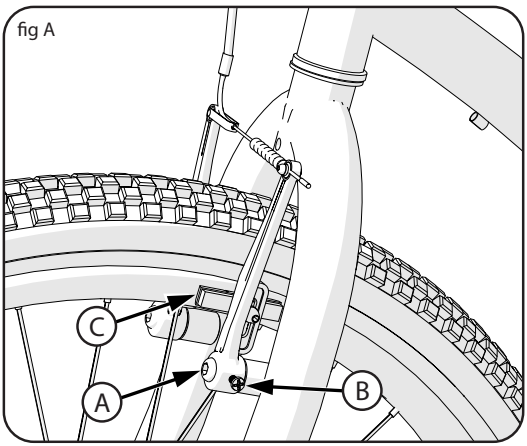

Consulte la tabla de par de apriete para conocer el par de apriete recomendado cuando sea necesario

Sistema de frenos de tracción lineal - continuación del ajuste

SP

NOTA: Los ajustes del freno delantero y trasero son los mismos.

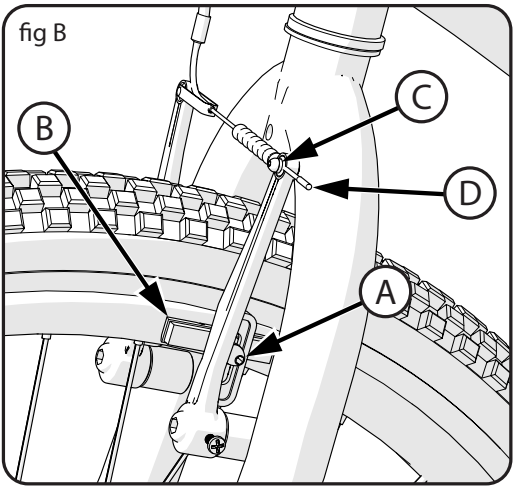

ADVERTENCIA:

Debe ajustar los frenos delanteros y traseros antes de utilizar la bicicleta.

Paso 1: Coloque las zapatas de freno Ⓑ en la posición correcta (fig. B):

1. Afloje el tornillo Ⓐ de cada zapata de freno Ⓑ.
2. Ajuste cada zapata de freno para que quede plana contra la llanta y alineada con la curva de la misma.
3. Asegúrese de que ninguna zapata de freno roce el neumático.
4. Si la superficie de la zapata de freno tiene flechas, compruebe que las flechas apunten hacia la parte trasera de la bicicleta.
5. Mantenga cada zapata de freno en su posición y apriete el tornillo.

Paso 2: Compruebe el ajuste de cada zapata de freno:

1. Intente mover cada zapata de freno fuera de su posición.
2. Si una zapata de freno se mueve, vuelva a realizar el paso 1, pero apriete la tuerca con más fuerza que antes.
3. Pruebe de nuevo hasta que no se mueva ninguna zapata de freno.

Paso 3: Estiramiento del cable (fig. B):

1. Sujete las dos zapatas de freno contra la llanta.
2. Afloje el tornillo de la abrazadera del cable Ⓒ.
3. Estire bien el cable Ⓓ y apriete el tornillo.

ADVERTENCIA: No apriete demasiado el tornillo de sujeción del cable.
Si se aprieta demasiado el tornillo de la abrazadera del cable, se puede cortar el cable y causar lesiones al ciclista o a otras personas.

4. Apriete firmemente cada maneta de freno 20 veces.
5. Sujete ambas zapatas de freno contra la llanta y afloje el tornillo de sujeción del cable.
6. Estire bien el cable y apriete el tornillo de sujeción del cable.

continuación >>

Ajuste del sistema de frenos de tracción lineal - continuación

SP

COLOQUE LAS ZAPATAS A LA DISTANCIA CORRECTA DE LA LLANTA:

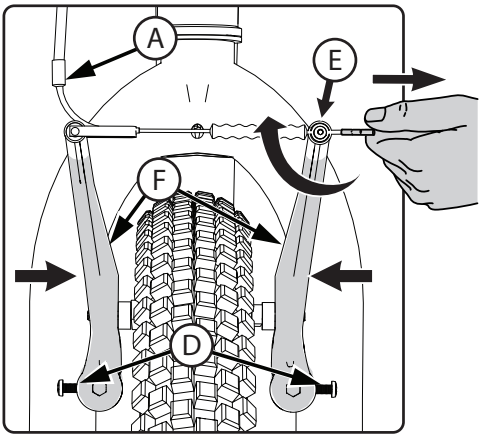

1. Si lo desea, ajuste las manetas de freno Ⓖ a una distancia cómoda del puño utilizando el tornillo de ajuste Ⓗ.
   Al girar el tornillo hacia ADENTRO se acerca hacia el puño.
2. Asegúrese de que las vainas de los frenos Ⓐ, Ⓑ estén correctamente asentadas
3. Coloque cada zapata de freno a 1,5 mm de la llanta.
4. Gire los tornillos de ajuste de la pinza de freno Ⓓ hacia dentro o hacia fuera para realizar el ajuste.
5. Si las zapatas de freno Ⓒ no se pueden colocar a la distancia correcta de la llanta, sujete ambas zapatas de freno contra la llanta y afloje el tornillo de sujeción del cable Ⓔ
6. Apriete los brazos de freno Ⓕ entre sí y tire o afloje ligeramente el cable.
7. Apriete el tornillo de la abrazadera del cable.

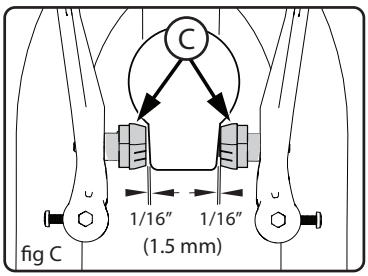

fig C

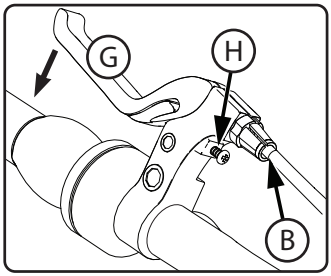

ADVERTENCIA: No apriete demasiado la abrazadera del cable. Si se aprieta demasiado la abrazadera del cable, se puede cortar el cable y causar lesiones al ciclista o a otras personas.

8. Repita estos pasos hasta que las zapatas de freno estén a 1,5 mm de la llanta y la maneta de freno Ⓖ no llegue hasta el puño al apretarla (**fig. C**).

ADVERTENCIA: No aleje las zapatas de freno de una llanta que no esté derecha. Esto puede hacer que el freno de pinza sea menos efectivo e inseguro. Para permitir un ajuste seguro de la pinza de freno, pida a un taller de bicicletas que rectifique la llanta.

continuación >>

Sistema de frenos de tracción lineal - continuación

Compruebe el apriete de la abrazadera del cable (fig. C):

1. Apriete cada maneta de freno Ⓖ con una presión firme.
2. Asegúrese de que el cable no se mueva en la abrazadera del cable Ⓔ.
3. Si el cable se mueve en la abrazadera del cable, vuelva a ajustar los frenos pero apriete la abrazadera del cable más que antes.
4. Vuelva a realizar esta prueba hasta que el cable no se mueva en la abrazadera.

Compruebe el recorrido de cada maneta de freno:

1. Apriete cada maneta de freno Ⓖ con una presión fuerte.
2. Si la maneta de freno toca el puño, vuelva a ajustar los frenos.

ADVERTENCIA: Después de volver a ajustar los frenos, si alguna de las palancas de freno toca el puño o no funciona bien, haga que un taller de bicicletas repare o ajuste los frenos.

Sustitución de las zapatas de freno de tracción lineal

1. Si es necesario, afloje el tornillo de ajuste del cable de freno Ⓐ.
2. Afloje y retire el perno/tornillo de la zapata de freno Ⓑ.
3. Retire la zapata de freno desgastada Ⓒ.
4. Instale la zapata de freno nueva, asegurándose de que está orientada hacia delante y alineada uniformemente con la llanta Ⓓ.
5. Apriete el perno/tornillo de la pastilla de freno y el perno de ajuste según la tabla de pares de apriete.

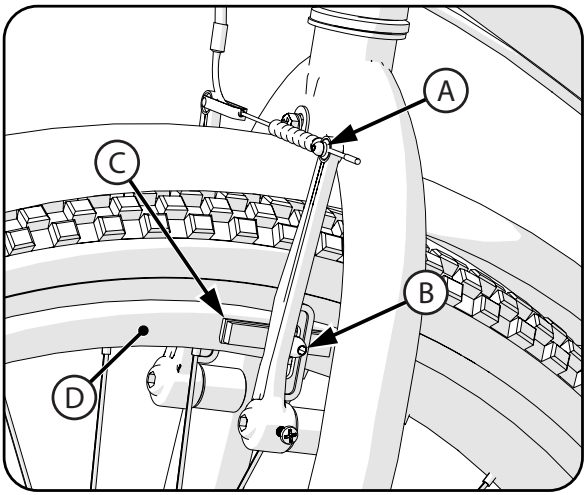

ADVERTENCIA:
Sustituya la zapata de freno por el mismo modelo y tipo que la original.

Consulte la tabla de par de apriete para conocer el par de apriete recomendado cuando sea necesario

Ajuste del sistema de frenos de disco: (varios modelos)

NOTA: Para los frenos hidráulicos, vea las instrucciones del fabricante incluidas con este producto.

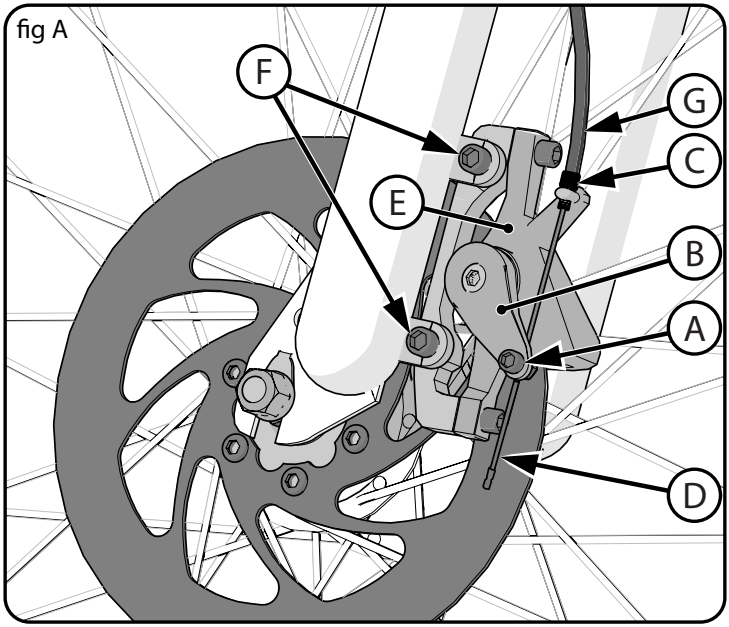

AJUSTE DE LOS FRENOS (ver fig. A):

1. Afloje el perno de la abrazadera del cable Ⓐ.
2. Empuje el brazo del freno Ⓑ hacia la boquilla de ajuste Ⓒ (esto aplica el freno).
3. Mientras sostiene el brazo del freno, estire por el extremo del cable para eliminar la holgura Ⓓ (a través de la abrazadera del cable) y apriete el perno de la abrazadera del cable Ⓐ.

ADVERTENCIA: No apriete demasiado la abrazadera del cable.
Si se aprieta demasiado la abrazadera del cable, se puede cortar el cable y causar lesiones al ciclista o a otras personas.

4. Tire y suelte la maneta de freno varias veces para ajustar el cable de freno.
5. Haga girar la rueda. Debería girar libremente. Si el disco no puede girar libremente en la pinza, es posible que el cable esté demasiado apretado. Afloje el perno de la abrazadera del cable y deje una separación entre el brazo del freno y la boquilla de ajuste - repita los pasos 1 a 4 hasta que la rueda gire libremente.

NOTA: Se recomienda una separación inicial de 0,3 mm.

6. Una pinza correctamente ajustada está configurada de tal manera que, las pastillas entran en contacto con el disco aproximadamente a un tercio del recorrido de la maneta y detiene el disco aproximadamente a dos tercios del recorrido de la maneta.
7. Se puede realizar un pequeño ajuste al girar la boquilla de ajuste de la maneta de freno o la boquilla de ajuste Ⓒ en la pinza. Gire la boquilla de ajuste hacia AFUERA para apretar los frenos o hacia ADENTRO para aflojarlos.

continuación >>

Sistema de frenos de disco - continuación

NOTA: Asegúrese de que las roscas de la boquilla de ajuste estén completamente acopladas. Compruebe de nuevo el ajuste.

8. Si no puede reducir el espacio girando la boquilla de ajuste, las pastillas de freno pueden estar desgastadas y deben ser reemplazadas.

SUSTITUCIÓN DE LAS PASTILLAS DE FRENO:

1. Retire los pernos de montaje de la pinza (F).
2. Desmonte el juego de pinzas (E).
3. Retire las pastillas de freno de la pinza.
4. Instale las pastillas nuevas utilizando el mismo tipo y tamaño.
5. Instale el juego de la pinza (E) en los soportes de la horquilla (delantera), o del cuadro (trasero) (se muestra el delantero)
6. Apriete bien los pernos de montaje de la pinza (F).
7. Pase el cable (D) por la boquilla de ajuste inferior (C) y la abrazadera del cable (A).
   - Asegúrese de que la camisa del cable (G) esté completamente dentro de la boquilla de ajuste (C).
8. Pase el cable por la abrazadera y apriete el tornillo de la abrazadera (A).

NOTA: El ajuste de los frenos implica aflojar el perno de la abrazadera del cable. Durante la instalación, sólo es necesario apretarlo lo suficiente como para asegurarse de que el extremo del cable no retroceda a través de la abrazadera.

9. Ajuste el freno (como se ha descrito anteriormente).

MANTENIMIENTO DEL SISTEMA DE FRENOS:

- Compruebe el funcionamiento y el ajuste de los frenos antes de cada viaje.
- Mantenga el sistema de frenos libre de suciedad, barro, aceite y otras sustancias extrañas que impidan su funcionamiento correcto.
- Compruebe con frecuencia:
  - Todos los componentes para ver si hay daños.
  - Las pastillas/zapatas - para ver el desgaste.
  - La maneta - para un funcionamiento fluido.
  - El cable: asegúrese de que no hayan extremos deshilachados, cortes o torceduras que impidan el funcionamiento. Añada lubricante para cables si el cable está seco.
  - Todos los pernos y sujetadores - asegúrese de que los pernos estén apretados, reemplace los que estén dañados.

NOTA: Estas son instrucciones generales. Consulte la documentación del fabricante de los componentes para conocer las instrucciones específicas del producto.

Sistema de cambios

SP

PARTES DEL SISTEMA DE CAMBIOS DE MARCHA:

- El controlador de cambios izquierda Ⓐ acciona el desviador delantero Ⓑ
- El controlador de cambio derecha Ⓒ acciona el desviador trasero Ⓓ
- Juego de piñón delantero Ⓔ
- Juego de piñón trasero Ⓕ

NOTA: Algunos modelos no están equipados con desviador delantero Ⓑ y la palanca de cambios delantera Ⓐ.

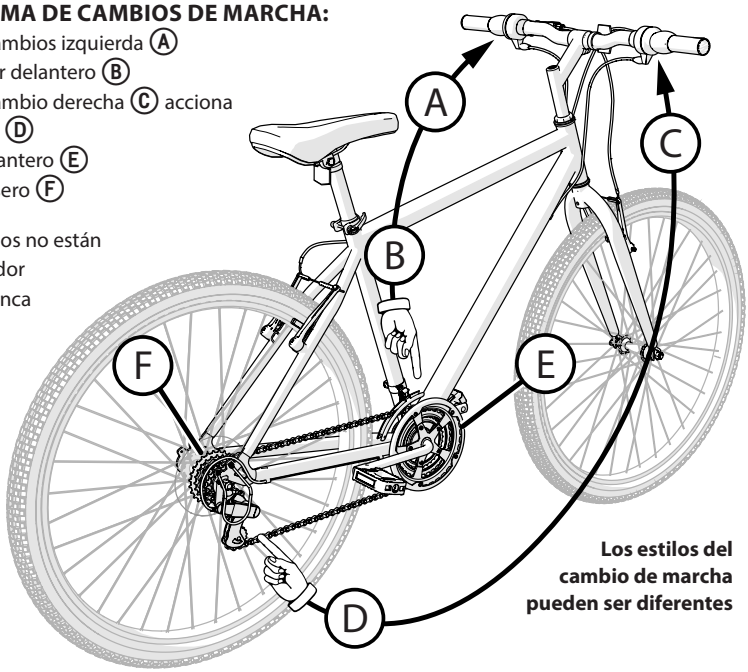

Los estilos del cambio de marcha pueden ser diferentes

⚠ ADVERTENCIA:

- Nunca cambie un desviador al piñón más grande o al más pequeño si el desviador no se desplaza con fluidez. El desviador puede estar desajustado y la cadena podría atascarse, provocando la pérdida de control y lesiones.
- Nunca mueva el controlador de cambios mientras pedalea hacia atrás, ni pedalee hacia atrás inmediatamente después de mover el controlador de cambios. Esto podría atascar la cadena y causar daños a la bicicleta y/o pérdida de control y lesiones.

ACCIONE EL SISTEMA DE CAMBIO DE MARCHA COMO SE INDICA A CONTINUACIÓN:

1. El ciclista gira el controlador de cambio de marcha trasero Ⓒ alrededor del manillar (para los modelos de cambio giratorio) o mueve la palanca de cambio de marcha (modelos de cambio de pulgar) a una posición determinada.
2. Cuando el controlador del cambio de marcha trasero se desplaza a cada posición con un "clic", el cambio se ha completado.
3. El ciclista gira el controlador de marcha delantero Ⓐ alrededor del manillar (para los modelos de cambio giratorio) o mueve la palanca de cambio de marcha a una posición determinada (modelos de cambio de pulgar).
4. Cada controlador de cambio tira de un cable que está unido al desviador.
5. El desviador mueve y guía la cadena de un piñón a otro.
6. Si hay algo de ruido en la cadena después del cambio, gire el controlador del cambio de marcha trasero un poco para "ajustar" el desviador trasero.

continuación >>

Sistema de cambios de marcha - continuación

SP

PRECAUCIÓN: No fuerce las palancas de cambio. Cambie de marcha sólo cuando pedalee hacia adelante y sin fuerza. **No pedalee hacia atrás**. El pedaleo hacia atrás puede hacer que la cadena se salga de los piñones. Pedalear hacia atrás y cambiar de marcha mientras no se pedalea puede dañar los piñones y estirar el cable.

No existe una "marcha correcta" para montar en bicicleta. La "marcha correcta" es la que le resulte cómoda.

Para seleccionar una combinación de marchas o piñones durante la conducción:

1. Mientras pedalea, cambie la cadena en diferentes combinaciones de piñones delanteros y traseros.
2. Sentirá una diferencia en el ritmo y la facilidad para pedalear.
3. Cambie la cadena a la marcha que le permita pedalear a un ritmo y esfuerzo que le resulten cómodos.
4. Cuando se conduce cuesta arriba o en contra del viento, es posible que desee mantener la cadena en el plato delantero más pequeño (A) y cambiar la cadena en el piñón trasero (B).

❶ COMBINACIONES DE MARCHAS INFERIORES:

- Permiten pedalear más fácilmente y a un ritmo más rápido, pero con menos distancia recorrida por cada vuelta de pedal.
- Para obtener el mejor rendimiento en este caso, no utilice el piñón trasero más pequeño (C).
- Cuando conduzca cuesta abajo o con el viento, es posible que desee mantener la cadena en el piñón delantero más grande (D) y cambiar la cadena en los piñones traseros.

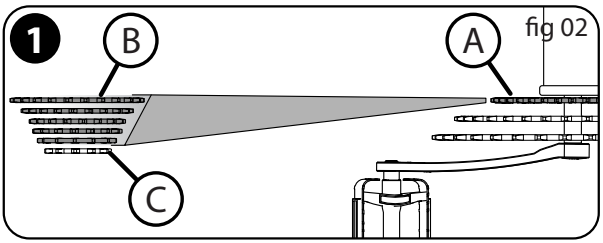

fig 02

❷ COMBINACIONES DE MARCHAS SUPERIORES:

- Permiten pedalear más fuerte y a un ritmo más lento, pero con más distancia recorrida por vuelta de pedal.
- Para obtener el mejor rendimiento en este caso, no utilice el piñón trasero más grande (E).

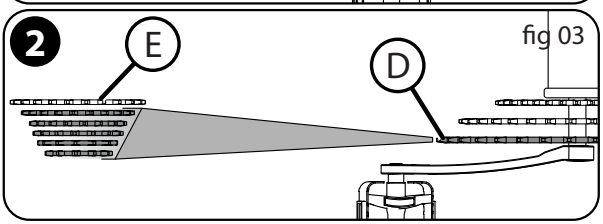

fig 03

❸ COMBINACIONES DE MARCHAS DE GAMA MEDIA:

- Éstas se superponen a algunas de las combinaciones de marchas más altas y otras más bajas.
- En las bicicletas con tres piñones delanteros, es posible que desee mantener la cadena en el piñón delantero central (F) y cambiar la cadena en los piñones traseros.

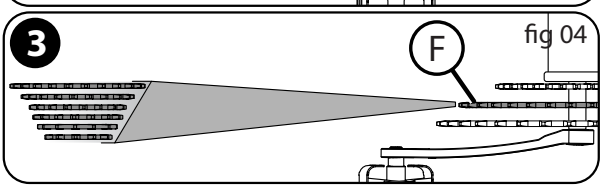

fig 04

Ajustes del desviador trasero

El desviador trasero tiene dos tornillos de ajuste. El tornillo de ajuste "bajo", a veces marcado con L, limita la distancia a la que el cambio de marcha trasero y la cadena pueden moverse hacia la rueda. El tornillo de ajuste "alto", a veces marcado con H, limita la distancia que el desviador trasero y la cadena pueden separarse de la rueda.

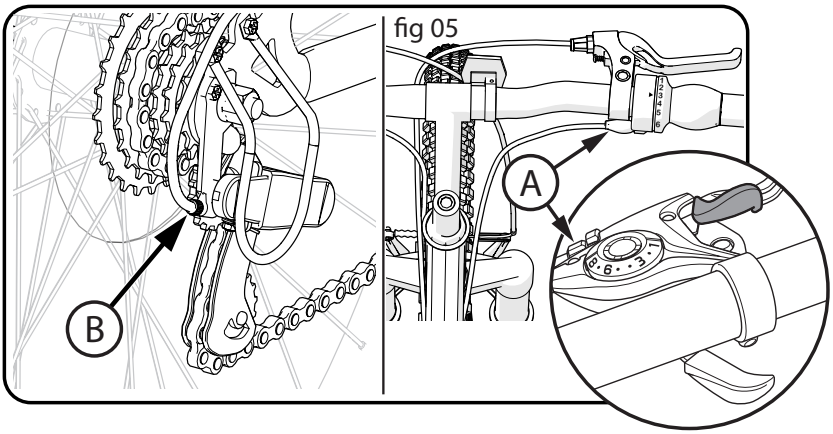

fig 05

Coloque el tornillo de ajuste "alto" en la posición correcta como se indica a continuación:

- Cambie la cadena al piñón trasero más pequeño. Afloje la tuerca C de la abrazadera del cable.
- Gire la palanca de la boquilla de ajuste A y el ajustador del desviador trasero B hasta el FONDO (**fig. 05**).
- Gire el tornillo de ajuste "alto" H para que el rodillo jockey D esté alineado con el borde exterior del piñón trasero más pequeño E (**fig. 06**).
- Estire el cable y apriete la tuerca de la abrazadera del cable.

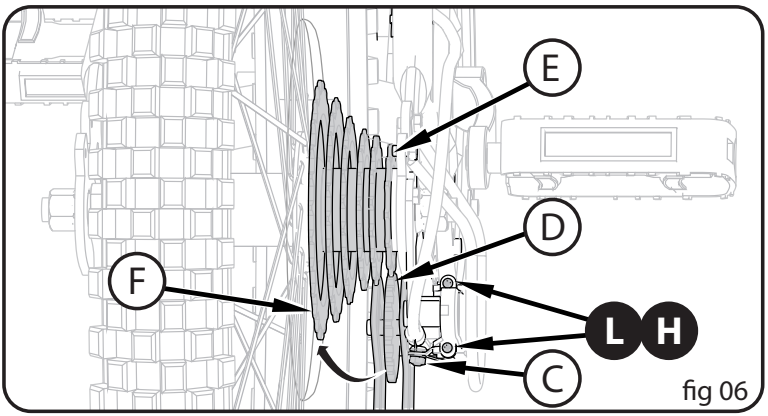

fig 06

continuación >>

Ajustes del desviador trasero - continuación

Coloque el tornillo de ajuste "bajo" en la posición correcta, como se muestra a continuación:

- Cambie la cadena al piñón trasero más grande (F).
- Afloje la tuerca de la abrazadera del cable.
- Gire el tornillo de ajuste "bajo" (L) de modo que el rodillo jockey esté exactamente debajo del piñón trasero más grande (**fig. 06**).
- Apriete la tuerca de la abrazadera del cable.

Ajuste del sistema de cambio de marcha:

- Cambie la cadena al piñón trasero más pequeño.
- Sin girar la biela, gire el controlador de cambio derecho (A) un "clic" hacia atrás - o un "clic" en la palanca del pulgar (**fig. 07**).
- Gire lentamente la biela hacia delante.
- La cadena debe pasar del piñón trasero más pequeño al siguiente piñón trasero más grande.
- Gire la boquilla de ajuste (B) hacia AFUERA según sea necesario para que la cadena se mueva exactamente en el segundo piñón trasero y no roce, salte o se retrase.

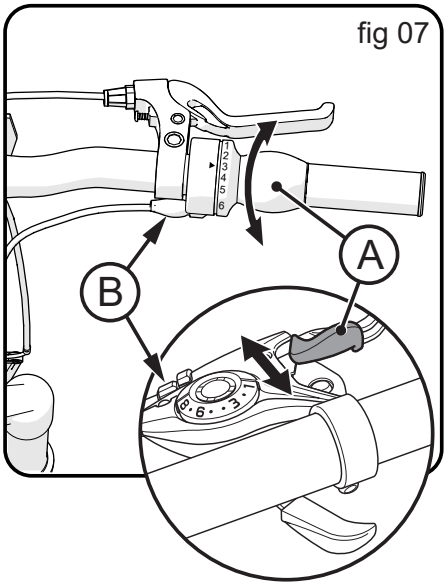

fig 07

Si se ajusta correctamente, el sistema de cambio funcionará con fluidez y sin rozamiento de la cadena.

NOTA: Si tiene problemas, lleva la bici a una tienda de bicicletas.

Ajustes del desviador delantero

SP

Estas instrucciones describen la mayoría de los ajustes que puede necesitar el sistema de cambio. Si no puede ajustar el sistema de cambio con estas instrucciones, haga que un taller de bicicletas realice los ajustes necesarios.

Los puños giratorios del manillar (o los cambios con el pulgar) (**Fig. 1**) controlan el sistema de cambio. El lado izquierdo (A) desplaza la cadena en los piñones delanteros (**Fig. 2**). El lado derecho (B) cambia la cadena en el piñón trasero (**Fig. 3**).

El desviador delantero (**Fig. 2**) tiene dos tornillos de ajuste. El tornillo de ajuste "bajo", a veces marcado con (L), limita hasta qué punto el desviador delantero y la cadena pueden moverse hacia el cuadro. El tornillo de ajuste "alto", a veces marcado como (H), limita hasta qué punto el desviador delantero y la cadena pueden alejarse del cuadro.

Coloque el tornillo de ajuste "bajo" (L) en la posición correcta de la siguiente manera:

- Cambie la cadena al tercer piñón trasero más grande y al piñón delantero más pequeño.
- Gire la palanca de la boquilla de ajuste (C) hasta el FONDO.
- Afloje la tuerca (D) de la abrazadera del cable.
- Gire el tornillo de ajuste "bajo" (L) de manera que el borde interior izquierdo del desviador (E) y la cadena (F) no se toquen.
- Elimine la holgura del cable y apriete bien la tuerca (D).

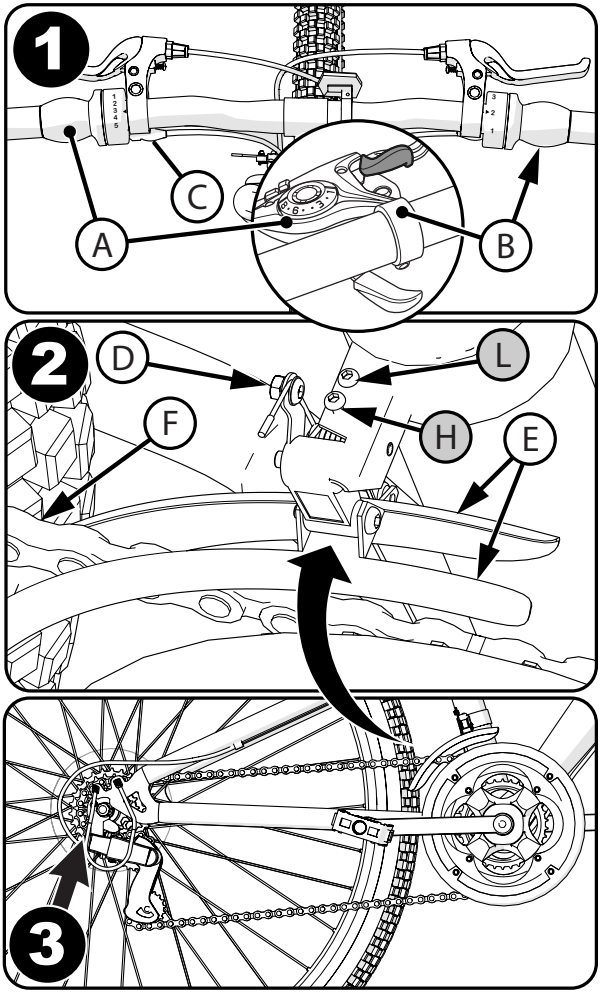

continuación >>

Ajustes del desviador delantero - continuación

Coloque el tornillo de ajuste "alto" (H) en la posición correcta de la siguiente manera:

- Cambie la cadena al piñón delantero más grande y al piñón trasero más pequeño.
- Gire el tornillo de ajuste "alto" (H) de manera que el borde interior derecho del desviador y la cadena no se toquen.

NOTA: Si la palanca de cambios de marcha no se mueve con facilidad:

- Si el cable del cambio de marcha parece atascarse, lubríquelo.
- No lubrique el mando de cambio.
- Si el cable de cambio está muy doblado, oxidado o tiene hilos rotos, cámbielo.

Realice los "Ajustes del desviador trasero" si:

- La cadena no se desplaza a todos los piñones traseros.
- La cadena se sale de los piñones traseros.
- La cadena hace ruido cuando está en el piñón trasero más pequeño o más grande.
- El desviador trasero roza el protector de los radios.

ADVERTENCIA:

- Como todos los componentes mecánicos, la bicicleta está sometida a desgaste y a grandes esfuerzos. Diferentes materiales y componentes pueden reaccionar al desgaste o a la fatiga por tensión de diferentes maneras. Si se ha sobrepasado la vida útil de un componente, éste puede fallar repentinamente, pudiendo causar lesiones al ciclista. Cualquier forma de grieta, arañazos o cambio de coloración en zonas sometidas a grandes esfuerzos indican que se ha alcanzado la vida útil del componente y debe ser sustituido.
- Inspeccione el producto con frecuencia. Si la bicicleta no se inspecciona ni se hacen las reparaciones y ajustes necesarios, el ciclista u otras personas pueden sufrir lesiones. Compruebe que todas las piezas estén ensambladas y ajustadas correctamente como se indica en este manual y en las "Instrucciones especiales".
- Reemplace inmediatamente cualquier pieza dañada, faltante o muy desgastada por una original.
- Evite llevar ropa u objetos sueltos cuando conduzca o realice tareas de mantenimiento para reducir el riesgo de atrapamiento que podría provocar una lesión.
- Las llantas sucias o engrasadas pueden hacer que los frenos sean ineficaces. Para evitar lesiones, límpielo con frecuencia, utilizando un trapo limpio o lávelo con agua jabonosa, enjuáguelo y séquelo al aire. No los limpie con materiales aceitosos o grasientos.
- Las altas temperaturas, el uso intensivo y los daños por impacto pueden ser invisibles para el usuario y provocar lesiones al ciclista. Si sospecha que hay daños o un desgaste excesivo en las llantas, el cuadro, la horquilla, las juntas de suspensión (si las hay) o los componentes compuestos (si los hay), acuda a un taller de bicicletas para su reparación.
- Asegúrese de que todas las sujeciones están correctamente apretadas, tal y como se indica en este manual y en las "Instrucciones especiales". Las piezas que no están suficientemente apretadas pueden perderse o funcionar mal. Las piezas demasiado apretadas se pueden dañar. Asegúrese de que las sujeciones de repuesto sean del tamaño y tipo correctos.
- Las tuercas autoblocantes y otros cierres autoblocantes pueden perder su eficacia al ser reutilizados

NOTA: En caso de que no disponga de las herramientas adecuadas o si las instrucciones de este manual o cualquier "Instrucción especial" no le resultan suficientes, acuda a un taller de bicicletas para realizar cualquier reparación o ajuste.

Neumáticos

MANTENIMIENTO:

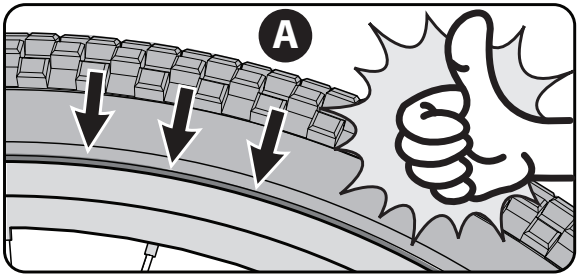

- Compruebe con frecuencia la presión de inflado los neumáticos, porque todos neumáticos pierden aire lentamente con el tiempo.
- Al guardarla durante un periodo prolongado, no deje que el peso de la descanse sobre los neumáticos.
- Sustituir los neumáticos gastados.

⚠ **ADVERTENCIA:** No conduzca ni se siente en la bicicleta si uno de los neumáticos no está inflado correctamente.

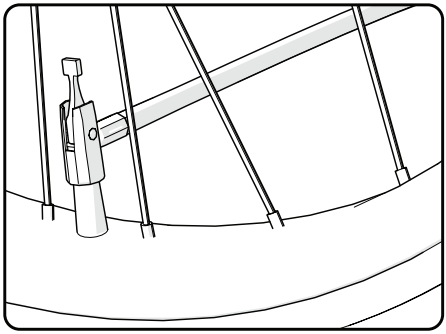

INFLADO DE LOS NEUMÁTICOS:

- Use una bomba de mano o de pie para inflar los neumáticos.
- También son aceptables las mangueras de aire reguladas de las estaciones de servicio.
- La presión máxima de inflado se muestra en la pared lateral del neumático.

Antes de añadir aire a un neumático, asegúrese de que el borde de la llanta (talón) esté a la misma distancia del aro, en toda la circunferencia, en ambos lados del neumático **A**. Si el neumático no parece estar correctamente asentado, saque aire de la cámara interior hasta que pueda empujar el talón del neumático en el aro, donde sea necesario. Añada aire lentamente y deténgase con frecuencia para comprobar el asentamiento del neumático y la presión, hasta que alcance la presión correcta de inflado.

Lubricación

SP

ADVERTENCIA:

- No lubricar en exceso. Si el aceite entra en contacto con las llantas o las zapatas de los frenos, se reducirá el rendimiento de los frenos y será necesaria una mayor distancia para detener la bicicleta. El ciclista u otras personas pueden sufrir lesiones.
- La cadena puede arrojar exceso de aceite en la llanta. Limpie el exceso de aceite de la cadena.
- Mantenga el aceite fuera de las superficies de los pedales donde se apoyan los pies.
- Limpie todo el aceite de las llantas, las zapatas de freno, los pedales y los neumáticos con jabón y agua caliente.
- Enjuague con agua limpia y seque completamente antes de montar.
- Utilizando un aceite de máquina ligero (20 W), lubrique la bicicleta de acuerdo a la siguiente tabla:

Tabla de lubricación (incluida)

Qué	Cuándo	Como
Pedales	cada seis meses	Ponga cuatro gotas de aceite donde los ejes entran en los pedales.
Cadena	cada seis meses	Ponga una gota de aceite en cada rodillo de la cadena. Limpie todo el exceso de aceite de la cadena.
Desviadores	cada seis meses	Ponga una gota de aceite en cada punto de pivote de los desviadores.
Manetas de freno	cada seis meses	Ponga una gota de aceite en el punto de pivote de cada maneta de freno.
Frenos de rueda	cada seis meses	Ponga una gota de aceite en el punto de pivote de cada freno pinza.
Freno y cables	cada seis meses	Ponga cuatro gotas de aceite en ambos extremos de cada cable. Deje que el aceite penetre a lo largo del cable.
Juego de piñones traseros	cada seis meses	Coloque la bicicleta sobre su lado izquierdo. Gire lentamente la rueda trasera en el sentido de las agujas del reloj. Ponga cuatro gotas de aceite en los espacios entre los piñones traseros (que están inmóviles) y el cuerpo de la rueda libre (que gira a la derecha).
Horquilla de suspensión	cada seis meses	Levante la funda de goma de la horquilla y aplique una pequeña cantidad de grasa en la pata de la horquilla justo por encima del casquillo de plástico.

Inspección de los cojinetes

MANTENIMIENTO

Compruebe con frecuencia los cojinetes de la bicicleta. Lubrique los cojinetes una vez al año o si dejan de pasar las siguientes pruebas.

COJINETES DEL TUBO DE DIRECCIÓN:

La horquilla debería girar libre y suavemente en todo momento. Con la rueda delantera sin tocar el piso, no debería poder mover la horquilla hacia arriba o abajo o de un lado a otro dentro del tubo de dirección.

COJINETES DE LA MANIVELA:

La manivela debe girar libre y suavemente en todo momento y las ruedas dentadas delanteras no deben estar flojas en la manivela. No debería poder mover el extremo del pedal de la manivela de un lado a otro.

COJINETES DE LAS RUEDAS:

Levante del piso cada extremo de la bicicleta y gire lentamente a mano la rueda levantada.

Los cojinetes están correctamente ajustados si:

- La rueda gira libremente y con facilidad.
- El peso del reflector del radio, cuando se coloca hacia la parte delantera o trasera de la bicicleta, hace que la rueda gire hacia adelante y hacia atrás varias veces.
- No hay movimiento de lado a lado en el aro de la rueda al empujarlo hacia un lado con un poco de fuerza.

Bielas de tres piezas (varios modelos)

Mantenimiento: Ambas bielas (A) se apretaron al eje (B) en la fábrica. Después de montar la bicicleta las primeras veces, asegúrese de que las bielas no se hayan aflojado. Si alguna de las bielas se ha aflojado durante este periodo de "rodaje", vuelva a apretarla o haga que la apriete un taller de bicicletas.

Compruebe con frecuencia el apriete de las bielas. Si están flojas, apriételas o haga que un taller de bicicletas las apriete.

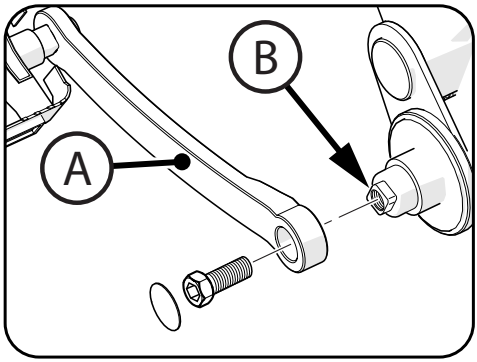

ADVERTENCIA: Si monta la bicicleta con la biela suelta, la biela puede caerse. El eje también puede dañar la biela.

Cuadro con amortiguación (varios modelos)

Ajuste: La bicicleta puede tener una suspensión amortiguadora ajustable. Puede cambiar la suspensión, como prefiera, para una conducción más suave o más firme.

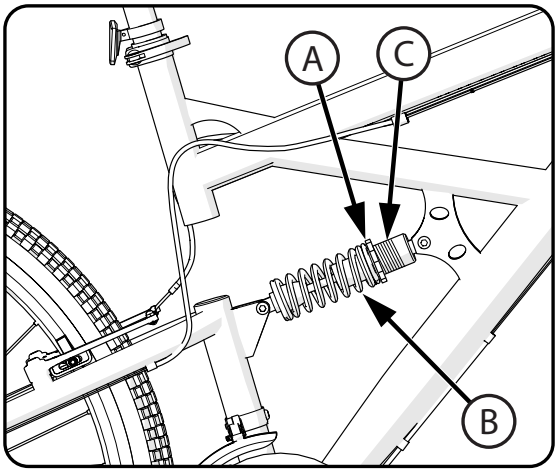

ADVERTENCIA:

Asegúrese de que se vean al menos dos hilos rosca Ⓒ por encima de la tuerca de ajuste Ⓐ para que el amortiguador no se afloje.

Para cambiar la amortiguación:

- Para una conducción más suave, gire la tuerca de ajuste Ⓐ a la derecha para que el muelle de suspensión Ⓑ se comprima menos.
- Para una conducción más firme, gire la tuerca de ajuste Ⓐ a la izquierda para que el muelle de suspensión Ⓑ se comprima más.

Ajuste de la cadena

ADVERTENCIA:

- La cadena debe permanecer en las ruedas dentadas. Si la cadena se sale, el freno de contrapedal no funcionará.
- No intente reparar la cadena. Si la cadena tene problemas, lleve la bicicleta a un taller de servicio para que la reparen.

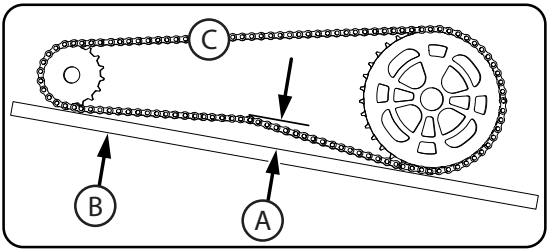

Ajuste:

La cadena debe estar apretada correctamente. Si está demasiado apretada será difícil pedalear la bicicleta. Si está demasiado floja, la cadena se puede salir de la rueda dentada.
Cuando la cadena Ⓒ está apretada correctamente, la manivela puede girar libremente y no puede separarse más de 12.7 mm Ⓐ del borde recto Ⓑ, como se muestra.

Ajuste el apriete de la cadena de la siguiente manera:

- Afloje las tuercas del eje de la rueda trasera.
- Mueva la rueda trasera hacia delante o hacia atrás según sea necesario.

NOTA: Asegúrese de que la rueda trasera esté centrada en el armazón de la bicicleta.

- Sujete la rueda en esta posición y apriete las tuercas del eje.

Garantía limitada - SP

General:
Las especificaciones de las piezas o modelos están sujetas a cambios sin previo aviso.

Esta garantía limitada es la única garantía para el producto. TODAS LAS GARANTÍAS DISTINTAS A LAS INDICADAS EN EL PRESENTE DOCUMENTO QUEDAN EXCLUIDAS, INCLUIDAS LAS GARANTÍAS IMPLÍCITAS DE COMERCIABILIDAD E IDONEIDAD PARA UN FIN DETERMINADO, EN LA MEDIDA EN QUE LO PERMITA LA LEGISLACIÓN APLICABLE. TODA RESPONSABILIDAD POR DAÑOS INCIDENTALES, PUNITIVOS, ESPECIALES O CONSECUENTES QUEDA EXPRESAMENTE EXCLUIDA, EN LA MEDIDA EN QUE LO PERMITA LA LEY APLICABLE.

Los únicos usos para este producto se describen en este manual.
No es necesario registrar la garantía.
Esta garantía limitada se extiende únicamente al comprador original y no es transferible.

¿Qué cubre esta garantía limitada?
Esta garantía limitada cubre defectos de mano de obra y materiales para todas las partes del producto, excepto las que se indican a continuación como no garantizadas.

¿Qué debe hacer para mantener la garantía limitada en vigor?
Esta garantía limitada es efectiva solo si:

- El producto está completo y correctamente montado.
- El producto se usa bajo condiciones normales para el propósito indicado (consulte la sección siguiente para obtener información sobre las actividades excluidas).
- El producto recibe todo el mantenimiento y los ajustes necesarios.
- El producto se utiliza solo para transporte en general y uso recreativo.

¿Qué no cubre esta garantía limitada?
Este producto está diseñado únicamente para uso recreativo. Esta garantía limitada no cubre el desgaste normal, los elementos de mantenimiento normales o cualquier daño, fallo o pérdida causada por un montaje, mantenimiento, ajuste, almacenamiento o uso inadecuados del producto. Esta garantía limitada no se extiende al rendimiento futuro.

Esta Garantía limitada quedará anulada si el producto es alguna vez:

- Utilizado en cualquier deporte de competición
- Utilizado para realizar acrobacias, saltos, acrobacias aéreas o actividades similares
- Modificado de cualquier manera
- Modificado con la adición de un motor
- Montado por más de una persona a la vez
- Alquilado, vendido o regalado
- Utilizado de manera contraria a las instrucciones y advertencias de este manual del propietario

¿Qué hará el fabricante?
La única y exclusiva obligación del fabricante bajo esta garantía limitada es reparar o reemplazar, a su sola discreción, cualquier defecto cubierto en mano de obra o materiales.

¿Cómo se obtiene el servicio?
Póngase en contacto con el Servicio de atención al cliente.

- Vea la lista incluida para la información de contacto del cliente.

¿Qué derechos tiene?
Esta garantía limitada le otorga derechos legales específicos. También puede tener otros derechos que varían de un estado a otro y de una región a otra.

¿Cuál es la duración de esta garantía limitada?

- Cuando se usa en esta garantía limitada, la frase "de por vida" hace referencia al tiempo que el consumidor original es propietario del producto.
- Cuadro y horquilla de acero: De por vida
- Cuadro de aluminio: 10 años
- Horquilla de amortiguación/horquilla de aluminio: 1 año
- Componentes electrónicos: 90 días
- Todos los demás componentes: 6 meses

FR

Manuel du propriétaire pour vélos tout-terrain

Ce manuel contient d'importantes informations relatives à la sécurité, au montage, au fonctionnement et à l'entretien. Lire et s'assurer d'avoir bien compris ce manuel avant toute utilisation du produit.
Conserver ce manuel pour référence ultérieure.

Toujours porter un casque homologué et un équipement de sécurité adapté lors de l'utilisation de ce produit.

Votre vélo

- Introduction 82-83
- Avertissements et informations sur la sécurité 84-85

Montage

- Liste des pièces de montage 86-87
- Montage 88-100

Circuit de freinage

- Freins à main, Linéaire, Disque 101-107

Système de changement de vitesse

- Configuration du système de changement de vitesse 108-109
- Arrière/Réglages du dérailleur avant 110-113

Entretien et maintenance

- Réparation et service 114-118

Garantie

- Garantie limitée 119

Le poids maximum autorisé de l'utilisateur/la bicyclette pour ce produit est le suivant:
REMARQUE: Le poids des vélos varie considérablement. En cas de doute, peser le vélo pour connaître son poids exact et se référer au tableau ci-dessous.

Taille de la bicyclette	Utilisateur	Utilisateur + Bicyclette + Bagage
30 cm (12 in)	27 kg (60 lb)	34 kg (76 lb)
35 cm (14 in)	31 kg (70 lb)	35 kg (88 lb)
41 cm (16 in)	36 kg (80 lb)	44 kg (99 lb)
46 cm (18 in)	40 kg (89 lb)	49 kg (109 lb)
51 cm (20 in)	40 kg (89 lb)	49 kg (109 lb)
61 cm (24 in)	91 kg (200 lb)	102 kg (225 lb)
66 cm (26 in)	113 kg (250 lb)	126 kg (279 lb)
70 cm (27.5 in)	113 kg (250 lb)	126 kg (279 lb)

Dernière page de couverture:
- Coordonnées du service des retours et du service à la clientèle
- Lien du code QR pour l'enregistrement du produit
- Lien du code QR pour le montage du produit

IMPORTANT! Avant la première utilisation:
- Lire ce manuel avec attention, y compris toutes les mises en garde de sécurité.

Voir la rubrique d'entretien (suivant les modèles):
- Vérifier la pression des pneus
- Vérifier le réglage du frein
- Vérifier les réglages du dérailleur

Tableau de Couple

COUPLE DE SERRAGE RECOMMANDÉ:
L'emploi d'une clé dynamométrique est recommandé. Le couple de serrage recommandé pour chaque fixation est indiqué ci-dessous. Outre le couple de serrage recommandé, veiller à ce que toutes les pièces de la bicyclette soient suffisamment serrées en effectuant des tests fonctionnels (se référer aux rubriques sur l'assemblage du manuel du propriétaire) sur chaque élément au fur et à mesure que l'on le resserre.
REMARQUE: S'assurer que chaque fixation sur la bicyclette a un couple de serrage correspondant à celui indiqué dans le tableau:

Couple recommandé pour nettoyer, filetages secs:		**Comment mesurer:**
Taille de l'élément de fixation	**Couple de serrage (N•m / ft-lb)**	La taille de la vis ou du boulon est déterminée par la largeur au niveau du FILETAGE comme indiqué sur le schéma.
M4 mm (.157 in)	2.8 N•m (24.78 in-lb)	
M5 mm (.196 in)	5.5 N•m (48.67 in-lb)	
M6 mm (.236 in)	9.5 N•m (84.08 in-lb)	
M7 mm (.275 in)	16.3 N•m (12 ft-lbs)	
M8 mm (.314 in)	23 N•m (17 ft-lbs)	
M10 mm (.393 in)	44.7 N•m (33 ft-lbs)	

Fiche d'identification du vélo du propriétaire

REMARQUE: Cette information ne peut être trouvée que sur le vélo.

Chaque vélo a un code de reconnaissance qui est estampillé sur le cadre. Le code de reconnaissance est situé sur la partie inférieure du carter du pédalier tel qu'illustré ①.

Noter le numéro ci-dessous à titre de référence ultérieure. Si le vélo est volé, donner ce numéro avec une description du vélo à la police. Ceci l'aidera dans ses recherches.

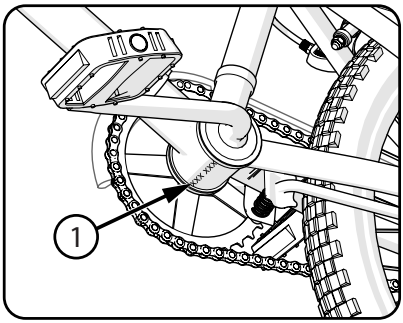

Numéro de modèle: .....

Date d'achat: .....

Nom du modèle: .....

Adaptation du vélo à l'utilisateur

Un vélo que vous utiliserez uniquement sur des surfaces pavées, devrait vous donner une hauteur libre minimale (1) de 5 cm (2 po) au-dessus du sol. Un vélo que vous utiliserez sur des surfaces non pavées, devrait vous donner une hauteur libre minimale de 7,5 cm (3 po) au-dessus du sol. Et un vélo que vous utiliserez hors route devrait vous donner 10 cm (4 po) ou plus de dégagement.

NOTE : Voir les sections de l'assemblage pour le réglage du siège.

Régler la hauteur du siège de manière à pouvoir mettre le talon d'un pied sur une pédale avec la jambe tendue droite (A) - et de manière à ce que le pied opposé puisse atteindre le sol avec la pointe du pied (B). Cela donnera une légère flexion des genoux pendant le pédalage avec la plante du pied.

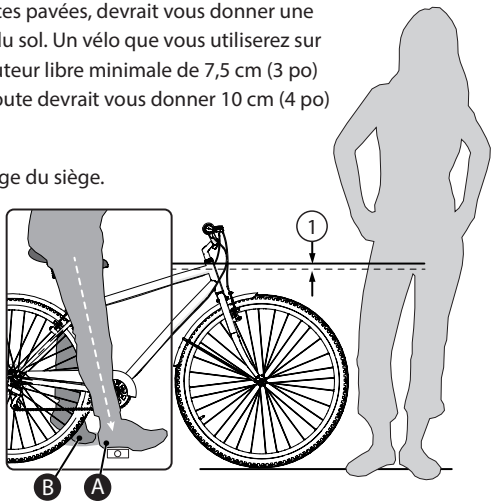

Avertissements et informations sur la sécurité

SIGNIFICATION DES AVERTISSEMENTS:

Ce symbole est important. Se reporter au mot «**ATTENTION**» ou «**AVERTISSEMENT**» qui le suit.
Le mot « **ATTENTION** » précède les instructions relatives à la partie mécanique. Le non-respect de ces instructions peut entraîner des dommages ou des défectuosités d'ordre mécanique du vélo.
Le mot « **AVERTISSEMENT** » précède les instructions relatives à la sécurité. Le non-respect de ces instructions peut entraîner des risques de blessures pour le cycliste ou les passants.

AVERTISSEMENT:

- DANGER D'ÉTOUFFEMENT. Petites pièces. Non destiné aux enfants de moins de 3 ans.
- Doit être assemblé par un adulte.
- La poignée du guidon ou les capuchons pour les extrémités du guidon doivent être remplacés s'ils sont endommagés, car les tubes à nu, sont réputés pour être source de blessures. Tous les produits, dont les extrémités du guidon ont des capuchons, doivent être vérifiés régulièrement pour assurer qu'une protection adéquate des extrémités du guidon est en place.
- Les fourches de remplacement doivent avoir le même angle d'inclinaison et le même diamètre interne du tube que le produit d'origine.
- Ne pas ajouter de moteur au produit.
- Ne pas remorquer ou pousser le produit.
- Ne pas modifier le produit.
- Remplacer immédiatement toutes pièces usées ou endommagées par des pièces de rechange d'origine.
- Si quelque chose ne fonctionne pas correctement, ne plus se servir du produit.

Responsabilité du propriétaire

AVERTISSEMENT: Ce vélo est conçu pour être conduit par une personne à la fois, comme moyen de locomotion à usage général et pour une utilisation récréative. Il n'est pas fait pour résister à des utilisations comme la voltige et le saut.
Si le vélo a été acheté non assemblé, le propriétaire a la responsabilité de se référer scrupuleusement aux instructions d'assemblage et de réglage, telles qu'elles sont décrites dans ce manuel, ainsi qu'à toutes les « Instructions particulières » fournies avec le vélo et doit également s'assurer que les fixations et tous les composants sont correctement serrés.
REMARQUE: Vérifier régulièrement que les fixations et tous les composants sont correctement serrés.
Si le vélo a été acheté assemblé, le propriétaire a la responsabilité, avant d'utiliser le vélo pour la première fois, de vérifier que le vélo a été assemblé et réglé conformément aux instructions d'assemblage et de réglage, telles qu'elles sont décrites dans ce manuel, ainsi qu'à toutes les « Instructions particulières » fournies avec le vélo, et doit également s'assurer que les fixations et tous les composants sont correctement serrés.

Règles d'utilisation sur la route

AVERTISSEMENT: Si le cycliste ne se conforme pas aux « Règles d'utilisation sur la voie publique » qui suivent, il risque de se blesser ou de blesser les passants.

- Respecter toutes les règles sur la circulation, les panneaux et la signalisation.
- **Le port d'équipement de protection est obligatoire:** Portez toujours un équipement de sécurité tel qu'un casque avec une jugulaire bien attachée, des genouillères, des coudières, des protège-poignets, des gants et des chaussures.
- Rouler sur le bon côté de la route, dans une seule file, et en ligne droite.
- Dans la mesure du possible, éviter de rouler la nuit, à la brunante, à l'aube et quand la visibilité est insuffisante.
- **En cas d'obligation de rouler la nuit ou quand la visibilité est insuffisante:**
  - Acheter, installer et utiliser un phare et un feu arrière.
  - Les phares sont obligatoires dans tous les États pour la conduite de nuit et les feux arrière sont obligatoires dans certains États.
  - L'éclairage par batterie ou les éclairages clignotants de sécurité sont aussi recommandés.
- **Réflecteurs:** Pour votre propre sécurité, ne pas monter le vélo si les réflecteurs sont incorrectement installé, endommagées ou manquantes. Assurez-vous que l'avant et l'arrière catadioptres sont à la verticale. Ne laissez pas la visibilité des réflecteurs d'être bloqué par les vêtements ou autres articles. Sale les catadioptres ne fonctionnent pas bien. Nettoyer les catadioptres, si nécessaire, avec du savon et un chiffon humide.
  - Être le plus visible possible pour les véhicules automobiles.
  - Porter des vêtements aux couleurs claires ou réfléchissants, tels qu'une veste réfléchissante et des brassards réfléchissants aux bras et aux jambes.
  - Utiliser des bandes adhésives réfléchissantes sur le casque.
  - Veiller à ce que rien ne masque les cataphotes.
- **Prendre des précautions supplémentaires par temps de pluie:**
  - Ralentir sur les surfaces humides, car les pneus dérapent plus facilement.
  - Permettre une augmentation de la distance de freinage par temps de pluie.
- **Éviter ces dangers pour ne pas perdre le contrôle ou endommager les roues:**
  - Faire attention aux grilles de caniveaux, aux bas-côtés meubles, au gravier ou au sable, aux nids-de-poule ou aux ornières, aux feuilles mouillées ou au pavage inégal.
  - Traverser les rails de chemin de fer à angle droit pour éviter la perte d'équilibre.
  - Éviter les mouvements dangereux en conduisant.
  - Ne pas transporter de passagers.
  - Ne pas porter d'éléments ou attacher quoi que ce soit à la bicyclette qui pourrait gêner la visibilité, empêcher d'entendre ou faire perdre l'équilibre.
  - Ne pas conduire en enlevant les deux mains du guidon.
  - Ne pas ajouter un moteur pour le produit.
  - Ne pas remorquer ou pousser le produit.
  - Ne modifiez pas le produit.
  - Remplacer immédiatement les pièces usées ou cassées avec l'équipement d'origine.
  - Si quelque chose ne fonctionne pas correctement, arrêtez de l'utiliser.

REMARQUE: Toutes les caractéristiques, composants et accessoires ne sont pas inclus dans tous les modèles.

N°	Description	N°	Description
1	Potence du guidon	22	Béquille (divers)
2	Guidon	23	Chaîne
3	Montage de la roue avant	24	Carter de chaîne
4	Fourche	25	Jeu de roulements du tube pivot
5	Fixations de roues (2)	26	Fixation de la tige de selle
6	Écrous de l'essieu (4)	27	Amortisseur
7	Cataphote avant	28	Frein avant à tirage linéaire (suivant les modèles)
8	Selle	29	Frein arrière
9	Tige de selle	30	Dérailleur avant
10	Cataphote arrière	31	Dérailleur arrière
11	Protection des vis (2)	32	Manette de frein – gauche (Roue avant)
12	Protection du dérailleur	33	Manette de frein – droite (Roue arrière)
13	Cadre	34	Changement de vitesse, avant
14	Levier de serrage rapide et écrou	35	Changement de vitesse, arrière
15	Pédales (gauche et droite)	36	Sonnette (suivant les modèles)
16	Pneus (2)	37	Frein à disque (suivant les modèles)
17	Chambres à air (2)	38	Étrier de frein à disque (suivant les modèles)
18	Montage de la roue arrière	39	Moyeu à dégagement rapide (suivant les modèles)
19	Poignées (2)	40	Sacoche ou panier (suivant les modèles)
20	Ensemble pédalier et axe	41	Bouteille d'eau (suivant les modèles)
21	Roulements du pédalier		

Introduction à l'assemblage

FR

CE MANUEL DU PROPRIÉTAIRE A ÉTÉ CONÇU POUR PLUSIEURS MODÈLES DIFFÉRENTS DE VÉLOS.

- Certaines des illustrations peuvent être légèrement différentes de l'équipement de votre vélo.
- Mais les instructions sont les mêmes.
- Si le vélo a des pièces qui ne sont pas décrites dans ce manuel, consulter les « Instructions particulières » fournies séparément avec le vélo.
- Les modèles peuvent avoir différents articles accessoires tels que des sacs, des paniers, des réflecteurs, des supports de tasse, des supports, etc.
- Toutes les caractéristiques, composants et accessoires ne sont pas inclus pour tous les modèles.
- Employez la page d'index pour localiser les sections spécifiques de ce manuel.
- Veuillez lire par ce manuel entier avant de commencer l'assemblage ou l'entretien.
- Si vous n'êtes pas sûr avec assembler cette unité, référez-vous à une boutique locale de vélo.

AVERTISSEMENT: Tenir les petites pièces hors de portée des enfants pendant le montage.

REMARQUE: Toutes les indications directionnelles (droite, gauche, devant, derrière, etc.) dans ce manuel correspondent à une position assise du cycliste sur le vélo.

Ne pas jeter le carton et l'emballage tant que l'assemblage du vélo n'est pas terminé. Cela permet d'éviter de jeter accidentellement des pièces du vélo.

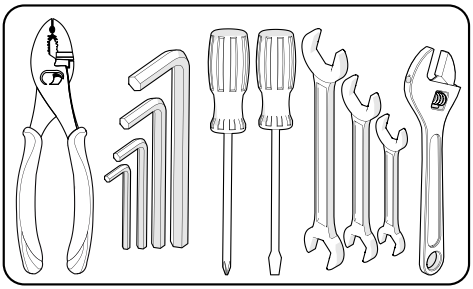

Outils recommandés
(Métrique)

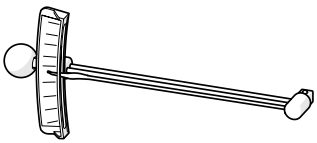

Clé dynamométrique (recommandés)

TOUJOURS PORTER UN CASQUE POUR CONDUIRE CE PRODUIT !

Toujours consulter le manuel de l'utilisateur livré avec le casque pour s'assurer qu'il est correctement ajusté et fixé à la tête de l'utilisateur, conformément aux instructions décrites dans le manuel de l'utilisateur.

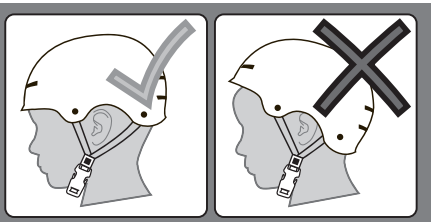

Installation du guidon et de la potence (suivant les modèles)

⚠ AVERTISSEMENTS:

- Pour éviter d'endommager le système de direction et une possibilité de perte de contrôle, le repère d'insertion minimum « **MIN-IN** » Ⓐ de la potence doit être en dessous de la partie supérieure du contre-écrou de la fourche Ⓑ.
- Le frein avant (suivant les modèles) doit être positionné sur la partie AVANT de la fourche.
- S'assurer que la fourche soit orientée vers l'AVANT avant de commencer.
- Ne pas trop serrer le boulon de la potence. Si le boulon de la potence est trop serré, cela peut endommager le système de direction et provoquer une perte de contrôle.
- Si le collier du guidon n'est pas serré suffisamment, celui-ci peut s'enfoncer dans la potence. Cela peut endommager le guidon ou la potence et provoquer une perte de contrôle.

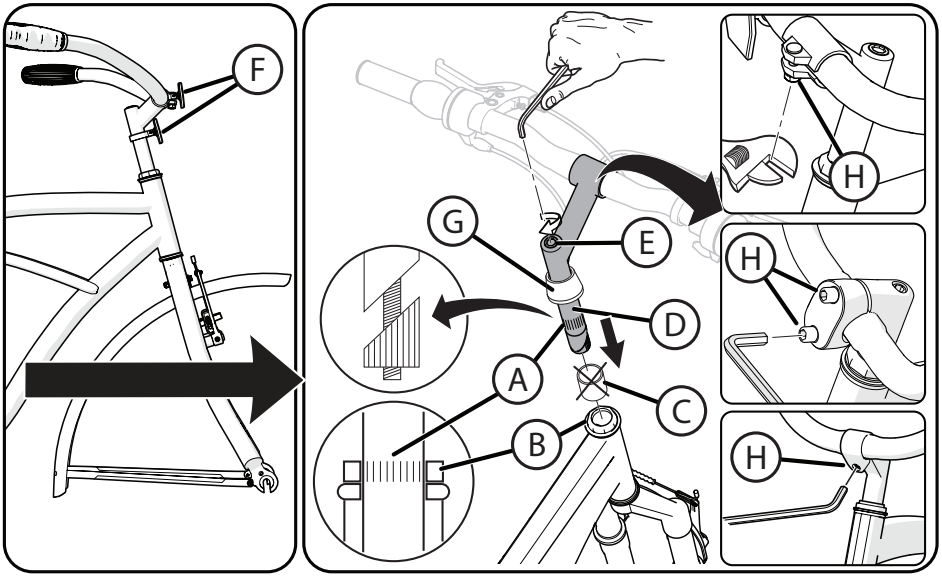

AVANT DE COMMENCER:

- Retirer le capuchon en plastique Ⓒ de l'extrémité de la potence Ⓓ. Desserrer l'écrou de la potence Ⓔ si besoin est.
- Pousser le cataphote Ⓕ vers le HAUT sur la potence (suivant les modèles) – faire pivoter le cataphote du guidon vers l'avant et serrer si besoin est.
- Pousser le collier Ⓖ vers le HAUT sur la potence (suivant les modèles).

1. Insérer la potence dans le contre-écrou de la fourche Ⓑ jusqu'au-dessus du repère d'insertion minimum « **MIN-IN** » Ⓐ.
2. Serrer le boulon de la potence Ⓔ juste ce qu'il faut pour la maintenir en position.
3. Suivant les modèles, desserrer l'écrou du collier du guidon Ⓗ et faire pivoter le guidon jusqu'à obtenir une position d'utilisation confortable.
4. Serrer l'écrou du collier du guidon Ⓗ juste ce qu'il faut pour le maintenir en position.
5. Aligner la potence avec le pneu avant et la fourche, puis serrer fermement le boulon de la potence Ⓒ (voir Vérification de la potence à la section suivante).
6. Si besoin est, régler de nouveau le guidon et serrer l'écrou du collier Ⓗ fermement.

Consulter le tableau de couple de serrage recommandé si nécessaire

Installation du guidon et de la potence – potence non filetée (suivant les modèles)

ATTENTION:

- La potence non filetée (B) doit être posée tandis que le vélo est au sol et avec les deux roues installées.
- Veiller à ce que la fourche soit complètement insérée depuis la base et que le frein avant pointe vers l'AVANT.
- Modèles avec frein à disque : le frein à disque se trouvera généralement du côté GAUCHE de la fourche.

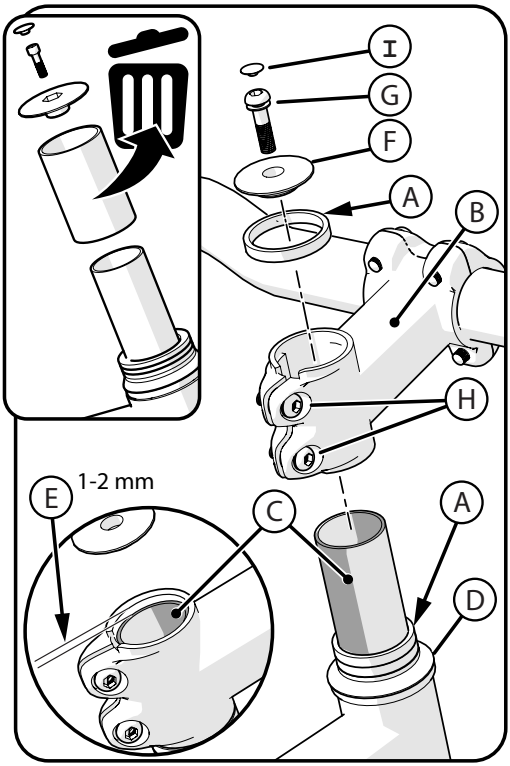

ÉTAPE 1:

1. Ajouter les entretoises (A) si besoin est pour un espace approprié (E).
2. Insérer entièrement la potence (B) dans le tube de fourche (C).
3. Orienter la potence vers l'avant du vélo en l'alignant avec la fourche et la roue.
4. En exerçant une pression vers le bas sur la potence, bouger la fourche et la roue du vélo d'avant en arrière pour vérifier que les roulements du tube de direction (D) ne sont pas desserrés.

REMARQUE: Vérifier que le tube pivot (C) se trouve au moins 1 à 2 mm au-dessus de la potence (E).

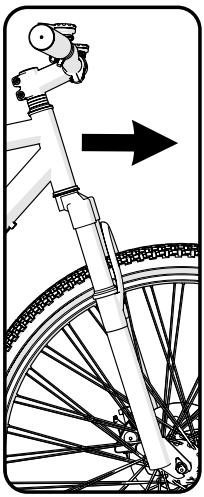

5. Placer le capuchon (F) dans la potence et serrer fermement la vis (G). Essayer de bouger la fourche d'avant en arrière. Les roulements du tube de direction (D) ne doivent pas être desserrés. Si besoin est, répéter les étapes ci-dessus.
6. S'il est fourni, insérer à fond le capuchon en caoutchouc (I).

ÉTAPE 2:

7. Serrer les boulons de la potence (H) de façon sécuritaire.

AVERTISSEMENT: S'assurer que le guidon et la fourche tournent facilement de gauche à droite sans friction.

Installation du guidon – divers colliers de potence

❶ POTENCE À UN BOULON:

1. Si besoin est, desserrer les boulons du collier du guidon Ⓐ et faire pivoter le guidon Ⓑ jusqu'à obtenir une position d'utilisation confortable.
2. Serrer fermement les boulons du collier du guidon Ⓐ.

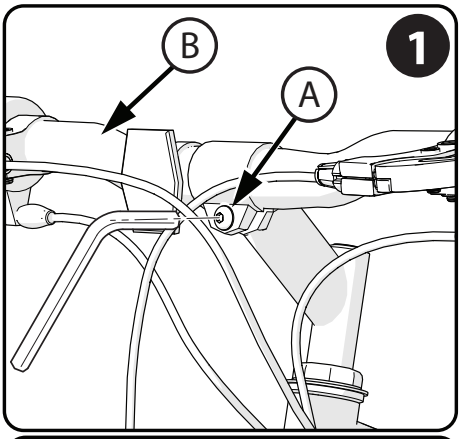

❷ POTENCE À DEUX BOULONS:

1. Si besoin est, desserrer les boulons du collier du guidon Ⓐ et faire pivoter le guidon Ⓑ jusqu'à obtenir une position d'utilisation confortable.
2. Serrer fermement les boulons du collier du guidon Ⓐ.

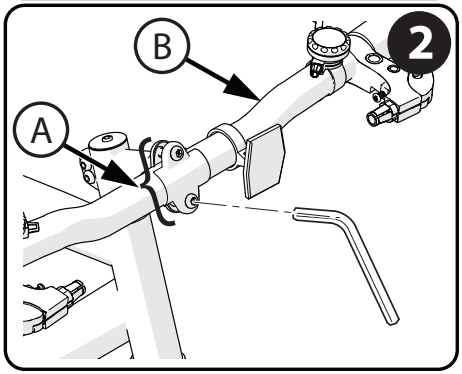

❸ POTENCE À QUATRE BOULONS:

1. Si besoin est, desserrer les boulons du collier du guidon Ⓐ et faire pivoter le guidon Ⓑ jusqu'à obtenir une position d'utilisation confortable.
2. Serrer fermement les boulons du collier du guidon Ⓐ.

REMARQUE: Sur les potences à quatre boulons, serrer les boulons Ⓐ uniformément en croix comme indiqué. Ne pas serrer outre mesure.

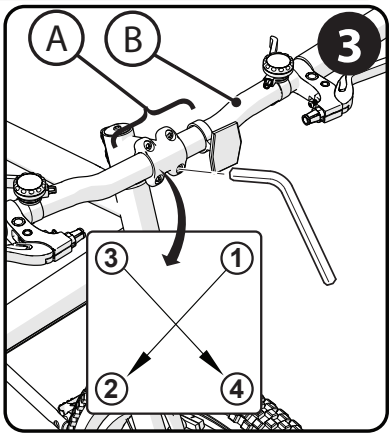

⚠ AVERTISSEMENT: Si le collier du guidon n'est pas serré suffisamment, celui-ci peut s'enfoncer dans la potence. Cela peut endommager le guidon ou la potence et provoquer une perte de contrôle

Consulter le tableau de couple de serrage recommandé si nécessaire

Vérification du serrage de la potence et du guidon

POUR VÉRIFIER LE DEGRÉ DE SERRAGE DE LA POTENCE:

- Coincer la roue avant entre les jambes.
- Essayer de tourner la roue avant en tournant le guidon ❶.
- Si le guidon et la potence tournent sans faire bouger la roue avant, réaligner la potence avec la roue et serrer plus fort le boulon de la potence (environ un demi-tour à chaque fois), jusqu'à ce que le guidon et la potence ne tournent pas si la roue avant ne tourne pas.

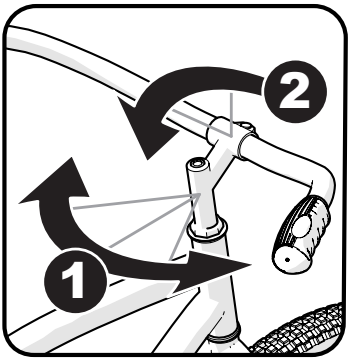

POUR VÉRIFIER LE DEGRÉ DE SERRAGE DU COLLIER DU GUIDON:

- Immobiliser le vélo et essayer de bouger les extrémités du guidon vers le haut ou vers le bas ❷.

ATTENTION: La force de poussée vers le bas ne doit pas excéder 45 kg.

- Si le guidon bouge, desserrer les boulons du collier du guidon.
- Positionner le guidon correctement et serrer les boulons du collier du guidon plus fort que précédemment.
- Si le collier du guidon a plus d'un boulon, serrer les boulons de façon égale.
- Recommencer la vérification jusqu'à ce que le guidon ne bouge plus dans son collier.

Installation de la roue avant (suivant les modèles)

Desserrer les freins avant:

1. Presser les deux bras du frein l'un vers l'autre Ⓐ.
2. Soulever le guide-câble du frein Ⓑ du support qui le retient Ⓒ.

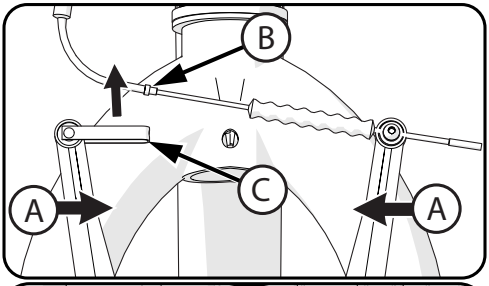

Installer la roue avant:

3. Placer la roue avant dans la fourche avant, avec les freins orientés vers l'avant.
4. Installer les pattes de fixation de la roue Ⓓ en s'assurant que les butées sont insérées dans les orifices des pattes de la fourche Ⓔ.
5. Fixer la roue avant au moyen des écrous de l'axe Ⓕ.

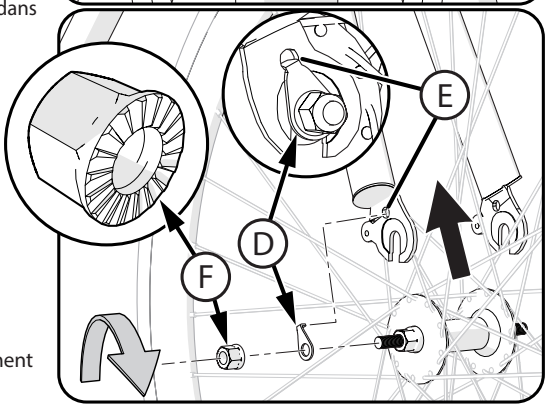

REMARQUE: Pour le moyeu à dégagement rapide, consulter la section suivante.

⚠ AVERTISSEMENT:

Ne pas utiliser d'écrous Ⓕ non cannelés pour fixer la roue avant.

REMARQUE : Vérifier que la roue tourne librement sans contact avec la fourche ou le garde-boue.

⚠ AVERTISSEMENT:

Si ces étapes ne sont pas scrupuleusement suivies, la roue avant pourrait se desserrer en cours d'utilisation. Cela peut provoquer des blessures pour le cycliste ou les passants.

FIXATION DU CÂBLE DE FREIN AVANT:

1. Presser les deux bras du frein l'un vers l'autre Ⓐ.
2. Insérer le guide-câble du frein Ⓑ dans la partie découpée du support de guide-câble Ⓒ.
3. Veiller à ce que le guide-câble du frein Ⓑ soit correctement positionné dans la partie découpée du support de guide-câble Ⓒ.

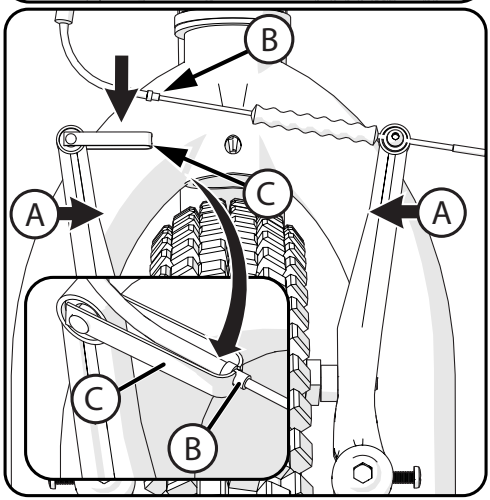

⚠ AVERTISSEMENT:

Avant toute utilisation du produit, vérifier le réglage du frein avant !
Voir la rubrique sur les freins

Guide pour le moyeu à dégagement rapide (suivant les modèles)

FR

⚠ AVERTISSEMENT:

- Vérifier le moyeu à dégagement rapide et le resserrer avant chaque utilisation.
- Si un bruit inhabituel provenant des roues se fait entendre lors de l'utilisation, vérifier le moyeu à dégagement rapide.
- Ne pas utiliser le vélo avec un moyeu à dégagement rapide mal réglé ou usé, le non-respect de cette précaution peut provoquer des blessures graves.
- En cas de problèmes avec le moyeu à dégagement rapide, prendre contact avec le fabricant du vélo ou voir localement un atelier de réparation de vélo.
- Ce produit ne peut être utilisé pour faire de la voltige, du saut, des acrobaties ou toute activité du même genre.
- Bien comprendre toutes les procédures de fonctionnement avant de le conduire.
- Remplacer immédiatement toute pièce usée ou endommagée.

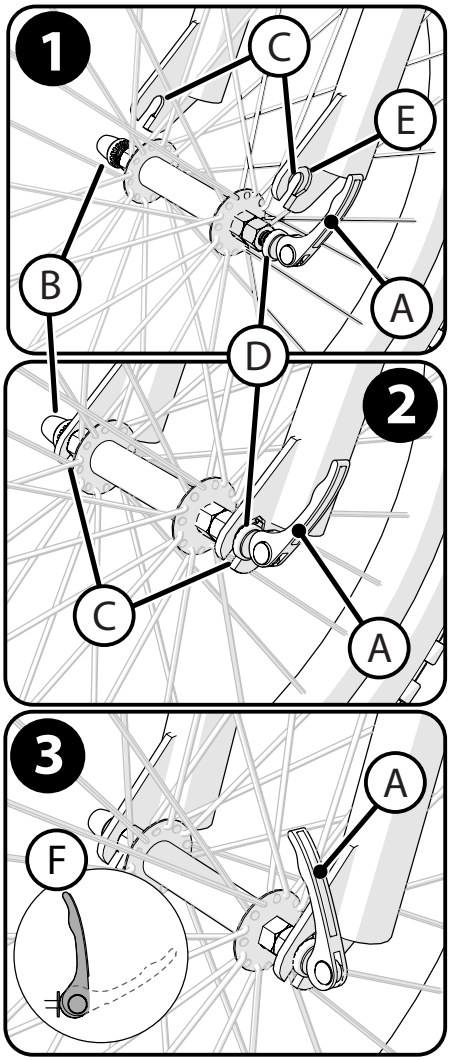

En cas d'incapacité à régler et maintenir correctement le système du moyeu à dégagement rapide, voir localement un atelier de réparation de vélos. Les techniciens spécialisés en vélos sont formés pour travailler sur les systèmes avec moyeu à dégagement rapide et leurs éléments connexes.

ÉTAPE ❶ :

- Déplacer le levier de serrage rapide Ⓐ en position OUVERTE (OPEN) et desserrer l'écrou du moyeu Ⓑ (tourner dans le sens contraire des aiguilles d'une montre) suffisamment
  pour que le moyeu s'insère facilement dans les pattes de la fourche Ⓒ.
- S'assurer que les rondelles dentées Ⓓ se trouvent à l'intérieur du renfoncement de la fourche Ⓔ des deux côtés.

ÉTAPE ❷ :

- Pousser vers le bas sur la fourche pour s'assurer que le moyeu de la roue est bien en place dans les bras de fourche et serrer l'écrou de serrage rapide Ⓑ (dans le sens des aiguilles d'une montre) à la main.
- Positionner le levier de serrage rapide vers le HAUT ou vers l'ARRIÈRE et le fermer partiellement.
- Régler l'écrou de serrage rapide et pousser le levier de serrage Ⓐ pour le fermer avec la paume de la main.

ÉTAPE ❸ :

- S'assurer que le levier de serrage rapide est bien serré et complètement **FERMÉ** Ⓕ.
- S'assurer que la roue est bien centrée dans la fourche et bien fixée.

Consulter le tableau de couple de serrage recommandé si nécessaire

Installation de la roue avant (Frein à disque)

AVERTISSEMENT:

- **NE PAS** utiliser d'écrous pour moyeu Ⓐ non cannelés pour fixer la roue avant.
- Vérifier que la roue tourne librement sans contact avec la fourche ou le garde-boue.
- Si ces étapes ne sont pas scrupuleusement suivies, la roue avant pourrait se desserrer en cours d'utilisation. Cela peut provoquer des bles-sures pour le cycliste ou les passants.

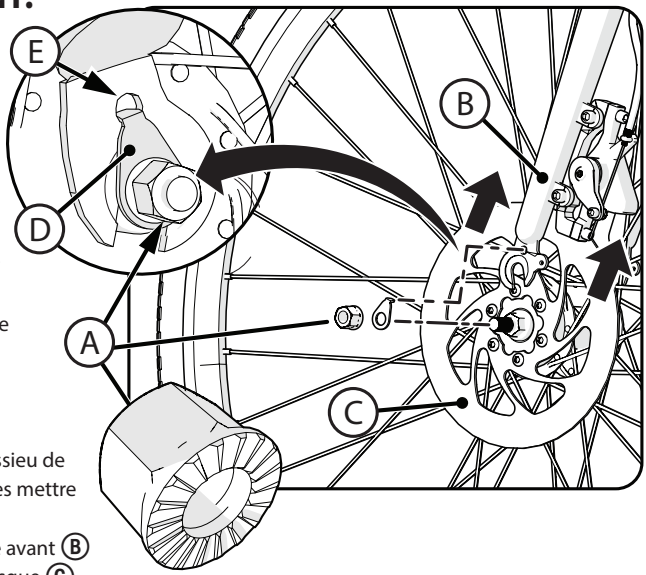

1. Si les écrous de l'essieu et les rondelles sont déjà fixés à l'essieu de la roue avant, les enlever et les mettre de côté.
2. Placer la roue dans la fourche avant Ⓑ en s'assurant que le frein à disque Ⓒ s'insère correctement dans l'étrier.

PATTES DE FIXATIONS DES ROUES À BUTÉE Ⓓ:

3. Installer les pattes de fixation de la roue ou les rondelles Ⓓ en s'assurant que les butées sont insérées dans les orifices de la butée de la fourche Ⓔ.
4. Installer les écrous de l'essieu Ⓐ avec la surface cannelée tournée vers l'INTÉRIEUR.
5. Avec la roue dans le centre de la fourche, serrer les deux écrous de l'essieu fermement.

AVERTISSEMENT:

- S'assurer que le levier de serrage rapide est bien serré Ⓐ avant chaque utilisation (consulter les instructions du serrage rapide dans ce manuel).
- S'assurer que le levier de serrage rapide n'entre pas en contact avec le frein à disque Ⓑ ou les rayons avant chaque utilisation.
- NE PAS CONDUIRE AVEC LE LEVIER DE SERRAGE RAPIDE EN POSITION OUVERTE Ⓒ.

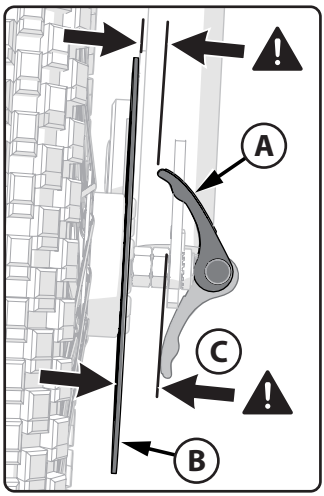

Consulter le tableau de couple de serrage recommandé si nécessaire

Installation de la selle (divers modèles)

AVERTISSEMENT: Pour éviter que la selle ne se desserre et une possibilité de perte de contrôle, le repère d'insertion minimum « **MIN-IN** » Ⓐ de la tige de selle doit être en **DESSOUS** du rebord supérieur du tube de selle Ⓑ.

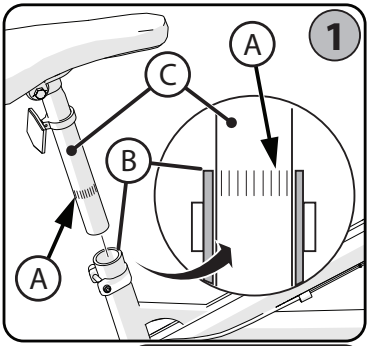

ÉTAPE 1 - INSERTION DE LA TIGE DE SELLE DANS LE TUBE DE SELLE:

- Si besoin est, desserrer la vis du collier de la tige de selle Ⓓ ou ouvrir la vis à papillon Ⓔ.
- Orienter la selle vers l'avant et insérer la tige de selle Ⓒ dans le tube de selle Ⓑ avec le repère d'insertion minimum « **MIN-IN** » EN DESSOUS du rebord supérieur du tube de selle comme indiqué sur le schéma.

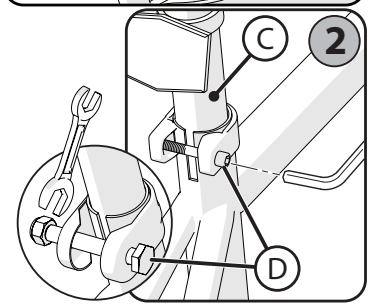

ÉTAPE 2 - VIS DU COLLIER DE LA TIGE DE SELLE:
(divers modèles)

- Avec la tige de selle Ⓒ insérée selon les consignes de l'**ÉTAPE 1**, bien serrer la vis Ⓓ afin que la selle offre un bon appui pour l'utilisateur sans bouger.

ÉTAPE 3 - VIS À PAPILLON: (divers modèles)
ATTENTION : Faire fonctionner la vis à papillon **MANUELLEMENT - NE PAS UTILISER D'OUTILS**.

1. Le cas échéant, ouvrir et fermer la vis à papillon Ⓔ avec une main et serrer ou desserrer l'écrou de réglage Ⓖ manuellement, afin de pouvoir sentir la résistance de la vis à papillon quand elle est en position « **OUVERTE** » ❶.
2. Replier la vis à papillon vers la position « **FERMÉE** » ❷ - Il faut **forcer fermement** pour la bloquer de façon sécuritaire afin qu'elle puisse se reposer contre le collier de la tige de selle Ⓕ.

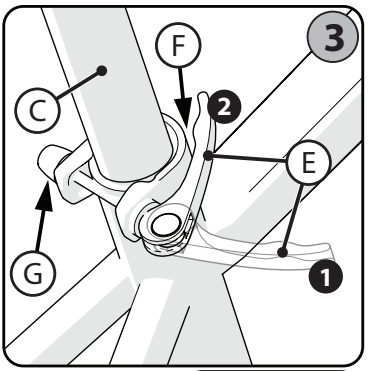

AVERTISSEMENT : Il faut forcer fermement pour déplacer la vis à papillon en position « **FERMÉE** » ❷ et la maintenir bien fixe. Cela permet d'éviter que la selle ne bouge pendant son utilisation normale.

NOTE: Ⓘ Couple suggéré 20-22 NM - Vérifiez que le siège ne bouge pas pendant la conduite.

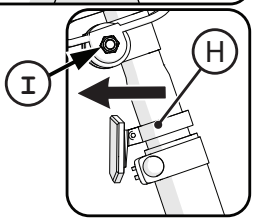

RECTEUR: (Selon l'équipement)
Position arrière réfl recteur Ⓗ afin qu'il pointe vers l'arrière.
Serrer la vis de la bride.

Consulter le tableau de couple de serrage recommandé si nécessaire

Ajustement du boulon de la selle (suivant les modèles)

COLLIER DE SELLE À BOULON UNIQUE:

1. Desserrer le boulon du collier Ⓐ suffisamment pour permettre aux cannelures Ⓑ sur le mécanisme de se débloquer entièrement avant de changer l'angle de la selle.
2. S'assurer que les cannelures soient bien enclenchées et la selle dans une position d'utilisation confortable avant de bien serrer le boulon du collier Ⓐ, pour que la selle ne risque pas d'être trop lâche.

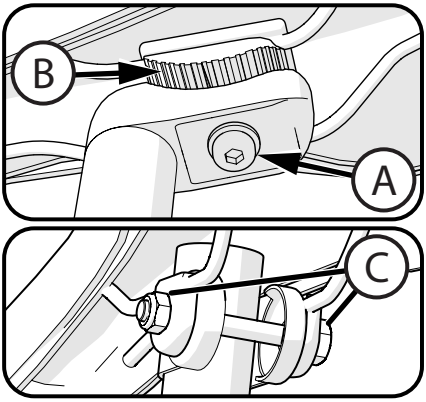

AVERTISSEMENT: Les cannelures sur la surface de contact du collier s'usent à chaque utilisation et ajustement. Vérifier que le collier est bien serré avant chaque utilisation.

COLLIER DE SELLE À DEUX BOULONS:

3. Le cas échéant, desserrer le boulon ou l'écrou du collier Ⓒ et ajuster la selle dans une position d'utilisation confortable.
4. Avec le collier bien installé sur la tige de selle tel qu'indiqué, bien serrer le boulon ou l'écrou Ⓒ afin que la selle ne puisse bouger pendant l'utilisation.

Vérification du degré de serrage du collier de la selle et du collier de la tige

Pour vérifier le degré de serrage du collier de la selle et du collier de la tige:

- Essayer de tourner la selle dans tous les sens et de bouger l'avant de la selle de haut en bas.

Si la selle bouge dans son collier:

- Desserrer l'écrou du collier de la selle.
- Placer la selle dans la bonne position et serrer le collier de la selle un peu plus fort que la fois précédente.
- Recommencer la vérification jusqu'à ce que la selle ne bouge plus dans son collier.

Si la tige de selle bouge dans le collier du tube de selle:

- Desserrer le levier de serrage du collier de selle.
- Placer la tige de selle dans la bonne position et serrer l'écrou du collier de la selle un peu plus fort que la fois précédente.
- Si besoin est, serrer ou desserrer l'écrou afin de bien sécuriser le serrage rapide.
- Recommencer la vérification jusqu'à ce que la tige de selle ne bouge plus dans le collier du tube de selle.

Installation des pédales

ATTENTION: La pédale DROITE est marquée Ⓡ et celle de GAUCHE Ⓛ.

REMARQUE: Une clé à pédale est souhaitable pour la fixation des pédales. Une clé plate mince peut également être utilisée.

- La pédale marquée Ⓡ a un filetage à droite. La serrer dans le sens **des aiguilles d'une montre**.
- La pédale marquée Ⓛ a un filetage à gauche. La serrer dans le sens **inverse des aiguilles d'une montre**.
- Tourner la pédale droite marquée Ⓡ à droite du pédalier et la pédale gauche marquée Ⓛ à gauche du pédalier.

Serrage des pédales:

- S'assurer que le filetage de chaque pédale est totalement vissé dans le pédalier.

AVERTISSEMENT:

Vérifier que les pédales sont bien fixées sur les manivelles du pédalier et qu'elles ne se desserreront pas. Vérifier périodiquement le serrage.

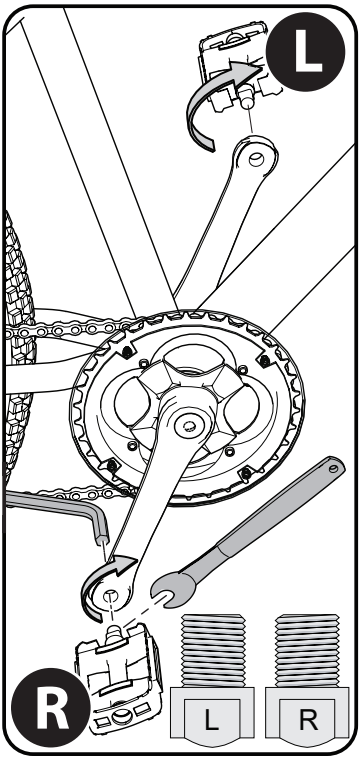

Installation du cataphote de roue

AVERTISSEMENT: Installer les cataphotes de roue conformément aux lois du pays et aux réglementations locales.

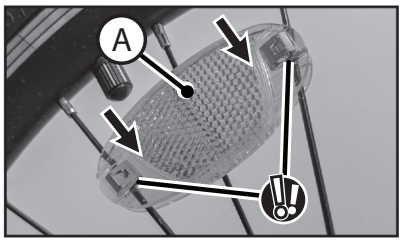

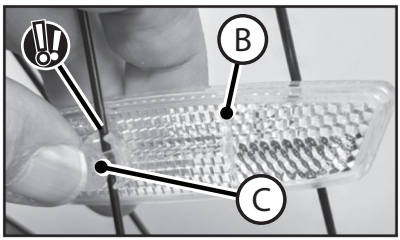

POSITIONNER CHAQUE CATAPHOTE COMME INDIQUÉ SUR LE SCHÉMA À LA PREMIÈRE PAGE:

- Pousser le cataphote ambré Ⓐ sur deux rayons jusqu'à ce qu'il s'ENCLENCHE.
- Le cataphote blanc Ⓑ s'installe sur un rayon à l'aide d'une pince à pression Ⓒ. Pousser la pince à pression sur le rayon et dans le cataphote jusqu'à ce qu'elle s'ENCLENCHE.

Tester le vélo pour s'assurer que les cataphotes ne se détachent pas et n'interfèrent pas avec les roues lors de la conduite.

Installation du cataphote (suivant les modèles)

Installation du cataphote:

1. Positionner le cataphote AVANT Ⓐ afin qu'il soit orienté vers l'avant.
2. Serrer la vis du collier.
3. Positionner le cataphote de la tige de selle (suivant les modèles) Ⓑ afin qu'il soit orienté vers l'arrière.
4. Serrer la vis du collier.

REMARQUE: Ne pas serrer outre mesure. Cela pourrait endommager le collier.

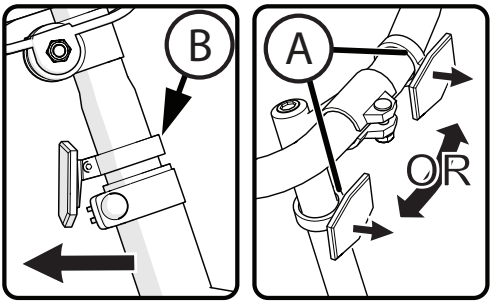

Double cataphote arrière (suivant les modèles)

Les cataphotes arrière Ⓐ peuvent être préinstallés sur les supports de la chaîne du vélo. S'assurer qu'ils sont bien fixés, non tordus et orientés directement vers l'arrière.

REMARQUE : Les cataphotes Ⓐ se fixent soit avec des vis Ⓑ ou par PRESSION (voir les illustrations).

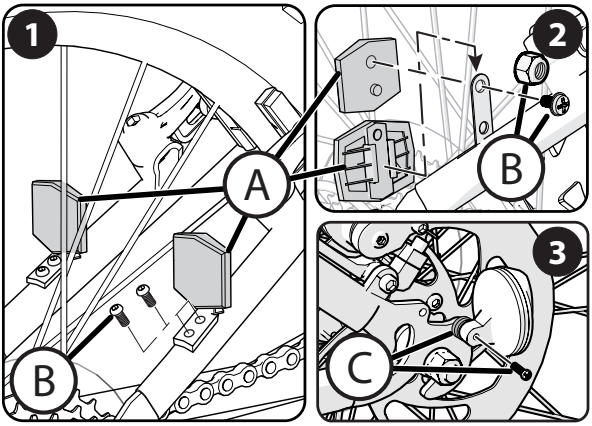

❶ **MONTAGE SUR SUPPORT :** fixer fermement le support à la fourche du pédalier à l'aide des vis Ⓑ.

❷ **MONTAGE À VIS :** fixer fermement le cataphote au support à l'aide des écrous et des vis Ⓑ.

❷ **MONTAGE À ENCLENCHEMENT :** faire glisser le cataphote vers le BAS sur le support jusqu'à ENCLENCHEMENT dans son emplacement.

❸ **MONTAGE SUR LE CADRE :** positionner les deux cataphotes sur les orifices du support de cadre, afin qu'ils soient orientés vers l' **arrière** et les fixer fermement à l'aide des vis fournies © comme illustré, avec 2 rondelles entre le cataphote et le cadre.

INSTALLATION DE LA PROTECTION DU DÉRAILLEUR (SUIVANT LES MODÈLES)

1. Desserrer les vis Ⓐ des butées du cadre.
2. Accrocher le protecteur Ⓑ sur les deux vis Ⓐ.
3. S'assurer que le protecteur n'est pas en contact avec le dérailleur Ⓒ lors du changement de vitesse.
4. Bien serrer les vis Ⓐ.

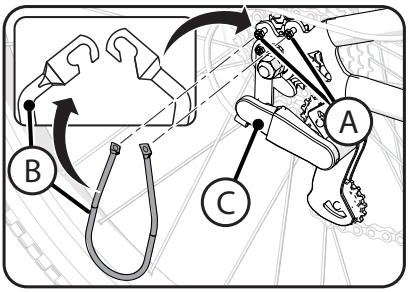

Accessoires (suivant les modèles)

INSTALLATION DES ACCESSOIRES:

- Fixer l'accessoire ❶ ❷ ou ❸ au guidon à l'aide des sangles fournies.
- Serrer les sangles afin que l'accessoire ne bouge pas.

AVERTISSEMENT: Ne pas serrer outre mesure. Les sangles peuvent se briser. Ne pas obstruer les cataphotes.

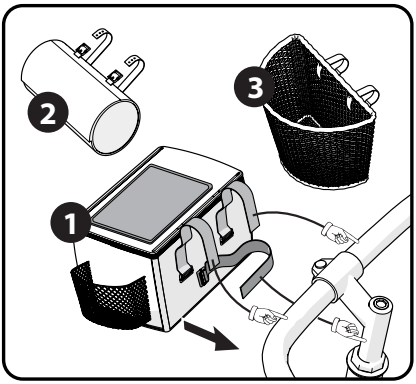

INSTALLATION DE LA SONNERIE DU GUIDON:

1. Retirer les vis de la sonnette.
2. Positionner la sonnette sur le guidon à un endroit facilement accessible, lorsque les mains sont sur les poignées du guidon.
3. Installer les vis et serrer.

REMARQUE: La sonnette peut être fixée avec 1 ou 2 vis.

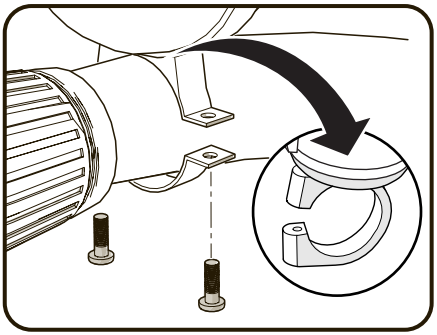

BOUTEILLE D'EAU ET PORTE-BIDON:

1. Retirer la bouteille d'eau du porte-bidon Ⓐ.
2. Trouver les vis du porte-bidon Ⓑ ; elles pourraient être emballées avec le porte-bidon ou installées sur le cadre du vélo.
3. Positionner le porte-bidon à l'emplacement souhaité et installer les deux vis du porte-bidon à travers celui-ci et dans les écrous du cadre Ⓒ.
4. Serrer fermement. Ne pas trop serrer, ceci pourrait endommager les écrous du cadre.
5. Insérer le bidon dans le porte-bidon tel qu'illustré.

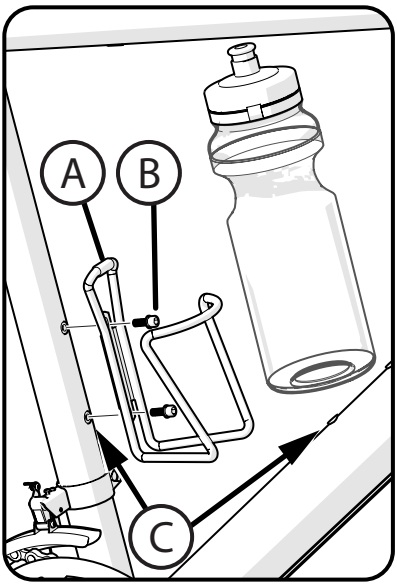

Installation du circuit de freinage

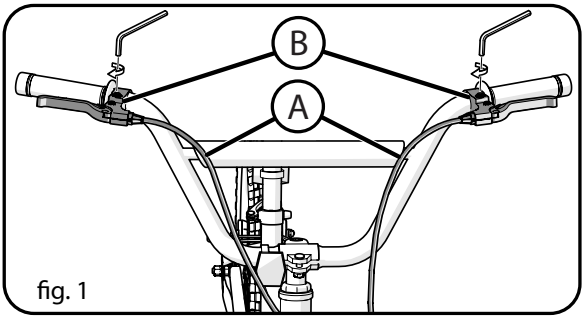

fig. 1

REMARQUE : Les câbles des freins avant et arrière doivent être positionnés sur la manette de frein droite ou gauche conformément à la législation ou aux usages et pratiques du pays dans lequel le vélo est vendu.

Fixation des câbles de freins à la manette de frein correcte :

CONSEIL : Suivre les câbles de frein à partir des étriers de frein avant et arrière afin d'avoir le bon câble pour chaque manette.

- Fixer les câbles de freins (A) aux manettes de frein correctes (B), conformément aux normes du pays d'utilisation pour le positionnement du câble de frein avant et arrière.

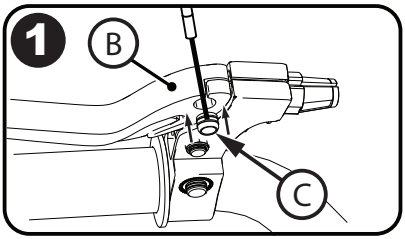

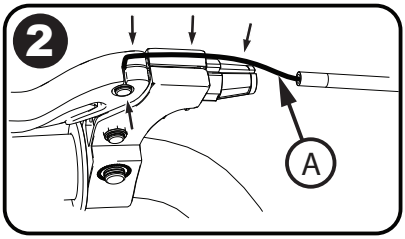

CERTAINS MODÈLES:

Étape No 1 :
- Insérer le cylindre de réglage du câble (C) dans la manette de frein (B).

Étape No 2 :
- Insérer le câble du frein (A) dans la rainure tel qu'illustré.

Étape No 3 :
- Faire pivoter la rainure de la gaine (D) dans le sens opposé à la rainure du câble et serrer l'écrou de la gaine (E).

Étape No 4 :
- Assurez-vous qu'il n'y a pas d'espace au niveau du levier de frein (F) et que le câble de frein (A) est bien en place.

- Faire pivoter les leviers de freins (B) dans une position d'utilisation confortable et serrer de façon sécuritaire. (**fig. 1**).

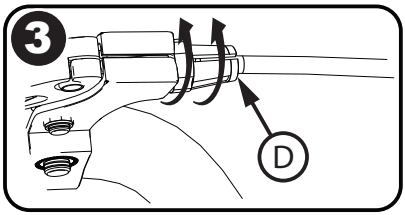

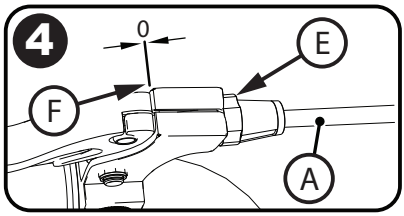

Consulter le tableau de couple de serrage recommandé si nécessaire

Réglage du système de freinage à tirage linéaire – avant de démarrer

SUIVANT LE MODÈLE: Les sections ci-après donnent les indications nécessaires pour le réglage final du circuit de freinage avant la conduite.

- Gonfler le pneu à la pression recommandée indiquée sur la paroi latérale du pneu.
- S'assurer que le pneu est bien centré dans la fourche.

Si besoin est, fixer de nouveau le câble du frein avant:

- Presser les deux bras du frein l'un vers l'autre Ⓐ.
- Insérer le guide-câble du frein Ⓑ dans la partie découpée du support de guide-câble Ⓒ.
- Veiller à ce que le guide-câble du frein Ⓑ soit correctement positionné dans la partie découpée du support de guide-câble Ⓒ.

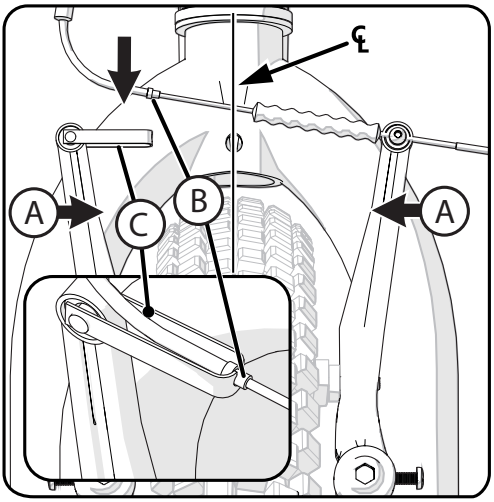

Vérifier le serrage du boulon de montage du frein à tasseaux Ⓐ (fig. A):

- S'assurer que chaque boulon de montage du frein à tasseaux est suffisamment serré.

Centrage des patins de frein sur la jante:

1. Tourner la vis de réglage Ⓑ sur l'étrier du frein à tasseaux pour l'amener dans la position où chaque patin de frein Ⓒ est à la même distance de la jante.
2. Presser la manette de frein deux fois.
3. Recommencer cette étape jusqu'au positionnement des patins à la même distance de la jante.

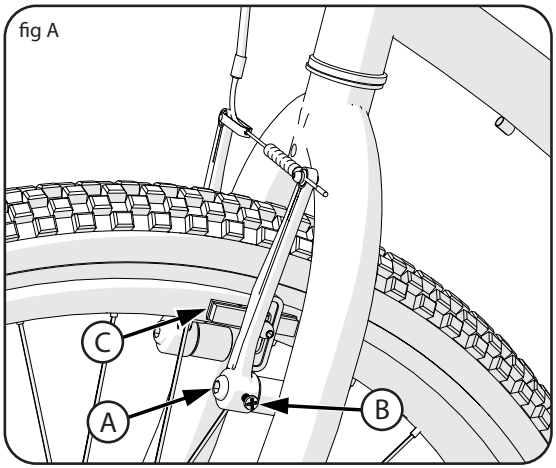

fig A

Consulter le tableau de couple de serrage recommandé si nécessaire

Réglage du système de freinage à tirage linéaire

REMARQUE: Les réglages pour le frein arrière et avant sont les mêmes.

AVERTISSEMENT:
Les freins avant et arrière doivent être réglés, avant de conduire le vélo.

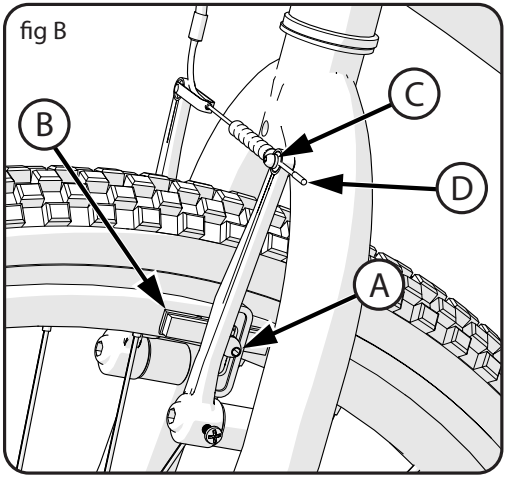

Étape 1 : Installer les porte-patins de frein Ⓑ en position correcte (fig. B):

1. Desserrer la vis Ⓐ de chaque porte-patin de frein Ⓑ.
2. Régler chaque porte-patin de frein de façon à ce qu'il soit à plat contre la jante et aligné avec la courbure de celle-ci.
3. Vérifier que chaque porte-patin de frein ne frotte pas contre le pneu.
4. Si la surface du porte-patin de frein a des flèches, s'assurer que les flèches sont orientées vers l'arrière du vélo.
5. Maintenir chaque porte-patin de frein dans la bonne position et serrer la vis.

Étape 2 : Vérification du degré de serrage de chaque patin de frein:

1. Essayer de modifier la position de chaque patin de frein.
2. Si un porte-patin de frein bouge, recommencer l'étape 1 en serrant l'écrou plus fort que précédemment.
3. Recommencer le test jusqu'à ce qu'aucun porte-patin de frein ne bouge.

Étape 3 : Tension du câble (fig. B):

1. Maintenir les deux patins de frein contre la jante.
2. Desserrer la vis du serre-câble Ⓒ.
3. Tirer le câble Ⓓ pour le tendre et serrer la vis.

AVERTISSEMENT: Ne pas trop serrer la vis du serre-câble. Si la vis du serre-câble est trop serrée, cela peut couper le câble et provoquer des blessures pour le cycliste ou les passants.

4. Presser chaque manette de frein fermement 20 fois.
5. Maintenir les deux patins de frein contre la jante et desserrer la vis du serre-câble.
6. Tirer le câble pour le tendre et serrer la vis du serre-câble.

suite >>

POSITIONNEMENT DES PATINS DE FREIN À LA BONNE DISTANCE DE LA JANTE:

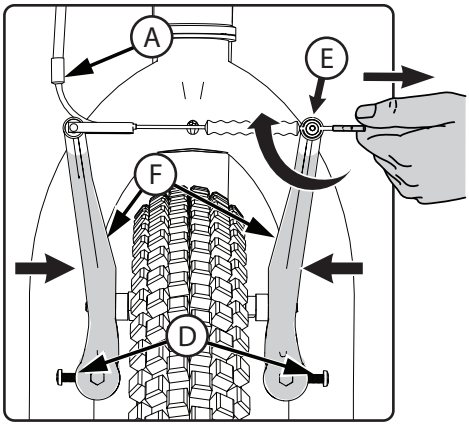

1. Au besoin, ajuster les manettes de frein Ⓖ à une distance confortable de la poignée à l'aide d'une vis de réglage Ⓗ. Tourner la vis vers l'INTÉRIEUR rapproche la manette de la poignée.
2. S'assurer que les gaines de frein Ⓐ, Ⓑ sont correctement installées.
3. Positionner chaque patin de frein à 1,6 mm de la jante.
4. Tourner les vis de réglage du frein à mâchoire Ⓓ dans les deux sens pour effectuer le réglage.
5. Si les patins de freins Ⓒ ne peuvent pas être placés à la bonne distance de la jante, maintenir les deux patins de freins contre la jante et desserrer la vis du serre-câble Ⓔ.
6. Serrer les deux bras du frein Ⓕ l'un vers l'autre et tendre ou relâcher le conducteur de câble légèrement.
7. Serrer la vis du serre-câble.

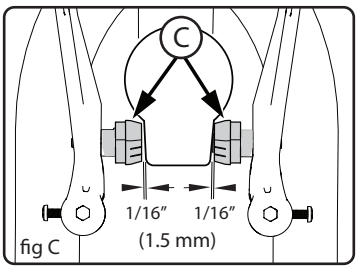

fig C

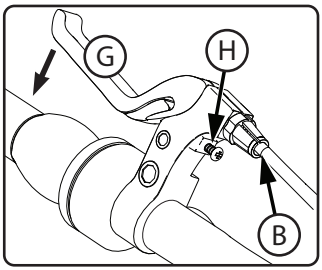

AVERTISSEMENT: Ne pas trop serrer le serre-câble. Si le serre-câble est trop serré, cela peut couper le câble et provoquer des blessures pour le cycliste ou les passants.

8. Recommencer ces étapes jusqu'au positionnement des patins à 1,6 mm de la jante et jusqu'à ce que la manette de frein Ⓖ ne se déploie pas complètement vers la poignée quand elle est serrée (**fig. C**).

AVERTISSEMENT: Ne pas éloigner les patins de frein d'une jante qui est voilée. Cela aura pour effet de rendre le frein à mâchoire moins efficace et dangereux. Pour permettre un réglage adapté du frein à mâchoire, faire vérifier par un atelier spécialisé dans l'entretien des vélos que la roue n'est pas voilée.

suite >>

Système de freinage à tirage linéaire – suite

Vérifier le degré de serrage du serre-câble (fig. C):

1. Presser chaque manette de frein Ⓖ fermement.
2. S'assurer que le câble n'est pas lâche dans le serre-câble Ⓔ.
3. Si le câble a du jeu dans le serre-câble, régler de nouveau les freins, en serrant le serre-câble plus fort que précédemment.
4. Recommencer la vérification jusqu'à ce que le câble n'ait plus de jeu dans le serre-câble.

Vérification de la course de chaque manette de frein:

1. Presser chaque manette de frein Ⓖ fermement.
2. Si la manette de frein touche la poignée, régler de nouveau les freins.

AVERTISSEMENT: Après avoir réglé de nouveau les freins, si l'une quelconque des manettes touche la poignée, ou ne fonctionne pas correctement, faire réparer ou régler les freins par un atelier spécialisé dans l'entretien des vélos.

Remplacement des patins de frein à tirage linéaire

1. Si nécessaire, desserrer le boulon de réglage du câble de frein Ⓐ.
2. Desserrer et retirer les boulons ou vis des patins de frein Ⓑ.
3. Retirer l'ancien porte-patin de frein Ⓒ.
4. Installer un nouveau porte-patin de frein, en s'assurant qu'il pointe vers l'avant et qu'il est bien aligné avec la jante de la roue Ⓓ.
5. Serrer la vis ou le boulon du patin de frein et régler le boulon conformément au tableau de couple de serrage.

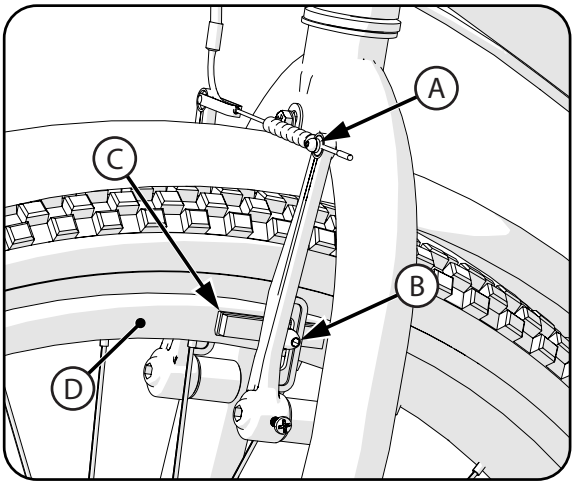

AVERTISSEMENT:
Remplacer le patin de frein avec un modèle et un type identique à l'original.

Consulter le tableau de couple de serrage recommandé si nécessaire

Réglage du circuit de freinage à disque : (suivant les modèles)

REMARQUE: Pour les freins hydrauliques, voir les instructions du fabricant incluses avec ce produit.

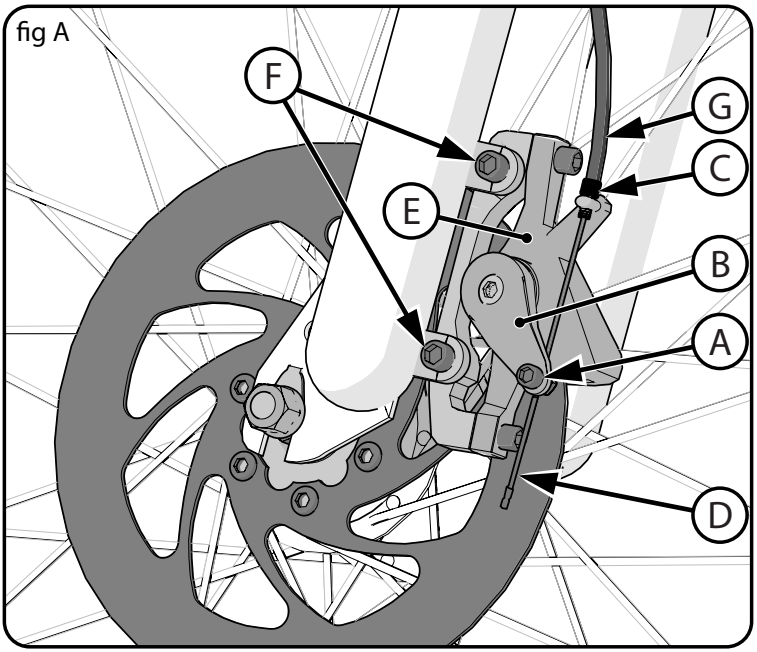

RÉGLAGE DU FREIN (voir fig. A):

1. Desserrer le boulon du serre-câble Ⓐ.
2. Pousser le bras de frein Ⓑ vers le barillet de réglage Ⓒ (ceci serre le frein).
3. Tout en maintenant le bras du frein, tirer l'extrémité du câble Ⓓ pour bien le tendre (à travers le serre-câble) et serrer le boulon du serre-câble Ⓐ.

AVERTISSEMENT: Ne pas trop serrer le serre-câble. Si le serre-câble est trop serré, cela peut couper le câble et provoquer des blessures pour le cycliste ou les passants.

4. Tirer et relâcher la manette de frein plusieurs fois afin de positionner le câble du frein.
5. Faire tourner la roue. Elle devrait tourner librement. Si le disque n'arrive pas à tourner librement dans le frein à mâchoire, il se peut que le câble soit trop serré. Desserrer le boulon du serre-câble pour permettre au bras de frein de s'éloigner du barillet de réglage – répéter les étapes 1 à 4 jusqu'à ce que la roue tourne librement.

REMARQUE: Un interstice initial de 0,3 mm est recommandé.

6. Pour qu'un frein à mâchoire soit correctement ajusté, les patins doivent rentrer en contact avec le disque à une distance approximative de 1/3 de la course de la manette de frein et le disque s'arrête à une distance approximative de 2/3 de la course de la manette de frein.
7. Des réglages mineurs peuvent être effectués en tournant le barillet de réglage sur la manette de frein ou le barillet de réglage Ⓒ sur le frein à mâchoire. Tourner le barillet de réglage vers l'EXTÉRIEUR pour serrer les freins et dans le sens inverse vers l'INTÉRIEUR pour desserrer les freins.

suite >>

Circuit de freinage à disque – suite

REMARQUE: Veiller à ce que le filetage du barillet de réglage soit complètement engagé. Vérifier le réglage de nouveau.

8. Si l'interstice ne peut être réduit en tournant le barillet de réglage, il se peut que les patins de frein soient usés et doivent être remplacés.

REMPLACEMENT DES PATINS:

1. Enlever les boulons de montage du frein à mâchoire (F).
2. Enlever l'assemblage du frein à mâchoire (E).
3. Enlever les patins du frein à mâchoire.
4. Installer les nouveaux patins de frein en veillant à ce qu'ils soient de type et de taille équivalents.
5. Installer l'assemblage du frein à mâchoire (E) aux supports de la fourche (à l'avant), ou au cadre (à l'arrière) (la vue frontale est illustrée sur le schéma).
6. Bien serrer les boulons de montage du frein à mâchoire (F).
7. Faire passer le câble (D) à travers le barillet de réglage inférieur (C) et le serre-câble (A).
   - Vérifier que la gaine du câble (G) est bien insérée dans le barillet de réglage (C).
8. Tirer le câble à travers le serre-câble et serrer le boulon du serre-câble (A).

REMARQUE: Lors de l'étape du réglage des freins il faudra desserrer le boulon du serre-câble. Pendant l'installation, veiller à le serrer juste assez pour s'assurer que l'embout du câble ne se rétracte pas à travers le serre-câble.

9. Régler le frein (comme indiqué ci-dessus).

ENTRETIEN DU CIRCUIT DE FREINAGE:

- Vérifier le fonctionnement du frein et ajuster avant chaque utilisation.
- S'assurer que le circuit de freinage soit libre de saletés, de boue, d'huile et d'autres substances étrangères qui nuiront à son bon fonctionnement.
- Inspecter fréquemment :
  - Tous les éléments pour constater si des dommages sont apparents.
  - Tous les patins de frein pour déterminer le niveau d'usure.
  - La manette de frein pour assurer un fonctionnement fluide.
  - Le câble pour déterminer si les embouts sont effilochés, coupés ou si tout autre entortillement se présente qui gênerait son bon fonctionnement. Ajouter de l'huile au câble si celui-ci est sec.
  - Tous les boulons et fixations en s'assurant que les boulons soient bien serrés et les boulons endommagés remplacés.

REMARQUE: Il s'agit d'instructions générales. Se référer à la documentation du fabricant du composant pour les instructions spécifiques au produit.

Système de dérailleur

FR

PIÈCES DU SYSTÈME DE DÉRAILLEUR:

- La manette de dérailleur à gauche Ⓐ commande le dérailleur avant Ⓑ.
- La manette de dérailleur à droite Ⓒ commande le dérailleur arrière Ⓓ.
- Jeu de pignons avant Ⓔ.
- Jeu de pignons arrière Ⓕ.

REMARQUE: Certains modèles ne sont pas équipés d'un dérailleur avant Ⓑ et d'une manette de dérailleur avant Ⓐ.

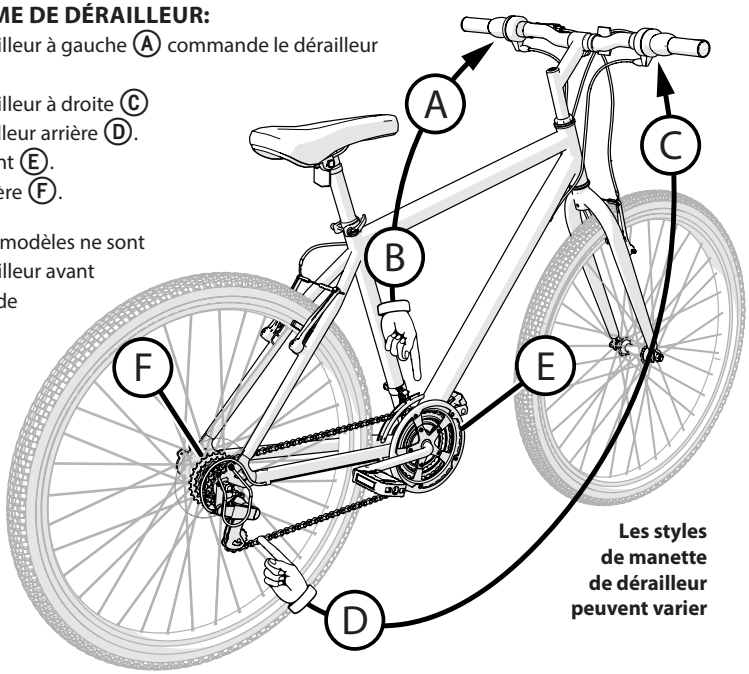

Les styles de manette de dérailleur peuvent varier

⚠ AVERTISSEMENT:

- Ne jamais faire passer un dérailleur sur le plus grand ou le plus petit pignon si le dérailleur ne se déplace pas en douceur. Le dérailleur peut être déréglé et la chaîne peut se bloquer, entraînant une perte de contrôle et des blessures.
- Ne jamais déplacer la manette de dérailleur dans le cas de pédalage vers l'arrière et ne pas pédaler vers l'arrière immédiatement après avoir déplacé le levier de vitesses. Cela pourrait coincer la chaîne et endommager le vélo ou faire perdre le contrôle et provoquer des blessures.

UTILISER LES DÉRAILLEURS DE LA FAÇON SUIVANTE:

1. Le cycliste tourne la commande du dérailleur arrière Ⓒ autour du guidon (pour les modèles à bague) ou met la manette (pour les modèles à manette) sur une position déterminée.
2. Quand le dérailleur s'enclenche avec un déclic dans sa nouvelle position, le changement de braquet est réalisé.
3. Le cycliste tourne la commande du dérailleur avant Ⓐ autour du guidon (pour les modèles à bague) ou met la manette (pour les modèles à manette) sur une position déterminée.
4. Chaque commande du dérailleur actionne un conducteur de câble qui est relié au dérailleur.
5. Le dérailleur amorce un mouvement destiné à faire passer la chaîne d'un pignon à l'autre.
6. En cas de bruit de chaîne après le déraillement, déplacer la commande du dérailleur arrière légèrement pour que le dérailleur arrière se mette en place.

suite >>

ATTENTION: Ne pas forcer les manettes du dérailleur. Changer de braquet uniquement en pédalant vers l'avant et sans force importante. **Ne pas pédaler en arrière**. De pédaler en arrière peut amener la chaîne à sortir des pignons. Pédaler en arrière et actionner le dérailleur sans pédaler en avant peut endommager les pignons et tendre le conducteur du câble.

Il n'existe pas de « braquet standard » pour conduire le vélo. Le meilleur braquet est celui qui convient le mieux au cycliste.

Sélection d'un braquet ou d'une combinaison de pignons pendant la conduite:

1. Tout en pédalant, passer la chaîne sur une combinaison de pignons avant et arrière différente.
2. La différence se fera sentir en fonction du rythme et de la facilité pour pédaler.
3. Le cycliste doit faire passer la chaîne sur le braquet qui lui permet de pédaler à un rythme et un effort qui lui conviennent.
4. Lors de la conduite dans les montées ou contre le vent, il peut être préférable de garder la chaîne sur le pignon avant le plus petit Ⓐ et faire passer la chaîne sur le pignon arrière roue libre Ⓑ.

❶ COMBINAISONS À PETIT BRAQUET:

- Elles permettent de pédaler avec plus d'aisance tout en gardant un rythme rapide, mais avec moins de distance couverte par coup de pédale.
- Dans ce cas la performance optimale est obtenue en n'utilisant pas le pignon arrière le plus petit Ⓒ.
- Lors de la conduite dans les descentes ou avec le vent, il peut être préférable de garder la chaîne sur le pignon avant le plus grand Ⓓ et faire passer la chaîne sur le pignon arrière roue libre.

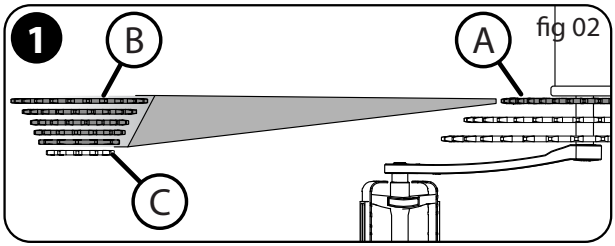

fig 02

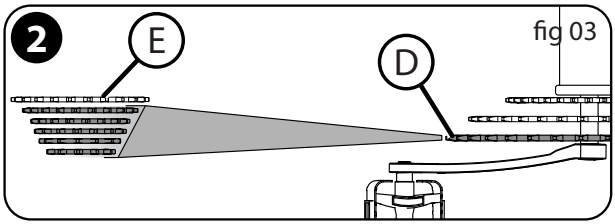

fig 03

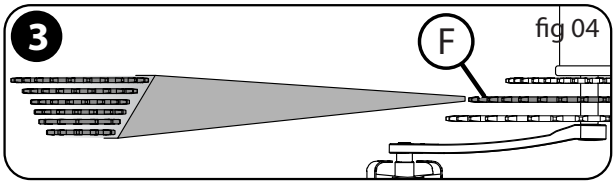

fig 04

❷ COMBINAISONS À GRAND BRAQUET:

- Elles permettent de pédaler plus fort tout en gardant un rythme lent, mais avec plus de distance couverte par coup de pédale.
- Dans ce cas la performance optimale est obtenue en n'utilisant pas le pignon arrière le plus grand Ⓔ.

❸ COMBINAISONS À BRAQUET MOYEN:

- Elles permettent de cumuler certaines des combinaisons à grand et à petit braquet.
- Sur des vélos avec trois pignons avant, il peut être préférable de garder la chaîne sur le pignon avant du milieu Ⓕ et faire passer la chaîne sur le pignon arrière roue libre.

Réglages du dérailleur arrière

Le dérailleur arrière a deux vis de réglage. La vis de réglage « bas », parfois marquée L, permet de limiter le mouvement du dérailleur arrière et de la chaîne vers la roue. La vis de réglage « haut », parfois marquée H, permet de limiter le mouvement du dérailleur arrière et de la chaîne vers l'extérieur.

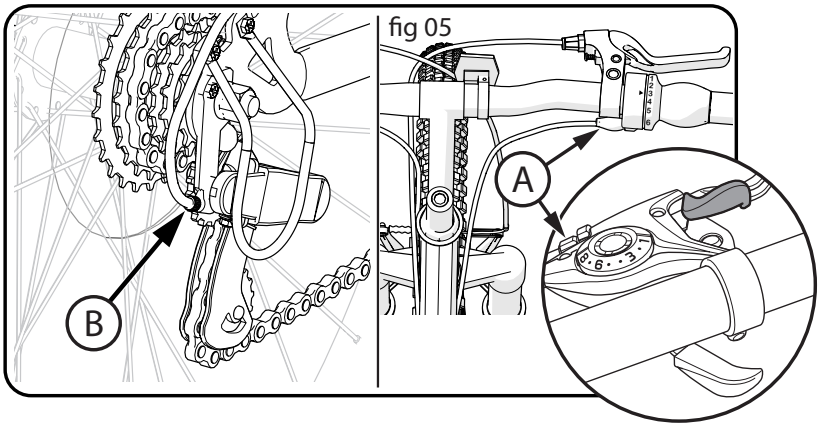

fig 05

Positionner la vis de réglage « haut » de façon correcte comme suit:

- Faire sauter la chaîne sur le pignon arrière le plus petit. Desserrer l'écrou C du serre-câble.
- Tourner le réglage du barillet de la manette A et du dérailleur arrière B complètement vers l'INTÉRIEUR (**fig. 05**).
- Tourner la vis de réglage « haut » H afin que le guide de chaîne D soit aligné avec la bordure extérieure du plus petit pignon arrière E (**fig. 06**).
- Supprimer le jeu du conducteur de câble et serrer l'écrou du serre-câble.

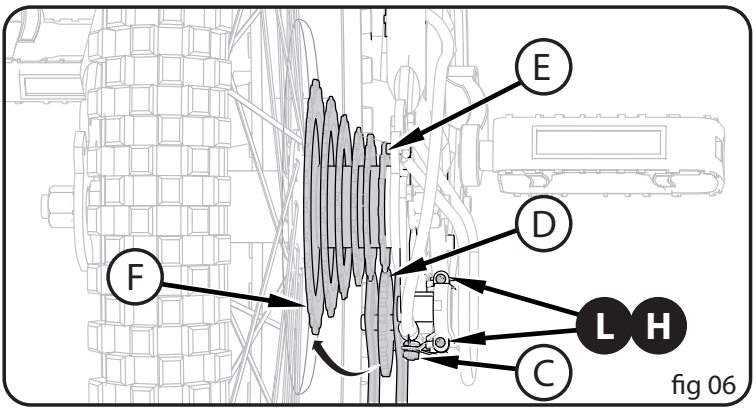

fig 06

suite >>

Réglages du dérailleur arrière – suite

Positionner la vis de réglage « bas » de façon correcte comme suit:

- Faire sauter la chaîne sur le pignon arrière le plus grand (F).
- Desserrer l'écrou du serre-câble.
- Tourner la vis de réglage « bas » (L) afin que le guide de chaîne soit exactement sous le pignon arrière le plus grand (**fig. 06**).
- Serrer l'écrou du serre-câble.

Réglage de la manette du dérailleur:

- Faire sauter la chaîne sur le pignon arrière le plus petit.
- Sans tourner le pédalier, tourner la commande du dérailleur (A) d'un « cran » vers l'arrière ou d'un « cran » du levier de pouce (**fig. 07**).
- Tourner le pédalier lentement vers l'avant.
- La chaîne doit sauter du plus petit pignon arrière au pignon immédiatement supérieur.
- Tourner le barillet de réglage (B) vers l'EXTÉRIEUR juste ce qu'il faut pour que la chaîne saute exactement sur le deuxième pignon arrière sans frotter, sauter ni délai.

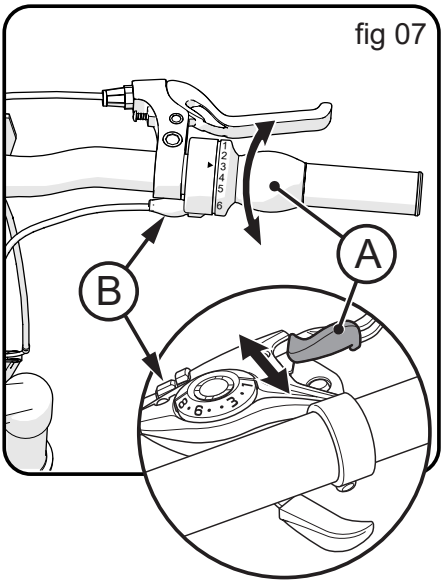

fig 07

Lorsqu'il est bien réglé, le système de dérailleur fonctionne sans heurt et sans frottement de chaîne.

REMARQUE: En cas de problème, amener le vélo à un atelier de réparation spécialisé.

Réglages du dérailleur avant

Ces instructions décrivent la plupart des réglages que le dérailleur peut nécessiter. S'il n'est pas possible de régler le dérailleur en suivant ces instructions, faire effectuer les réglages nécessaires par un atelier spécialisé dans l'entretien des vélos.

Les poignées tournantes du guidon (ou les poignées de pouce) (**Illustration ❶**) contrôlent le système de changement de vitesse. Le côté gauche Ⓐ déplace la chaîne sur les pignons avant (**Illustration ❷**). Le côté droit Ⓑ déplace la chaîne sur les pignons arrière (**Illustration ❸**).

Le dérailleur avant (**Illustration ❷**) a deux vis de réglage. La vis de réglage « bas », parfois marquée Ⓛ, permet de limiter le mouvement du dérailleur et de la chaîne vers le cadre. La vis de réglage « haut », parfois marquée Ⓗ, permet de limiter le mouvement du dérailleur et de la chaîne vers l'extérieur du cadre.

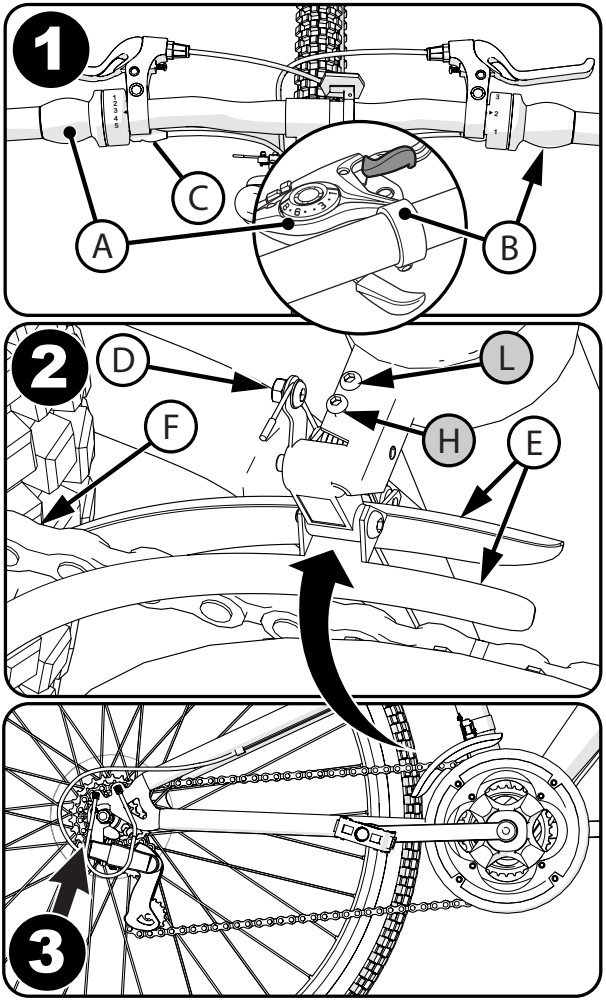

Positionner la vis de réglage « bas » Ⓛ de façon correcte comme suit :

- Faire passer la chaîne sur le troisième pignon arrière le plus large et le plus petit pignon avant.
- Tourner le réglage du barillet de la manette Ⓒ complètement vers l'INTÉRIEUR.
- Desserrer l'écrou Ⓓ du serre câble.
- Tourner la vis de réglage « bas » Ⓛ de façon à éviter que la bordure interne gauche du dérailleur Ⓔ et la chaîne Ⓕ puissent être en contact.
- Supprimer le jeu du conducteur de câble et serrer fermement l'écrou Ⓓ.

suite >>

Réglages du dérailleur avant – suite

Positionner la vis de réglage « haut » Ⓗ de façon correcte comme suit:

- Faire passer la chaîne sur le pignon avant le plus large et le plus petit pignon arrière.
- Tourner la vis de réglage « haut » Ⓗ de façon à éviter que la bordure interne droite du dérailleur et la chaîne puissent être en contact.

REMARQUE: Si la manette du dérailleur ne bouge pas facilement:

- Si le câble du dérailleur semble coincer, le lubrifier.
- Ne pas lubrifier la commande du dérailleur.
- Si le câble du dérailleur est fortement courbé, rouillé ou a des filaments cassés, le remplacer.

Procéder aux « Réglages du dérailleur arrière » si:

- La chaîne ne déraille pas sur chaque pignon arrière.
- La chaîne saute des pignons arrière.
- La chaîne fait du bruit sur le plus petit ou le plus grand braquet.
- Le dérailleur arrière frotte sur le protecteur des rayons.

AVERTISSEMENT:

- Comme tous les composants mécaniques, le vélo est soumis à l'usure et à de fortes contraintes. Différents matériaux et composants peuvent réagir différemment à l'usure ou à la faiblesse due aux contraintes. Si la durée de vie d'un composant a été dépassée, il peut soudainement tomber en panne, pouvant causer des blessures au cycliste. Toute forme de fissure, de rayure ou de changement de couleur dans les zones à forte contrainte indique que la durée de vie du composant est atteinte et qu'il doit être remplacé.
- Inspecter fréquemment le produit. Si le produit n'est pas inspecté et les réparations ou réglages nécessaires effectués, cela peut provoquer des blessures pour l'utilisateur et les passants. Vérifier que toutes les pièces sont correctement assemblées et réglées comme indiqué dans ce manuel et dans toutes les « Instructions spéciales ».
- Remplacer immédiatement toutes pièces endommagées, manquantes ou totalement usées par des pièces de rechange originales.
- Éviter de porter des vêtements et des articles amples lors de la conduite ou les travaux d'entretien afin de réduire le risque de coincement qui pourrait entraîner une blessure.
- Des jantes sales ou graisseuses peuvent rendre les freins inefficaces. Pour éviter toute blessure, nettoyer fréquemment à l'aide d'un chiffon propre ou laver à l'eau savonneuse, rincer et sécher à l'air libre. Ne pas les nettoyer avec des matériaux huileux ou graisseux.
- De hautes températures, une utilisation intensive et des dommages par impact peuvent être invisibles pour l'utilisateur et lui provoquer des blessures. Si des dommages ou une usure excessive des jantes, du cadre, de la fourche, des articulations de la suspension (si c'est le cas) ou de tout autre composant composite (si c'est le cas), sont suspectés, demander à un magasin de vélos de les réparer.
- Vérifier que toutes les fixations sont correctement serrées tel qu'indiqué dans ce manuel et dans toutes les « Instructions spéciales ». Les pièces insuffisamment serrées peuvent être perdues ou ne pas fonctionner correctement. Des pièces trop serrées peuvent être endommagées. S'assurer que toutes les fixations de rechange sont de la taille et du type adéquat.
- Les écrous et autres fixations autobloquants peuvent perdre leur efficacité quand ils sont réutilisés.

REMARQUE: À défaut d'avoir les outils nécessaires, ou de pouvoir mettre en œuvre les instructions de ce manuel ou toutes les « Instructions spéciales », faire effectuer toutes les réparations ou réglages par un atelier spécialisé dans l'entretien des vélos.

Pneus

ENTRETIEN:

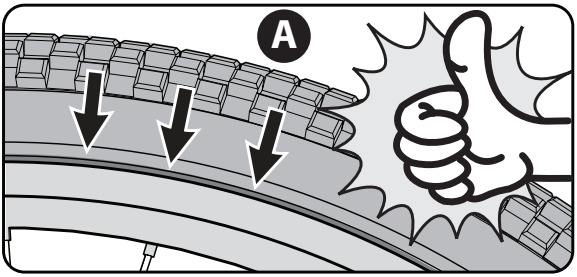

- Vérifier régulièrement la pression de gonflage des pneus, car tous les pneus dégonflent légèrement après certain temps.
- En cas de rangement longue durée, éviter de laisser le poids reposer sur les pneus.
- Remplacer des pneus usés.

⚠ AVERTISSEMENT:

Ne pas conduire ou s'asseoir sur la bicyclette si l'un des pneus est sous-gonflé. Cela peut endommager le pneu et la chambre à air.

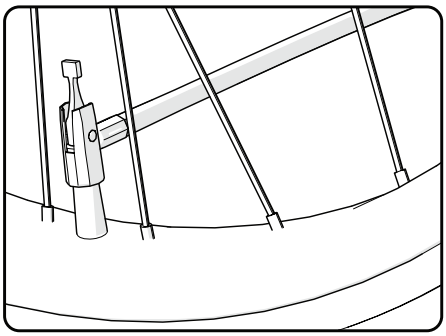

GONFLAGE DES PNEUS:

- Utiliser une pompe à main ou à pied pour gonfler les pneus.
- Les gonfleurs à manomètre des stations-service peuvent aussi être utilisés.
- La pression correcte de gonflage est inscrite sur le flanc du pneu.

Avant de gonfler un pneu, s'assurer que le bord du pneu (le talon) est à la même distance de la jante sur tout le pourtour et de chaque côté du pneu **A**. Si le pneu semble ne pas être correctement en place, dégonfler la chambre à air jusqu'à ce qu'il soit possible de repousser le talon du pneu dans la jante là où cela est nécessaire. Regonfler lentement en vérifiant fréquemment le positionnement du pneu et sa pression, jusqu'à l'obtention de la pression de gonflage indiquée sur le flanc du pneu.

Lubrification

FR

AVERTISSEMENT:

- Ne pas graisser excessivement. Si de la graisse est mise sur les jantes ou les porte-patins de frein, cela aura pour effet de réduire l'efficacité des freins et une distance de freinage plus importante sera nécessaire pour arrêter le vélo. Cela pourrait provoquer des blessures pour le cycliste ou les passants.
- La chaîne peut projeter des excès d'huile sur les jantes. Essuyer l'excès d'huile de la chaîne.
- Ne pas mettre d'huile sur la surface des pédales où viennent reposer les pieds.
- Avec du savon et de l'eau chaude, enlever toute l'huile qui pourrait être sur les jantes, les porte-patins de freins, les pédales et les pneus.
- Rincer avec de l'eau propre et sécher complètement avant toute utilisation.
- Lubrifier le vélo avec une huile de machine légère (20 W) en observant les indications ci-après:

Tableau de lubrification (suivant les modèles)

Quoi	Quand	Comment
Pédales	tous les six mois	Mettre quatre gouttes d'huile à l'endroit où les axes s'insèrent dans les pédales.
Chaîne	tous les six mois	Mettre une goutte d'huile sur chaque maillon de la chaîne. Essuyer l'excès d'huile de la chaîne.
Dérailleurs	tous les six mois	Mettre une goutte d'huile sur chaque axe de pivotement des dérailleurs.
Manettes de frein	tous les six mois	Mettre une goutte d'huile sur chaque charnière des manettes de freins.
Freins de roue	tous les six mois	Mettre une goutte d'huile sur chaque charnière des freins à tasseaux.
Frein et câble	tous les six mois	Mettre quatre gouttes d'huile aux deux extrémités de chaque câble. Permettre à l'huile de se répandre le long du conducteur de câble.
Pignon arrière roue libre	tous les six mois	Placer le vélo sur le côté gauche. Tourner légèrement la roue arrière dans le sens des aiguilles d'une montre. Mettre quatre goutte d'huile dans la fente entre les pignons arrière (fixes) et l'ensemble roue libre (qui tourne dans le sens des aiguilles d'une montre).
Fourche à choc	tous les six mois	Relever le capuchon de caoutchouc de la fourche et mettre une petite quantité de graisse sur le bras de la fourche, juste au-dessus du joint en plastique.

Inspection des roulements

ENTRETIEN

Vérifier régulièrement les roulements de la bicyclette. Faire lubrifier les roulements une fois par an ou chaque fois que les tests suivants ne sont pas concluants.

ROULEMENTS DU TUBE DE DIRECTION:
La fourche doit pivoter librement et en souplesse en permanence. Si la roue avant ne touche pas le sol, il ne doit pas être possible de bouger la fourche vers le haut, vers le bas ou d'un côté à l'autre dans le tube de direction.

ROULEMENTS DU PÉDALIER:
Le pédalier doit tourner librement et en souplesse en permanence et les pignons avant ne doivent pas être lâches sur le pédalier. Il ne doit pas être possible de bouger le bout de la pédale du pédalier d'un côté à l'autre.

ROULEMENTS DES ROUES:
Lever tour à tour l'avant et l'arrière de la bicyclette et faire tourner lentement la roue avec la main. Les roulements sont correctement réglés si :

- La roue tourne librement et facilement.
- Le poids du cataphote de rayon, quand il est mis vers l'avant ou vers l'arrière de la bicyclette, a pour effet de faire osciller la roue d'avant en arrière à plusieurs reprises.
- La jante ne bouge pas quand une légère poussée latérale est exercée.

Pédaliers à trois pièces (sur certains modèles)

Entretien: Les deux manivelles du pédalier à trois pièces Ⓐ ont été serrées sur l'axe du pédalier Ⓑ en usine. Après avoir conduit le vélo quelquefois au début, s'assurer que les manivelles du pédalier ne se sont pas desserrées. Si l'une des manivelles s'est desserrée pendant cette période de rodage, la faire resserrer dans un atelier spécialisé, car il faut des outils spéciaux.

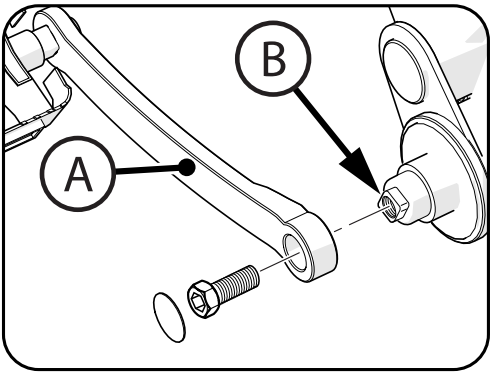

Vérifier régulièrement que les manivelles du pédalier sont bien serrées. Si elles se desserrent, les faire resserrer dans un atelier spécialisé.

AVERTISSEMENT: En cas de conduite du vélo pendant une courte période avec une manivelle desserrée, l'axe du pédalier endommagera la manivelle.

Cadre à suspension (suivant les modèles)

Réglage:

Le vélo peut être équipé d'une suspension ajustable pour absorber les chocs. La suspension peut être modifiée suivant la préférence pour une conduite souple ou ferme.

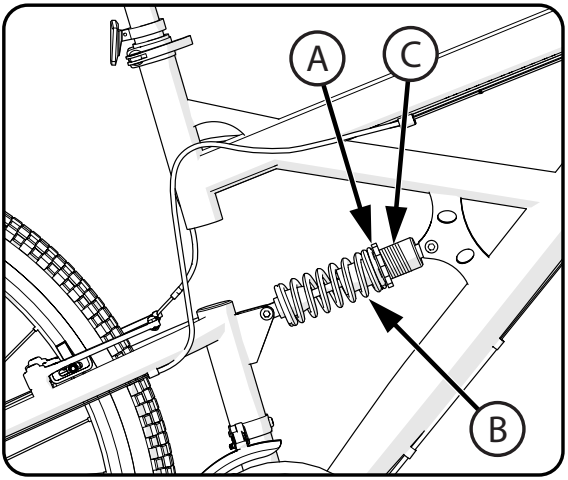

AVERTISSEMENT:

S'assurer qu'il y a au moins deux filetages visibles (C) au-dessus de l'écrou de réglage (A) afin que l'amortisseur ne se desserre pas.

Pour modifier la suspension:

- Pour une conduite souple, tourner l'écrou de réglage (A) dans le sens des aiguilles d'une montre, afin que le ressort de la suspension (B) soit moins compressé.
- Pour une conduite ferme, tourner l'écrou de réglage (A) dans le sens contraire des aiguilles d'une montre, afin que le ressort de la suspension (B) soit plus compressé.

Réglage de la chaîne

AVERTISSEMENT:

- La chaîne doit rester sur les pignons. Si la chaîne sort des pignons, le frein à rétropédalage ne fonctionnera pas.
- Ne pas essayer de réparer la chaîne. En cas de problème avec la chaîne, faire effectuer la réparation par un atelier spécialisé.

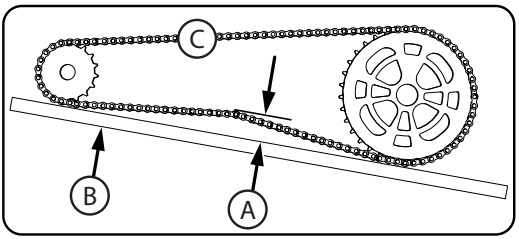

Réglage:

La chaîne doit être correctement serrée. Si elle est trop serrée, il sera difficile de pédaler. Si elle est trop lâche, elle sortira des pignons.

Quand la chaîne (C) est correctement serrée, il est possible de faire tourner le pédalier librement et d'écarter la chaîne d'un demi-pouce (1,3 cm) au maximum (A) d'une règle de vérification (B) tel qu'illustré.

Régler le serrage de la chaîne comme suit:

- Desserrer les écrous de l'axe de la roue arrière.
- Bouger la roue vers l'avant ou l'arrière autant que nécessaire.

REMARQUE: S'assurer que la roue arrière est bien centrée par rapport au cadre de la bicyclette.

- Tenir la roue dans cette position et serrer les écrous fermement.

Garantie limitée - FR

Généralités:
Les caractéristiques techniques des pièces ou des modèles peuvent faire l'objet de modifications sans préavis.

Cette garantie limitée exclut toute autre garantie pour le produit. TOUTES GARANTIES AUTRES QUE CELLES INDIQUÉES AUX PRÉSENTES SONT FORMELLEMENT REJETÉES Y COMPRIS LES GARANTIES IMPLICITES DE QUALITÉ MARCHANDE OU D'ADAPTATION À UN USAGE PARTICULIER, DANS LES LIMITES PRÉVUES PAR LA LOI. TOUTES RESPONSABILITÉS POUR DES DOMMAGES ACCESSOIRES, PUNITIFS, SPÉCIAUX OU CONSÉCUTIFS SONT FORMELLEMENT REJETÉES, DANS LES LIMITES PRÉVUES PAR LA LOI.

L'utilisation de ce produit est limitée à celle décrite dans ce manuel.
L'enregistrement de la garantie n'est pas nécessaire.
Cette garantie limitée s'applique au premier acheteur et n'est transférable en aucune façon.

Que couvre cette garantie limitée?
Cette garantie limitée couvre tous les défauts de fabrication ainsi que toutes les pièces du produit, sauf celles qui sont indiquées ci-dessous comme n'étant pas couvertes par la garantie.

Comment maintenir la garantie limitée en vigueur?
Cette garantie limitée ne s'applique que si :

- le produit est complètement et correctement assemblé ;
- le produit est utilisé dans des conditions normales et pour l'usage prévu (se reporter à la rubrique ci-après pour prendre connaissance des utilisations exclues);
- l'entretien et les réglages requis ont été effectués;
- ce produit a été conçu uniquement comme moyen de transport à usage général ou pour une utilisation récréative.

Ce que ne couvre pas cette garantie limitée?
Ce produit a été conçu uniquement pour une utilisation récréative. Cette garantie limitée ne couvre pas l'usure normale, les produits pour la maintenance normale ou tout dommage, défectuosité ou perte consécutifs à un assemblage, un entretien, un réglage, un entreposage ou une utilisation inappropriés ou incorrects du produit. Cette garantie limitée ne s'étend pas à la future performance du produit.

Cette garantie est annulée si le produit est:

- utilisé dans le cadre d'une quelconque compétition sportive;
- utilisé pour faire de la voltige, du saut, des acrobaties ou toute activité du même genre;
- modifié d'une quelconque façon;
- modifié avec l'ajout d'un moteur;
- monté par plus d'une personne à la fois;
- loué, vendu ou donné;
- utilisé d'une façon contraire aux instructions et mises en garde contenues dans ce manuel du propriétaire.

Que fera le fabricant?
La seule et unique obligation du fabricant en vertu de cette garantie limitée se limite à la réparation ou au remplacement, à sa seule discrétion, de tout défaut de fabrication ou de matériau couvert par la présente.

Comment obtenir le service de la garantie?
Contacter le service à la clientèle.

- Consulter la liste ci-jointe pour toute information sur la façon de contacter le service à la clientèle.

Quels sont les droits du premier acheteur?
Cette garantie limitée donne au premier acheteur des droits légaux spécifiques. Il peut aussi bénéficier d'autres droits variant d'un état à un autre ou d'une région à l'autre.

Quelle est la durée de cette garantie limitée?

- La phrase « à vie », employée dans le contexte de cette garantie limitée, signifie tant que le premier acheteur est en possession du produit.
- Cadre en acier et fourche : à vie
- Cadre en aluminium : 10 ans
- Amortisseur de la fourche ou fourche en aluminium : 1 an
- Dispositifs électroniques : 90 jours
- Tous les autres composants : 6 mois

NL

Gebruikershandleiding voor mountainbikes

Deze handleiding bevat belangrijke informatie over veiligheid, montage, bediening en onderhoud.
Zorg dat u deze handleiding leest en helemaal begrijpt voordat u het product gebruikt.
Bewaar deze handleiding, zodat u deze later kunt raadplegen.

Draag altijd een goedgekeurde helm en de nodige veiligheidsuitrusting wanneer u dit product gebruikt.

Uw fiets

- Inleiding 122-123
- Waarschuwingen en Veiligheidsinformatie 124-125

Montage

- Onderdelenlijst 126-127
- Montage 128-140

Remmen

- Handremmen - V-remmen - schijfremsysteem 141-147

Versnellingssysteem

- Schakelsysteem instellen 148-149
- Achterkant/ Voorderailleur afstellens 150-153

Onderhoud en service

- Reparatie en Service 154-158

Garantie

- Beperkte Garantie 159

Het maximumgewicht van fietser/fiets voor dit product is als volgt:
N.B. Het gewicht van fietsen kan sterk variëren. Weeg uw fiets in geval van twijfel om het gewicht precies te bepalen en gebruik dat gewicht bij raadpleging van de onderstaande tabel.

Wielmaat	Fietser	Fietser + fiets + bagage
30 cm (12 in)	27 kg (60 lb)	34 kg (76 lb)
35 cm (14 in)	31 kg (70 lb)	35 kg (88 lb)
41 cm (16 in)	36 kg (80 lb)	44 kg (99 lb)
46 cm (18 in)	40 kg (89 lb)	49 kg (109 lb)
51 cm (20 in)	40 kg (89 lb)	49 kg (109 lb)
61 cm (24 in)	91 kg (200 lb)	102 kg (225 lb)
66 cm (26 in)	113 kg (250 lb)	126 kg (279 lb)
70 cm (27.5 in)	113 kg (250 lb)	126 kg (279 lb)

BELANGRIJK! VÓÓR DE EERSTE RIT:
- Lees de hele handleiding, met inbegrip van alle veiligheidswaarschuwingen.

Zie het gedeelte Onderhoud om het volgende te doen:
- Bandenspanning controleren.
- Afstelling remmen controleren.
- Afstelling versnellingen/derailleur controleren.

Koppeltabel

AANBEVOLEN AANDRAAIMOMENT:
Het gebruik van een momentsleutel is aanbevolen. Zie hieronder het aanbevolen aandraaimoment voor elk bevestigingsmiddel. Houd het aanbevolen aandraaimoment aan, en controleer daarnaast of de onderdelen van het product goed vastzitten door de werking van elk onderdeel te controleren tijdens het aandraaien (zoals aangegeven in de delen voor montage van de onderdelen in de gebruikershandleiding).
N.B. Controleer of alle bevestigingsmiddelen op het product zijn aangedraaid volgens de tabel:

Aanbevolen aandraaimoment voor schone, droge schroefdraden:		**Hoe te meten:**
Maat bevestigingsmiddel	**Aandraaimoment (N•m / ft-lb)**	De schroef- of boutmaat wordt bepaald door de breedte van de SCHROEFDRADEN, zoals weergegeven.
M4 mm (.157 in)	2.8 N•m (24.78 in-lb)	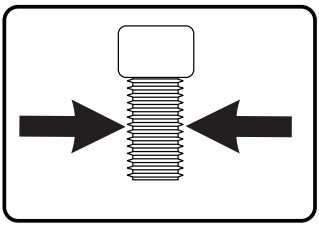
M5 mm (.196 in)	5.5 N•m (48.67 in-lb)	
M6 mm (.236 in)	9.5 N•m (84.08 in-lb)	
M7 mm (.275 in)	16.3 N•m (12 ft-lbs)	
M8 mm (.314 in)	23 N•m (17 ft-lbs)	
M10 mm (.393 in)	44.7 N•m (33 ft-lbs)	

Gegevens fiets noteren en bewaren

N.B. Deze informatie vindt u uitsluitend op de fiets zelf.

Elke fiets is voorzien van een framenummer dat in het frame is gestanst. U vindt dit framenummer (1) onderop de crankbehuizing, zoals weergegeven.

Noteer dit nummer hieronder, zodat u het later eventueel kunt raadplegen. Als de fiets wordt gestolen, geeft u dit nummer en een beschrijving van de fiets aan de politie. Zo kunnen ze de fiets opsporen.

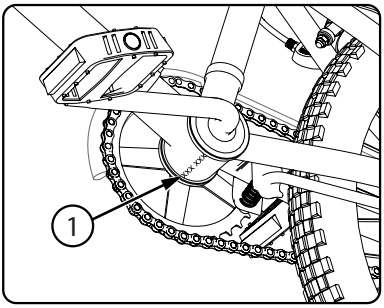

Modelnummer: .....

Aankoopdatum: .....

Naam van model: .....

Fiets van de juiste maat uitzoeken

De afstand tussen de bovenbuis en het kruis van de fietser (1) moet minimaal 5 cm zijn als de fiets alleen op verharde wegen en paden wordt gebruikt. Als u de fiets op onverharde paden gaat gebruiken, moet die afstand minimaal 7,5 cm zijn. Zorg dat de afstand bij offroad gebruik van de fiets minimaal 10 cm is.

N.B. Zie de gedeelten over montage voor het afstellen van het zadel.

Stel de hoogte van het zadel af zodat een voet met de hiel op het pedaal rust terwijl het been recht is (A) en de andere voet met de tenen de grond aanraakt (B). Zo zijn de knieën enigszins gebogen wanneer men met de bal van de voet trapt.

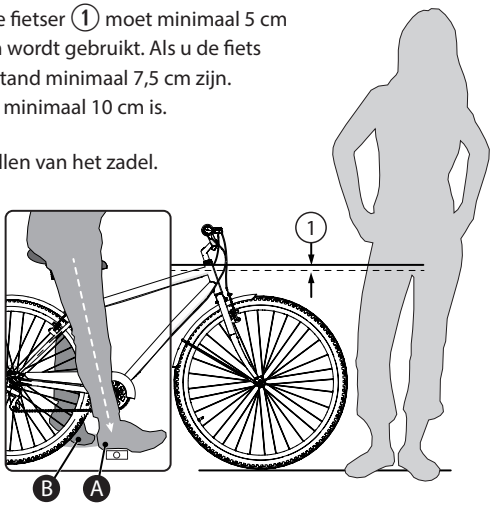

Waarschuwingen en veiligheidsinformatie

BETEKENIS VAN WAARSCHUWINGEN:

Dit symbool is belangrijk. Zie het woord '**VOORZICHTIG**' of '**WAARSCHUWING**' dat er achter staat. Het woord '**VOORZICHTIG**' staat vóór mechanische instructies. Wanneer u nalaat deze instructies op te volgen, kan dat mechanische schade of een defect in een onderdeel van de fiets veroorzaken.
Het woord '**WAARSCHUWING**' staat vóór instructies betreffende persoonlijke veiligheid. Wanneer u nalaat deze instructies op te volgen, kan dat letsel veroorzaken bij de fietser en/of anderen.

WAARSCHUWING:

- VERSTIKKINGSGEVAAR. Kleine onderdelen. Niet voor kinderen jonger dan 3 jaar.
- Het product moet door een volwassene worden gemonteerd.
- Vervang de handvatten of de doppen op de uiteinden van het stuur als deze beschadigd zijn; onbedekte buizen kunnen letsel veroorzaken. Alle producten met bedekte stuuruiteinden moeten regelmatig worden gecontroleerd om te verzekeren dat de uiteinden van de stuurhendels goed zijn beschermd.
- Vervangende vorken moeten dezelfde sprong en buisbinnendiameter hebben als het originele product.
- Voeg geen motor toe aan het product.
- Sleep of duw het product niet.
- Wijzig het product niet.
- Vervang versleten of kapotte onderdelen onmiddellijk door originele onderdelen van de fabrikant.
- Staak het gebruik als iets niet naar behoren werkt.

Verantwoordelijkheid van de eigenaar

WAARSCHUWING: Deze fiets is gemaakt om door één persoon tegelijk te worden bereden voor algemene vervoers- en recreatiedoeleinden. De fiets is niet gemaakt om bestand te zijn tegen stunten en springen.
Als de fiets ongemonteerd is gekocht, is het de verantwoordelijkheid van de eigenaar om alle instructies voor montage en afstelling zoals beschreven in deze handleiding en eventuele meegeleverde 'speciale instructies' precies te volgen, en te controleren of alle bevestigingsmiddelen en onderdelen goed vastzitten.

N.B. Controleer regelmatig of alle bevestigingsmiddelen en onderdelen goed vastzitten.

Als de fiets gemonteerd is gekocht, is het de verantwoordelijkheid van de eigenaar om – voordat de fiets voor de eerste keer wordt bereden – te controleren of de fiets precies is gemonteerd en afgesteld zoals beschreven in deze handleiding en eventuele meegeleverde 'speciale instructies', en te controleren of alle bevestigingsmiddelen en onderdelen goed vastzitten.

Verkeersregels

WAARSCHUWING: Als de fietser zich niet aan de verkeersregels houdt, kunnen de fietser en anderen letsel oplopen.

- Volg alle verkeersregels, -borden en -signalen.
- **Het kind moet een beschermingsuitrusting dragen:** Draag altijd veiligheidsuitrusting, zoals een helm met goed vastgemaakte kinband, kniebeschermers, elleboogbeschermers, polsbeschermers, handschoenen en schoenen.
- Rijd aan de juiste kant van de weg, achter elkaar en in een rechte lijn.
- Rijd bij voorkeur niet op de fiets in het donker, bij schemering en bij slecht zicht.
- **Als u in het donker of bij slecht zicht moet fietsen:**
  - Koop, monteer en gebruik een voorlicht en een achterlicht.
  - Het gebruik van een voorlicht en een achterlicht is verplicht als u in het donker rijdt.
  - Lichten op accuvoeding worden ook aanbevolen.
- **Reflectoren:** U mag met het oog op uw veiligheid niet op de fiets rijden als de reflectoren niet goed zijn gemonteerd, beschadigd zijn of ontbreken. Zorg dat de reflectoren aan de voor- en achterkant verticaal zijn. Zorg dat de reflectoren goed zichtbaar zijn en niet door kleren of andere voorwerpen worden geblokkeerd. De reflectoren werken niet goed als ze vies zijn. Maak de reflectoren indien nodig schoon met zeep en een vochtige doek.
  - Maak uzelf beter zichtbaar voor automobilisten.
  - Draag lichtgekleurde of reflecterende kleding, zoals een veiligheidsvest en reflecterende banden om uw armen en benen.
  - Plak reflecterende tape op uw helm.
  - Zorg dat er niets de reflectoren bedekt.
- **Wees extra voorzichtig in nat weer:**
  - Rijd op vochtige oppervlakken langzaam omdat de banden dan makkelijker slippen.
  - Zorg in nat weer altijd voor extra remafstand.
- **Vermijd deze gevaren om te voorkomen dat u de controle verliest of de wielen beschadigt:**
  - Let op putroosters, een zachte berm, gravel, zand, kuilen, geulen, natte bladeren en een hobbelig wegdek.
  - Steek een spoorwegovergang haaks over, zodat u de controle niet verliest.
  - Doe geen onveilige dingen tijdens het fietsen.
  - Laat niemand op de fiets meerijden.
  - Vervoer geen voorwerpen met de fiets en bevestig niets dat het zicht, gehoor of de controle kan belemmeren.
  - Rijd altijd met beide handen aan het stuur.
  - Voeg geen motor toe aan het product.
  - Sleep of duw het product niet.
  - Wijzig het product niet.
  - Vervang versleten of kapotte onderdelen onmiddellijk door originele vervangingsonderdelen.
  - Staak het gebruik als iets niet naar behoren werkt.

N.B. Niet alle modellen zijn voorzien van alle functies, onderdelen en accessoires.

Nr.	Omschrijving	Nr.	Omschrijving
1	Stuurpen	22	Standaard (diverse)
2	Stuur	23	Ketting
3	Voorwiel en bijbehoren	24	Kettingbeschermer
4	Vork	25	Balhoofdlager
5	Borgstuk voor wiel (2x)	26	Bevestigingsmateriaal zadelpen
6	Asmoer (4x)	27	Achtervering
7	Reflector voor	28	V-rem voor (diverse modellen)
8	Zadel	29	Achterrem
9	Zadelpen	30	Voorderailleur
10	Reflector achter	31	Achterderailleur
11	Schroeven beschermer (2x)	32	Remgreep links (voorwiel)
12	Derailleurbeschermer	33	Remgreep rechts (achterwiel)
13	Frame	34	Versnellingsmechanisme (voor)
14	Snelspanner en moer	35	Versnellingsmechanisme (achter)
15	Pedaal (set met linker- en rechterpedaal)	36	Bel (indien aanwezig)
16	Band (2x)	37	Schijfrem (diverse modellen)
17	Binnenband (2x)	38	Remklauw voor schijfrem (diverse modellen)
18	Achterwiel en bijbehoren	39	As met snelspanner (diverse modellen)
19	Handvatten (2x)	40	Tas/mand (indien aanwezig)
20	Crank- en spindelset	41	Bidon (indien aanwezig)
21	Lagers crank		

Montage (inleiding)

NL

DEZE GEBRUIKSHANDLEIDING IS OPGESTELD VOOR VERSCHILLENDE SOORTEN FIETSEN:

- Sommige illustraties kunnen enigszins afwijken van het eigenlijke product.
- Volg alle instructies volledig.
- Als de fiets onderdelen heeft die niet in deze handleiding worden beschreven, zoek dan de 'speciale instructies' op die bij de fiets worden geleverd.
- Modellen hebben mogelijk verschillende accessoires, zoals tassen, manden, reflectoren, bekerhouders, rekken enzovoort.
- Niet alle modellen zijn voorzien van alle functies, onderdelen en accessoires.
- U kunt specifieke delen van deze handleiding in de inhoudsopgave opzoeken.
- Lees deze hele handleiding voordat u met montage of onderhoud begint.
- In geval van twijfel over de montage van dit product kunt u bij een plaatselijke fietsenwinkel of fietsenmaker advies inwinnen.

WAARSCHUWING: Houd kleine onderdelen tijdens montage uit de buurt van kinderen.

N.B. Alle richtingen (rechts, links, voor, achter etc.) in deze handleiding zijn vanuit het perspectief van een fietser die op de fiets zit.

Rond de montage van de fiets af voordat u de doos en verpakkingsmaterialen definitief weggooit. Zo voorkomt u dat u onderdelen van de fiets per ongeluk weggooit.

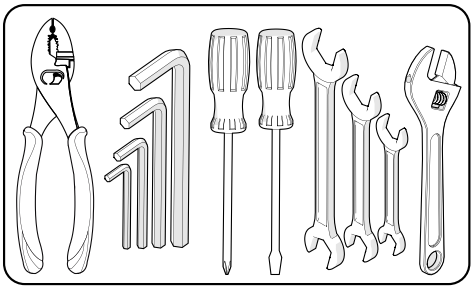

Aanbevolen gereedschap
(Metrisch)

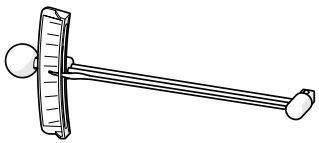

Momentsleutel (aanbevolen)

DRAAG ALTIJD EEN HELM WANNEER JE OP DIT PRODUCT RIJDT!

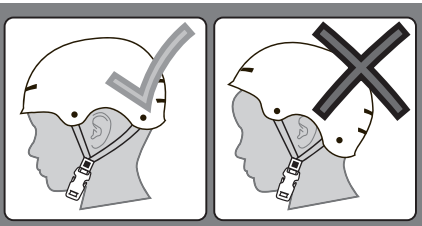

Lees altijd de gebruiksaanwijzingen voor de helm om te controleren of deze goed past en goed aan het hoofd is bevestigd volgens de aanwijzingen voor het afstellen van de helm.

Stuur en stuurpen monteren (diverse modellen)

⚠ WAARSCHUWINGEN:

- Om schade aan het besturingssysteem en mogelijk verlies van controle te voorkomen, mag de minimale insteekmarkering Ⓐ op de stuurpen niet boven de borgmoer van de vork Ⓑ uitkomen.
- De voorrem (indien aanwezig) moet VOOR de vork zitten.
- Zorg dat de vork VOORUIT is gericht voordat u verder gaat.
- Draai de stuurpenbout niet te strak aan. Doet u dat wel, dan kan dat leiden tot beschadiging van het besturingssysteem en verlies van controle.
- Als de stuurklem niet strak genoeg zit, kan het stuur in de stuurpen verschuiven. Dit kan leiden tot beschadiging van het stuur of de stuurpen en verlies van controle.

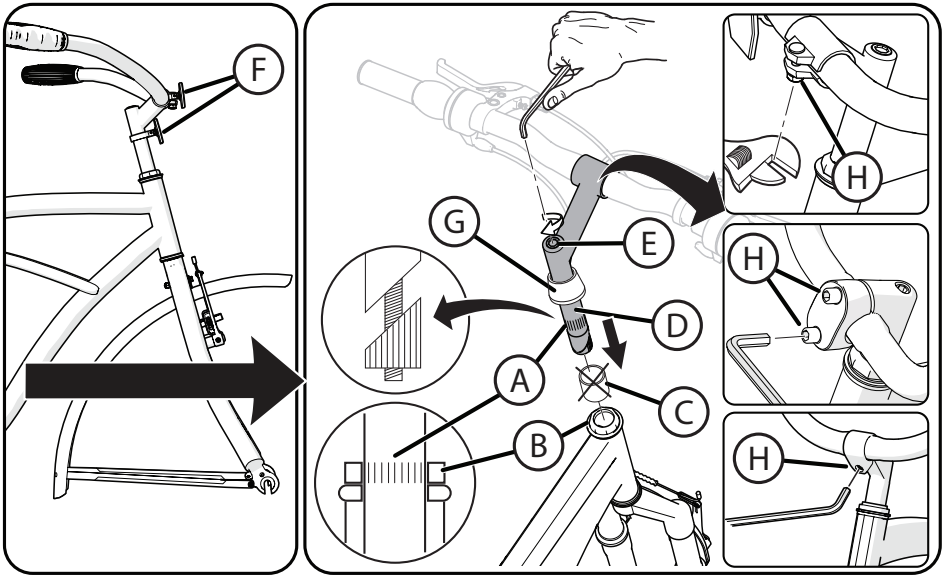

VOORDAT U BEGINT:

- Verwijder het plastic kapje Ⓒ van het uiteinde van de stuurpen Ⓓ. Draai de stuurpenbout Ⓔ voor zover nodig los.
- Duw de reflector Ⓕ OMHOOG op de stuurpen (indien aanwezig). Draai de reflector op het stuur naar voren, voor zover nodig.
- Duw het opzetstuk Ⓖ OMHOOG op de stuurpen (indien aanwezig).

1. Plaats de stuurpen in de borgmoer van de vork Ⓑ tot bovenaan de minimale insteekmarkering Ⓐ.
2. Draai de stuurpenbout Ⓔ net genoeg vast om de pen op zijn plaats te houden.
3. Maak indien nodig de klemmoer van het stuur Ⓗ los en kantel het stuur in een comfortabele rijpositie.
4. Draai de klemmoer van het stuur Ⓗ net genoeg aan om het stuur op zijn plaats te houden.
5. Lijn de stuurpen uit met het voorwiel/de voorvork en zet de stuurpenbout Ⓔ stevig vast (zie volgende gedeelte, Stuurpen controleren). **Draaimoment** 17–19 NM
6. Stel het stuur indien nodig af en zet de klemmoer Ⓗ stevig vast.

Stuur en stuurpen monteren – draadloze stuurpen (indien aanwezig)

NL

LET OP:

- Monteer de draadloze stuurpen (B) terwijl de fiets op de grond staat, met beide wielen gemonteerd.
- Zorg dat de vork van onderaf helemaal is ingebracht en dat de voorrem VOORUIT is gericht.
- Modellen met schijfremmen: De schijfrem bevindt zich over het algemeen LINKS van de vork.

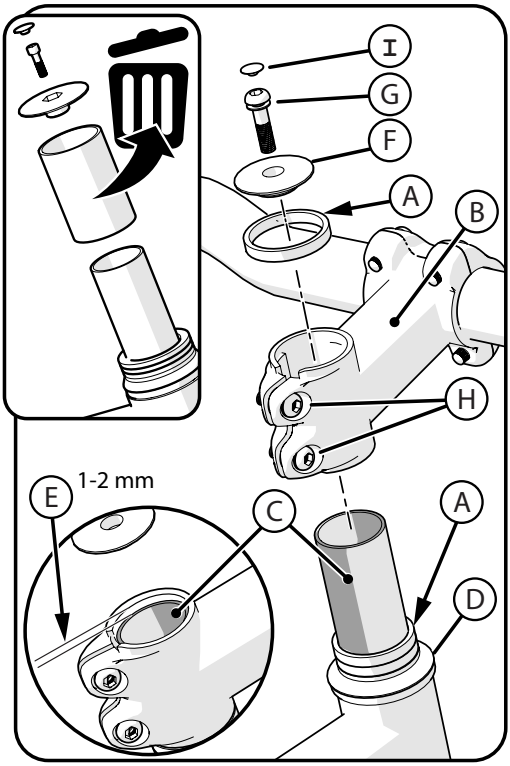

STAP 1:

1. Voeg eventueel afstandhouders (A) toe om de juiste afstand (E) te bereiken.
2. Breng de stuurpen (B) helemaal in de vorkbuis (C) in.
3. Zorg dat de stuurpen naar de voorkant van de fiets is gericht en met vork en wiel is uitgelijnd.
4. Oefen neerwaartse kracht op de stuurpen uit en beweeg fietsvork/-wiel heen en weer zodat er geen speling in de balhoofdlagers (D) is.

N.B. Zorg dat de stuurkolom (C) minimaal 1-2 mm boven de bovenkant van de stuurpen (E) uitkomt.

5. Plaats het kapje (F) in de stuurpen en zet de schroef (G) stevig vast. Probeer de vork heen en weer te bewegen. De balhoofdlagers (D) mogen niet bewegen. Herhaal indien nodig de bovenstaande stappen.
6. Breng het rubberen kapje (I) stevig in, indien meegeleverd.

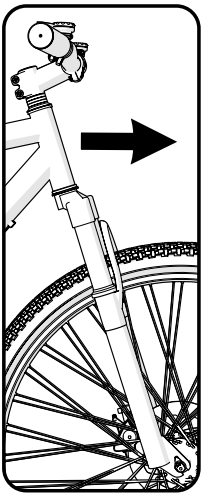

STAP 2:

7. Zet de stuurpenbouten (H) goed vast.

WAARSCHUWING: Zorg dat stuur en vork soepel en zonder wrijving van links naar rechts draaien.

Stuur monteren – diverse stuurpenklemmen

NL

❶ STUURPEN MET ÉÉN BOUT:

1. Maak indien nodig de klembout(en) van het stuur Ⓐ los en kantel het stuur Ⓑ in een comfortabele rijpositie.
2. Zet de klembout(en) van het stuur Ⓐ stevig vast.

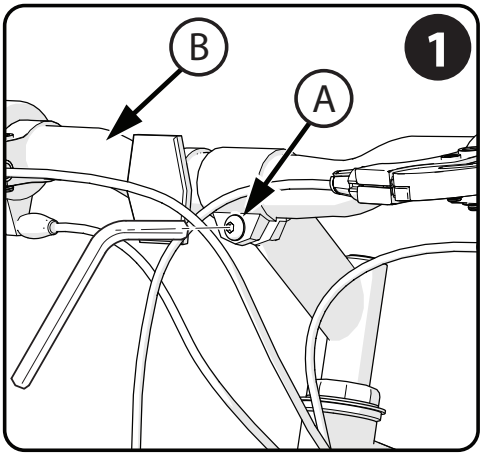

❷ STUURPEN MET TWEE BOUTEN:

1. Maak indien nodig de klembout(en) van het stuur Ⓐ los en kantel het stuur Ⓑ in een comfortabele rijpositie.
2. Zet de klembout(en) van het stuur Ⓐ stevig vast.

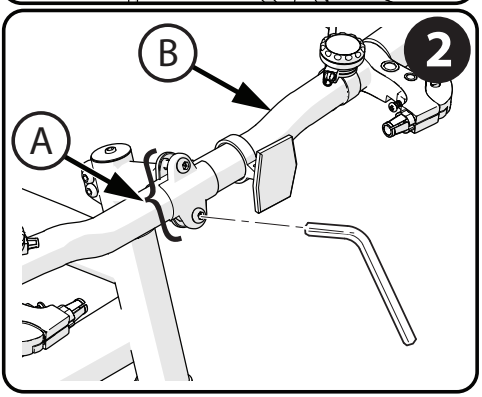

❸ STUURPEN MET VIER BOUTEN:

1. Maak indien nodig de klembout(en) van het stuur Ⓐ los en kantel het stuur Ⓑ in een comfortabele rijpositie.
2. Zet de klembout(en) van het stuur Ⓐ stevig vast.

OPMERKING: Voor stuurpennen met vier bouten zet u de bouten Ⓐ zoals weergegeven gelijkmatig kruislings vast. Niet te hard aandraaien.

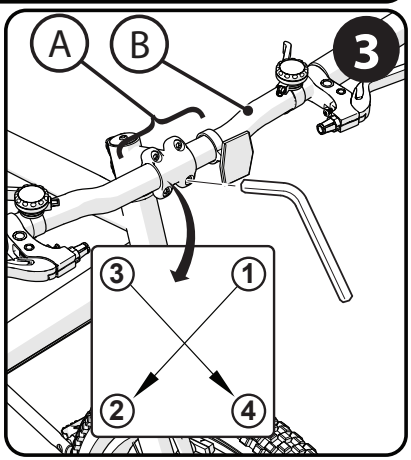

WAARSCHUWING: Als de stuurklem niet strak genoeg zit, kan het stuur in de stuurpen verschuiven. Dit kan leiden tot beschadiging van het stuur of de stuurpen en verlies van controle.

Controleren of de stuurpen en het stuur goed vastzitten

CONTROLEER ALS VOLGT OF DE STUURPEN GOED VASTZIT:

- Klem het voorwiel tussen uw benen.
- Probeer het voorwiel te draaien door aan het stuur te draaien ❶.
- Als het stuur en de stuurpen draaien zonder dat het voorwiel meedraait, dan lijnt u de stuurpen weer met het wiel uit en draait u de stuurpenbout(en) dit keer strakker aan (telkens met ongeveer een halve slag) tot het stuur en de stuurpen niet meer draaien zonder dat het voorwiel meedraait.

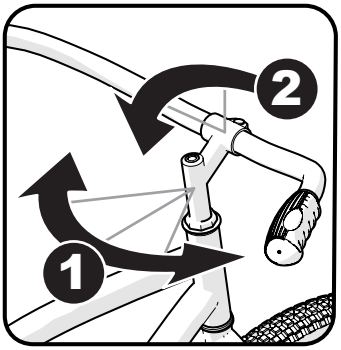

CONTROLEER ALS VOLGT OF DE STUURKLEM GOED VASTZIT:

- Houd de fiets stil en probeer de uiteinden van het stuur op en neer te bewegen ❷.

LET OP: Oefen niet meer dan 45 kg neerwaartse kracht uit.

- Als het stuur beweegt, maakt u de bout(en) van de stuurklem los.
- Plaats het stuur in de juiste positie en draai de bout(en) van de stuurklem strakker vast dan voorheen.
- Als de stuurklem van meerdere bouten is voorzien, draait u die bouten allemaal even stevig aan.
- Herhaal deze controle tot het stuur niet meer in de stuurklem beweegt.

Het voorwiel monteren (afhankelijk van model)

Maak de voorremmen los:

1. Knijp de twee remarmen Ⓐ samen.
2. Haal de remkabelgeleider Ⓑ uit de geleiderbeugel Ⓒ.

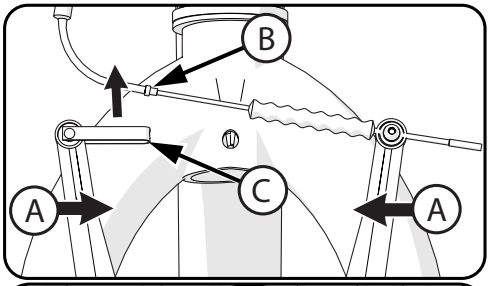

Monteer het voorwiel:

3. Zet het voorwiel in de voorvork met de remmen vooruit gericht.
4. Breng de borgstukken voor het wiel Ⓓ aan en zorg dat de lipjes in de bijbehorende gaatjes van de vork Ⓔ zitten.
5. Bevestig het voorwiel met de asmoeren Ⓕ.

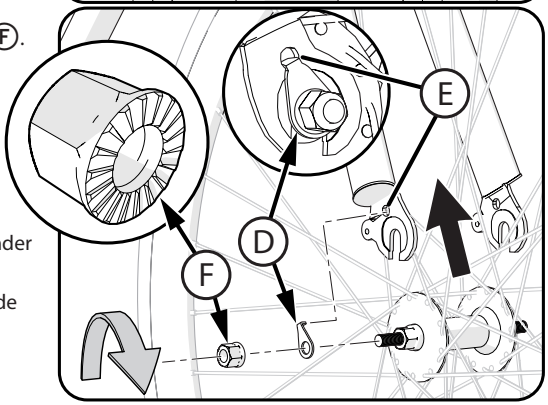

N.B. Voor een as met snelspanner raadpleegt u het volgende gedeelte.

⚠ WAARSCHUWING:

Bevestig het voorwiel niet met moeren Ⓕ zonder vertanding.

N.B. Zorg dat het wiel vrij draait zonder tegen de vork of het spatbord aan te lopen.

⚠ WAARSCHUWING: Als u nalaat deze stappen te volgen, kan het voorwiel loskomen tijdens het rijden. Dit kan de fietser of anderen verwonden.

VOORSTE REMKABEL WEER BEVESTIGEN:

1. Knijp de twee remarmen Ⓐ samen.
2. Plaats de remkabelgeleider Ⓑ in de uitsparing in de geleiderbeugel Ⓒ.
3. Controleer of de remkabelgeleider Ⓑ goed in de uitsparing van de geleiderbeugel Ⓒ zit.

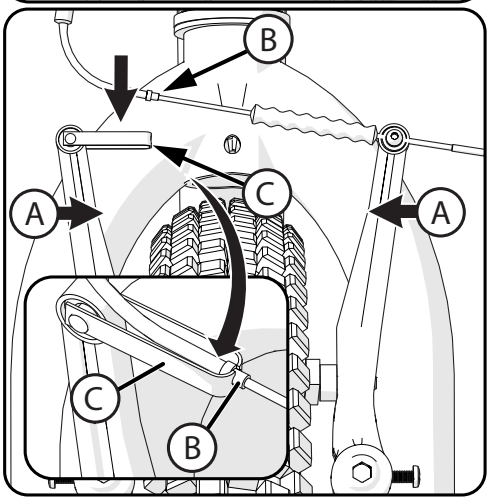

⚠ WAARSCHUWING:

Controleer vóór gebruik of de voorrem goed is afgesteld! Zie het gedeelte Remmen

Gids voor as met snelspanner (diverse modellen)

⚠ WAARSCHUWING:

- Voorafgaand aan elke rit moet u de snelspanner van de as controleren en vastzetten.
- Controleer het snelspansysteem van de as als de wielen tijdens het fietsen een vreemd geluid maken.
- Gebruik de fiets niet als de as met snelspanner verkeerd afgesteld of versleten is, aangezien dit tot ernstig letsel kan leiden.

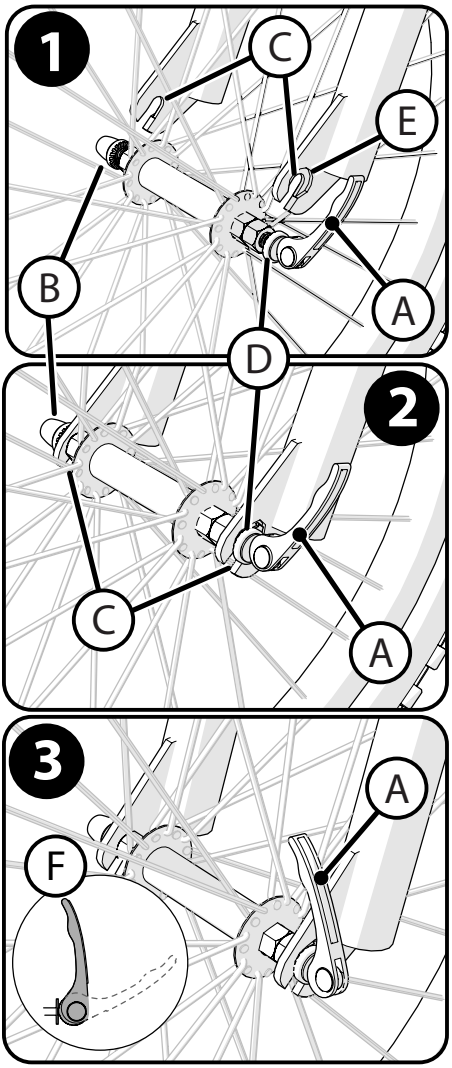

- Mocht u problemen hebben met het snelspansysteem van de as, neemt u contact op met de fietsfabrikant of een plaatselijke fietsenwinkel.
- Gebruik dit product niet voor stunten, sprongen van een helling, acrobatiek of soortgelijke activiteiten; daar is het niet voor bedoeld.
- Zorg dat u alle bedieningsprocedures begrijpt voordat u het product in gebruik neemt.
- Vervang versleten of kapotte onderdelen onmiddellijk.

Win advies in bij een plaatselijke fietsenwinkel of fietsmonteur als u problemen hebt met afstelling of onderhoud van het snelspansysteem van de as. Fietsmonteurs zijn opgeleid om met snelspansystemen en -onderdelen te werken.

STAP ❶:

- Zet de snelspanner Ⓐ in de GEOPENDE stand en draai de snelspannermoer Ⓑ linksom zo ver los dat de wielas in de uitvaleinden Ⓒ past.
- Zorg dat de getande ringen Ⓓ aan beide kanten in de uitsparing van de vork Ⓔ zitten.

STAP ❷:

- Oefen neerwaartse druk op de vork uit om te verzekeren dat de wielas helemaal in de uitvaleinden zit. Draai de snelspannermoer Ⓑ rechtsom met de hand vast.
- Zet de snelspanner OMHOOG of NAAR ACHTEREN en druk hem gedeeltelijk dicht.
- Stel de snelspannermoer af en druk de snelspanner Ⓐ met uw handpalm dicht.

STAP ❸:

- Controleer of de snelspanner goed vast zit en volledig is **GESLOTEN** Ⓕ.
- Controleer of het wiel in de vork is gecentreerd en goed vastzit.

Raadpleeg de tabel met aandraaimomenten voor het aanbevolen

Het voorwiel monteren (schijfrem)

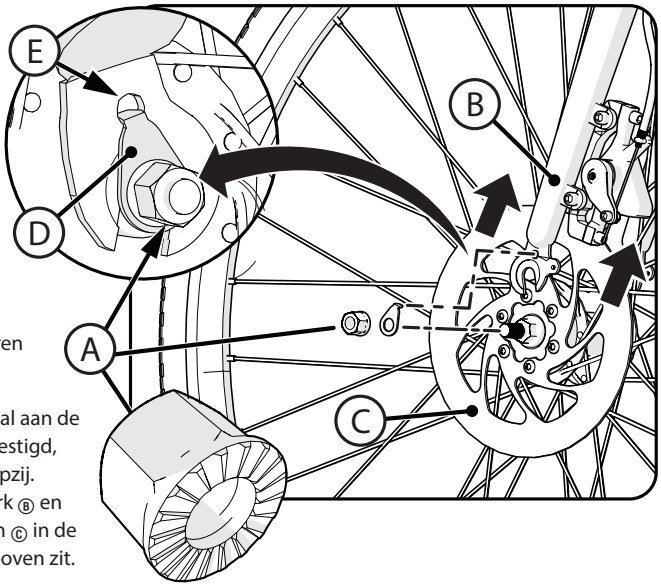

WAARSCHUWING:

- Bevestig het voorwiel **NIET** met asmoeren Ⓐ zonder vertanding.
- Zorg dat het wiel vrij draait zonder tegen de vork of het spatbord aan te lopen.
- Als u nalaat deze stappen te volgen, kan het voorwiel loskomen tijdens het rijden. Dit kan de bestuurder of anderen verwonden.

1. Als de asmoeren en -ringen al aan de as van het voorwiel zijn bevestigd, verwijder ze dan en leg ze opzij.
2. Plaats het wiel in de voorvork Ⓑ en zorg daarbij dat de schijfrem Ⓒ in de bijbehorende remklauw erboven zit.

BORGSTUKKEN MET LIPJE, VOOR HET WIEL Ⓓ:

3. Breng de borgstukken/ringen voor het wiel Ⓓ aan en zorg dat de lipjes ervan in de bijbehorende gaatjes in de vork Ⓔ zitten.
4. Monteer de asmoeren Ⓐ met de vertande kant naar BINNEN.
5. Zorg dat het wiel gecentreerd in de vork zit en draai beide asmoeren goed vast.

WAARSCHUWING:

- Controleer voor elke rit of de snelspanner goed is aangespannen Ⓐ (raadpleeg de instructies voor gebruik van de snelspanner in deze handleiding).
- Controleer vóór elke rit of de snelspanner geen contact maakt met de schijfrem Ⓑ of de spaken.
- RIJD NIET OP DE FIETS MET DE SNELSPANNER IN DE GEOPENDE STAND Ⓒ.

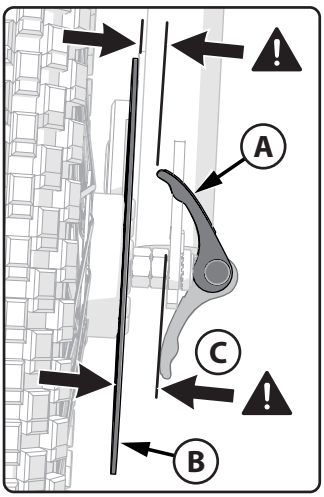

Zadel monteren (diverse modellen)

NL

WAARSCHUWING: Om loskomen van het zadel en mogelijk verlies van controle te voorkomen, mag de **minimale insteekmarkering** Ⓐ op de zadelpen **NIET BOVEN** de zadelbuis Ⓑ uitkomen.

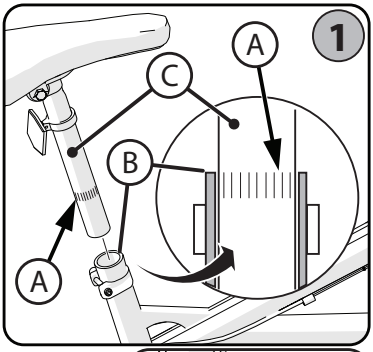

STAP 1. STEEK DE ZADELPEN IN DE ZADELBUIS:

- Draai indien nodig de klemschroef van de zadelpen Ⓓ los of **open** de snelspanner Ⓔ.
- Richt het zadel naar voren en steek de zadelpen Ⓒ in de zadelbuis Ⓑ. Zorg daarbij dat de **minimale insteekmarkeringen** NIET BOVEN de zadelbuis uitkomen, zoals weergegeven.

STAP 2. ZADELKLEM VASTZETTEN: (diverse modellen)

- Met de zadelpen Ⓒ ingebracht volgens **STAP 1**: draai de schroef Ⓓ stevig vast, zodat het zadel de fietser ondersteunt zonder te bewegen.

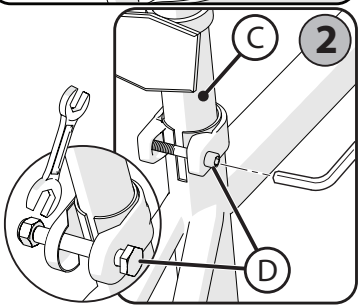

STAP 3. SNELSPANNER: (diverse modellen)
LET OP: Bedien de snelspanner **ALLEEN MET DE HAND; GEBRUIK GEEN GEREEDSCHAP.**

1. Open en sluit de snelspanner Ⓔ met één hand en maak de stelmoer Ⓖ voor zover nodig handmatig vaster of losser, zodat u al weerstand voelt op de snelspanner wanneer deze in de **GEOPENDE** stand ❶ staat.
2. Druk de snelspanner in de **GESLOTEN** stand ❷. Het vereist **veel kracht** om de snelspanner stevig tegen de zadelpenklem Ⓕ aan te drukken.

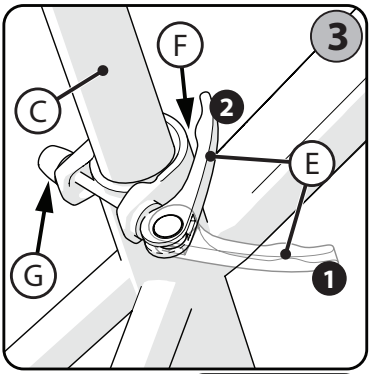

WAARSCHUWING: U moet veel kracht uitoefenen om de snelspanner veilig in de **GESLOTEN** stand ❷ te zetten. Dit zorgt ervoor dat het zadel bij normaal gebruik niet beweegt.

N.B. Ⓘ Aanbevolen aandraaimoment 20-22 NM.
Controleer of het zadel tijdens het fietsen niet beweegt.

REFLECTOR: (indien aanwezig)
Positioneer de zadelpenreflector Ⓗ (indien aanwezig) zo dat hij recht naar achteren is gericht. Zet de klemschroef vast.

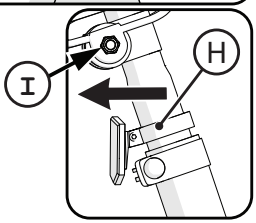

Raadpleeg de tabel met aandraaimomenten voor het aanbevolen

Zadel met zadelbout afstellen (diverse modellen)

KLEM MET ÉÉN BOUT:

1. Draai de bout van de klem Ⓐ losser tot de vertanding Ⓑ van het mechanisme los komt en u de hoek van het zadel kunt veranderen.
2. Zet het zadel in een comfortabele rijstand en zorg dat de vertanding weer helemaal in elkaar grijpt. Zet vervolgens de bout Ⓐ van de klem weer stevig vast zodat het zadel niet los gaat zitten.

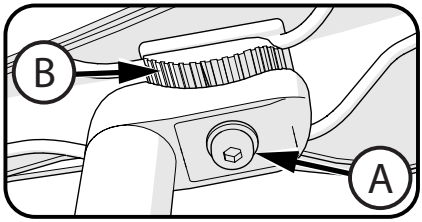

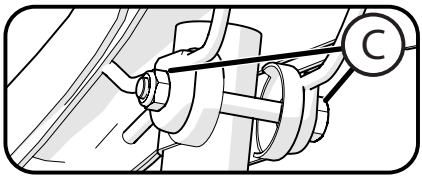

WAARSCHUWING: De vertanding en de bijbehorende pasvlakken op de klem zijn onderhevig aan slijtage door afstelling en gebruik van het zadel. Controleer voor elke rit of de klem stevig vastzit.

DUBBELE KLEM:

3. Draai de bout/moer van de klem Ⓒ indien nodig los en zet het zadel in een comfortabele rijstand.
4. Wanneer de klem zoals weergegeven goed op de zadelpen is geplaatst, zet u de bout/moer Ⓒ stevig vast, zodat het zadel bij gebruik niet beweegt.

Controleren of de zadelklem en penklem stevig vastzitten

Controleer als volgt of de zadelklem en penklem stevig vastzitten:

- Probeer het zadel heen en weer te draaien en de voorkant van het zadel op en neer te bewegen.

- **Als het zadel in de zadelklem beweegt:**
  - Maak de moer van de zadelklem los.
  - Stel het zadel in de juiste positie af en zet de zadelklem strakker vast.
  - Herhaal deze controle tot het zadel niet meer in de zadelklem beweegt.
- **Als de zadelpen in de zadelbuisklem beweegt:**
  - Duw de snelsluiting van het zadel open.
  - Stel de zadelpen in de juiste positie af en zet de moer van de zadelklem strakker vast.
- Indien nodig kunt u de handmoer aandraaien of losdraaien om de snelsluiting stevig vast te zetten.
  - Herhaal deze controle tot de zadelpen niet meer in de zadelbuisklem beweegt.

Pedalen monteren

LET OP: Het RECHTER PEDAAL is met een Ⓡ gemarkeerd en het LINKER PEDAAL met een Ⓛ.

OPMERKING: Gebruik bij voorkeur een pedaalsleutel voor het bevestigen van de pedalen. U kunt ook een smalle steeksleutel gebruiken.

- Het pedaal met de markering Ⓡ heeft rechtsdraaiende schroefdraden. Draai het pedaal **rechtsom** vast.
- Het pedaal met de markering Ⓛ heeft linksdraaiende schroefdraden. Draai het **linksom (tegen de klok in)** vast.
- Draai het rechter pedaal met de markering Ⓡ in de rechterkant van de crankarm, en draai het linker pedaal met de markering Ⓛ in de linkerkant van de crankarm.

Zet de pedalen vast:

- Zorg dat de schroefdraden van elk pedaal helemaal in de crankarm zitten.

WAARSCHUWING: Zorg dat de pedalen stevig in de crankarmen zitten, zodat ze niet loskomen. Controleer regelmatig of ze nog goed vastzitten.

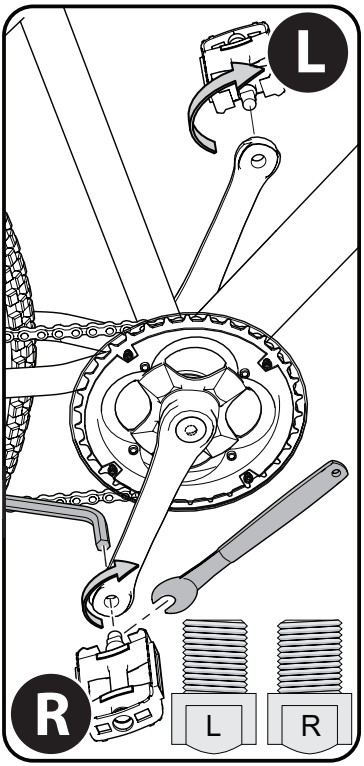

Montage van spaakreflectoren

WAARSCHUWING: Monteer spaakreflectoren in overeenstemming met de landelijke en plaatselijke wet- en regelgeving.

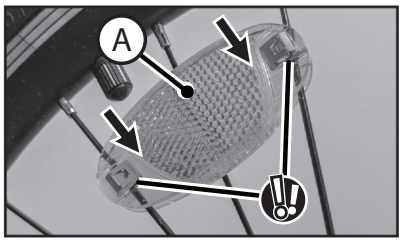

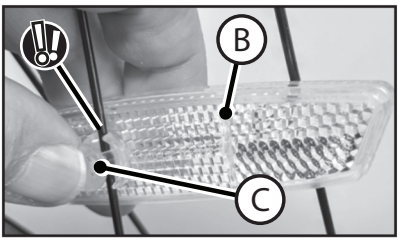

PLAATS ELKE REFLECTOR ZOALS WEERGEGEVEN OP DE EERSTE PAGINA:

- Druk de oranje reflector Ⓐ op twee spaken tot deze op zijn plaats vast KLIKT.
- De witte reflector Ⓑ wordt op één spaak gemonteerd met een klikbevestiging Ⓒ. Druk de klikbevestiging over de spaak en in de reflector tot hij vast KLIKT.

Test de fiets om te controleren of de reflectoren niet loskomen en de wielen tijdens het fietsen niet belemmeren.

Raadpleeg de tabel met aandraaimomenten voor het aanbevolen

Montage van de reflectoren (indien meegeleverd)

Montage van de reflectoren:

1. Positioneer de VOORSTE reflector Ⓐ zodat deze recht vooruit is gericht.
2. Zet de klemschroef vast.
3. Positioneer de zadelpenreflector Ⓑ (indien aanwezig) zodat deze recht achteruit is gericht.
4. Zet de klemschroef vast.

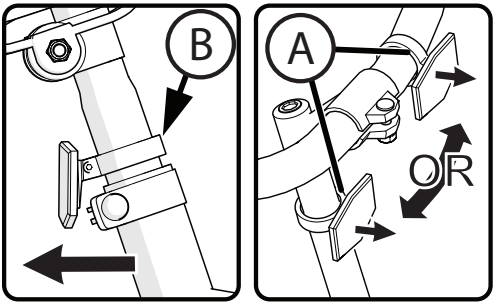

N.B. Niet te strak vastzetten. Dit zal de klem beschadigen.

Twee reflectoren achter (diverse modellen):

De achterste reflectoren Ⓐ zijn wellicht al op de achtervork gemonteerd. Controleer of ze goed zijn bevestigd, niet gebogen zijn en recht naar achteren zijn gericht.

N.B. Reflectoren Ⓐ worden met schroeven Ⓑ bevestigd of VASTGEKLIKT vast (zie afbeeldingen).

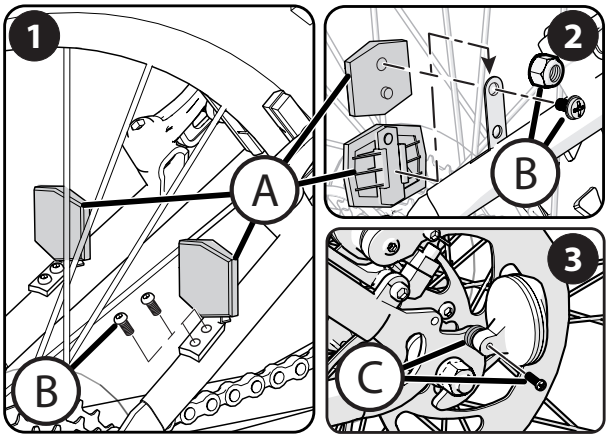

❶ **BEVESTIGING MET BEUGELS:** Bevestig de beugel op de achtervork met schroeven Ⓑ.

❷ **BEVESTIGING MET SCHROEVEN:** Bevestig de reflector stevig aan de beugel met moeren/schroeven Ⓑ.

❷ **VASTKLIKKEN:** Schuif de reflector OMLAAG op de beugel tot deze op zijn plaats VASTKLIKT.

❸ **MONTAGE OP FRAME:** Plaats beide reflectoren op de montagegaten van het frame zodat ze recht **achteruit** gericht zijn en zet ze goed vast met de meegeleverde ringen en schroeven Ⓒ, zoals weergegeven (2 ringen tussen reflector en frame).

DE DERAILLEURBESCHERMER MONTEREN (OP SOMMIGE MODELLEN)

1. Draai de schroeven Ⓐ in de lippen van het frame los.
2. Haak de beschermer Ⓑ over de twee schroeven Ⓐ.
3. Verzeker dat de beschermer de derailleur Ⓒ niet raakt wanneer van versnelling wordt veranderd.
4. Zet de schroeven Ⓐ stevig vast.

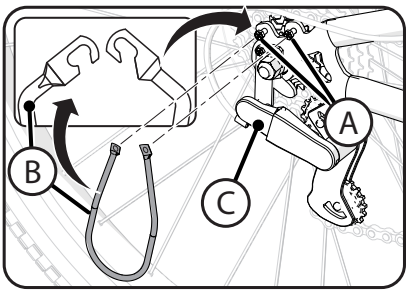

Accessoires (diverse modellen)

NL

ACCESSOIRES MONTEREN:

- Bevestig accessoire ❶ ❷ of ❸ met de meegeleverde banden aan het stuur.
- Span de banden aan zodat het accessoires niet beweegt.

WAARSCHUWING: Niet te hard spannen. Anders gaan de riempjes stuk. Zorg dat de reflectoren niet worden geblokkeerd.

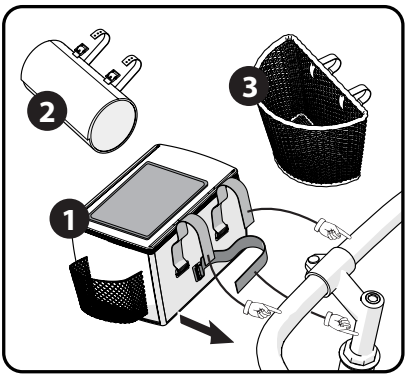

FIETSBEL MONTEREN:

1. Haal de schroeven uit de bel.
2. Plaats de bel zo op het stuur dat u deze kunt bedienen terwijl u het stuur bij de handvatten vasthoudt.
3. Monteer de schroeven en draai ze vast.

N.B. De bel kan met 1 of 2 schroeven worden gemonteerd.

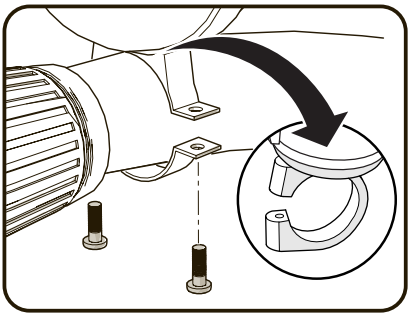

BIDON EN BIDONHOUDER:

1. Haal de bidon uit de houder Ⓐ.
2. Zoek de schroeven van de houder Ⓑ. Ze kunnen in de verpakking van de bidon of op het fietsframe zitten.
3. Plaats de houder op de gewenste plaats en steek de twee schroeven van de houder door de houder en in de moeren van het frame Ⓒ.
4. Goed vastzetten, maar niet te vast zodat de moeren van het frame niet stuk gaan.
5. Plaats de bidon in de bidonhouder, zoals weergegeven.

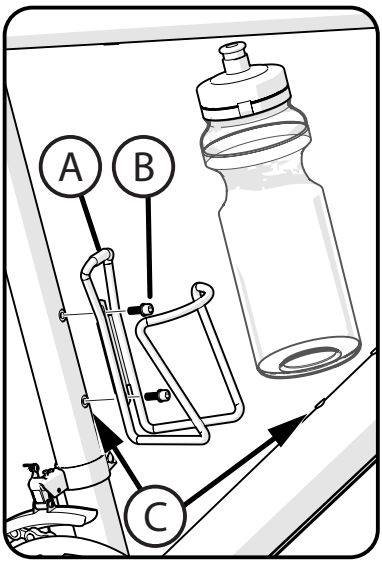

Knijpremmen rijklaar maken

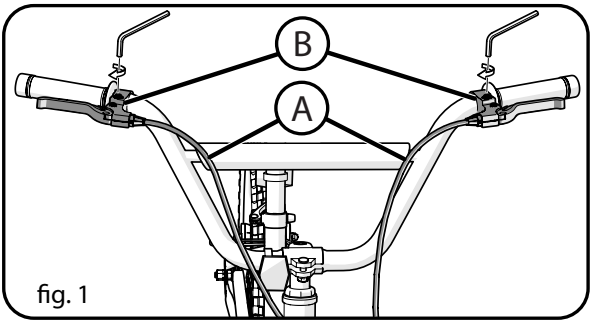

fig. 1

N.B. De remkabels voor de voor- en achterrem worden op de rechter of linker remgreep aangebracht in overeenstemming met de wetgeving, gewoonte of praktijk van het land waarin de fiets wordt verkocht.

Remkabels aan de juiste remgreep bevestigen:

TIP: Volg de remkabels vanaf de remklauwen voor en achter, zodat u voor elke remgreep de juiste kabel te pakken hebt.

- Bevestig de remkabels Ⓐ aan de juiste remgrepen Ⓑ volgens de in uw land toepasselijke normen voor plaatsing van de voorste en achterste remkabel.

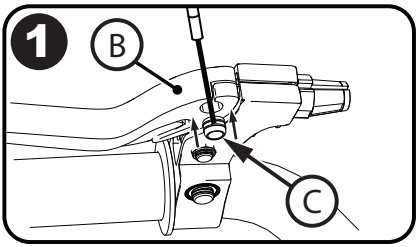

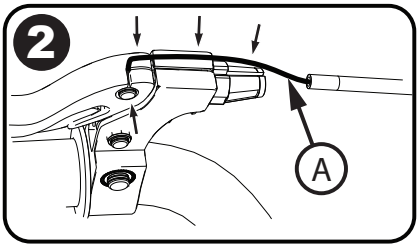

DIVERSE MODELLEN:

Stap 1:
- Plaats de kabelnippel Ⓒ in de remgreep Ⓑ.

Stap 2:
- Plaats de remkabel Ⓐ in de groef, zoals weergegeven.

Stap 3:
- Draai de groef in de kabelsteller Ⓓ van de kabelgroef af en draai de kabelsteller met de bijbehorende moer Ⓔ vast.

Stap 4:
- Zorg ervoor dat er geen opening is bij remhendel Ⓕ en dat remkabel Ⓐ goed vast zit.

- Draai de remgrepen Ⓑ in een comfortabele rijpositie en zet ze goed vast. (**fig. 1**).

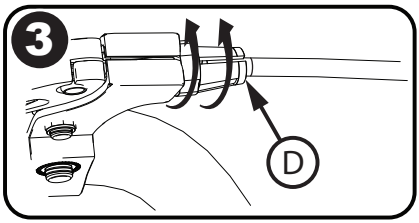

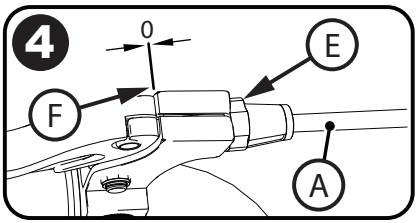

Raadpleeg de tabel met aandraaimomenten voor het aanbevolen

V-remmen afstellen – voordat u begint

INDIEN AANWEZIG: In de gedeelten hieronder wordt beschreven hoe u het remsysteem moet afstellen voordat u het product in gebruik neemt.

- Pomp de banden op totdat de aanbevolen bandenspanning op de zijwand van de band is bereikt.
- Zorg dat de band in de vork is gecentreerd.

Bevestig de voorste remkabel weer, indien nodig:

- Knijp de twee remarmen Ⓐ samen.
- Plaats de remkabelgeleider Ⓑ in de uitsparing in de geleiderbeugel Ⓒ.
- Controleer of de remkabelgeleider Ⓑ goed in de uitsparing van de geleiderbeugel Ⓒ zit.

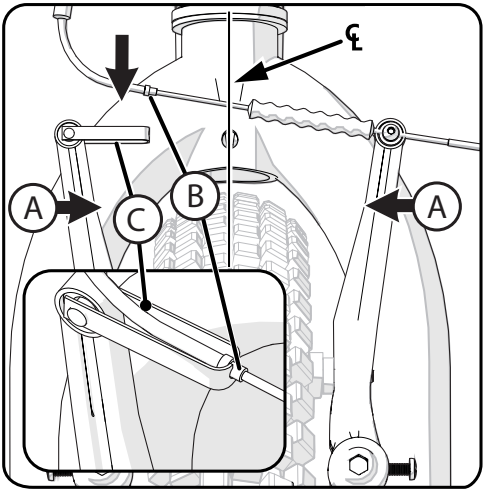

Controleer of de cantileverbevestigingsbout Ⓐ goed is aangedraaid (afbeelding A):

- Zorg dat beide cantileverbevestigingsbouten stevig vastzitten.

Centreer het remblok op de velg:

1. Draai aan de stelschroef Ⓑ op de cantileverarm om de arm naar binnen of buiten te bewegen, zodat beide remblokken Ⓒ op dezelfde afstand van de velg zitten.
2. Knijp de remgrepen twee keer in.
3. Herhaal deze stap tot beide remblokken op gelijke afstand van de velg zitten.

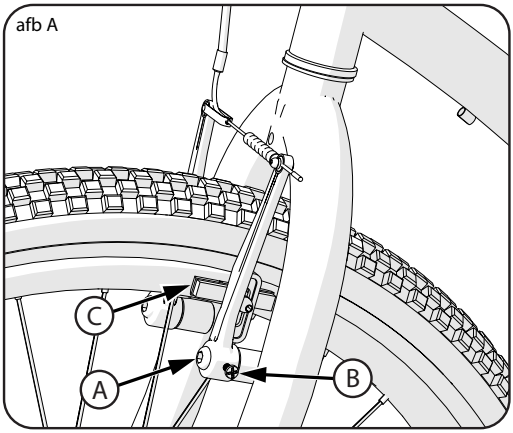

Raadpleeg de tabel met aandraaimomenten voor het aanbevolen

V-remmen afstellen – Aanpassing

N.B. U kunt de voor- en achterrem op dezelfde manier afstellen.

WAARSCHUWING: U moet de voor- en achterrem afstellen voordat u de fiets gebruikt.

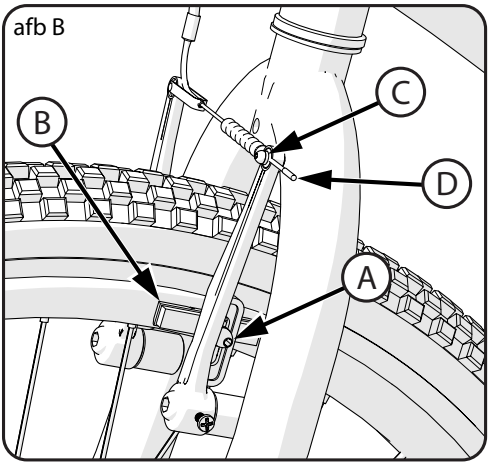

Stap 1. Plaats de remblokken Ⓑ in de juiste positie (afbeelding B):

1. Draai de schroef Ⓐ van elk remblokje Ⓑ enigszins los.
2. Stel elk remblok zodanig af dat het plat tegen de velg ligt en is uitgelijnd met de ronding van de velg.
3. Controleer of de remblokken niet tegen de band aanlopen.
4. Als het oppervlak van het remblok van pijlen is voorzien, zorg dan dat de pijlen naar de achterkant van de fiets wijzen.
5. Houd elk remblokje in de juiste positie en draai de schroef vast.

Stap 2. Controleer hoe strak elk remblok zit:

1. Probeer elk remblok te bewegen.
2. Als een remblok beweegt, voert u stap 1 opnieuw uit en draait u de moer dit keer strakker aan.
3. Voer deze controle nogmaals uit totdat alle remblokken goed op hun plaats blijven zitten.

Stap 3. Kabel rekken (afbeelding B):

1. Houd beide remblokken tegen de velg aan.
2. Maak de kabelklemschroef Ⓒ enigszins los.
3. Trek de kabel Ⓓ strak en draai de schroef vast.

WAARSCHUWING: Draai de kabelklemschroef niet te strak aan. Als u de kabelklemschroef te strak aandraait, wordt de kabel mogelijk doorgesneden, wat letsel bij de fietser en anderen kan veroorzaken.

4. Knijp 20 keer hard in de remgrepen.
5. Houd beide remblokken tegen de velg en maak de kabelklemschroef enigszins los.
6. Trek de kabel strak en draai de kabelklemschroef vast.

vervolg >>

V-remmen afstellen – vervolg

NL

ZORG DAT DE REMBLOKKEN OP DE JUISTE AFSTAND VAN DE VELG ZITTEN:

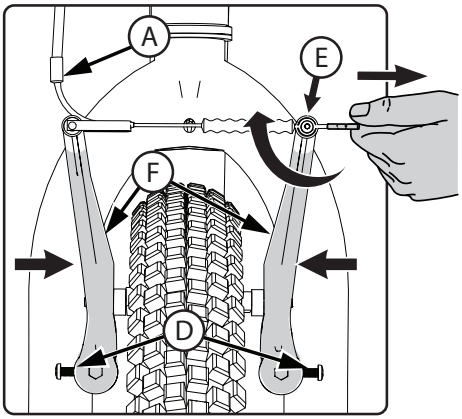

1. U kunt de remgrepen Ⓖ indien gewenst met de stelschroef Ⓗ afstellen, zodat ze op een comfortabele afstand van de handvatten zitten. Wanneer u de schroef er verder IN draait, komt de remgreep dichter bij het handvat.
2. Zorg dat het omhulsel van de remkabel Ⓐ, Ⓑ goed zit.
3. Plaats elk remblokje op een afstand van 1,5 mm van de velg.
4. Draai de stelschroeven Ⓓ van de remarmen naar
   binnen of buiten om de remblokken af te stellen.
5. Als u de remblokken Ⓒ niet op de juiste afstand van de velg kunt krijgen, houdt u beide remblokken tegen de velg aan en maakt u de kabelklemschroef Ⓔ enigszins los.
6. Knijp de remarmen Ⓕ samen; vervolgens kunt u de remkabel iets losser maken of aantrekken.
7. Draai de kabelklemschroef vast.

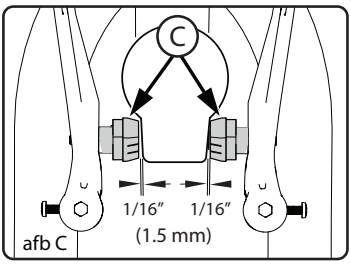

afb C

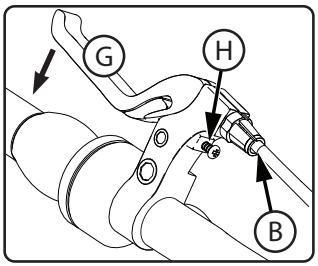

WAARSCHUWING: Draai de kabelklem niet te strak aan. Als u de kabelklem te strak aandraait, kan de kabel kapot gaan, wat letsel bij de fietser en anderen kan veroorzaken.

8. Herhaal deze stappen tot de afstand tussen de remblokken en de velg 1,5 mm is en de remgreep Ⓖ in ingeknepen toestand niet helemaal tegen het handvat aangaat (**afbeelding C**).

WAARSCHUWING: Zet de remblokken niet verder van de velg af als er een slag in het wiel zit. Hierdoor wordt de knijprem mogelijk onveilig en minder effectief. Laat het wiel door een fietsmonteur richten, zodat de knijprem veilig kan worden afgesteld.

vervolg >>

V-remmen – vervolg

Controleer de spanning van de kabelklem als volgt (afbeelding C):

1. Knijp stevig in elke remgreep Ⓖ.
2. Controleer of de kabel niet in de kabelklem Ⓔ beweegt.
3. Als de kabel in de kabelklem beweegt, moet u de remmen opnieuw afstellen, maar de kabelklem harder aanspannen dan voorheen.
4. Herhaal deze controle tot de kabel niet meer in de kabelklem beweegt.

Controleer de slag van elke remgreep:

1. Knijp hard in elke remgreep Ⓖ.
2. Als de remgreep de handgreep raakt, moet u de remmen opnieuw afstellen.

WAARSCHUWING: Als u de remmen weer afstelt en een of beide remgrepen toch nog tegen een handvat aankomen of niet goed werken, laat de remmen dan door een fietsmonteur repareren of afstellen.

V-remblokken vervangen

1. Draai indien nodig de afstelbout van de remkabel Ⓐ los.
2. Draai de bout/schroeven van het remblok Ⓑ los en haal ze eraf.
3. Verwijder het oude remblok Ⓒ.
4. Monteer het nieuwe remblok. Zorg dat het naar voren is gericht en gelijkmatig met de velg Ⓓ is uitgelijnd.
5. Draai de remblokbout/-schroef en deafstelbout aan volgens de tabel met aandraaimomenten.

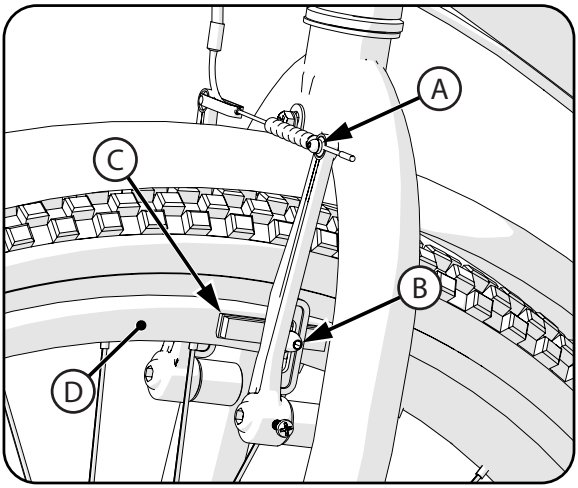

WAARSCHUWING:
Vervang het remblok door een remblok van hetzelfde model en type.

Raadpleeg de tabel met aandraaimomenten voor het aanbevolen

Afstelling van het schijfremsysteem: (diverse modellen)

N.B. Raadpleeg voor hydraulische remmen de instructies van de fabrikant die bij dit product worden geleverd.

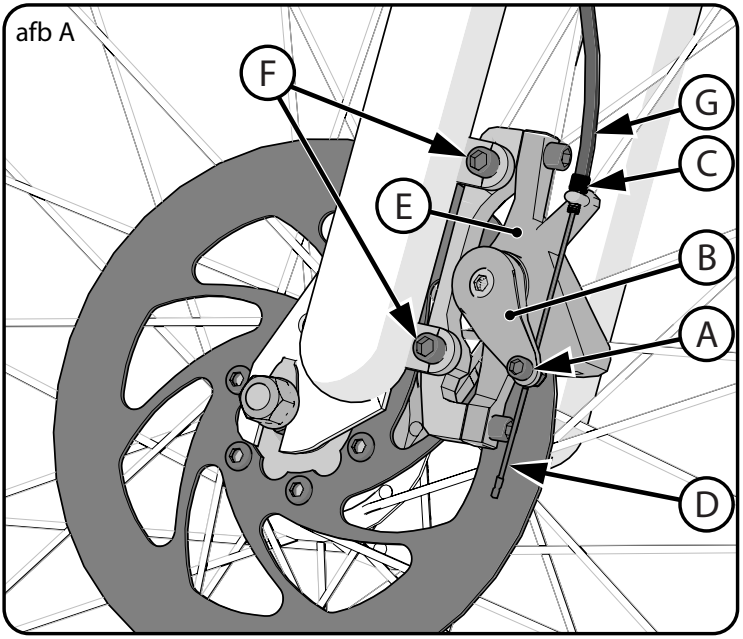

AFSTELLING VAN DE REM (zie afbeelding A):

1. Maak de kabelklembout (A) los.
2. Duw de remarm (B) richting stelnippel (C) (hiermee spant u de rem aan).
3. Terwijl u de remarm vasthoudt, trekt u aan het kabeluiteinde (D) om de kabel (door de kabelklem) aan te spannen. Zet de kabelklembout (A) vast.

WAARSCHUWING: Zet de kabelklem niet te strak. Als u de kabelklem te strak zet, kan de kabel kapot gaan, wat letsel bij de fietser en anderen kan veroorzaken.

4. Knijp een paar keer in de remgrepen en laat ze weer los om de remkabel te 'zetten'.
5. Zet het wiel in beweging. Het moet vrij draaien. Als de schijf niet vrij in de remklauw kan draaien, is de kabel misschien te strak afgesteld. Maak de kabelklembout los en laat de remarm van de stelnippel af bewegen. Herhaal stap 1 t/m 4 tot het wiel vrij draait.

N.B. Het wordt aanbevolen om aanvankelijk een afstand van 0,3 mm aan te houden.

6. Een remklauw is correct afgesteld als de remblokken contact maken met de schijf wanneer de remgreep ongeveer voor 1/3 wordt ingetrokken en de schijf stopzetten wanneer de remgreep ongeveer voor 2/3 wordt ingetrokken.
7. Men kan de rem verder fijnafstellen door aan de stelnippel op de remgreep of de stelnippel (C) op de remklauw te draaien. Draai de stelnippel naar BUITEN om de remmen strakker af te stellen of naar BINNEN om ze losser af te stellen.

vervolg >>

N.B. Controleer of de schroefdraad van de stelnippels goed pakt. Controleer de afstelling opnieuw.

8. Als u de afstand niet kunt verkleinen door aan de stelnippel te draaien, zijn de remblokken misschien versleten. In dat geval moeten ze worden vervangen.

REMBLOKKEN VERVANGEN:

1. Verwijder de bevestigingsbouten (F) van de remklauw.
2. Verwijder de remklauw (E).
3. Verwijder de remblokken van de remklauw.
4. Monteer nieuwe remblokken van hetzelfde type en dezelfde maat.
5. Monteer de remklauw (E) aan de daarvoor bestemde bevestigingspunten op de vork (voor) of het frame (achter). (Voorkant weergegeven.)
6. Zet de bevestigingsbouten (F) van de remklauw stevig vast.
7. Voer de kabel (D) door de onderste stelnippel (C) en de kabelklem (A).
   - Zorg dat het kabelomhulsel (G) helemaal in de stelnippel (C) zit.
8. Trek de kabel door de kabelklem, en zet de klembout (A) vast.

N.B. U moet de kabelklembout losmaken om de rem af te stellen. Draai deze bout tijdens montage net genoeg aan zodat het kabeluiteinde niet terugschiet door de klem.

9. Stel de rem af (zoals hierboven beschreven).

ONDERHOUD VAN HET REMSYSTEEM:

- Controleer de werking en afstelling van de remmen voor elke rit.
- Houd het remsysteem vrij van vuil, modder, olie en andere stoffen die de juiste werking belemmeren.
- Controleer regelmatig het volgende:
  - Controleer alle onderdelen op schade.
  - Controleer de remblokken op slijtage.
  - Controleer of de remgrepen soepel werken.
  - Controleer of de kabels geen gerafelde uiteinden, schade of knikken hebben die de werking belemmeren. Breng een kabelsmeermiddel aan als de kabel droog is.
  - Controleer alle bouten en bevestigingsmiddelen; zorg dat bouten goed vastzitten en vervang ze als ze beschadigd zijn.

N.B. Dit zijn algemene instructies. Raadpleeg de documentatie van de onderdelenfabrikant voor productspecifieke instructies.

Versnellingssysteem

Onderdelen van het versnellingssysteem:

- De shifter links Ⓐ bedient de voorderailleur Ⓑ
- De shifter rechts Ⓒ bedient de achterderailleur Ⓓ
- Voortandwielen Ⓔ
- Achtertandwielen Ⓕ

N.B. Niet alle modellen zijn uitgerust met een voorderailleur Ⓑ en bijbehorende versnelling-shendel Ⓐ.

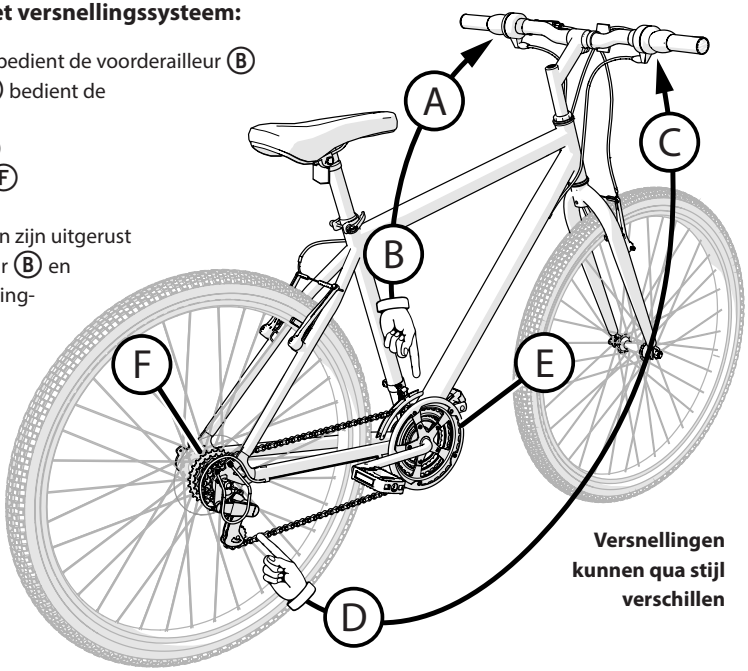

Versnellingen kunnen qua stijl verschillen

⚠ WAARSCHUWING:

- Schakel een derailleur nooit naar het grootste of kleinste tandwiel als de derailleur niet soepel schakelt. De derailleur is mogelijk niet goed afgesteld en de ketting kan vastlopen, wat kan resulteren in controleverlies en letsel.
- Verander nooit van versnelling terwijl u achteruit trapt, en trap ook niet achteruit vlak nadat u van versnelling bent veranderd. De ketting kan hierdoor vastlopen, wat kan resulteren in schade aan de fiets en/of controleverlies en letsel.

BEDIEN HET VERSNELLINGSSYSTEEM ALS VOLGT:

1. De fietser draait de shifter Ⓒ voor de achterderailleur om het stuur (voor modellen met een draaigreep) of zet de versnellingshendel in de gewenste stand (voor modellen met een duimschakelaar).
2. Wanneer de shifter voor de achterderailleur met een klikgeluid schakelt, zit u in een andere versnelling.
3. De fietser draait de shifter Ⓐ voor de voorderailleur rond het stuur (voor modellen met een draaigreep) of zet de hendel van de shifter in de gewenste stand (voor modellen met een duimschakelaar).
4. Elke shifter trekt aan een kabel die aan de derailleur is bevestigd.
5. De derailleur beweegt en leidt de ketting van het ene naar het andere tandwiel.
6. Als de ketting bij het schakelen wat lawaai maakt, beweegt u de shifter voor de achterderailleur een klein beetje om deze te 'trimmen'.

vervolg >>

LET OP: Forceer de shifters nooit. Schakel alleen wanneer u zonder veel kracht te zetten vooruit trapt. **Niet achteruit trappen**. Wanneer u achteruit trapt, kan de ketting van het tandwiel aflopen. Achteruit trappen en schakelen terwijl u niet trapt, kan de tandwielen beschadigen en de kabel uitrekken.

Het 'juiste' verzet om in te trappen bestaat niet. Kies voor het juiste verzet de versnelling die voor u prettig fietst.

Een verzet of tandwiel kiezen tijdens het fietsen:

1. Laat de ketting naar verschillende combinaties van voor- en achtertandwielen overschakelen terwijl u trapt.
2. U zult merken dat het tempo en gemak waarmee u trapt, verandert.
3. Schakel de ketting naar het verzet waarin het tempo en de inspanning waarmee u trapt voor u prettig zijn.
4. Wanneer u een helling op fietst of tegenwind hebt, is het raadzaam de ketting op het kleinste voortandwiel (A) te houden en met de ketting op de achtertandwielen (B) te schakelen.

❶ COMBINATIES VOOR EEN LAAG VERZET:

- Met deze combinaties trapt u makkelijker en sneller, maar de afgelegde afstand bij één omwenteling van de pedalen is kleiner.
- Voor de beste prestaties kunt u in dit geval het kleinste achtertandwiel (C) beter niet gebruiken.
- Wanneer u een helling af fietst of de wind mee hebt, is het raadzaam om de ketting op het grootste voortandwiel (D) te houden en met de ketting op de achtertandwielen te schakelen.

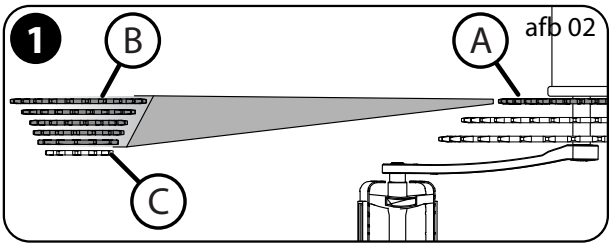

afb 02

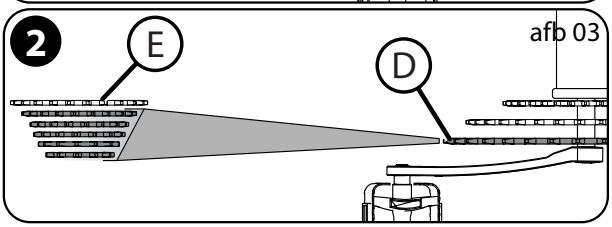

afb 03

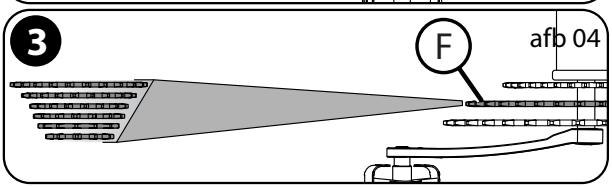

afb 04

❷ COMBINATIES VOOR EEN HOOG VERZET:

- Met deze combinaties trapt u zwaarder en langzamer, maar de afgelegde afstand bij één omwenteling van de pedalen is groter.
- Voor de beste prestaties kunt u in dit geval het grootste achtertandwiel (E) beter niet gebruiken.

❸ COMBINATIES VOOR EEN MATIG VERZET:

- Deze overlappen met sommige combinaties voor een hoog of laag verzet.
- Op fietsen met drie voortandwielen, is het raadzaam de ketting op het middelste voortandwiel (F) te houden en met de ketting op de achtertandwielen te schakelen.

Achterderailleur afstellen

De achterderailleur heeft twee stelschroeven. De onderste ('lage') stelschroef, soms aangeduid met een L, bepaalt tot hoever de achterderailleur en ketting naar het wiel toe kunnen bewegen. De bovenste ('hoge') stelschroef, soms aangeduid met een H, bepaalt tot hoever de achterderailleur en ketting van het wiel af kunnen bewegen.

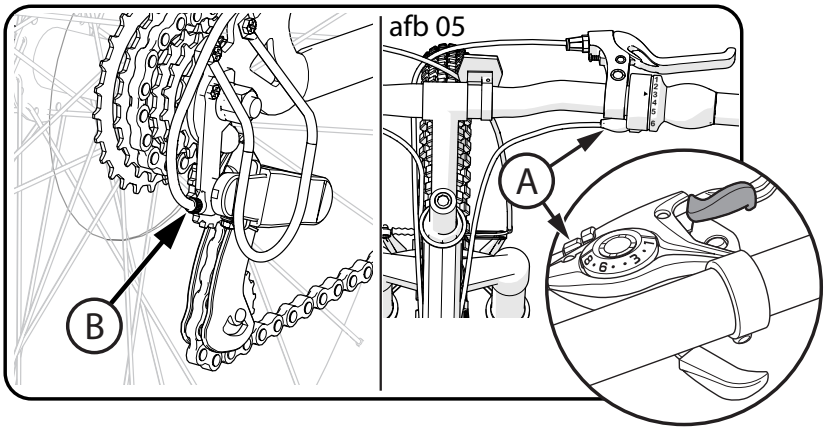

afb 05

Plaats de 'hoge' stelschroef als volgt in de juiste positie:

- Schakel de ketting naar het kleinste achtertandwiel. Maak de moer C van de kabelklem los.
- Draai de stelnippel bij de shifter A en de steller van de achterderailleur B helemaal naar BINNEN (**afbeelding 05**).
- Draai aan de 'hoge' stelschroef H zodat het geleidewieltje D op één lijn is met de buitenste rand van het kleinste achtertandwiel E (**afbeelding 06**).
- Span de kabel aan en zet de moer van de kabelklem vast.

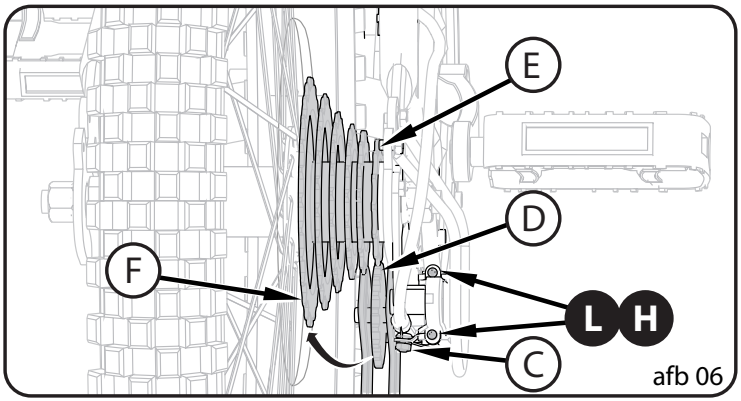

afb 06

vervolg >>

Achterderailleur afstellen – vervolg

Plaats de 'lage' stelschroef als volgt in de juiste positie:

- Schakel de ketting naar het grootste achtertandwiel (F).
- Maak de moer van de kabelklem los.
- Draai aan de 'lage' stelschroef (L) zodat het geleidewieltje precies onder het grootste achtertandwiel zit **(afbeelding 06).**
- Zet de moer van de kabelklem vast.

Stel het geïndexeerde versnellingssysteem af:

- Schakel de ketting naar het kleinste achtertandwiel.
- Draai (zonder de crank te draaien) de rechter shifter (A) een klik naar achteren of verstel de duimschakelaar (**afbeelding 07**) met een klik.
- Draai de crank langzaam naar voren.
- De ketting moet van het kleinste achtertandwiel overschakelen naar het achtertandwiel dat een maat groter is.
- Draai de stelnippel (B) voor zover nodig naar BUITEN, zodat de ketting precies op het tweede achtertandwiel wordt gebracht zonder wrijving, springen of vertraging.

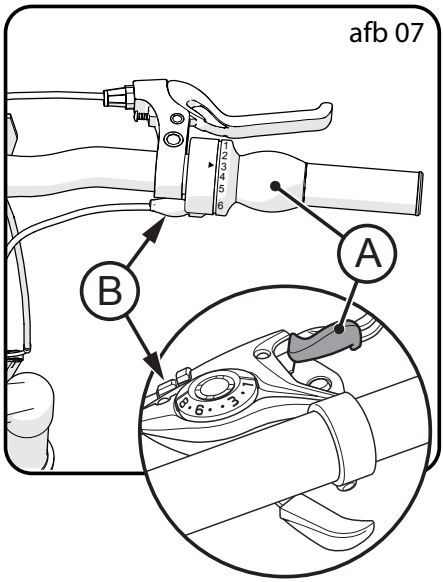

afb 07

Wanneer het versnellingssysteem goed is afgesteld, werkt het soepel zonder dat de ketting aanloopt.

OPMERKING: Breng de fiets naar de fietsenwinkel als u problemen ondervindt.

Voorderailleur afstellen

De meeste afstellingen die wellicht nodig zijn voor het versnellingssysteem, worden in deze instructies beschreven. Als u het versnellingssysteem niet aan de hand van deze instructies kunt afstellen, laat de nodige afstellingen dan door een fietsenwinkel of fietsmonteur uitvoeren.

U bedient het versnellingssysteem met de draaigrepen (of duimschakelaars) op het stuur (**weergave ❶**). Met de versnelling links Ⓐ schakelt u de ketting over de voortandwielen (**weergave ❷**). Met de versnelling rechts Ⓑ schakelt u de ketting over de achtertandwielen (**weergave ❸**).

De voorderailleur (**weergave ❷**) heeft twee stelschroeven. De onderste ('lage') stelschroef, soms aangeduid met een Ⓛ, bepaalt tot hoever de voorderailleur en ketting naar het frame toe kunnen bewegen. De bovenste ('hoge') stelschroef, soms aangeduid met een Ⓗ, bepaalt tot hoever de voorderailleur en ketting van het frame af kunnen bewegen.

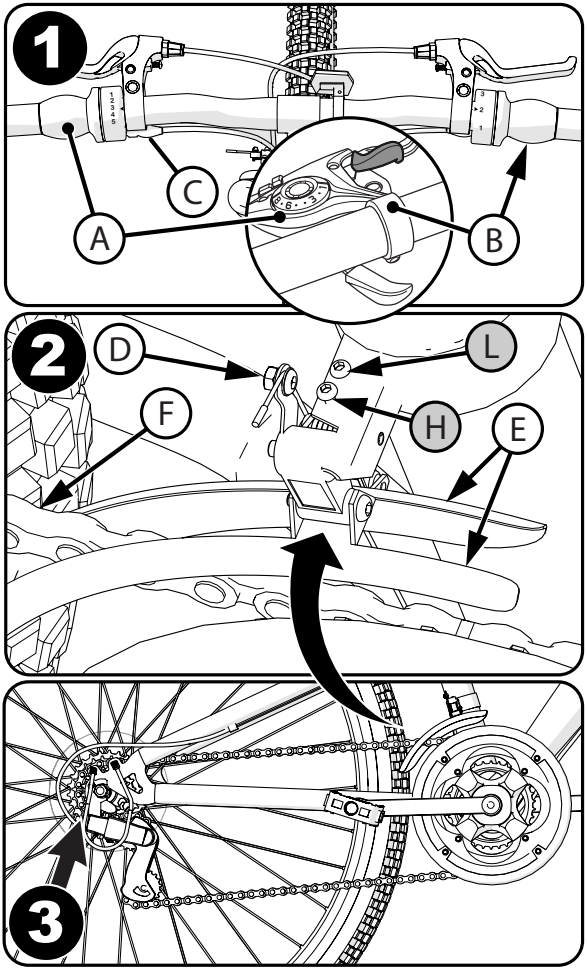

Plaats de 'lage' stelschroef Ⓛ als volgt in de juiste positie:

- Schakel de ketting over naar het op twee na grootste achtertandwiel en het kleinste voortandwiel.
- Draai de stelnippel bij de shifter Ⓒ helemaal naar BINNEN.
- Maak de moer Ⓓ van de kabelklem los.
- Stel de 'lage' stelschroef Ⓛ zo af dat de linker binnenrand van kettingkast Ⓔ en de ketting Ⓕ elkaar net niet raken.
- Span de kabel en zet de moer Ⓓ goed vast.

vervolg >>

Voorderailleur afstellen – vervolg

Plaats de 'hoge' stelschroef Ⓗ als volgt in de juiste positie:

- Schakel de ketting over naar het grootste voortandwiel en het kleinste achtertandwiel.
- Stel de 'hoge' stelschroef Ⓗ zo af dat de rechter binnenrand van de kettingkast en de ketting elkaar net niet raken.

N.B. Als de shifter niet soepel beweegt:

- Smeer de versnellingskabel als die niet soepel beweegt.
- Smeer de shifter zelf niet.
- Vervang de versnellingskabel als deze geknakt, verroest of kapot is.

In de volgende gevallen volgt u de stappen voor 'Achterderailleur afstellen':

- De ketting schakelt niet over alle achtertandwielen.
- De ketting loopt van de achtertandwielen af.
- De ketting maakt lawaai wanneer deze op het kleinste of grootste achtertandwiel zit.
- De achterderailleur loopt tegen de spaakbeschermer aan.

WAARSCHUWING:

- De fiets is, net als andere mechanische onderdelen, onderhevig aan slijtage en grote krachten. Verschillende materialen en onderdelen kunnen op uiteenlopende manieren op slijtage en moeheid door belasting reageren. Een onderdeel kan na het einde van zijn levensduur plotseling falen, wat letsel bij de fietser kan veroorzaken. Breuken in welke vorm dan ook, krassen of kleurveranderingen op punten die zwaar worden belast, duiden erop dat het einde van de levensduur van het onderdeel is bereikt en dat het moet worden vervangen
- Inspecteer het product vaak. Als u nalaat het product te inspecteren en de nodige reparaties of afstellingen uit te voeren, kan dat letsel veroorzaken bij de fietser of anderen. Controleer of alle onderdelen correct zijn gemonteerd en afgesteld, zoals beschreven in deze handleiding en eventuele 'speciale instructies'.
- Vervang beschadigde, ontbrekende of sterk versleten onderdelen onmiddellijk door originele onderdelen van de fabrikant.
- Draag geen losse kleding of andere voorwerpen terwijl u fietst of onderhoud uitvoert, om het risico van verstrikking en daaruit voortvloeiend letsel te voorkomen
- Als de velgen vies of vet zijn, werken de remmen mogelijk niet. Maak ze regelmatig schoon met een schone doek of sop om letsel te voorkomen. Afspoelen en aan de lucht laten drogen. Maak ze niet schoon met materiaal dat vet of olieachtig is.
- Hoge temperaturen, intensief gebruik en impactschade is wellicht niet zichtbaar voor de gebruiker en kan resulteren in letsel bij de fietser. Als u vermoedt dat er sprake is van schade of overmatige slijtage van de velgen, het frame, de vork, veerverbindingen (indien van toepassing) of samengestelde onderdelen (indien van toepassing), laat de fiets dan door een fietsmonteur repareren.
- Controleer of alle bevestigingsmiddelen correct zijn vastgezet, zoals beschreven in deze handleiding en eventuele 'speciale instructies'. Onderdelen die niet goed vastzitten, kunnen zoek raken of mogelijk niet goed werken. Onderdelen die te strak zijn vastgezet, kunnen beschadigd raken. Zorg dat eventuele vervangende bevestigingsmiddelen van de juiste maat en het juiste type zijn.
- Zelfborgende moeren en andere zelfborgende bevestigingmiddelen kunnen minder doeltreffend worden bij hergebruik.

N.B. Als de aanwijzingen in deze handleiding of eventuele 'speciale instructies' voor u niet toereikend zijn of u niet over het juiste gereedschap beschikt voor bepaalde reparaties en afstellingen, dan moet u die door een fietsmonteur laten uitvoeren.

Banden

ONDERHOUD:

- Controleer de bandenspanning regelmatig, aangezien na verloop van tijd altijd wat lucht uit de banden ontsnapt. Zorg dat de banden niet worden belast als de fiets langere tijd wordt opgeborgen.
- Gebruik geen pomp zonder drukmeter om de band of binnenbanden op te pompen.
  Een pomp zonder drukmeter kan de banden snel te hard oppompen, waardoor ze kunnen ploffen.
- Vervang versleten banden.

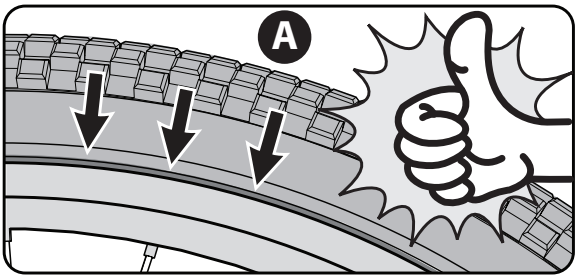

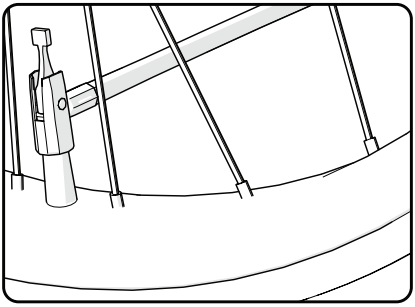

⚠ **WAARSCHUWING:** Ga niet op het product zitten als een van de banden onvoldoende is opgepompt. Dit kan de band, binnenband en velg beschadigen.

BANDEN OPPOMPEN:

- Pomp de banden met een hand- of voetpomp op.
- U kunt ook een instelbare pomp bij een benzinestation gebruiken.
- De maximale bandenspanning staat op de zijwand van de band.

Voordat u een band oppompt, moet u controleren of de band (bandhiel) rondom en aan beide kanten op dezelfde afstand van de velg zit **A**. Als de band niet goed zit, laat u wat lucht uit de binnenband ontsnappen tot u de bandhiel waar nodig in de velg kunt duwen. Pomp de band langzaam op en stop regelmatig om te controleren of de band goed op de velg zit. Blijf de druk controleren tot de juiste bandenspanning is bereikt.

Smering

NL

⚠ WAARSCHUWING:

- Breng niet te veel olie aan. Als er olie op de velgen of remblokken komt, werkt de rem minder goed en is de remweg van de fiets langer. Dit kan letsel veroorzaken bij de fietser en anderen.
- Overtollige olie kan van de ketting op de velg spatten. Veeg overtollige olie van de ketting.
- Zorg dat er geen olie op de pedalen komt.
- Gebruik warm water en zeep om alle olie van de velgen, remblokken, pedalen en banden te wassen.
- Met schoon water afspoelen en voor gebruik helemaal laten drogen.
- Gebruik lichte machineolie (20 W) om de fiets te smeren in overeenstemming met het volgende schema:

Smeerschema (afhankelijk van model)

Wat	Wanneer	Hoe
Pedalen	Elke zes maanden	Breng vier druppels olie aan op het punt waar de assen in de pedalen gaan.
Ketting	Elke zes maanden	Doe op elke schakel van de ketting een druppel olie. Veeg alle overtollige olie van de ketting.
Derailleurs	Elke zes maanden	Doe op elk scharnierpunt van de derailleurs een druppel olie.
Remgrepen	Elke zes maanden	Breng één druppel olie aan op het scharnierpunt van elke remgreep.
Velgremmen	Elke zes maanden	Breng één druppel olie aan op het scharnierpunt van elke cantileverrem.
Rem en kabel	Elke zes maanden	Breng vier druppels olie aan op beide uiteinden van elke kabel. Geef de olie de kans om langs de kabel te lopen.
Achtertandwielen (cassette)	Elke zes maanden	Leg de fiets op zijn linkerkant. Draai het achterwiel langzaam rechtsom. Breng vier druppels olie aan in de spleet tussen de achtertandwielen (die niet bewegen) en het freewheelhuis (dat rechtsom draait).
Geveerde vork	Elke zes maanden	Til het beschermrubber van de vork omhoog en breng een kleine hoeveelheid vet op de vorkpoot aan, net boven de plastic bus.

Lagers inspecteren

ONDERHOUD

Controleer de lagers van de fiets regelmatig. Smeer de lagers eenmaal per jaar of als ze de volgende tests niet doorstaan.

LAGER BALHOOFDBUIS:

De vork moet altijd vrij en soepel draaien. Wanneer het voorwiel van de grond is, mag u niet in staat zijn om de vork omhoog, omlaag of heen en weer te bewegen in de balhoofdbuis.

LAGERS CRANK:

De crank moet altijd vrij en soepel draaien en het voorste tandwiel mag nooit los op de crank zitten. U mag dus niet in staat zijn om de crank aan de pedaalkant heen en weer te bewegen.

WIELLAGERS:

Til elk uiteinde van de fiets op en zet het opgeheven wiel met uw hand langzaam in beweging. De lagers zijn goed afgesteld als:

- Het wiel vrij en makkelijk draait;
- Het gewicht van de niet gecentreerde spaakreflector het wiel enigszins in beweging zet;
- De velg niet opzij beweegt wanneer u er licht tegenaan duwt.

Driedelige cranks (diverse modellen)

Onderhoud: Beide crankarmen (A) zijn in de fabriek aan de spindel (B) vastgezet. Controleer of de crankarmen niet losser zitten nadat u fiets de eerste paar keer hebt gebruikt. Als een van de crankarmen na deze eerste 'inrijperiode' losser zit, zet u deze weer vast of laat u dit door een fietsenwinkel of fietsmonteur doen.

Controleer regelmatig of de crankarmen goed vastzitten. Als ze los zitten, zet u ze vast of laat u dit door een fietsenwinkel of fietsmonteur doen.

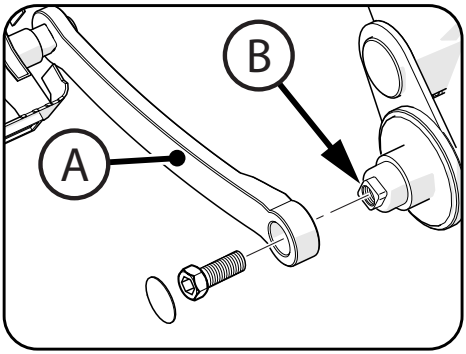

⚠ WAARSCHUWING:

Als u op de fiets rijdt terwijl een crankarm los zit, kan de crankarm eraf vallen. De spindel kan de crankarm ook beschadigen.

Verend frame (diverse modellen)

Afstellen:
De fiets is wellicht van een verstelbare schokabsorberende vering voorzien. U kunt die vering indien gewenst veranderen voor een rit met meer of minder vering.

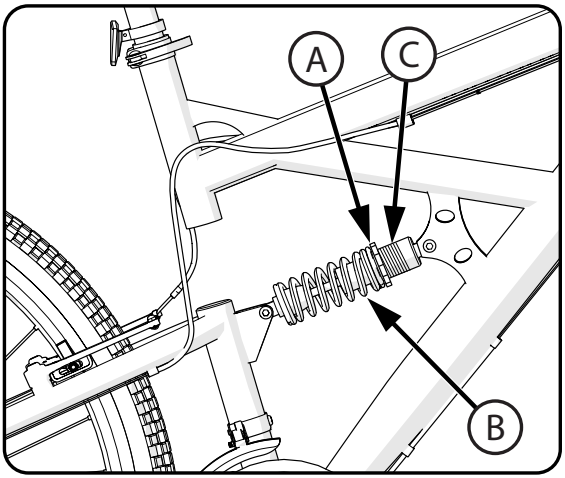

⚠ WAARSCHUWING:
Zorg dat er minimaal twee schroefdraden zichtbaar zijn Ⓒ boven de stelmoer Ⓐ, zodat de schokbreker niet los gaat.

De vering veranderen:
- Voor een rit met meer vering draait u de stelmoer Ⓐ rechtsom, zodat de veer Ⓑ minder wordt samengedrukt.
- Voor een rit met minder vering draait u de stelmoer Ⓐ linksom, zodat de veer Ⓑ meer wordt samengedrukt.

Ketting afstellen

⚠ WAARSCHUWINGEN:
- De ketting moet op het tandwiel blijven. Als het ketting van het tandwiel af is, werkt de terugtraprem niet.
- Probeer de ketting niet te repareren. Laat eventuele problemen met de ketting door de fietsenmaker repareren.

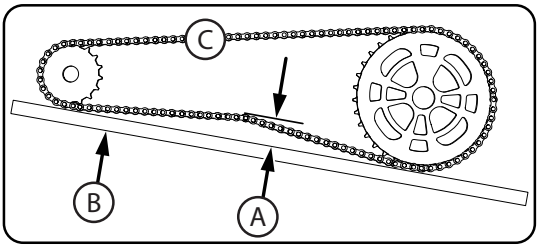

AFSTELLEN:
De spanning van de ketting moet correct zijn afgesteld. Als de ketting te strak zit, is het zwaar trappen. Als de ketting te los is, kan deze van het tandwiel aflopen.
Wanneer de spanning van de ketting Ⓒ correct is, kunt u de crank vrij draaien en de ketting hooguit 1,8 cm Ⓐ van een liniaal Ⓑ wegtrekken, zoals weergegeven.

Span de ketting als volgt:
- Maak de asmoeren van het achterwiel los.
- Verplaats het achterwiel waar nodig naar voren of achter.

N.B. Zorg dat het achterwiel in het fietsframe is gecentreerd.
- Houd het wiel in deze positie en zet het stevig vast.

Beperkte Garantie - NL

NL

Algemeen:
Specificaties van een onderdeel of model kunnen zonder kennisgeving worden gewijzigd.

Deze beperkte garantie is de enige garantie voor het product. ALLE ANDERE GARANTIES DAN HIERIN VERMELD WORDEN AFGEWEZEN, MET INBEGRIP VAN IMPLICIETE GARANTIES VAN VERKOOPBAARHEID EN GESCHIKTHEID VOOR EEN BEPAALD DOEL, VOOR ZOVER WETTELIJK TOEGESTAAN. ENIGE AANSPRAKELIJKHEID VOOR INCIDENTELE, AANVULLENDE, BIJZONDERE OF GEVOLGSCHADE WORDT UITDRUKKELIJK AFGEWEZEN, VOOR ZOVER WETTELIJK TOEGESTAAN.

De enige toepassingen voor dit product zijn de toepassingen die in deze handleiding worden beschreven.
Registratie van de garantie is niet vereist.
De beperkte garantie is alleen geldig voor de oorspronkelijke koper en kan niet aan iemand anders worden overgedragen.

Wat valt onder deze beperkte garantie?
Deze beperkte garantie dekt materiaal- en fabricagefouten in alle onderdelen van het product, met uitzondering van de hieronder vermelde uitgesloten onderdelen.

Hoe zorgt u dat de beperkte garantie van kracht blijft?
Deze beperkte garantie blijft alleen in de volgende gevallen van kracht:

- Het product is volledig en correct gemonteerd.
- Het product wordt onder normale omstandigheden en voor het beoogde doel gebruikt (zie het volgende deel voor uitgesloten activiteiten).
- Het nodige onderhoud en de nodige afstellingen zijn verricht aan het product.
- Het product wordt uitsluitend voor algemene vervoers- en recreatiedoeleinden gebruikt.

Wat valt niet onder deze beperkte garantie?
Dit product is uitsluitend ontworpen voor recreatief gebruik. De beperkte garantie dekt het volgende niet: normale slijtage, normale artikelen voor onderhoud, en schade, defecten of verlies als gevolg van onjuist(e) montage, onderhoud, afstelling, opslag of gebruik van het product. Deze beperkte garantie geldt niet voor toekomstige prestaties.

Deze beperkte garantie vervalt als het product ooit:

- voor een wedstrijd wordt gebruikt;
- wordt gebruikt om te stunten of springen, of voor acrobatiek of soortgelijke activiteiten;
- op enige manier wordt gewijzigd;
- wordt aangepast met een extra motor;
- met meerdere personen tegelijk wordt bereden;
- wordt verhuurd, verkocht of weggegeven;
- wordt gebruikt op een manier die in strijd is met de aanwijzingen en waarschuwingen in deze gebruikershandleiding.

Wat doet de fabrikant?
De fabrikant is volgens deze beperkte garantie uitsluitend verplicht tot vervanging en/of reparatie, naar eigen keuze, van gedekte materiaal- of fabricagefouten.

Hoe krijgt u service?
Neem contact op met de klantenservice.

- Raadpleeg de contactgegevens op de bijgesloten lijst.

Welke rechten hebt u?
Deze beperkte garantie verleent u specifieke wettelijke rechten. Afhankelijk van uw land of locatie hebt u mogelijk nog andere rechten.

Hoe lang is deze beperkte garantie geldig?

- Wanneer de term 'levenslang' in deze beperkte garantie wordt gebruikt, betekent dat zolang als de oorspronkelijke consument het product bezit.
- Stalen frame en vork: levenslang
- Aluminium frame: 10 jaar
- Geveerde vork/aluminium vork: 1 jaar
- Elektronica: 90 dagen
- Alle overige onderdelen: 6 maanden

DE

Bedienungsanleitung für Mountainbikes

Diese Anleitung enthält wichtige Informationen für Zusammenbau, Betrieb und Wartung dieses Produkts und zur Sicherheit.
Diese Anleitung ist vor Inbetriebnahme dieses Produkts sorgfältig und vollständig durchzulesen.
Bewahren Sie diese Anleitung zum späteren Nachschlagen auf.

Beim Gebrauch dieses Produkts sind stets ein zugelassener Helm und die entsprechende Sicherheitsausrüstung zu tragen.

Ihr Fahrrad

- Einführung 162-163
- Warn- und Sicherheitshinweise 164-165

Zusammenbau

- Teileliste 166-167
- Zusammenbau 168-180

Bremsanlage

- Handbremse - Seilzugbremse - Scheibenbremse 181-187

Schichtsystem

- Schichtsystem einrichten 188-189
- Hinteren/ Einstellungen des vorderen Umwerfers 190-193

Wartung und Service

- Reparatur und Service 194-198

Garantie

- Eingeschränkte Garantie 199

Maximales Gewicht des Fahrers/Fahrrads:

HINWEIS: Da verschiedene Fahrräder auch verschiedene Gewichte haben, sollten Sie Ihr Modell unbedingt wiegen. Auf der Basis des dadurch ermittelten korrekten Gewichts können Sie dann die folgende Tabelle benutzen.

Größe des Fahrrads	Fahrer	Fahrer + Fahrrad + Gepäck
30 cm (12 in)	27 kg (60 lb)	34 kg (76 lb)
35 cm (14 in)	31 kg (70 lb)	35 kg (88 lb)
41 cm (16 in)	36 kg (80 lb)	44 kg (99 lb)
46 cm (18 in)	40 kg (89 lb)	49 kg (109 lb)
51 cm (20 in)	40 kg (89 lb)	49 kg (109 lb)
61 cm (24 in)	91 kg (200 lb)	102 kg (225 lb)
66 cm (26 in)	113 kg (250 lb)	126 kg (279 lb)
70 cm (27.5 in)	113 kg (250 lb)	126 kg (279 lb)

WICHTIG! VOR DER ERSTEN FAHRT:

- Die gesamte Bedienungsanleitung einschließlich aller sicherheitsrelevanten Warnhinweise lesen.

Im Wartungsabschnitt finden Sie Informationen über:

- Das Prüfen des Reifendrucks
- Das Prüfen der Bremseinstellung
- Das Prüfen der Schaltungs-/Umwerfereinstellung

Drehmomenttabelle

EMPFOHLENE DREHMOMENTWERTE:
Die Verwendung eines Drehmomentschlüssels wird empfohlen. Nachstehend sind die für jedes Befestigungsmittel empfohlenen Anzugsmomente aufgeführt. Es muss sichergestellt werden, dass nicht nur die empfohlenen Anzugsmomente eingehalten werden, sondern dass auch die Teile des Produkts fest genug sitzen, indem beim Festziehen jeder einzelnen Komponente der entsprechende Funktionstest durchgeführt wird (siehe die Abschnitte zum Zusammenbau der Komponenten in der Bedienungsanleitung).
HINWEIS: Bitte prüfen Sie, dass alle Befestigungsmittel am Produkt entsprechend der nebenstehenden Tabelle festgezogen werden:

Empfohlenes Anzugsmoment für sauberes, trockenes Gewinde:		**Messmethode:**
Größe des Befestigungsmittels	**Anzugsmoment (N•m / ft-lb)**	Die Schraubengröße wird, wie hier dargestellt, anhand der Breite am GEWINDE festgestellt.
M4 mm (.157 in)	2.8 N•m (24.78 in-lb)	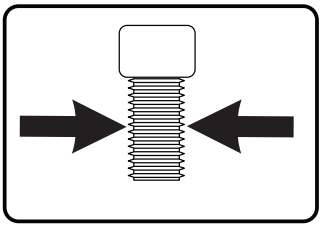
M5 mm (.196 in)	5.5 N•m (48.67 in-lb)	
M6 mm (.236 in)	9.5 N•m (84.08 in-lb)	
M7 mm (.275 in)	16.3 N•m (12 ft-lbs)	
M8 mm (.314 in)	23 N•m (17 ft-lbs)	
M10 mm (.393 in)	44.7 N•m (33 ft-lbs)	

Kennzeichnung des Fahrrads für den Eigentümer

HINWEIS: Diese Informationen sind nur auf dem Fahrrad selbst zu finden.

Im Rahmen eines jeden Fahrrads ist ein Code zur Erleichterung der Wiederbeschaffung eingeprägt. Der Code (1) befindet sich unten am Kurbelgehäuse (siehe Abbildung).

Sie sollten sich diese Zahlen hier notieren. Bei einem Diebstahl des Fahrrads sind diese Nummer sowie eine Beschreibung des Fahrrads der Polizei mitzuteilen. Diese Informationen helfen den Behörden bei der Suche nach dem Fahrrad.

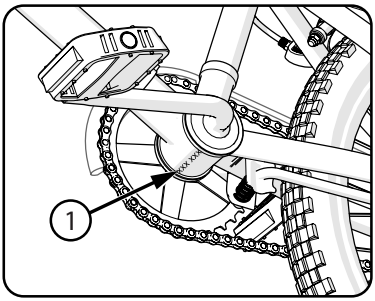

Modell-Nr.: .....

Kaufdatum: .....

Modellbezeichnung: .....

Anpassen des Fahrrads an seinen Fahrer

Bei einem Fahrrad, das nur auf befestigten Oberflächen gefahren wird, sollte der Freiraum der Überstandshöhe ① mindestens 5 cm betragen. Bei einem Fahrrad, mit dem auch auf unbefestigten Oberflächen gefahren wird, sollte der Freiraum der Überstandshöhe mindestens 7,5 cm betragen, und bei einem im Gelände gefahrenen Fahrrad sollte dieser Freiraum mindestens 10 cm betragen.

HINWEIS: Für die Einstellung des Sattels sind die Abschnitte zum Zusammenbau zu beachten.

Stellen Sie die Sitzhöhe so ein, dass Sie bei gestrecktem Bein die Ferse eines Fußes **A** auf einem Pedal abstellen und mit der Spitze des anderen Fußes **B** den Boden erreichen können. Das bewirkt ein leichtes Beugen der Knie beim Betätigen des Pedals.

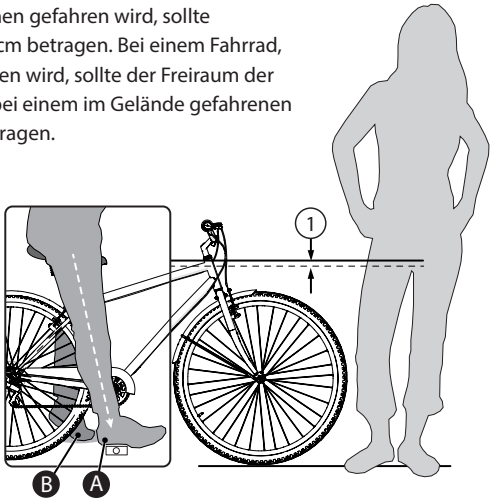

Warn- und Sicherheitshinweise

BEDEUTUNG DER WARNHINWEISE:

Dieses wichtige Symbol geht dem Wort „**VORSICHT**“ oder „**WARNUNG**“ voraus. Dem Wort „**VORSICHT**“ folgt eine mechanische Anleitung. Wenn Sie diese Anleitung nicht befolgen, kann es zu mechanischen Schäden oder dem Versagen eines Teils des Fahrrads kommen.
Dem Wort „**WARNUNG**“ folgt ein Hinweis zur individuellen Sicherheit des Benutzers. Bei einem Nichtbefolgen dieser Anleitung kann es Verletzungen des Fahrers oder anderer Personen kommen.

WARNUNG:

- ERSTICKUNGSGEFAHR. Kleinteile. Nicht für Kinder unter 3 Jahren.
- Ein Zusammenbau durch Erwachsene ist erforderlich.
- Lenker-Handgriffe und Lenkerendstopfen müssen bei Beschädigung ersetzt werden, da blanke und unverschlossene Lenkerrohre bekanntlich Verletzungen verursachen können. Alle Produkte mit verschlossenen Lenkstangenenden müssen regelmäßig inspiziert werden, um sicherzustellen, dass die Lenkstangenenden ausreichend geschützt sind.
- Ersatzgabeln müssen denselben Vorlauf und Rohrinnendurchmesser wie das Originalprodukt aufweisen.
- Keinen Motor am Produkt anbauen.
- Das Produkt weder abschleppen noch schieben.
- Das Produkt in keiner Weise modifizieren.
- Abgenutzte oder defekte Teile sind unverzüglich durch Originalteile zu ersetzen.
- Wenn irgendwelche Teile nicht richtig funktionieren, dürfen sie nicht weiterverwendet werden.

Verantwortung des Besitzers

WARNUNG: Dieses Fahrrad darf immer nur von jeweils einer Person gefahren werden. Es ist für allgemeine Transportzwecke und zur Freizeitgestaltung vorgesehen. Durch Stunts und Sprünge wird es über Gebühr belastet.

Fortsetzung >>

Verantwortung des Besitzers - Fortsetzung

Wenn das Fahrrad im nicht zusammengebauten Zustand erworben wurde, ist sein Besitzer dafür verantwortlich, alle in dieser Anleitung beschriebenen Montage- und Einstellanleitungen sowie jede im Lieferumfang enthaltene „Sonderanleitung" genau auszuführen. Außerdem muss er sicherstellen, dass alle Befestigungsteile und Komponenten fest angezogen sind.
HINWEIS: Überprüfen Sie regelmäßig, ob alle Befestigungsteile und Komponenten fest angezogen sind. Wenn das Fahrrad im zusammengebauten Zustand erworben wurde, ist sein Besitzer vor der erstmaligen Verwendung für die Sicherstellung verantwortlich, dass es unter strenger Beachtung aller in dieser Anleitung beschriebenen Anleitungen sowie jeder im Lieferumfang enthaltenen „Sonderanleitung" zusammengebaut und eingestellt wurde. Außerdem muss er sicherstellen, dass alle Befestigungsteile und Komponenten fest angezogen sind.

Regeln der Straße

WARNUNG: Wenn der Fahrer die folgenden „Regeln der Straße" missachtet, kann er sich selbst wie auch andere verletzen.

- Beachten Sie alle Verkehrsregeln, -schilder und -signale.
- **Es ist eine passende Schutzausrüstung zu tragen:** Tragen Sie immer Sicherheitsausrüstung wie einen Helm mit sicher befestigtem Kinnriemen, Knieschützer, Ellbogenschützer, Handgelenkschützer, Handschuhe und Schuhe.
- Fahren Sie auf der richtigen Straßenseite – hintereinander und geradeaus.
- Nach Möglichkeit ist ein Fahren bei Nacht, während der Morgen- oder Abenddämmerung und bei schlechten Sichtverhältnissen im Allgemeinen zu vermeiden.
- **Wenn Sie bei Nacht oder schlechten Sichtverhältnissen fahren müssen:**
  - Kaufen, installieren und verwenden Sie einen Frontscheinwerfer und eine Rückleuchte.
  - Gegebenenfalls müssen Fahrräder für das Fahren bei Dunkelheit mit Frontscheinwerfern und Rückleuchten ausgestattet sein. Befolgen Sie bitte die für Ihr Land gültigen Vorschriften.
  - Darüber hinaus wird eine batteriebetriebene Beleuchtung oder eine blinkende Sicherheitsbeleuchtung empfohlen.
- **Rückstrahler:** Fahren Sie das Fahrrad zu Ihrer eigenen Sicherheit nicht, wenn die Rückstrahler falsch angebracht, beschädigt oder nicht vorhanden sind. Stellen Sie sicher, dass der vordere und hintere Rückstrahler senkrecht stehen. Lassen Sie nicht zu, dass die Sichtbarkeit der Rückstrahler durch Kleidungsstücke oder andere Gegenstände eingeschränkt wird. Verschmutzte Rückstrahler funktionieren nicht wie vorgesehen. Reinigen
  Sie die Rückstrahler ggf. mit Seife und einem feuchten Tuch.
  - Sorgen Sie dafür, dass andere Verkehrsteilnehmer Sie sehen können.
  - Tragen Sie helle oder reflektierende Kleidungsstücke, z. B. eine Warnweste und reflektierende Streifen für Arme und Beine.
  - Bringen Sie einen Reflexstreifen am Helm an.
  - Achten Sie darauf, dass die Rückstrahler nicht abgedeckt sind.
- **Bei nasser Witterung ist besondere Vorsicht geboten:**
  - Auf feuchten Oberflächen langsam fahren, weil die Reifen leichter ins Rutschen kommen.
  - Bei nasser Witterung mit einem längeren Bremsweg rechnen.
- **Die folgenden Gefahren meiden, um einen Kontrollverlust oder eine Beschädigung der Räder zu verhindern:**
  - Auf Abflussgitter, unbefestigte Straßenränder, Kies oder Sand, Schlaglöcher oder Spurrillen, nasses Laub oder unebene Asphaltierung achten.
  - Eisenbahnschienen im rechten Winkel überqueren, um einen Verlust der Kontrolle über das Fahrrad zu verhindern.
  - Sicherheitsgefährdende Aktionen beim Fahren sind zu unterlassen.
  - Keine Mitfahrer mitnehmen.
  - Keine Gegenstände mitführen oder am Fahrrad befestigen, die eine Seh- oder Hörbehinderung darstellen oder zu einem Kontrollverlust führen könnten.
  - Beim Fahren die Lenkstange stets mit beiden Händen festhalten.
  - Keinen Motor am Produkt anbauen.
  - Das Produkt weder abschleppen noch schieben.
  - Das Produkt nicht modifizieren.
  - Abgenutzte oder defekte Teile sind unverzüglich durch Originalteile zu ersetzen.
  - Wenn irgendwelche Teile nicht richtig funktionieren, darf das Fahrrad nicht weiterverwendet werden.

Zusammenbau der Teile

HINWEIS: Die hier beschriebenen Funktionsmerkmale, Komponenten und Zubehörteile sind nicht bei allen Modellen vorhanden.

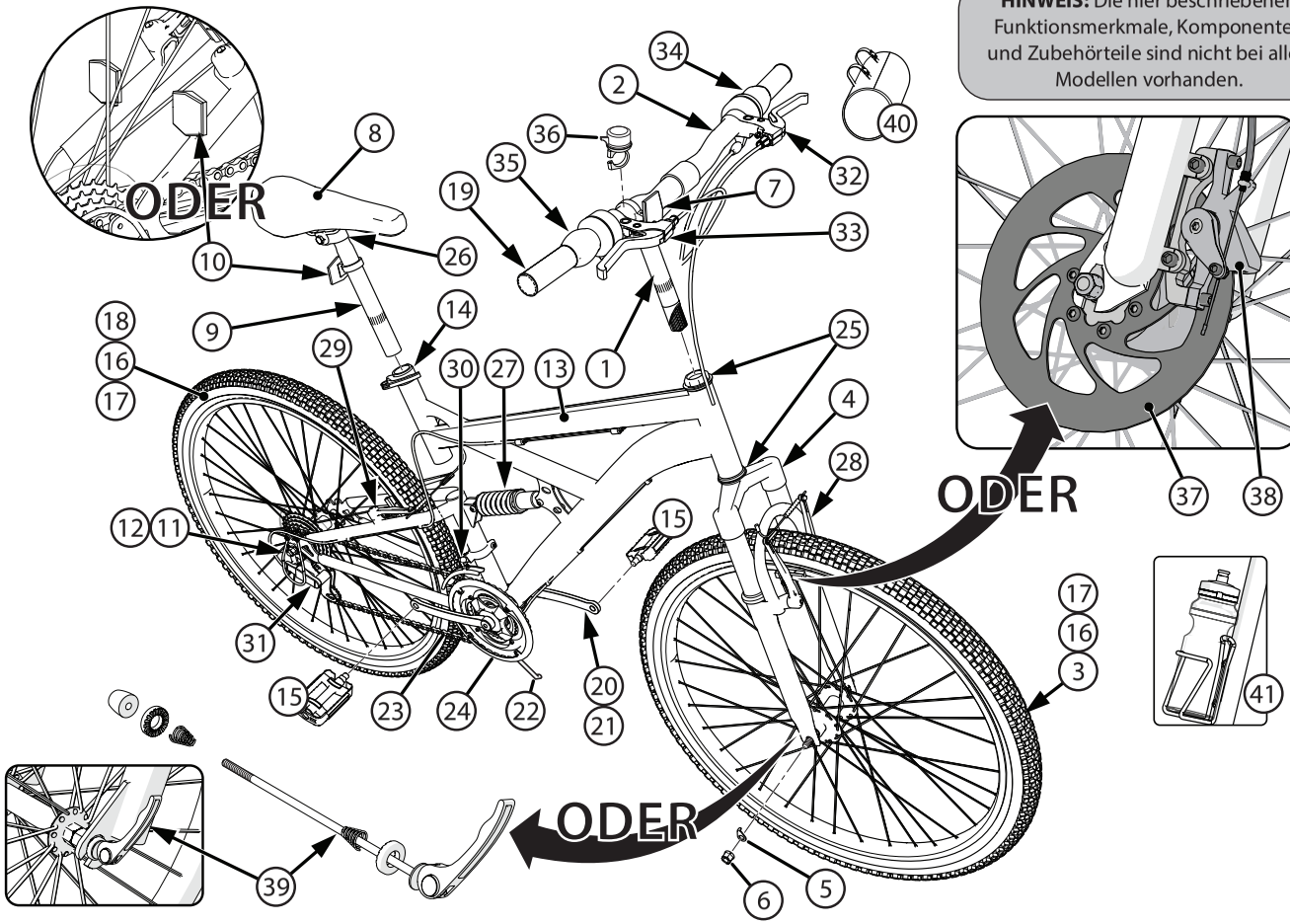

Nr.	Beschreibung	Nr.	Beschreibung
1	Lenkstangenvorbau	22	Fahrradständer (verschiedene Ausführungen)
2	Lenkstange	23	Kette
3	Vorderrad-Baugruppe	24	Kettenschutz
4	Gabel	25	Steuersatzlager
5	Radhalterung (x2)	26	Sattelstützen-Befestigungsschraube
6	Achsmutter (x4)	27	Federstoßdämpfer
7	Vorderer Rückstrahler	28	Vordere Seilzugbremse (verschiedene Modelle)
8	Sattel	29	Hinterradbremse
9	Sattelstütze	30	Vorderer Umwerfer
10	Hinterer Rückstrahler	31	Hinterer Umwerfer
11	Umwerferschutz-Befestigungsschrauben (x2)	32	Bremshebel – links (Vorderrad)
12	Umwerferschutz	33	Bremshebel – rechts (Hinterrad)
13	Rahmen	34	Schaltmechanismus, vorne
14	Schnellspannhebel und Mutter	35	Schaltmechanismus, hinten
15	Pedal (Satz aus linkem u. rechtem Pedal)	36	Klingel (falls vorhanden)
16	Reifen (x2)	37	Scheibenbremse (verschiedene Modelle)
17	Rohr (x2)	38	Scheibenbremssattel (verschiedene Modelle)
18	Hinterrad-Baugruppe	39	Schnellspannachse (verschiedene Modelle)
19	Griffe (x2)	40	Tasche/Korb (falls vorhanden)
20	Kurbel-Spindel-Satz	41	Wasserflasche (falls vorhanden)
21	Kurbellager		

Einführung in den Zusammenbau

DE

IN DIESER BEDIENUNGSANLEITUNG SIND FAHRRÄDER IN VERSCHIEDENEN AUSFÜHRUNGEN BERÜCKSICHTIGT.

- Manche Abbildungen können geringfügig vom eigentlichen Produkt abweichen.
- Halten Sie sich an alle Anweisungen.
- Wenn das Fahrrad in dieser Anleitung nicht beschriebene Teile umfasst, beachten Sie die separate, im Lieferumfang des Fahrrads enthaltene „Sonderanleitung".
- Die einzelnen Modelle können mit verschiedenen Zubehörprodukten ausgestattet sein, z. B. Taschen, Körben, Rückstrahlern, Getränkehaltern, Gepäckträgern usw.
- Die hier beschriebenen Funktionsmerkmale, Komponenten und Zubehörteile sind nicht bei allen Modellen vorhanden.
- Benutzen Sie zur Suche nach bestimmten Abschnitten dieser Anleitung den Index.
- Bitte lesen Sie die Bedienungsanleitung vollständig durch, bevor Sie mit dem Zusammenbau oder der Wartung beginnen.
- Sollten Sie Bedenken bezüglich des Zusammenbaus dieses Produkts haben, wenden Sie sich an ein Fahrradgeschäft in Ihrer Nähe.

WARNUNG: Während des Zusammenbaus sind kleine Teile von Kindern fernzuhalten.

HINWEIS: Alle Richtungsangaben in dieser Anleitung (rechts, links, vorne, hinten usw.) beziehen sich auf die Perspektive des auf dem Fahrrad sitzenden Fahrers.

Entsorgen Sie den Karton und die Verpackung erst nach dem vollständigen Zusammenbau des Fahrrads. Auf diese Weise wird ein versehentliches Wegwerfen von Teilen des Fahrrads verhindert.

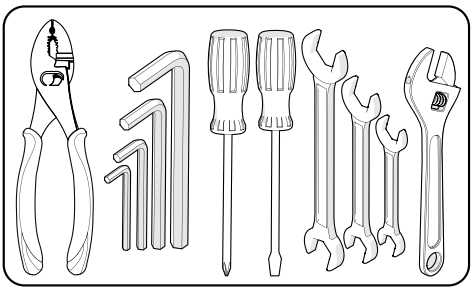

Empfohlenes Werkzeug
(metrisch)

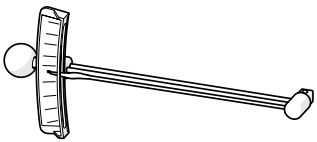

Drehmomentschlüssel (empfohlenes)

BEIM FAHREN DIESES PRODUKTS IMMER EINEN HELM TRAGEN!

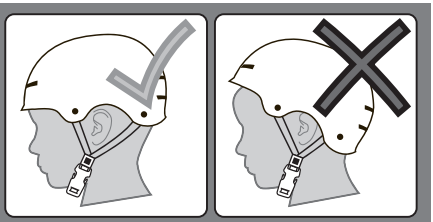

Lesen Sie immer die Bedienungsanleitung, die im Lieferumfang Ihres Helms enthalten ist, um sicherzustellen, dass er richtig passt und gemäß den Anpassungsanweisungen in der Bedienungsanleitung richtig auf dem Kopf des Trägers sitzt.

Einbau von Lenkstange und Vorbau (verschiedene Modelle)

⚠ WARNHINWEISE:

- Um eine Beschädigung des Lenksystems und einen potenziellen Kontrollverlust zu vermeiden, muss die Markierung „**MIN-IN**“ (Mindesteinsetztiefe) Ⓐ am Vorbau unter der Oberseite der Gabelgegenmutter Ⓑ liegen.
- Die Vorderradbremse (falls vorhanden) muss sich VOR der Gabel befinden.
- Stellen Sie vor Ausführung des nächsten Schrittes sicher, dass die Gabel NACH VORNE weist.
- Ziehen Sie die Vorbauschraube nicht zu fest an. Ein übermäßiges Festziehen der Vorbauschraube kann das Lenksystem beschädigen und einen Verlust der Kontrolle über das Fahrzeug bewirken.
- Wenn die Lenkstangenklemme nicht fest genug sitzt, kann die Lenkstange im Vorbau verrutschen. Das kann zu einer Beschädigung der Lenkstange oder des Vorbaus und zu einem Kontrollverlust führen.

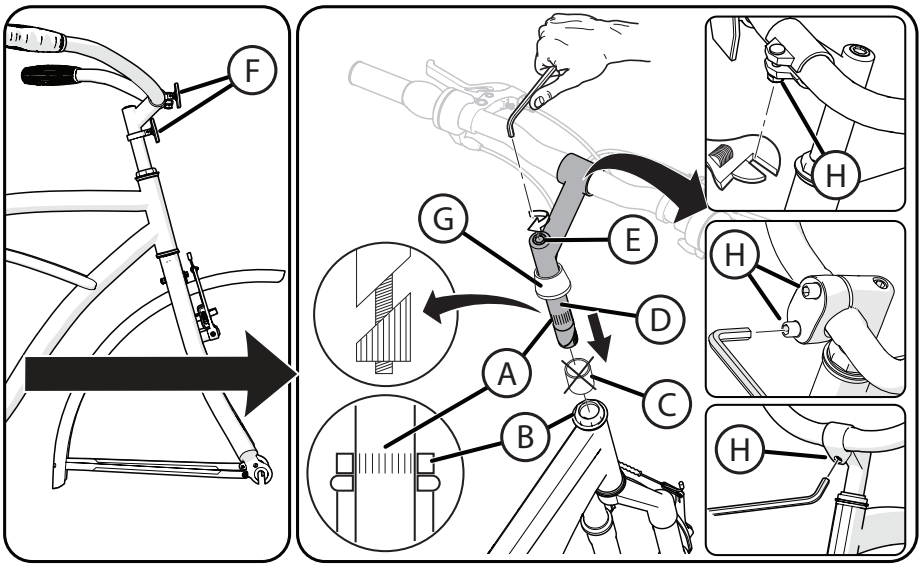

VOR DEM EINBAU:

- Entfernen Sie die Kunststoffkappe Ⓒ vom Ende des Vorbaus Ⓓ. Lockern Sie die Vorbauschraube Ⓔ, soweit dies nötig ist.
- Schieben Sie Rückstrahler Ⓕ (falls vorhanden) am Vorbau nach OBEN. Drehen Sie den Lenkstangenrückstrahler nach vorne und ziehen Sie die Schraube nach Bedarf an.
- Schieben Sie den Haltering Ⓖ (falls vorhanden) am Vorbau nach OBEN.

1. Führen Sie den Vorbau bis zum oberen Rand der Markierung **MIN-IN** Ⓐ in die Gabelgegenmutter Ⓑ ein.
2. Ziehen Sie die Vorbauschraube Ⓔ nur so stark an, dass sie den Vorbau fixiert.
3. Lockern Sie gegebenenfalls die Lenkstangen-Klemmmutter Ⓗ und drehen Sie die Lenkstange so weit, bis sie sich in einer komfortablen Fahrposition befindet.
4. Ziehen Sie die Lenkstangen-Klemmmutter Ⓗ nur so stark an, dass sie die Lenkstange fixiert.
5. Richten Sie den Vorbau auf den Vorderreifen/die Gabel aus und ziehen Sie die Vorbauschraube Ⓔ fest an (siehe „Testen des Vorbaus“ im nächsten Abschnitt). Wählen Sie ein **Anzugsmoment** von 17-19 Nm.
6. Stellen Sie die Lenkstange ggf. erneut ein und ziehen Sie die Klemmmutter Ⓗ fest an.

Die ggf. empfohlenen Anzugsmomentwerte sind der Tabelle der Anzugsmomente zu entnehmen.

Einbau von Lenkstange und Vorbau – Vorbau ohne Gewinde (je nach Ausstattung)

VORSICHT:

- Der Vorbau ohne Gewinde (B) sollte angebracht werden, während das Fahrrad mit den beiden daran montierten Rädern auf dem Boden steht.
- Stellen Sie sicher, dass die Gabel von unten aus vollständig eingesetzt wird und die Vorderradbremse NACH VORNE weist.
- Modelle mit Scheibenbremse: Die Scheibenbremse befindet sich in der Regel auf der LINKEN Seite der Gabel.

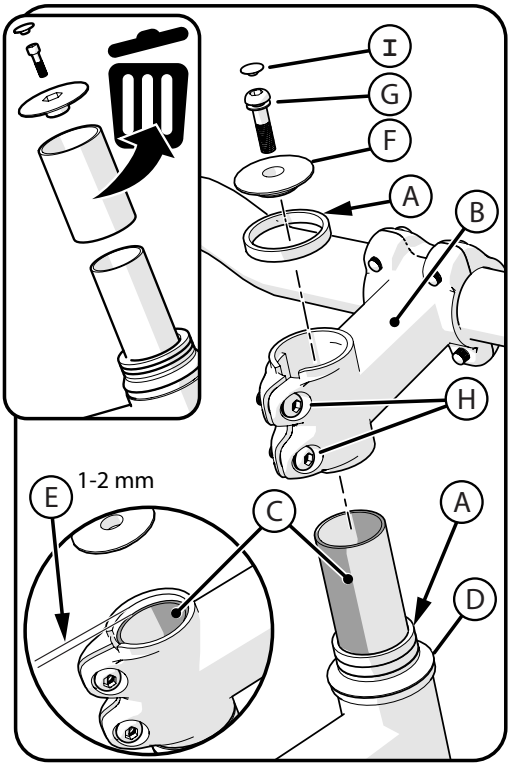

SCHRITT 1:

1. Bringen Sie nach Bedarf Abstandshalter (A) an, um den korrekten Abstand (E) herzustellen.
2. Schieben Sie den Vorbau (B) ganz in das Gabelrohr (C) hinein.
3. Richten Sie den Vorbau so aus, dass er auf die Vorderseite des Fahrrads weist und sich in einer Linie mit der Gabel und dem Rad befindet.
4. Üben Sie Abwärtsdruck auf den Vorbau aus und schieben Sie die Gabel/das Rad des Fahrrads vor und zurück, bis im Steuersatzlager (D) kein Spiel mehr vorhanden ist.

HINWEIS: Stellen Sie sicher, dass das Lenkrohr (C) um mindestens 1–2 mm über die Oberkante des Vorbaus (E) hinausragt.

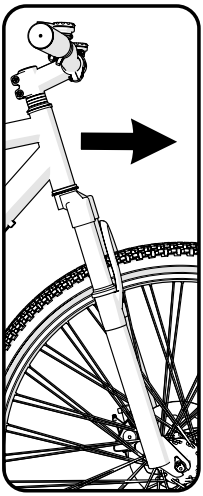

5. Setzen Sie die Kappe (F) in den Vorbau ein und ziehen Sie die Schraube (G) fest an. Versuchen Sie, die Gabel vor- und rückwärts zu bewegen. Im Steuersatzlager (D) sollte kein Spiel vorhanden sein. Führen Sie die oben angegebenen Schritte ggf. noch einmal aus.
6. Drücken Sie die Gummikappe (I) (falls im Lieferumfang enthalten) fest auf.

SCHRITT 2:

7. Ziehen Sie die Vorbauschrauben (H) fest an.

WARNUNG: Lenker und Gabel müssen sich ruckfrei und ohne Reibungswiderstand von links nach rechts drehen lassen.

Die ggf. empfohlenen Anzugsmomentwerte sind der Tabelle der Anzugsmomente zu entnehmen.

Anbringung der Lenkstange – verschiedene Vorbauklemmen

❶ VORBAU MIT EINER (1) SCHRAUBE:

1. Lockern Sie gegebenenfalls die Lenkstangen-Klemmschraube(n) Ⓐ und drehen Sie die Lenkstange Ⓑ so weit, bis sie sich in einer komfortablen Fahrposition befindet.
2. Ziehen Sie die Lenkstangen-Klemmschraube(n) Ⓐ dann wieder fest an.

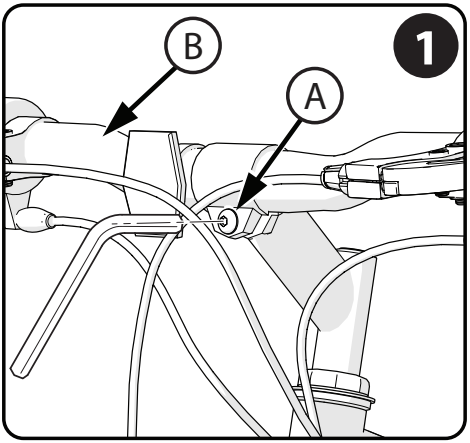

❷ VORBAU MIT ZWEI (2) SCHRAUBEN:

1. Lockern Sie gegebenenfalls die Lenkstangen-Klemmschraube(n) Ⓐ und drehen Sie die Lenkstange Ⓑ so weit, bis sie sich in einer komfortablen Fahrposition befindet.
2. Ziehen Sie die Lenkstangen-Klemmschraube(n) Ⓐ dann wieder fest an.

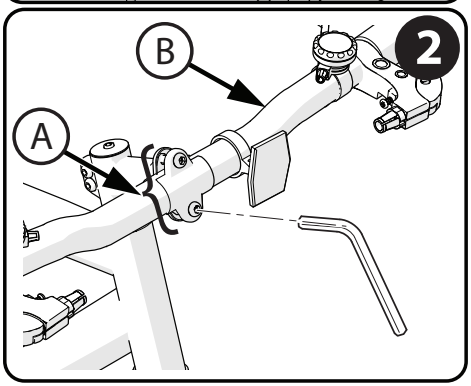

❸ VORBAU MIT VIER (4) SCHRAUBEN:

1. Lockern Sie gegebenenfalls die Lenkstangen-Klemmschraube(n) Ⓐ und drehen Sie die Lenkstange Ⓑ so weit, bis sie sich in einer komfortablen Fahrposition befindet.
2. Ziehen Sie die Lenkstangen-Klemmschraube(n) Ⓐ dann wieder fest an.

HINWEIS: Bei Vorbauten mit vier Schrauben sind diese Ⓐ gleichmäßig und kreuzweise anzuziehen. Nicht zu fest anziehen.

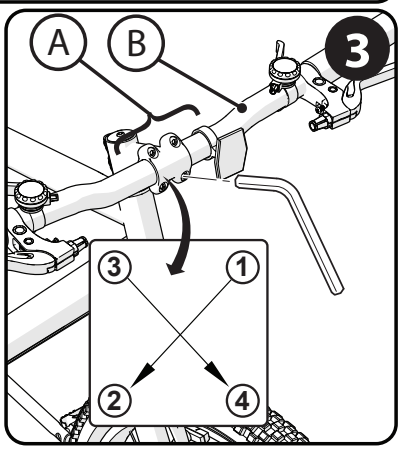

WARNUNG: Wenn die Lenkstangenklemme nicht fest genug sitzt, kann die Lenkstange im Vorbau verrutschen. Das kann zu einer Beschädigung der Lenkstange oder des Vorbaus und zu einem Kontrollverlust führen.

Die ggf. empfohlenen Anzugsmomentwerte sind der Tabelle der Anzugsmomente zu entnehmen.

Testen von Vorbau und Lenkstange auf festen Sitz

SO TESTEN SIE DEN FESTEN SITZ DES VORBAUS:

- Klemmen Sie das Vorderrad zwischen den Beinen ein.
- Versuchen Sie, durch Drehen der Lenkstange ❶ das Vorderrad zu drehen.
- Wenn sich die Lenkstange und der Vorbau drehen, das Vorderrad aber nicht, richten Sie den Vorbau erneut an dem Rad aus und ziehen Sie die Vorbauschraube(n) fester an als zuvor (ungefähr um jeweils eine halbe Umdrehung), bis sich Lenkstange und Vorbau ohne gleichzeitiges Drehen des Vorderrads nicht mehr drehen.

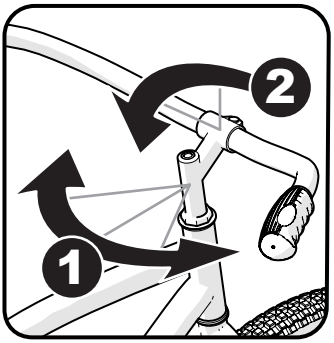

SO TESTEN SIE DEN FESTEN SITZ DER LENKSTANGENKLEMME:

- Halten Sie das Fahrrad fest und versuchen Sie, die Enden der Lenkstange nach oben und unten zu bewegen ❷.

VORSICHT: Für diesen Test einen Kraftaufwand von maximal 45 kg betreiben.

- Wenn sich die Lenkstange bewegt, lockern Sie die Lenkstangen-Klemmschraube(n).
- Bringen Sie die Lenkstange in die richtige Stellung und ziehen Sie die Lenkstangen-Klemmschraube(n) fester als zuvor an.
- Wenn in der Lenkstangenklemme mehrere Schrauben vorhanden sind, ziehen Sie diese gleichmäßig an.
- Wiederholen Sie diesen Test so oft, bis sich die Lenkstange in der Lenkstangenklemme nicht mehr bewegt.

Die ggf. empfohlenen Anzugsmomentwerte sind der Tabelle der Anzugsmomente zu entnehmen.

Einbau des Vorderrads (je nach Ausstattung)

Lösen der Vorderbremse:

1. Drücken Sie die beiden Bremsarme Ⓐ zusammen.
2. Heben Sie die Bremskabelführung Ⓑ aus der Führungshalterung Ⓒ heraus.

Einbau des Vorderrads:

3. Setzen Sie das Vorderrad so in die Vordergabel ein, dass die Bremsen nach vorne weisen.
4. Bringen Sie die Radhalterungen Ⓓ an. Achten Sie darauf, dass die Vorsprünge in die entsprechenden Löcher in der Gabelhalterung Ⓔ eingesetzt werden.
5. Befestigen Sie das Vorderrad mit den Achsmuttern Ⓕ.

HINWEIS: Hinweise zur Schnell-spannachse finden Sie im nächsten Abschnitt.

WARNUNG: Zum Anbringen des Vorderrads keine Achsmuttern Ⓕ ohne Zahnung verwenden.
HINWEIS: Das Rad muss sich ungehindert drehen lassen, ohne dass es die Gabel oder das Schutzblech berührt.

WARNUNG: Ein Missachten dieser Schritte kann dazu führen, dass sich das Vorderrad während der Fahrt löst und der Fahrer oder andere Personen verletzt werden.

SCHLIESSEN SIE DAS VORDERE BREMSKABEL WIEDER AN:

1. Drücken Sie die beiden Bremsarme Ⓐ zusammen.
2. Setzen Sie die Bremskabelführung Ⓑ in die Aussparung in der Führungshalterung Ⓒ ein.
3. Die Bremskabelführung Ⓑ muss fest in die Aussparung in der Führungshalterung Ⓒ eingepasst werden.

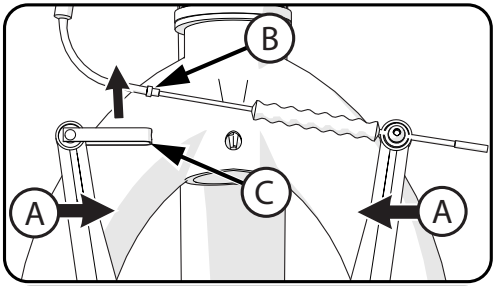

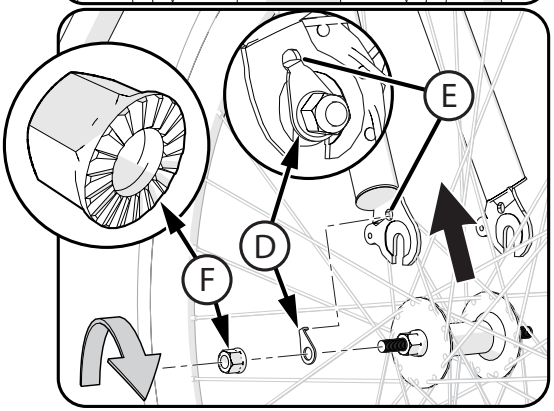

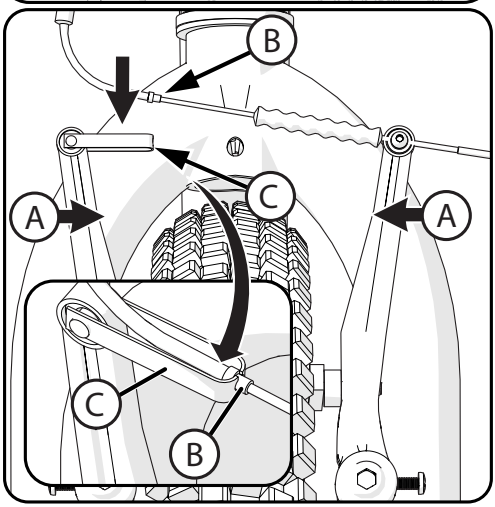

WARNUNG: Vor dem Fahren die Einstellung der Vorderradbremse überprüfen! Siehe den Abschnitt „Bremse“.

Die ggf. empfohlenen Anzugsmomentwerte sind der Tabelle der Anzugsmomente zu entnehmen.

Schnellspannachsen-Anleitung (verschiedene Modelle)

⚠ WARNUNG:

- Überprüfen Sie vor jeder Fahrt die Schnellspannachse (QR-Achse) und achten Sie darauf, dass sie sicher angebracht ist.
- Wenn beim Fahren ungewöhnliche Radgeräusche auftreten, überprüfen Sie das QR-Achsensystem.
- Fahren Sie das Fahrrad nicht mit einer unsachgemäß eingestellten oder abgenutzten QR-Achse, da dies schwere Verletzungen zur Folge haben kann.
- Bei Problemen mit dem QR-Achsensystem wenden Sie sich an den Fahrradhersteller oder eine örtliche Fahrradwerkstatt.
- Dieses Produkt ist nicht für Stunts, Sprünge über Rampen, Luftakrobatik oder ähnliche Aktivitäten vorgesehen.
- Vor der Fahrt müssen Sie sich über sämtliche Bedienungsverfahren im Klaren sein.
- Abgenutzte oder defekte Teile umgehend ersetzen.

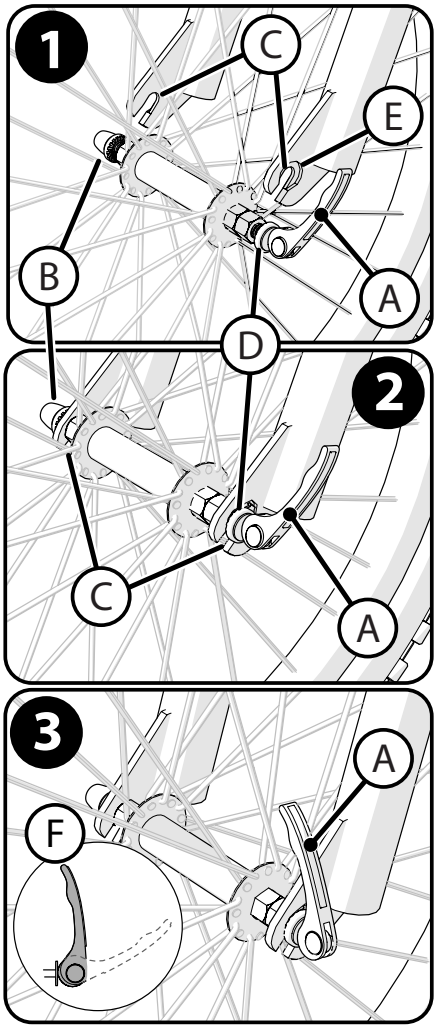

Wenn Sie Schwierigkeiten mit dem Einstellen oder Warten des QR-Achsensystems haben, wenden Sie sich an eine örtliche Fahrradwerkstatt. Fahrradtechniker sind in QR-Achsensystemen und deren Komponenten geschult.

SCHRITT ❶ :

- Drücken Sie den Schnellspannhebel Ⓐ in die OFFENE Stellung und lockern Sie die Schnellspannmutter Ⓑ (durch Drehen nach links) so weit, dass die Radachse in die Gabelausfallenden Ⓒ passt.
- Achten Sie darauf, dass die gezahnten Unterlegscheiben Ⓓ an beiden Seiten der Gabelaussparung Ⓔ anliegen.

SCHRITT ❷ :

- Drücken Sie von oben gegen die Gabel, um deren festen Sitz in den Gabelausfallenden sicherzustellen, und ziehen Sie die Schnellspannmutter Ⓑ (durch Drehen nach rechts) von Hand an.
- Der Schnellspannhebel muss nach OBEN oder nach HINTEN weisen und teilweise geschlossen werden.
- Stellen Sie die Schnellspannmutter ein und drücken Sie den Schnellspannhebel Ⓐ mit der Innenfläche der Hand in die geschlossene Position.

SCHRITT ❸ :

- Stellen Sie sicher, dass der Schnellspannhebel fest und vollständig **GESCHLOSSEN** Ⓕ ist.
- Das Rad muss in der Gabel zentriert und sicher befestigt sein.

Die ggf. empfohlenen Anzugsmomentwerte sind der Tabelle der Anzugsmomente zu entnehmen.

Einbau des Vorderrads (Scheibenbremse)

⚠ WARNUNG:

- Zum Anbringen des Vorderrads **KEINE** Achsmuttern Ⓐ ohne Zahnung verwenden.
- Das Rad muss sich ungehindert drehen lassen, ohne dass es die Gabel oder das Schutzblech berührt.
- Ein Missachten dieser Schritte kann dazu führen, dass sich das Vorderrad während der Fahrt löst und der Fahrer oder andere Personen verletzt werden.

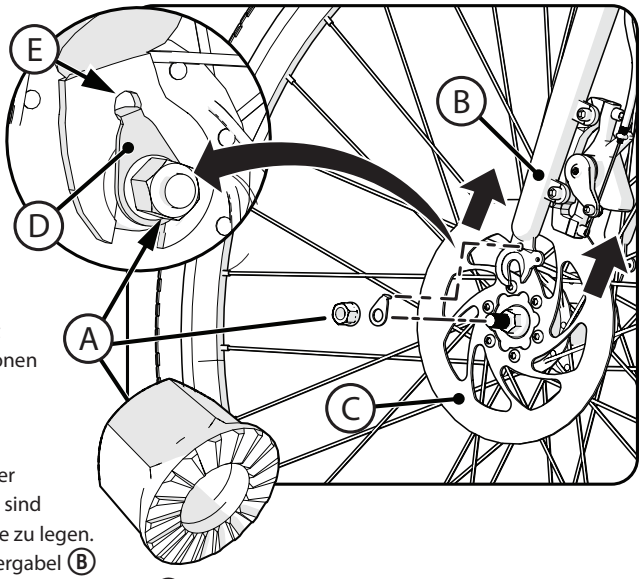

1. Wenn die Achsmuttern und Unterlegscheiben bereits an der Vorderradachse befestigt sind, sind diese zu entfernen und beiseite zu legen.
2. Setzen Sie das Rad in die Vordergabel Ⓑ ein. Stellen Sie sicher, dass die Scheibenbremse Ⓒ in den oberen Scheibenbremssattel passt.

RADHALTERUNGEN MIT VORSPRUNG Ⓓ:

3. Bringen Sie die Radhalterungen oder Unterlegscheiben Ⓓ an. Achten Sie darauf, dass die Vorsprünge in den Radhalterungen in die dafür vorgesehenen Aussparungen in der Gabel Ⓔ eingesetzt werden.
4. Befestigen Sie die Achsmuttern Ⓐ so, dass die gezahnte Oberfläche NACH INNEN weist.
5. Wenn sich das Rad in der Mitte der Gabel befindet, ziehen Sie beide Achsmuttern fest an.

⚠ WARNUNG:

- Stellen Sie vor jeder Fahrt sicher, dass der Schnellspannhebel (QR) Ⓐ korrekt angezogen ist. (Lesen Sie die Anleitung zur Verwendung des QR in diesem Dokument.)
- Stellen Sie vor jeder Fahrt sicher, dass der Schnellspannhebel weder die Scheibenbremse Ⓑ noch die Speichen berührt.
- FAHREN SIE NICHT, WENN DER QR GEÖFFNET Ⓒ IST.

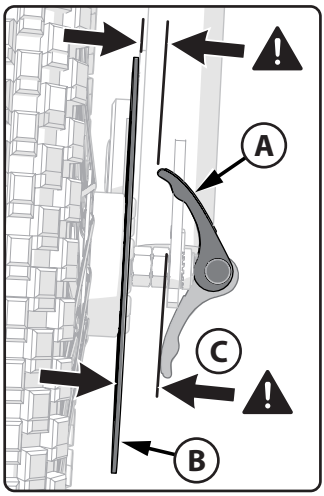

Die ggf. empfohlenen Anzugsmomentwerte sind der Tabelle der Anzugsmomente zu entnehmen.

Befestigung des Sattels

WARNUNG: Um ein Lockern des Sattels und einen potenziellen Kontrollverlust zu vermeiden, muss sich die Markierung „**MIN-IN**“ (Mindesteinsetztiefe) Ⓐ an der Sattelstütze **UNTER** dem oberen Rand des Sitzrohrs Ⓑ befinden.

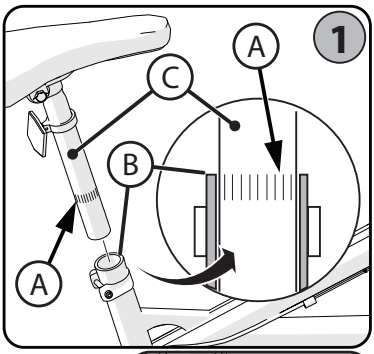

SCHRITT 1 – SATTELSTÜTZE IN SITZROHR EINSETZEN:

- Lockern Sie ggf. die Sattelstützen-Klemmschraube Ⓓ oder **öffnen** Sie den Schnellspannhebel Ⓔ.
- Drehen Sie den Sattel so, dass er nach vorne weist, und setzen Sie die Sattelstütze Ⓒ so in das Sitzrohr Ⓑ ein, dass sich die Markierung „**MIN-IN**“ wie gezeigt UNTER dem oberen Rand des Sitzrohrs befindet.

SCHRITT 2 – SATTELKLEMME FESTSCHRAUBEN:
(verschiedene Modelle)

- Stellen Sie sicher, dass die Sattelstütze Ⓒ gemäß **SCHRITT 1** eingesetzt wurde, und ziehen Sie die Schraube Ⓓ fest an, sodass der Sattel das Gewicht des Fahrers aufnimmt, ohne sich zu bewegen.

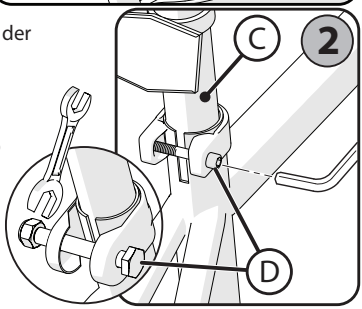

SCHRITT 3 – SCHNELLSPANNHEBEL: (verschiedene Modelle)
VORSICHT: Bedienen Sie den Schnellspannhebel **NUR VON HAND UND OHNE JEGLICHES WERKZEUG.**

1. Öffnen und schließen Sie den Schnellspannhebel Ⓔ ggf. mit einer Hand und ziehen Sie die Einstellmutter Ⓖ mit der anderen Hand an bzw. lösen Sie sie, sodass Sie bei der Betätigung des Schnellspannhebels erstmals einen Widerstand verspüren, wenn dieser sich in der „**OFFENEN**“ Stellung ❶ befindet.
2. Drücken Sie den Schnellspannhebel in die „**GESCHLOSSENE**“ Stellung ❷ – es ist ein **hoher Kraftaufwand** erforderlich, um den Hebel in dieser Stellung zu sichern, sodass er an der Sattelstützenklemme Ⓕ anliegt.

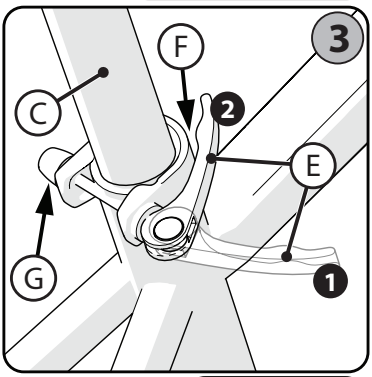

WARNUNG: Es bedarf eines hohen Kraftaufwands, um den Schnellspannhebel ganz in die „**GESCHLOSSENE**“ Stellung ❷ zu bringen. Dadurch wird sichergestellt, dass sich der Sattel während des Normalgebrauchs des Fahrrads nicht bewegt.

HINWEIS: Ⓘ Es wird ein Anzugsmoment von 20–22 Nm empfohlen. Sicherstellen, dass sich der Sattel beim Fahren nicht bewegt.

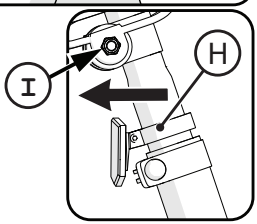

RÜCKSTRAHLER: (falls vorhanden)
Bringen Sie den Sattelstützenrückstrahler Ⓗ (falls vorhanden) so an, dass er gerade nach hinten weist. Ziehen Sie die Klemmschraube an.

Die ggf. empfohlenen Anzugsmomentwerte sind der Tabelle der Anzugsmomente zu entnehmen.

Einstellung von Sitzbolzen und Sattel (verschiedene Modelle)

EINZELKLEMMSCHRAUBE:

1. Lockern Sie die Klemmschraube Ⓐ so weit, dass sich die Zahnung Ⓑ auf dem Mechanismus lösen kann, bevor der Winkel des Sattels geändert wird.
2. Nach vollständigem Wiedereingriff der Zahnung und wenn sich der Sattel in einer komfortablen Fahrposition befindet, ziehen Sie die Klemmschraube Ⓐ fest an, damit sich der Sattel nicht lockern kann.

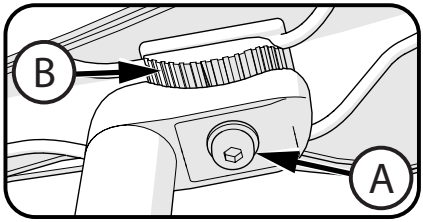

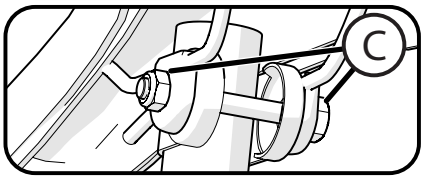

WARNUNG: Die Zahnung auf den Passflächen der Klemme kann sich durch Gebrauch und nach vielen Einstellverfahren abnutzen. Vor jeder Fahrt sicherstellen, dass die Klemme fest angezogen ist.

DOPPELKLEMME:

3. Lockern Sie die Klemmschraube/-Mutter Ⓒ nach Bedarf und stellen Sie den Sitz auf eine komfortable Fahrposition ein.
4. Wenn die Klemme wie gezeigt fest an der Sattelstütze anliegt, ziehen Sie die Schraube/Mutter Ⓒ fest an, damit sich der Sattel beim Fahren nicht bewegen kann.

Test des festen Sitzes der Sattelklemme und Sattelstützenklemme

So überprüfen Sie die Sattelklemme und Sattelstützenklemme auf festen Sitz:

- Versuchen Sie, den Sattel seitlich und sein Vorderteil nach oben und unten zu bewegen.

- **Wenn sich der Sattel in der Sattelklemme bewegt:**
  - Lockern Sie die Sattelklemmmutter.
  - Bringen Sie den Sattel in die richtige Position und ziehen Sie die Sattelklemme fester als zuvor an.
  - Wiederholen Sie diesen Test so oft, bis sich der Sattel in der Sattelklemme nicht mehr bewegt.

- **Wenn sich die Sattelstütze in der Sitzrohrklemme bewegt:**
  - Lösen Sie den Sattelklemmhebel.
  - Bringen Sie die Sattelstütze in die richtige Position und ziehen Sie die Sattelklemmmutter fester als zuvor an.
  - Ziehen Sie die Mutter gegebenenfalls von Hand an oder lockern Sie sie, damit der Schnellspannhebel sicher geschlossen werden kann.
  - Wiederholen Sie diesen Test so oft, bis sich die Sattelstütze in der Sitzrohrklemme nicht mehr bewegt.

Die ggf. empfohlenen Anzugsmomentwerte sind der Tabelle der Anzugsmomente zu entnehmen.

Anbringung der Pedale

VORSICHT: Es sind ein RECHTES, mit Ⓡ markiertes Pedal, und ein LINKES, mit Ⓛ markiertes Pedal, vorgesehen.

HINWEIS: Zum Befestigen der Pedale sollte ein Pedalschraubenschlüssel verwendet werden. Ein schmaler Kombischlüssel eignet sich jedoch ebenfalls.

- Das mit Ⓡ markierte Pedal weist ein rechtsgängiges Gewinde auf. Ziehen Sie es **im Uhrzeigersinn** an.
- Das mit Ⓛ markierte Pedal weist ein linksgängiges Gewinde auf. Ziehen Sie es **gegen den Uhrzeigersinn (nach links)** an.
- Drehen Sie das mit Ⓡ markierte rechte Pedal in die rechte Seite des Kurbelarms und das mit Ⓛ markierte linke Pedal in die linke Seite des Kurbelarms hinein.

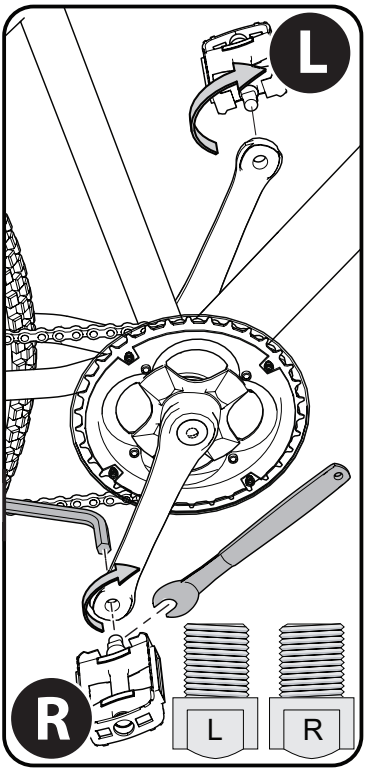

Anziehen der Pedale:

- Stellen Sie sicher, dass das Gewinde jedes Pedals ganz in den Kurbelarm hineingedreht wurde.

WARNUNG: Stellen Sie sicher, dass die Pedale fest in den Kurbelarmen befestigt sind, sodass sie sich nicht lockern. Überprüfen Sie sie regelmäßig auf ihren festen Sitz.

Einbau der Radrückstrahler

WARNUNG: Beim Einbau der Radrückstrahler sind die in Ihrem Land und Ihrer Gemeinde geltenden Gesetze und Vorschriften zu beachten.

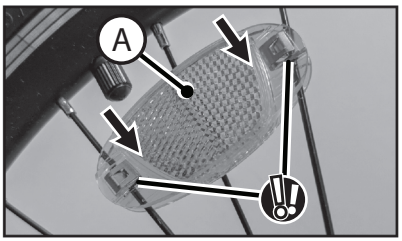

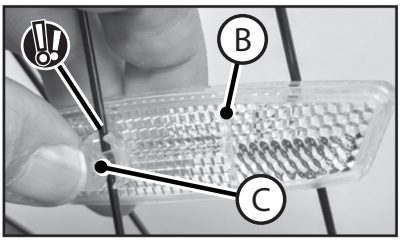

JEDEN RÜCKSTRAHLER GEMÄSS DEN FOTOS AUF DER ERSTEN SEITE POSITIONIEREN:

- Den gelben Rückstrahler Ⓐ auf zwei Speichen drücken, bis er fest EINRASTET.
- Der weiße Rückstrahler Ⓑ wird mit dem Einrastclip Ⓒ auf einer (1) Speiche befestigt. Den Einrastclip über der Speiche in den Rückstrahler hineindrücken, bis er EINRASTET.

Das Fahrrad testen und sicherstellen, dass sich die Rückstrahler nicht von den Speichen lösen und die Drehung der Räder beim Fahren nicht behindern.

Die ggf. empfohlenen Anzugsmomentwerte sind der Tabelle der Anzugsmomente zu entnehmen.

Einbau der Rückstrahler (falls vorhanden)

Einbau der Rückstrahler:

1. Bringen Sie den VORDEREN Rückstrahler Ⓐ so an, dass er gerade nach vorne weist.
2. Ziehen Sie die Klemmschraube an.
3. Bringen Sie den Sattelstützenrückstrahler Ⓑ (falls vorhanden) so an, dass er gerade nach hinten weist.
4. Ziehen Sie die Klemmschraube an.

HINWEIS: Nicht zu fest anziehen, um eine Beschädigung der Klemme zu vermeiden.

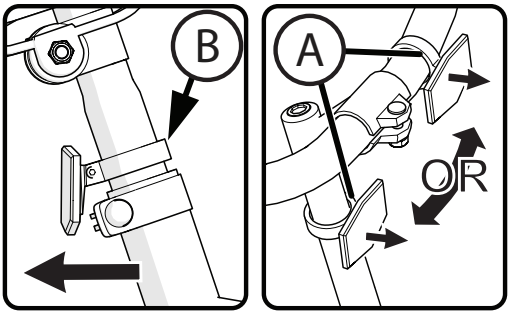

Hintere Doppelrückstrahler (verschiedene Modelle):

Die hinteren Rückstrahler Ⓐ sind auf den Fahrradkettenstreben ggf. bereits vormontiert. Achten Sie darauf, dass sie sicher angebracht wurden, nicht verbogen sind und gerade nach hinten weisen.

HINWEIS: Die Rückstrahler Ⓐ werden entweder mit Schrauben Ⓑ befestigt oder sie RASTEN EIN (siehe Bilder).

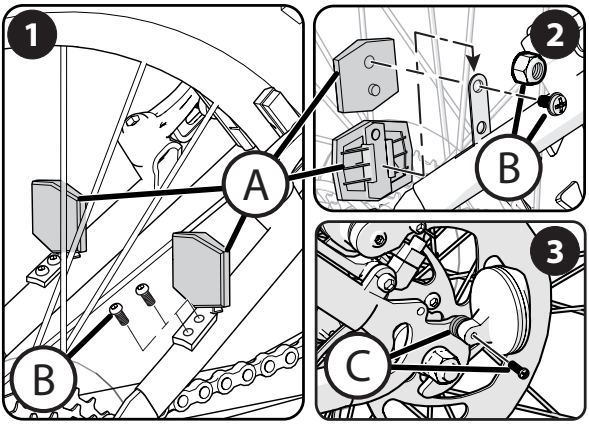

❶ BEFESTIGUNG MIT HALTERUNG: Befestigen Sie die Halterung mit den Schrauben Ⓑ sicher an den Kettenstreben.

❷ BEFESTIGUNG MIT SCHRAUBEN: Befestigen Sie den Rückstrahler sicher mit Muttern/Schrauben Ⓑ an der Halterung.

❷ BEFESTIGUNG DURCH EINRASTEN: Drücken Sie den Rückstrahler NACH UNTEN auf die Halterung, bis er EINRASTET.

❸ BEFESTIGUNG AM RAHMEN: Halten Sie beide Rückstrahler an die Montagelöcher im Rahmen, sodass sie gerade **nach hinten** zeigen, und befestigen Sie sie (wie gezeigt) mit den im Lieferumfang enthaltenen Unterlegscheiben und Schrauben Ⓒ – 2 Unterlegscheiben zwischen Rückstrahler und Rahmen.

EINBAU DES UMWERFERSCHUTZES (BEI BESTIMMTEN MODELLEN)

1. Lockern Sie die Schrauben Ⓐ in den Rahmenvorsprüngen.
2. Haken Sie den Umwerferschutz Ⓑ über den beiden Schrauben Ⓐ ein.
3. Der Umwerferschutz darf den Umwerfer Ⓒ beim Gangwechsel nicht berühren.
4. Ziehen Sie die Schrauben Ⓐ fest an.

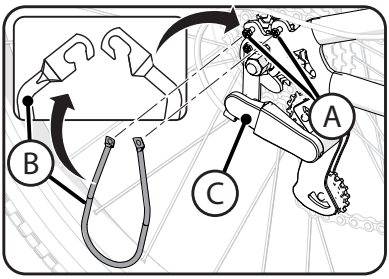

Die ggf. empfohlenen Anzugsmomentwerte sind der Tabelle der Anzugsmomente zu entnehmen.

Zubehör (verschiedene Modelle)

ANBRINGUNG VON ZUBEHÖRPRODUKTEN:

- Befestigen Sie das Zubehörprodukt ❶, ❷ oder ❸ mit den im Lieferumfang enthaltenen Gurten an der Lenkstange.
- Straffen Sie die Gurte, damit sich das Zubehör nicht mehr bewegen kann.

WARNUNG: Nicht zu fest anziehen. Die Gurte können reißen. Die Rückstrahler nicht blockieren.

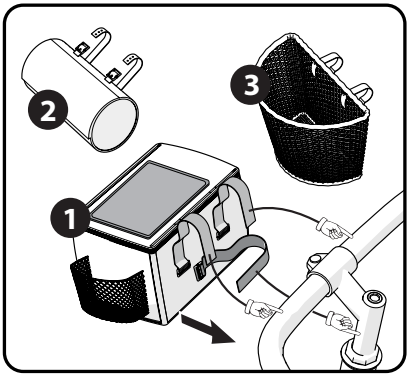

ANBRINGUNG DER LENKSTANGENKLINGEL:

1. Entfernen Sie die Schrauben von der Klingel.
2. Positionieren Sie die Klingel so auf der Lenkstange, dass sie mit den Händen an den Griffen leicht zu erreichen ist.
3. Drehen Sie die Schrauben ein und ziehen Sie sie an.

HINWEIS: Die Klingel kann mit einer oder zwei Schrauben befestigt werden.

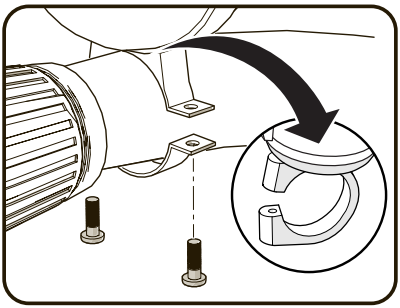

WASSERFLASCHE UND FLASCHENHALTER:

1. Entnehmen Sie die Wasserflasche aus ihrem Halter Ⓐ.
2. Für diesen Schritt brauchen Sie die Halterschrauben Ⓑ, die entweder zusammen mit dem Wasserflaschenhalter verpackt oder in den Fahrradrahmen eingesetzt wurden.
3. Platzieren Sie den Halter an der gewünschten Position und stecken Sie die beiden Halterschrauben durch den Halter in die Rahmenmuttern Ⓒ hinein.
4. Ziehen Sie die Schrauben fest, aber nicht zu fest an, damit die Rahmenmuttern nicht beschädigt werden.
5. Setzen Sie die Wasserflasche wie gezeigt in den Halter ein.

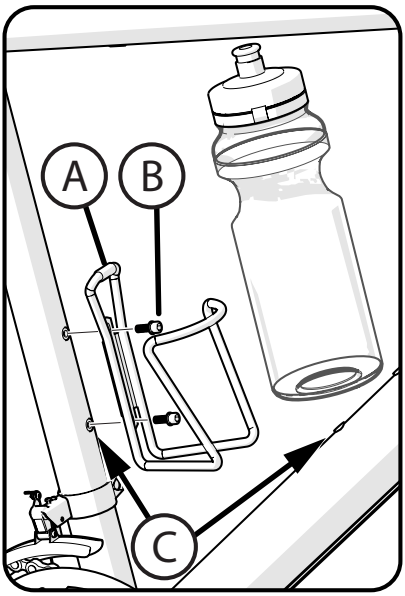

Einstellung der Felgenbremsanlage

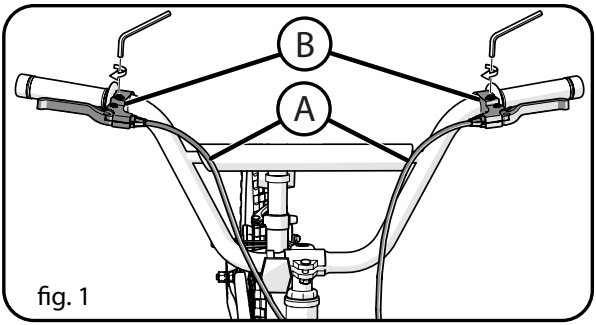

fig. 1

HINWEIS: Die Bremskabel für die Vorder- und Hinterradbremse sind je nach den Gesetzen bzw. Gepflogenheiten des Landes, in dem das Fahrrad zum Verkauf angeboten wird, am rechten oder linken Bremshebel anzubringen.

Befestigen der Bremskabel am dafür vorgesehenen Bremshebel:

TIPP: Folgen Sie den Bremskabeln vom vorderen und hinteren Bremssattel, um sicherzustellen, dass jeder Hebel mit dem richtigen Kabel verbunden wird.

- Befestigen Sie die Bremskabel Ⓐ gemäß den in Ihrem Land geltenden Normen für die Platzierung von Vorder-und Hinterradbremskabeln an den richtigen Bremshebeln Ⓑ.

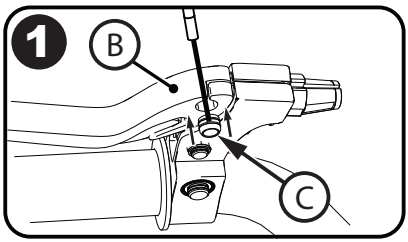

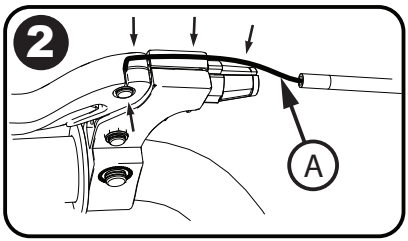

VERSCHIEDENE MODELLE:

Schritt 1:
- Setzen Sie die Kabelbuchse Ⓒ in den Bremshebel ein Ⓑ.

Schritt 2:
- Legen Sie das Bremskabel Ⓐ wie gezeigt in die Nut ein.

Schritt 3:
- Drehen Sie die Nut des Gehäuses Ⓓ von der Kabelnut weg und ziehen Sie die Gehäusemutter Ⓔ fest.

Schritt 4:
- Stellen Sie sicher, dass am Bremshebel Ⓕ keine Lücke vorhanden ist und dass das Bremskabel Ⓐ vollständig sitzt.

- Drehen Sie die Bremshebel Ⓑ in eine komfortable Fahrposition und ziehen Sie sie fest an. (**fig. 1**).

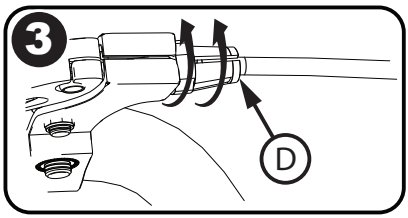

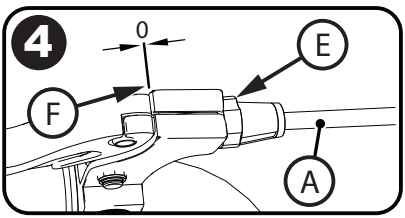

Die ggf. empfohlenen Anzugsmomentwerte sind der Tabelle der Anzugsmomente zu entnehmen.

Einstellung der Seilzugbremse – vorbereitende Schritte

BEI ENTSPRECHENDER AUSRÜSTUNG: In den folgenden Abschnitten sind die abschließenden Einstellungen der Bremsanlage vor dem Fahren beschrieben.

- Füllen Sie die Reifen bis zu dem an ihren Seitenflanken empfohlenen Druck mit Luft.
- Die Reifen müssen in der Gabel zentriert sein.

Das vordere Bremskabel ggf. wieder anschließen:

- Drücken Sie die beiden Bremsarme Ⓐ zusammen.
- Setzen Sie die Bremskabelführung Ⓑ in die Aussparung in der Führungshalterung Ⓒ ein.
- Die Bremskabelführung Ⓑ muss fest in die Aussparung in der Führungshalterung Ⓒ eingepasst werden.

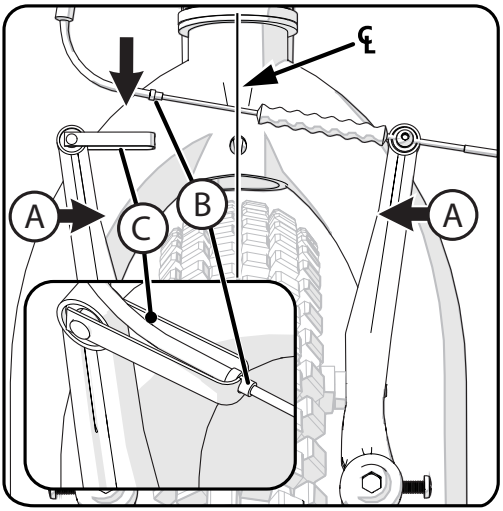

Die Hebelarm-Montageschraube Ⓐ auf festen Sitz prüfen (Abb. A):

- Sicherstellen, dass jede Hebelarm-Montageschraube vollständig festgezogen ist.

Bremsbacken auf Felge zentrieren:

1. Drehen Sie die Stellschraube Ⓑ auf dem Hebelarm, um den Arm nach innen oder außen zu verschieben, damit sich jede Bremsbacke Ⓒ in gleicher Entfernung von der Felge befindet.
2. Drücken Sie den Bremshebel zweimal.
3. Wiederholen Sie diesen Schritt, bis sich beide Bremsbacken in gleicher Entfernung von der Felge befinden.

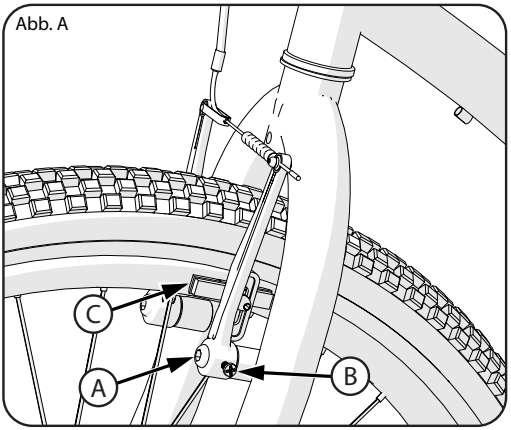

Abb. A

Die ggf. empfohlenen Anzugsmomentwerte sind der Tabelle der Anzugsmomente zu entnehmen.

Einstellung der Seilzugbremse

HINWEIS: Die Vorder- und Hinterradbremse werden in gleicher Weise eingestellt.

WARNUNG: Bevor Sie mit dem Fahrrad fahren, müssen Sie die Vorder- und Hinterradbremse einstellen.

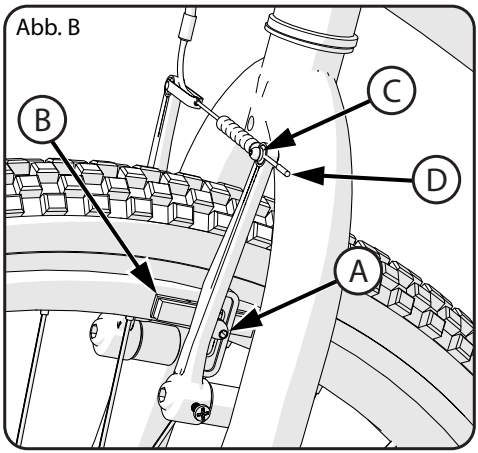

Schritt 1: Bringen Sie die Bremsbacken Ⓑ in die richtige Position (Abb. B):

1. Lockern Sie die Schraube Ⓐ jeder Bremsbacke Ⓑ.
2. Stellen Sie jede Bremsbacke so ein, dass sie flach an der Felge anliegt und auf die Krümmung der Felge ausgerichtet ist.
3. Die Bremsbacke darf sich nicht am Reifen reiben.
4. Wenn die Oberfläche der Bremsbacke mit Pfeilen markiert ist, müssen diese auf das hintere Ende des Rades weisen.
5. Halten Sie jede Bremsbacke in ihrer vorgesehenen Position und ziehen Sie die Schraube an.

Schritt 2: Testen Sie den festen Sitz jeder Bremsbacke:

1. Versuchen Sie, jede Bremsbacke zu verschieben.
2. Wenn sich eine Bremsbacke verschieben lässt, führen Sie nochmals Schritt 1 aus. Ziehen Sie die Mutter diesmal aber fester an.
3. Wiederholen Sie diesen Test, bis sich keine der Bremsbacken mehr bewegen lässt.

Schritt 3: Strecken Sie das Kabel (Abb. B):

1. Drücken Sie beide Bremsbacken fest gegen die Felge.
2. Lockern Sie die Kabelklemmschraube Ⓒ.
3. Ziehen Sie das Kabel Ⓓ straff und ziehen Sie die Schraube an.

WARNUNG: Ziehen Sie die Kabelklemmschraube nicht zu fest an. Bei einem übermäßigen Anziehen der Kabelklemmschraube kann das Kabel durchtrennt werden, was zu Verletzungen des Fahrers und anderer Personen führen könnte.

4. Drücken Sie jeden Bremshebel kräftig 20-mal.
5. Drücken Sie die Bremsbacken gegen die Felge und lockern Sie die Kabelklemmschraube.
6. Ziehen Sie das Kabel straff und ziehen Sie die Kabelklemmschraube an.

Fortsetzung >>

Einstellung der Seilzugbremse – Fortsetzung

PLATZIEREN SIE DIE BREMSBACKEN IM RICHTIGEN ABSTAND ZUR FELGE:

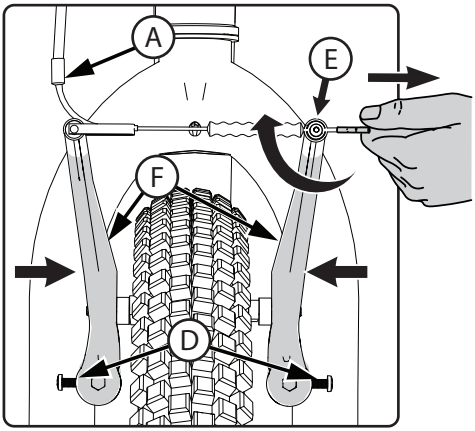

1. Stellen Sie die Bremshebel Ⓖ mit der Stellschraube Ⓗ auf Wunsch auf einen Ihnen angenehmen Abstand zum Griff ein. Durch Hineindrehen der Schraube wird der Abstand zum Griff verkleinert.
2. Stellen Sie sicher, dass die Ummantelungen der Bremsleitung Ⓐ, Ⓑ richtig sitzen.
3. Positionieren Sie jede Bremsbacke so, dass sie 1,6 mm von der Felge entfernt ist.
4. Drehen Sie zum Einstellen des Abstands die Felgenbremsen-Stellschrauben Ⓓ hinein oder heraus.
5. Wenn die Bremsbacken Ⓒ nicht im richtigen Abstand zur Felge positioniert werden können, halten Sie beide Bremsbacken an die Felge und lockern Sie die Kabelklemmschraube Ⓔ.

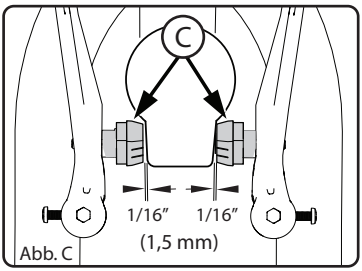

Abb. C

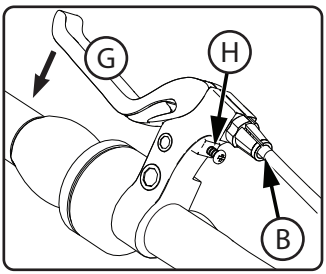

6. Drücken Sie die Bremsarme Ⓕ zusammen und ziehen Sie leicht am Kabel bzw. lockern Sie es.
7. Ziehen Sie die Kabelklemmschraube fest.

WARNUNG: Ziehen Sie die Kabelklemme nicht zu fest an. Bei einem übermäßigen Anziehen der Kabelklemme kann das Kabel durchtrennt werden, was zu Verletzungen des Fahrers und anderer Personen führen könnte.

8. Wiederholen Sie diese Schritte, bis die Bremsbacken 1,6 mm von der Felge entfernt sind und sich der Bremshebel Ⓖ nicht vollständig gegen den Griff drücken lässt (**Abb. C**).

WARNUNG: Bei einer nicht rund laufenden Radfelge dürfen die Bremsbacken nicht gelockert werden, weil dies die Effektivität und Sicherheit der Felgenbremse gefährden kann. Um ein sicheres Justieren der Felgenbremse zu ermöglichen, lassen Sie das Rad von einer Fahrrad-Reparaturwerkstatt einstellen.

Fortsetzung >>

Seilzugbremse – Fortsetzung

Testen Sie den festen Sitz der Kabelklemme (Abb. C):

1. Drücken Sie beide Bremshebel (G) kräftig gegen den Lenkergriff.
2. Dabei darf sich das Kabel in der Kabelklemme (E) nicht bewegen.
3. Wenn sich das Kabel in der Kabelklemme bewegt, justieren Sie die Bremse erneut. Ziehen Sie die Kabelklemme diesmal aber fester an.
4. Wiederholen Sie diesen Test so oft, bis sich das Kabel in der Kabelklemme nicht mehr bewegt.

Testen Sie den Verfahrweg beider Bremshebel:

1. Drücken Sie beide Bremshebel (G) kräftig gegen den Lenkergriff.
2. Wenn der Bremshebel den Griff berührt, müssen Sie die Bremse nochmals einstellen.

WARNUNG: Wenn ein oder beide Bremshebel auch nach dem erneuten Einstellen der Bremse den Griff berühren oder generell nicht richtig funktionieren, lassen Sie die Bremse von einer Fahrrad-Reparaturwerkstatt reparieren oder justieren.

Austauschen der Seilzugbremse

1. Lockern Sie ggf. die Bremskabel-Stellschraube (A).
2. Lösen und entfernen Sie die Bremsbelagschrauben (B).
3. Entfernen Sie die vorhandene Bremsbacke (C).
4. Bringen Sie eine neue Bremsbacke an. Achten Sie darauf, dass diese nach vorne zeigt und gleichmäßig auf die Radfelge (D) ausgerichtet ist.
5. Ziehen Sie die Bremsbelag-schraube und die Stellschraube gemäß den Angaben in der Anzugsmomenttabelle an.

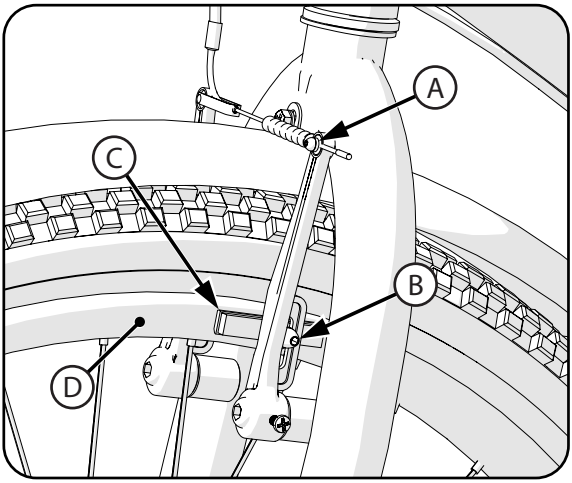

WARNUNG:
Den Bremsbelag mit einem dem Originalbelag entsprechenden Modell und Typ ersetzen.

Die ggf. empfohlenen Anzugsmomentwerte sind der Tabelle der Anzugsmomente zu entnehmen.

Einstellung der Scheibenbremsanlage: (verschiedene Modelle)

HINWEIS: Bei Hydraulikbremsen ist die diesem Produkt beiliegende Anleitung des Herstellers zu beachten.

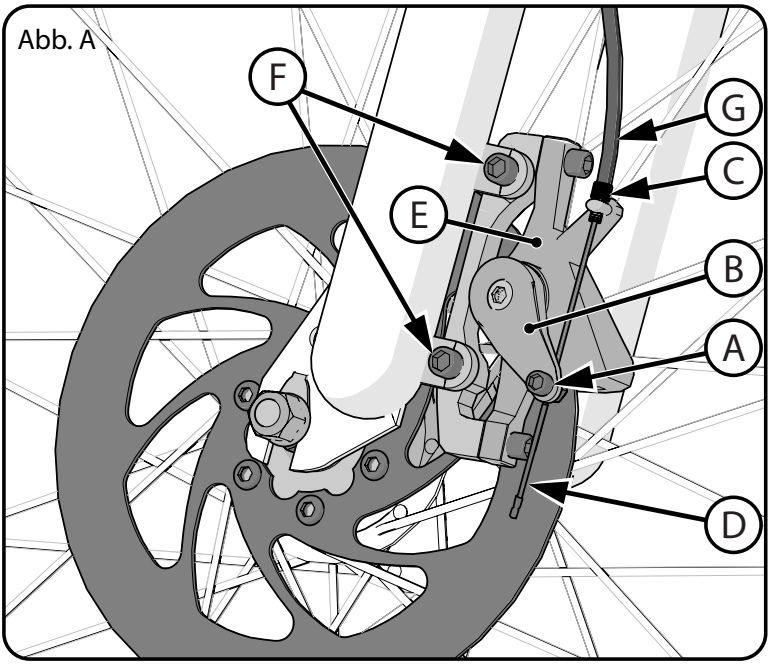

EINSTELLUNG DER BREMSE (siehe Abb. A):

1. Lockern Sie die Kabelklemmschraube Ⓐ.
2. Drücken Sie den Bremsarm Ⓑ zur Zugeinstellschraube Ⓒ hin. (Dadurch wird die Bremse betätigt.)
3. Halten Sie den Bremsarm fest, straffen Sie das Kabel am Kabelende Ⓓ (durch die Kabelklemme) und ziehen Sie die Kabelklemmschraube Ⓐ an.

WARNUNG: Ziehen Sie die Kabelklemme nicht zu fest an. Bei einem übermäßigen Anziehen der Kabelklemme kann das Kabel durchtrennt werden, was zu Verletzungen des Fahrers und anderer Personen führen könnte.

4. Betätigen Sie mehrmals den Bremshebel, um das Bremskabel zu fixieren.
5. Drehen Sie das Rad. Es sollte sich ungehindert drehen lassen. Wenn sich die Scheibe im Bremssattel nicht frei drehen kann, ist das Kabel eventuell zu straff. Lockern Sie die Kabelklemmschraube, sodass sich der Bremsarm von der Zugeinstellschraube weg bewegen kann. Wiederholen Sie die Schritte 1 bis 4, bis sich das Rad ungehindert drehen lässt.

HINWEIS: Es wird ein anfänglicher Spalt von 0,3 mm empfohlen.

6. Bei einem korrekt eingestellten Bremssattel berühren die Beläge die Scheibe nach ungefähr einem Drittel des Hebelwegs und halten die Scheibe nach ca. zwei Dritteln des Hebelwegs an.

Fortsetzung >>

7. Durch Drehen der Zugeinstellschraube auf dem Bremshebel oder der Zugeinstellschraube Ⓒ auf dem Bremssattel können kleinere Justierungen vorgenommen werden. Drehen Sie die Zugeinstellschraube NACH AUSSEN, um die Bremsen fester zu stellen, oder NACH INNEN, um sie zu lockern.

HINWEIS: Das Gewinde der Zugeinstellschraube muss vollständig eingreifen. Überprüfen Sie die Einstellung erneut.

8. Wenn Sie den Abstand durch Drehen der Zugeinstellschraube nicht verringern können, nutzen sich die Bremsbeläge eventuell ab, sodass sie ersetzt werden müssen.

AUSWECHSELN DER BREMSBELÄGE:

1. Entfernen Sie die Bremssattel-Montageschrauben Ⓕ.
2. Entfernen Sie die Bremssatteleinheit Ⓔ.
3. Entfernen Sie die Bremsbeläge vom Bremssattel.
4. Bringen Sie neue Beläge desselben Typs und derselben Größe an.
5. Befestigen Sie die vordere Bremssatteleinheit Ⓔ an den Gabelhalterungen.
6. Ziehen Sie die Bremssattel-Montageschrauben Ⓕ fest an.
7. Führen Sie das Kabel Ⓓ durch die untere Zugeinstellschraube Ⓒ und die Kabelklemme Ⓐ.
   - Stellen Sie sicher, dass sich das Kabelgehäuse Ⓖ vollständig in der Zugeinstellschraube Ⓒ befindet.
8. Ziehen Sie das Kabel durch die Kabelklemme und ziehen Sie die Klemmschraube Ⓐ an.

HINWEIS: Zum Einstellen der Bremse muss die Kabelklemmschraube gelockert werden. Während des Einbaus muss sie nur so weit angezogen werden, dass gewährleistet ist, dass sich das Kabelende nicht durch die Klemme zurückzieht.

9. Justieren Sie die Bremse (wie oben beschrieben).

WARTUNG DER BREMSANLAGE:

- Überprüfen Sie vor jeder Fahrt die Funktion der Bremse und ihre Einstellung.
- Sorgen Sie dafür, dass sich in der Bremsanlage kein Schmutz, Schlamm, Öl und keine anderen Fremdsubstanzen ablagern, die die ordnungsgemäße Bremsfunktion beeinträchtigen.
- Überprüfen Sie häufig:
  - Alle Komponenten auf Schäden;
  - Die Beläge auf Verschleiß;
  - Den Hebel auf eine gleichmäßige Betätigung;
  - Das Kabel darauf, dass es keine ausgefransten Enden, Einschnitte oder Knicke aufweist, die die Funktion beeinträchtigen können. Tragen Sie Kabelfett auf, wenn das Kabel trocken ist;
  - Alle Schrauben und Befestigungsteile darauf, dass sie fest angezogen sind. Alle beschädigten Befestigungsteile sind auszutauschen.

HINWEIS: Dies ist eine Anleitung allgemeiner Art. Eine produktspezifische Anleitung entnehmen Sie bitte der Dokumentation des Komponentenherstellers.

Schaltung

DE

TEILE DER SCHALTUNG:

- Linker Schalthebel Ⓐ (bedient den vorderen Umwerfer Ⓑ).
- Rechter Schalthebel Ⓒ (bedient den hinteren Umwerfer Ⓓ).
- Vorderer Kettenradsatz Ⓔ.
- Hinterer Kettenradsatz Ⓕ.

HINWEIS: Manche Modelle sind nicht mit einem vorderen Umwerfer Ⓑ und einem vorderen Schalthebel Ⓐ ausgerüstet.

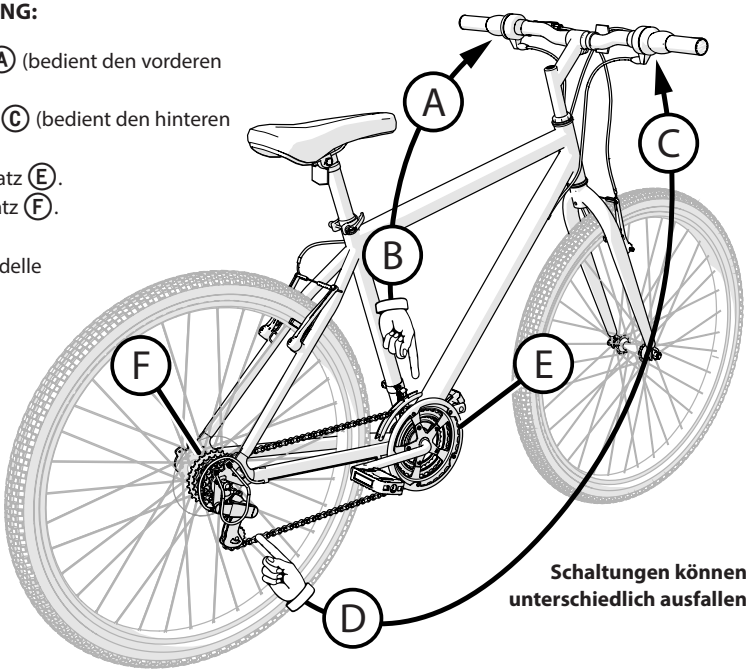

Schaltungen können unterschiedlich ausfallen

⚠ WARNUNG:

- Einen Umwerfer keinesfalls auf das größte oder kleinste Kettenrad umschalten, wenn dies nicht reibungslos möglich ist. Der Umwerfer ist möglicherweise nicht richtig eingestellt, sodass die Kette blockiert, was zu einem Kontrollverlust und Verletzungen führen kann.
- Betätigen Sie die Schaltung nicht beim Rückwärtstreten; unmittelbar nach dem Schalten sollten Sie nicht rückwärtstreten. Das kann ein Blockieren der Kette zur Folge haben und zu Schäden am Fahrrad und/oder einem Kontrollverlust und Verletzungen führen.

SO BEDIENEN SIE DIE SCHALTUNG:

1. Der Fahrer dreht die hintere Gangschaltung Ⓒ um die Lenkstange (bei Drehgriff-Schaltmodellen) oder drückt den Schalthebel (bei Daumen-Schaltmodellen) in eine Indexposition.
2. Wenn die hintere Gangschaltung mit einem hörbaren Klickgeräusch in Position gebracht wird, ist der Gangwechsel abgeschlossen.
3. Der Fahrer dreht die vordere Gangschaltung Ⓐ um die Lenkstange (bei Drehgriff-Schaltmodellen) oder drückt den Schalthebel in eine Indexposition (bei Daumen-Schaltmodellen).
4. Durch die Betätigung der Gangschaltungen wird an einem am Umwerfer befestigten Kabel gezogen.
5. Der Umwerfer setzt sich in Bewegung und lenkt die Kette von einem Kettenrad zum anderen um.
6. Wenn die Kette nach dem Schalten ein Geräusch von sich gibt, drehen Sie die hintere Gangschaltung geringfügig, um eine Feinjustierung des hinteren Umwerfers vorzunehmen.

Fortsetzung >>

VORSICHT: Die Schalthebel nicht mit Gewalt bedienen. Wechseln Sie den Gang nur beim Vorwärtstreten und ohne hohen Kraftaufwand. **Nicht rückwärtstreten**. Beim Rückwärtstreten kann die Kette von den Kettenrädern heruntergleiten. Durch ein Rückwärtstreten und ein Schalten ohne Treten können die Kettenräder beschädigt und das Kabel gestreckt werden.

Es gibt keinen „richtigen Gang" für das Fahren mit dem Fahrrad. Der richtige Gang ist immer der, bei dem Sie sich am wohlsten fühlen.

Auswählen einer Gang- oder Kettenradkombination beim Fahren:

1. Legen Sie die Kette während des Tretens auf eine andere Kombination aus vorderem und hinterem Kettenrad um.
2. Sie werden eine Rhythmusänderung bemerken und feststellen, dass das Treten leichter oder schwerer fällt.
3. Schalten Sie die Kette in einen Gang, in dem Sie in einem Ihnen genehmen Rhythmus und mit einem als angenehm empfundenen Kraftaufwand fahren können.
4. Beim Bergauffahren oder beim Fahren gegen den Wind sollten Sie die Kette auf dem kleinsten vorderen Kettenrad Ⓐ lassen und sie dann auf dem hinteren Zahnkranzpaket umlegen Ⓑ.

❶ NIEDRIGERE GANGKOMBINATIONEN:

- Diese Kombinationen ermöglichen ein einfacheres Treten in einem schnelleren Rhythmus; pro Pedalumdrehung wird allerdings eine kürzere Strecke zurückgelegt.
- Für eine optimale Leistung mit einer dieser Kombinationen sollten Sie nicht das kleinste hintere Kettenrad Ⓒ verwenden.
- Beim Bergabfahren oder beim Fahren mit dem Wind sollten Sie die Kette auf dem größten vorderen Kettenrad Ⓓ lassen und sie dann auf dem hinteren Zahnkranzpaket umlegen.

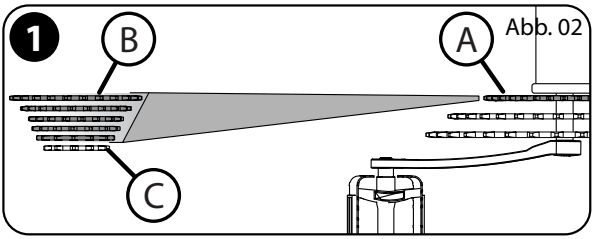

Abb. 02

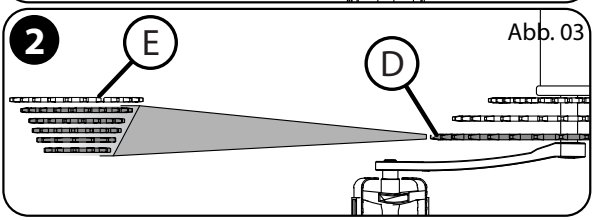

Abb. 03

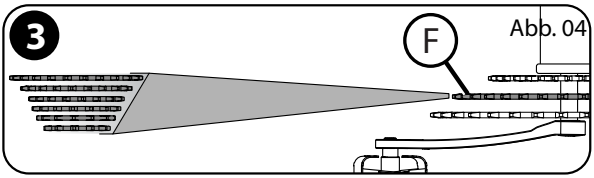

Abb. 04

❷ HÖHERE GANGKOMBINATIONEN:

- Diese Kombinationen ermöglichen ein kräftigeres Treten in einem langsameren Rhythmus; pro Pedalumdrehung wird allerdings eine längere Strecke zurückgelegt.
- Für eine optimale Leistung mit einer dieser Kombinationen sollten Sie nicht das größte hintere Kettenrad Ⓔ verwenden.

❸ GANGKOMBINATIONEN IM MITTLEREN BEREICH:

- In dieser Konstellation überlappen sich einige der höheren und niedrigeren Gangkombinationen.
- Bei Fahrrädern mit drei vorderen Kettenrädern sollten Sie die Kette auf dem mittleren vorderen Kettenrad Ⓕ lassen und sie dann auf dem hinteren Zahnkranzpaket umlegen.

Einstellungen des hinteren Umwerfers

Am hinteren Umwerfer befinden sich zwei Einstellschrauben. Die manchmal mit einem L (für „Low“) gekennzeichnete Einstellschraube dient als Anschlag, der die Bewegung des hinteren Umwerfers und der Kette zum Rad hin begrenzt. Die manchmal mit einem H (für „High“) gekennzeichnete Einstellschraube dient als Anschlag, der die Bewegung des hinteren Umwerfers und der Kette vom Rad weg begrenzt.

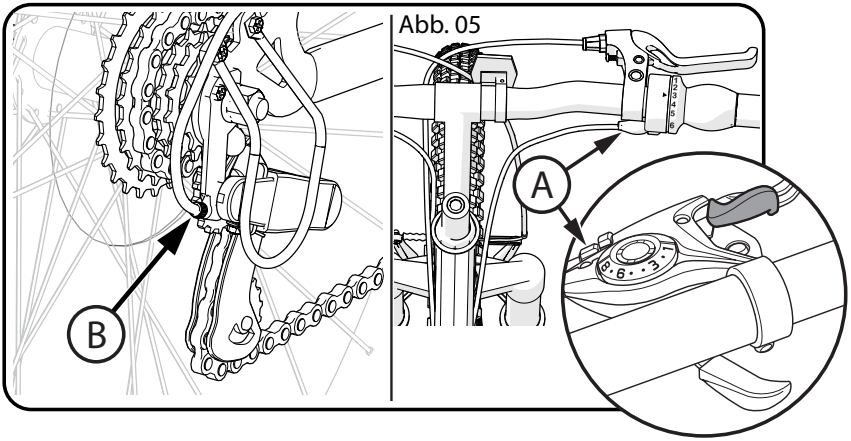

Abb. 05

So drehen Sie die Einstellschraube „H“ in die richtige Position:

- Legen Sie die Kette auf das kleinste hintere Kettenrad um. Lockern Sie die Mutter C der Kabelklemme.
- Drehen Sie die Zugeinstellschraube A und den hinteren Umwerfereinsteller B ganz nach INNEN (**Abb. 05**).
- Drehen Sie die Einstellschraube H so, dass die Kettenführungsrolle D auf die Außenkante des kleinsten hinteren Kettenrads E ausgerichtet ist (**Abb. 06**).
- Straffen Sie das Kabel und ziehen Sie die Mutter der Kabelklemme an.

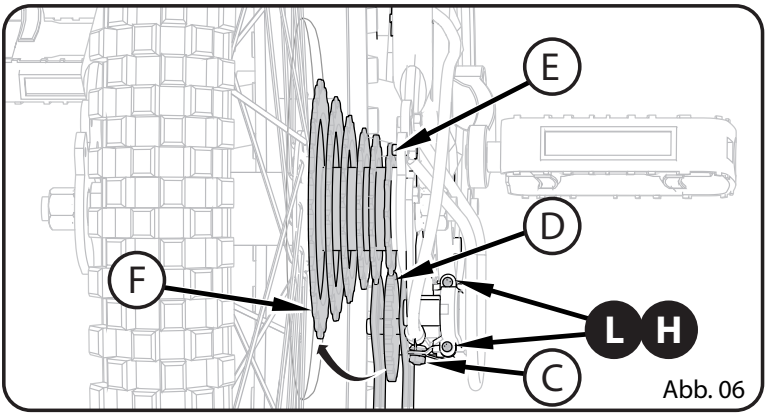

Abb. 06

Fortsetzung >>

Einstellungen des hinteren Umwerfers – Fortsetzung

So drehen Sie die Einstellschraube „L“ in die richtige Position:

- Legen Sie die Kette auf das größte hintere Kettenrad (F) um.
- Lockern Sie die Mutter der Kabelklemme.
- Drehen Sie die Einstellschraube (L) so, dass sich die Kettenführungsrolle genau unter dem größten hinteren Kettenrad befindet (**Abb. 06**).
- Ziehen Sie die Mutter der Kabelklemme an.

So stellen Sie die Indexschaltung ein:

- Legen Sie die Kette auf das kleinste hintere Kettenrad um.
- Drehen Sie die rechte Gangschaltung (A) ohne Drehen der Kurbel um einen Klick nach hinten, oder betätigen Sie den Daumenhebel um einen Klick (**Abb. 07**).
- Drehen Sie die Kurbel langsam nach vorne.
- Die Kette sollte vom kleinsten hinteren Kettenrad zum nächstgrößeren hinteren Kettenrad umgelegt werden.
- Drehen Sie die Zugeinstellschraube (B) nach Bedarf nach AUSSEN, damit die Kette genau auf das zweite hintere Kettenrad umgelegt wird und nicht schleift, nicht vom Kettenrad abspringt und nicht verzögert reagiert.

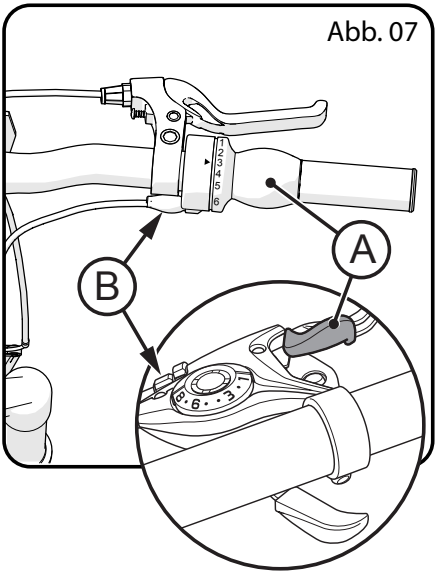

Abb. 07

Bei einer korrekten Einstellung lässt sich die Schaltung problemlos bedienen und es kommt zu keinem Schleifen der Kette.

HINWEIS: Bringen Sie das Fahrrad bei Problemen in eine Fahrradwerkstatt.

Einstellungen des vorderen Umwerfers

Diese Anleitung beschreibt die meisten an der Schaltung ggf. erforderlichen Einstellungen. Wenn Sie die Schaltung anhand dieser Anleitung nicht selbst einstellen können, lassen Sie die nötigen Einstellungen von einer Fahrradwerkstatt vornehmen.

Die Schaltung wird mit den Drehgriffen (oder Daumenschaltern) (**Bild ❶**) an der Lenkstange bedient. Mit dem linken Schalter Ⓐ wird die Kette auf den vorderen Kettenrädern umgelegt (**Bild ❷**). Mit dem rechten Schalter Ⓑ wird die Kette auf den hinteren Kettenrädern umgelegt (**Bild ❸**).

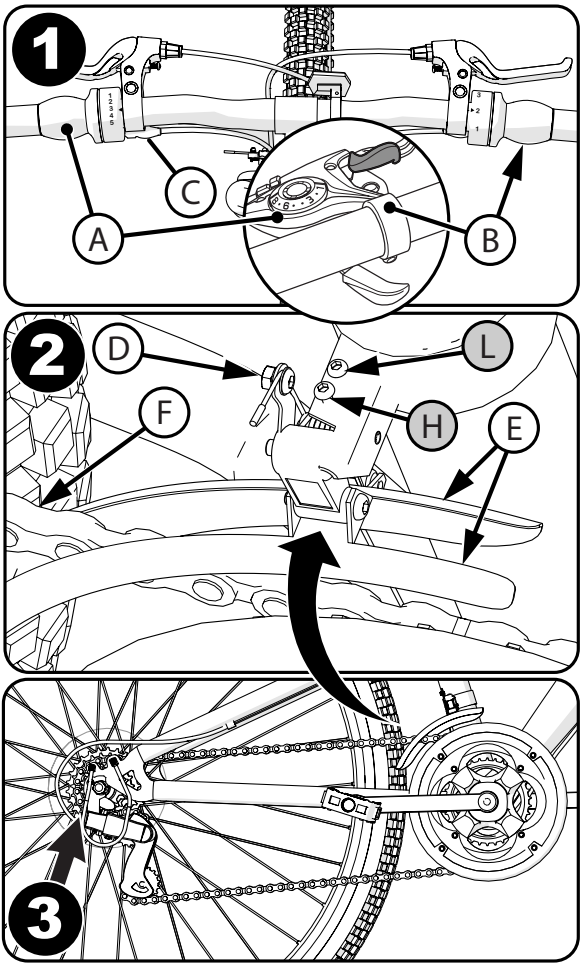

Am vorderen Umwerfer (**Bild ❷**) befinden sich zwei Einstellschrauben. Die manchmal mit einem Ⓛ (für „Low“) gekennzeichnete Einstellschraube dient als Anschlag, der die Bewegung des vorderen Umwerfers und der Kette zum Rahmen hin begrenzt. Die manchmal mit einem Ⓗ (für „High“) gekennzeichnete Einstellschraube dient als Anschlag, der die Bewegung des vorderen Umwerfers und der Kette vom Rahmen weg begrenzt.

So drehen Sie die Einstellschraube Ⓛ in die richtige Position:

- Legen Sie die Kette auf das drittgrößte hintere Kettenrad und das kleinste vordere Kettenrad um.
- Drehen Sie die Zugeinstellschraube Ⓒ ganz nach INNEN.
- Lockern Sie die Mutter Ⓓ der Kabelklemme.
- Drehen Sie die Einstellschraube Ⓛ so, dass sich die linke Innenkante des Kettenkäfigs Ⓔ und die Kette Ⓕ fast berühren.
- Straffen Sie das Kabel und ziehen Sie die Mutter Ⓓ fest an.

Fortsetzung >>

Einstellungen des vorderen Umwerfers – Fortsetzung

So drehen Sie die Einstellschraube Ⓗ in die richtige Position:

- Legen Sie die Kette auf das größte vordere Kettenrad und das kleinste hintere Kettenrad um.
- Drehen Sie die Einstellschraube Ⓗ so, dass sich die rechte Innenkante des Kettenkäfigs und die Kette fast berühren.

HINWEIS: Wenn sich der Schalthebel nicht mühelos bewegen lässt:

- Wenn das Schaltkabel festzustecken scheint, fetten Sie es ein.
- Die Gangschaltung selbst nicht schmieren.
- Wenn das Schaltkabel stark verbogen oder verrostet ist oder einzelne Kabeladern gerissen sind, ist das Kabel zu ersetzen.

Führen Sie die „Einstellungen des hinteren Umwerfers“ durch, wenn:

- Sich die Kette nicht auf alle hinteren Kettenräder umlegen lässt;
- Die Kette von den hinteren Kettenrädern heruntergleitet;
- Kettengeräusche auftreten, während sich die Kette auf dem kleinsten oder größten hinteren Kettenrad befindet;
- Der hintere Umwerfer gegen den Speichenschutz reibt.

WARNUNG:

- Das Fahrrad ist, wie dies für alle mechanischen Komponenten gilt, einem hohen Verschleiß und einer starken Beanspruchung ausgesetzt. Verschiedene Werkstoffe und Komponenten reagieren unterschiedlich auf Verschleiß und Materialermüdung. Wenn die konstruktionsgemäß vorgesehene Lebensdauer einer Komponente überschritten wird, kann diese unvermittelt ausfallen, was Verletzungen des Fahrers verursachen kann. Sprünge, Kratzer oder Farbveränderungen jeglicher Art in stark belasteten Bereichen verweisen darauf, dass das Ende der Lebensdauer der betreffenden Komponente erreicht wurde und sie ausgetauscht werden sollte.
- Inspizieren Sie das Produkt häufig. Wenn das Produkt nicht inspiziert und nach Bedarf repariert oder eingestellt wird, kann es zu Verletzungen des Fahrers und anderer Personen kommen. Vergewissern Sie sich, dass alle Teile gemäß den Angaben in dieser Anleitung und eventuellen „Sonderanleitungen“ korrekt zusammengebaut wurden.
- Ersetzen Sie sofort alle beschädigten, fehlenden oder stark abgenutzten Komponenten durch Originalersatzteile.
- Tragen Sie beim Fahren des Fahrrads oder bei der Ausführung von Wartungsarbeiten keine losen Kleidungsstücke und Gegenstände. Dadurch reduzieren Sie das Risiko, dass diese sich in dem Fahrrad verfangen und Verletzungen verursachen.
- Verschmutzte oder verölte Felgen können die Bremsen wirkungslos machen. Um Verletzungen zu vermeiden, sollten Sie sie häufig reinigen. Verwenden Sie dazu einen sauberen Lappen oder waschen Sie sie mit Seifenwasser, spülen Sie nach und lassen Sie sie an der Luft trocknen. Verwenden Sie zum Reinigen keinesfalls mit Öl oder Schmierfett verschmutzte Materialien.
- Durch hohe Temperaturen, eine intensive Beanspruchung und Schläge oder Stöße verursachte Beschädigungen sind vom Benutzer nicht immer zu erkennen und können zu Verletzungen des Fahrers führen. Wenn Sie eine Beschädigung oder starke Abnutzung der Felgen, des Rahmens, der Gabel, der Aufhängungsgelenke (falls vorhanden) oder der Verbundstoffkomponenten (falls vorhanden) vermuten, lassen Sie von einer Fahrradwerkstatt die nötigen Reparaturen vornehmen.
- Vergewissern Sie sich, dass alle Befestigungsmittel gemäß den Angaben in dieser Anleitung und eventuellen „Sonderanleitungen“ korrekt angezogen sind. Teile, die nicht fest genug angezogen sind, können verloren gehen oder funktionieren evtl. nicht mehr wie vorgesehen. Zu fest angezogene Teile können beschädigt werden. Stellen Sie sicher, dass alle verwendeten Ersatzbefestigungsmittel von der richtigen Größe und vom richtigen Typ sind.
- Selbstsichernde Muttern und andere selbstsichernde Befestigungsmittel büßen bei einer Wiederverwendung evtl. an Effektivität ein.

HINWEIS: Lassen Sie alle Reparaturen und Einstellungen, für die Ihnen das richtige Werkzeug fehlt, von einer Fahrrad-Reparaturwerkstatt ausführen. Gleiches gilt, wenn Ihnen die Anweisungen in dieser Anleitung bzw. der anwendbaren „Sonderanleitung“ nicht ausreichen.

Reifen

WARTUNG:

- Prüfen Sie regelmäßig den Luftdruck in den Reifen, weil alle Reifen im Laufe der Zeit Luft verlieren. Bei einer längeren Lagerung die Reifen nicht belasten.
- Verwenden Sie zum Füllen der Reifen/ Schläuche keine nicht regulierten Luftleitungen, die einen Reifen auf unvorhersehbare Weise zu stark aufblasen und zum Platzen bringen können.
- Abgenutzte Reifen sind zu ersetzen.

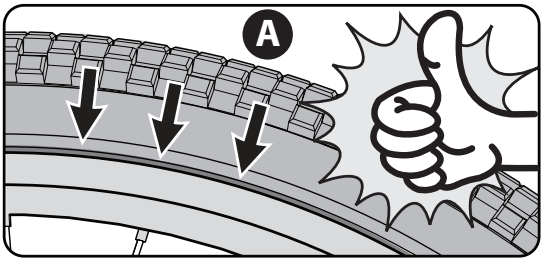

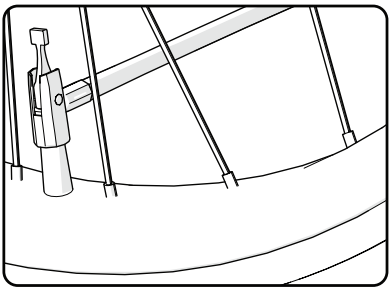

⚠ **WARNUNG:** Wenn ein Reifen einen zu niedrigen Luftdruck aufweist, nicht auf dem Fahrrad Platz nehmen oder dieses fahren. Dadurch können der Reifen, der Fahrradschlauch und die Felge beschädigt werden.

AUFPUMPEN DER REIFEN:

- Verwenden Sie zum Aufpumpen der Reifen eine Hand- oder Fußpumpe.
- Tankstellenkompressoren mit regulierter Luftzufuhr sind ebenfalls geeignet.
- Der maximale Luftdruck ist auf der Reifenflanke angegeben.

Vergewissern Sie sich vor dem Aufpumpen eines Reifens, dass der Abstand des Reifenrandes (der Wulst) von der Felge durchgehend und auf beiden Seiten des Reifens A gleich ist. Wenn der Reifen nicht richtig aufgezogen zu sein scheint, lassen Sie Luft aus dem Schlauch ab, bis Sie die Wulst des Reifens, wo dies erforderlich ist, in die Felge drücken können. Den Reifen langsam aufpumpen, wobei zum Prüfen des Reifensitzes und -drucks häufig innegehalten werden muss, bis der richtige Luftdruck erreicht ist.

Schmierung

⚠ WARNUNG:

- Nicht zu viel Schmieröl verwenden. Wenn Öl auf die Felgen oder Bremsbacken gelangt, wird die Bremsleistung gemindert und der Bremsweg verlängert. Es kann zu Verletzungen des Fahrers und anderer Personen kommen.
- Die Kette kann das überschüssige Öl auf die Radfelge schleudern. Wischen Sie überschüssiges Öl von der Kette ab.
- Halten Sie Öl von den Pedalflächen fern, auf denen Sie die Füße abstellen.
- Waschen Sie die Radfelgen, Bremsbacken, Pedale und Reifen mit Seife und heißem Wasser ab.
- Spülen Sie mit sauberem Wasser nach und lassen Sie das Fahrrad vor der nächsten Fahrt vollständig trocknen.
- Schmieren Sie das Fahrrad gemäß der folgenden Tabelle mit leichtem Maschinenöl (20 W):

Schmiertabelle (je nach Ausstattung)

Was	Wann	Wie
Pedale	alle sechs Monate	Am Übergang zwischen Achsen und Pedalen vier Tropfen Öl auftragen.
Kette	alle sechs Monate	An jeder Rolle der Kette einen Tropfen Öl auftragen. Überschüssiges Öl von der Kette abwischen.
Umwerfer	alle sechs Monate	An jedem Drehpunkt der Umwerfer einen Tropfen Öl auftragen.
Bremshebel	alle sechs Monate	Am Drehpunkt jedes Bremshebels einen Tropfen Öl auftragen.
Radbremse	alle sechs Monate	Am Drehpunkt jeder Felgenbremse einen Tropfen Öl auftragen.
Bremse und Kabel	alle sechs Monate	In beide Enden jedes Kabels vier Tropfen Öl träufeln. Das Öl entlang dem Kabeldraht einsickern lassen.
Hinteres Zahnkranzpaket	alle sechs Monate	Das Fahrrad auf seine linke Seite legen. Das Hinterrad langsam gegen den Uhrzeigersinn drehen. Vier Tropfen Öl in den Spalt zwischen den hinteren (unbeweglichen) Kettenrädern und dem (rechtdrehenden) Hauptteil des Freilaufzahnkranzes geben.
Stoßdämpfergabel	alle sechs Monate	Den Gummifaltenbalg der Gabel anheben und eine kleine Menge Schmierfett auf das Gabelbein knapp über der Kunststoffbuchse tupfen.

Inspektion der Lager

WARTUNG
Nehmen Sie häufige Überprüfungen der Lager des Fahrrads vor. Schmieren Sie die Lager einmal jährlich bzw. immer dann, wenn sie die folgenden Tests nicht bestehen.

STEUERROHRLAGER:
Die Gabel sollte sich jederzeit ungehindert und ruckfrei bewegen lassen. Bei angehobenem Vorderrad sollten Sie die Gabel im Steuerrohr weder nach oben, nach unten noch zur Seite bewegen können.

KURBELLAGER:
Die Kurbel sollte sich jederzeit ungehindert und ruckfrei bewegen lassen und die vorderen Kettenblätter dürfen nicht lose auf der Kurbel sitzen. Sie sollten das Pedalende der Tretkurbel nicht von einer Seite zur anderen bewegen können.

RADLAGER:
Heben Sie jedes Ende des Fahrrads an und drehen Sie das Rad ohne Bodenkontakt langsam von Hand. Die Lager sind richtig eingestellt, wenn:

- Das Rad sich mühelos und ungehindert drehen lässt;
- Das Gewicht des Speichenreflektors bei dessen Anbringung zur Vorder- oder Rückseite des Fahrrads hin bewirkt, dass sich das Rad mehrere Male vor- und zurückdreht;
- Die Radfelge sich bei einem leichten Drücken zur Seite nicht bewegt.

Dreiteilige Kurbeln (verschiedene Modelle)

Wartung: Beide Kurbelarme Ⓐ wurden im Werk gegen die Spindel Ⓑ angezogen. Stellen Sie nach den ersten paar Fahrten mit dem Fahrrad sicher, dass sich die Kurbelarme nicht gelockert haben. Sollte sich einer der Kurbelarme während dieser „Einlaufzeit“ gelockert haben, ziehen Sie ihn wieder fest an oder beauftragen Sie eine Fahrradwerkstatt damit.

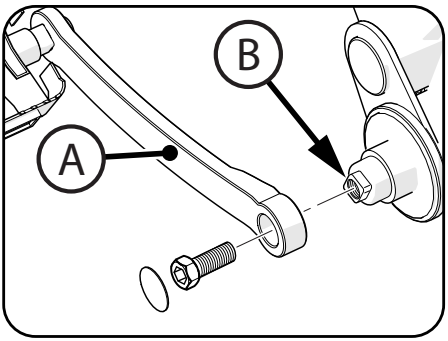

Nehmen Sie häufige Überprüfungen auf festen Sitz der Kurbelarme vor. Lockere Kurbelarme selbst fest anziehen oder von einer Fahrradwerkstatt anziehen lassen.

WARNUNG: Wenn ein Kurbelarm beim Fahren des Fahrrads locker ist, kann er herunterfallen. Der Kurbelarm kann auch von der Spindel beschädigt werden.

Gefederter Rahmen (verschiedene Modelle)

Einstellung:
Das Fahrrad ist ggf. mit einer einstellbaren, stoßdämpfenden Federung ausgestattet. Sie können diese Federung auf Wunsch auf eine weichere oder härtere Dämpfung einstellen.

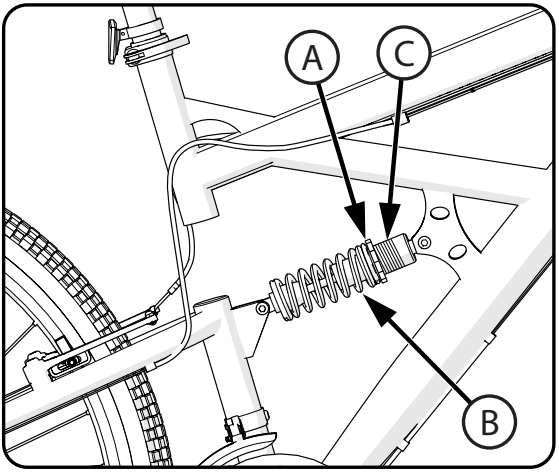

WARNUNG: Stellen Sie sicher, dass mindestens zwei Gewindegänge Ⓒ über der Einstellmutter Ⓐ sichtbar sind, sodass sich der Stoßdämpfer nicht löst.

Verstellen der Federung:

- Für eine weichere Fahrt: Drehen Sie die Einstellmutter Ⓐ im Uhrzeigersinn, um die Feder Ⓑ weniger stark zusammenzudrücken.
- Für eine härtere Fahrt: Drehen Sie die Einstellmutter Ⓐ gegen den Uhrzeigersinn, um die Feder Ⓑ stärker zusammenzudrücken.

Einstellen der Kette

WARNHINWEISE:

- Die Kette muss jederzeit auf den Kettenrädern aufliegen. Wenn sich die Kette von den Kettenrädern löst, funktioniert die Rücktrittbremse nicht mehr.
- Keinen Versuch unternehmen, die Kette eigenständig zu reparieren. Bei Problemen mit der Kette ist eine Fahrradwerkstatt mit den nötigen Reparaturen zu beauftragen.

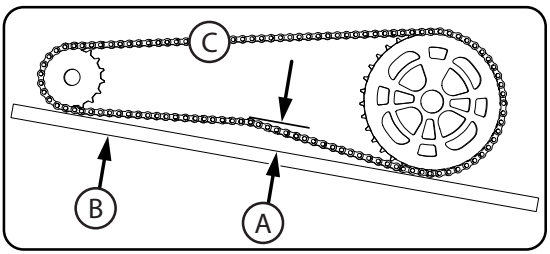

EINSTELLEN:
Die Kette muss richtig gespannt sein. Bei einer zu starken Spannung können die Fahrradpedale nur mit Mühe betätigt werden. Wenn die Kette zu lose aufliegt, kann sie von den Kettenrädern heruntergleiten. Wenn die Kette Ⓒ richtig gespannt ist, können Sie die Kurbel widerstandsfrei drehen und die Kette wie gezeigt um maximal 12,7 mm Ⓐ von einem angelegten Lineal Ⓑ wegziehen.

Die Kettenspannung wird wie folgt eingestellt:

- Lockern Sie die Achsmuttern des Hinterrads.
- Bewegen Sie das Hinterrad ggf. nach vorne oder nach hinten.

HINWEIS: Achten Sie darauf, dass sich das Hinterrad in der Mitte des Fahrradrahmens befindet.

- Halten Sie das Rad in dieser Position fest und ziehen Sie es fest.

Eingeschränkte Garantie - DE

Allgemeines:
Die technischen Daten einzelner Teile oder des ganzen Modells können unangekündigt geändert werden.

Diese eingeschränkte Garantie ist die einzige Garantie für dieses Produkt. ALLE HIER NICHT AUSDRÜCKLICH ANGEGEBENEN GARANTIEN EINSCHLIESSLICH STILLSCHWEIGENDER GARANTIEN DER MARKTGÄNGIGKEIT UND DER EIGNUNG ZU EINEM BESTIMMTEN ZWECK WERDEN IN DEM NACH GELTENDEM RECHT ZULÄSSIGEN MASSE ABGELEHNT. JEGLICHE HAFTUNG FÜR NEBENSCHÄDEN, VERSCHÄRFTEN SCHADENSERSATZ, SONDER- ODER FOLGESCHÄDEN WERDEN IN DEM NACH GELTENDEM RECHT ZULÄSSIGEN MASSE AUSDRÜCKLICH ABGELEHNT.

Die einzigen Verwendungsweisen für dieses Produkt sind in dieser Anleitung beschrieben. Eine Registrierung der Garantie ist nicht erforderlich.
Diese eingeschränkte Garantie gilt nur für den ursprünglichen Verbraucher und ist auf keine anderen Personen übertragbar.

Was wird durch diese eingeschränkte Garantie abgedeckt?
Diese eingeschränkte Garantie deckt Ausführungs- und Materialfehler in Bezug auf alle Teile des Produkts mit Ausnahme der nachstehend genannten ab, die von keiner Garantie gedeckt werden.

Was müssen Sie tun, um die Gültigkeit der eingeschränkten Garantie aufrechtzuerhalten?
Diese eingeschränkte Garantie ist nur gültig, wenn:

- das Produkt vollständig und richtig zusammengebaut wurde;
- das Produkt unter normalen Bedingungen für seinen vorgesehenen Zweck verwendet wird (siehe den folgenden Abschnitt mit ausgeschlossenen Aktivitäten);
- am Produkt alle notwendigen Wartungs- und Einstellmaßnahmen durchgeführt werden;
- das Produkt ausschließlich für allgemeine Transportzwecke und zur Freizeitgestaltung verwendet wird.

Was wird durch diese eingeschränkte Garantie nicht abgedeckt?
Dieses Produkt wurde nur für den Freizeitgebrauch entwickelt. Diese eingeschränkte Garantie deckt keine normale Abnutzung, normalen Wartungsteile oder Schäden, Ausfälle und Verluste ab, die durch ein falsches Zusammenbauen, eine falsche Wartung, Einstellung, Lagerung oder Verwendung des Produkts verursacht wurden. Diese eingeschränkte Garantie erstreckt sich nicht auf die zukünftige Leistung.

Diese eingeschränkte Garantie erlischt, wenn das Produkt:

- bei Sportwettbewerben verwendet wird;
- für Stunts, Springen, Luftakrobatik oder ähnliche Aktivitäten verwendet wird;
- auf jegliche Weise modifiziert wird;
- durch den Einbau eines Motors modifiziert wird;
- von mehr als einer Person gleichzeitig gefahren wird;
- vermietet, verkauft oder verschenkt wird;
- auf eine Weise verwendet wird, die den Anweisungen und Warnhinweisen in dieser Bedienungsanleitung zuwiderläuft.

Welche Leistungen erbringt der Hersteller?
Die alleinige und ausschließliche Verpflichtung des Herstellers gemäß dieser eingeschränkten Garantie besteht in der in seinem alleinigen Ermessen zu entscheidenden Reparatur und/oder dem Ersatz aller unter die Garantie fallenden Ausführungs- oder Materialfehler.

Wie erhalten Sie Serviceleistungen?
Wenden Sie sich an die Kundendienstabteilung.

- Kontaktdaten für den Kundendienst sind in der beiliegenden Liste enthalten.

Welche Rechte haben Sie?
Diese eingeschränkte Garantie gibt Ihnen bestimmte Rechte. Sie haben u. U. auch andere Rechte, die je nach Rechtsprechung und Region verschieden sind.

Wie lange ist diese eingeschränkte Garantie gültig?

- Der Ausdruck „auf Lebensdauer“ in dieser eingeschränkten Garantie bedeutet den Zeitraum, in dem der ursprüngliche Verbraucher das Produkt besitzt.
- Rahmen und Gabel aus Stahl: auf Lebenszeit
- Aluminiumrahmen: 10 Jahre
- Stoßdämpfergabel/Aluminiumgabel: 1 Jahr
- Elektronische Komponenten: 90 Tage
- Alle anderen Komponenten: 6 Monate

IT

Manuale del proprietario per mountain bike (MTB)

Il presente manuale contiene informazioni importanti riguardanti la sicurezza, il montaggio, l'uso e la manutenzione.
Leggerlo attentamente prima dell'uso.
Conservarlo nel caso occorra consultarlo.

Indossare sempre un casco e un equipaggiamento di sicurezza quando si usa questo prodotto.

Informazioni generali sulla bicicletta

- Introduzione 202-203
- Avvertenze e informazioni sulla sicurezza 204-205

Montaggio

- Elenco dei componenti 206-207
- Montaggio 208-220

Impianto frenante

- Leve dei freni - Freno a V - Freno a disco 221-227

Sistema di cambio

- Configurazione del sistema del cambio 228-229
- Parte posteriore/ Regolazioni del deragliatore anteriore 230-233

Manutenzione e riparazioni

- Manutenzione e riparazioni 234-238

Garanzia

- Garanzia limitata 239

Il carico massimo applicabile in base al peso del ciclista e della bicicletta è il seguente:
NOTA – Il peso di una bicicletta varia notevolmente da un modello all'altro, per cui in caso di dubbi, pesare la bicicletta per determinarne il peso esatto e applicarlo consultando la tabella qui sotto.

Misura della bicicletta	Ciclista	Ciclista + bicicletta + bagaglio
30 cm (12 in)	27 kg (60 lb)	34 kg (76 lb)
35 cm (14 in)	31 kg (70 lb)	35 kg (88 lb)
41 cm (16 in)	36 kg (80 lb)	44 kg (99 lb)
46 cm (18 in)	40 kg (89 lb)	49 kg (109 lb)
51 cm (20 in)	40 kg (89 lb)	49 kg (109 lb)
61 cm (24 in)	91 kg (200 lb)	102 kg (225 lb)
66 cm (26 in)	113 kg (250 lb)	126 kg (279 lb)
70 cm (27.5 in)	113 kg (250 lb)	126 kg (279 lb)

NOTA BENE – PRIMA DI GUIDARE LA MTB PER LA PRIMA VOLTA:
- Leggere l'intero manuale, comprese le avvertenze.

Vedere la sezione Manutenzione per istruzioni sui seguenti controlli:
- pressione dei pneumatici;
- registrazione del freno;
- regolazioni del cambio e del deragliatore.

Tabella di coppia

COPPIA DI SERRAGGIO CONSIGLIATA:
Si consiglia di usare una chiave dinamometrica. Sono riportate qui sotto le coppie di serraggio consigliate per ciascun dispositivo di fissaggio. Oltre a serrare alla coppia consigliata, accertarsi che i vari componenti della bicicletta siano serrati in modo sufficiente eseguendo le prove di funzionalità (illustrate nelle sezioni sul montaggio dei componenti nel manuale del proprietario) quando si serra ciascun componente.
NOTA – Verificare che tutti i dispositivi di fissaggio della bicicletta siano serrati in base a questa tabella:

Coppia di serraggio consigliata per filettature asciutte e pulite:		**Come misurare:**
Diametro del dispositivo di fissaggio	**Coppia di serraggio (N•m / ft-lb)**	Il diametro di una vite o di un bullone si determina in base alla larghezza della FILETTATURA come illustrato.
M4 mm (.157 in)	2.8 N•m (24.78 in-lb)	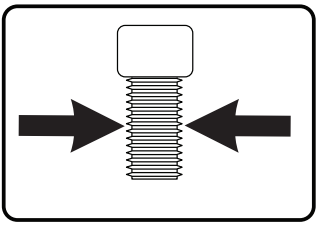
M5 mm (.196 in)	5.5 N•m (48.67 in-lb)	
M6 mm (.236 in)	9.5 N•m (84.08 in-lb)	
M7 mm (.275 in)	16.3 N•m (12 ft-lbs)	
M8 mm (.314 in)	23 N•m (17 ft-lbs)	
M10 mm (.393 in)	44.7 N•m (33 ft-lbs)	

Dati di identificazione della bicicletta

NOTA – Questi dati sono disponibili solo sulla bicicletta stessa.

Sul telaio di ciascuna bicicletta c'è un codice, (1), utilizzabile per il ritrovamento in caso di furto della stessa e stampato sulla parte inferiore della scatola del movimento, come illustrato.

Annotare questo codice qui sotto. Se la bicicletta viene rubata, fornire alla polizia il codice e una descrizione della bicicletta, per agevolarne la ricerca.

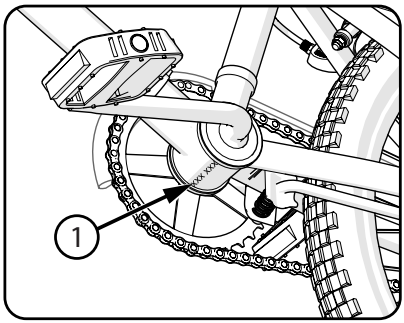

Codice del modello: .....

Data di acquisto: .....

Nome del modello: .....

Adattamento della bicicletta al ciclista

Una bicicletta che si guida solo su superfici pavimentate deve presentare una distanza minima ① di 5 cm fra la parte più alta del tubo superiore e l'inforcatura del ciclista. Una bicicletta che si guiderà su superfici non asfaltate deve presentare una distanza di 7,5 cm fra la parte più alta del tubo superiore e l'inforcatura del ciclista. E una bicicletta che si userà fuoristrada deve presentare una distanza di almeno 10 cm.

NOTA – Per la regolazione della sella vedere la sezione Montaggio.

Regolare l'altezza della sella in modo che sia possibile poggiare il tallone di un piede sul corrispondente pedale tenendo la gamba diritta Ⓐ e che la punta dell'altro piede possa raggiungere il suolo Ⓑ. In tal modo le ginocchia saranno leggermente piegate quando si pedala spingendo con l'avampiede.

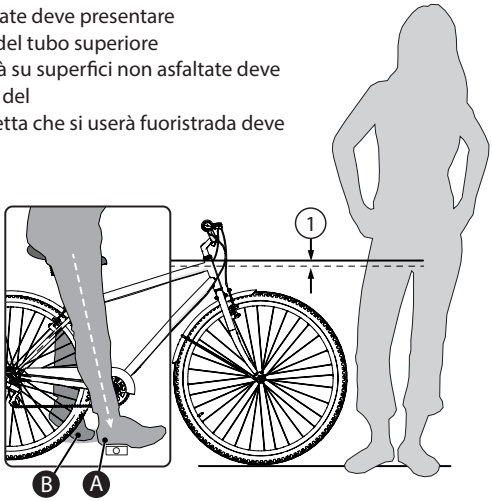

Avvertenze e informazioni sulla sicurezza

SIGNIFICATI DEI SIMBOLI DI AVVERTENZA

Questo simbolo è importante. Prestare attenzione alla parola "**ATTENZIONE**" o "**AVVERTENZA**" che lo segue. La parola "**ATTENZIONE**" precede istruzioni riguardanti i componenti meccanici. Se non si seguono scrupolosamente queste istruzioni, si può verificare un danno di natura meccanica o il guasto di un componente.
La parola "**AVVERTENZA**" precede istruzioni riguardanti la sicurezza personale. Se non si seguono scrupolosamente queste istruzioni, l'utilizzatore o altre persone possono subire lesioni.

AVVERTENZA:

- PERICOLO DI SOFFOCAMENTO. Pezzi piccoli. Tenere lontano dai bambini di età inferiore a 3 anni.
- Il montaggio deve essere eseguito da un adulto.
- I cappucci alle estremità delle manopole o di tubi devono essere sostituiti se danneggiati perché è documentato che tubi scoperti hanno causato lesioni. Qualsiasi prodotto con cappucci alle estremità delle manopole deve essere controllato periodicamente per accertarsi che vi siano protezioni adeguate a tali estremità.
- Le forcelle di ricambio devono avere inclinazione e diametro interno del tubo identici a quelli del componente originale.
- Non aggiungere un motore al prodotto.
- Non trainare né spingere il prodotto.
- Non modificare il prodotto.
- Sostituire subito componenti usurati o danneggiati con ricambi originali.
- Se qualunque componente non funziona correttamente, interrompere l'uso del prodotto.

Responsabilità del proprietario

AVVERTENZA: Questa bicicletta è costruita in modo da essere guidata da una sola persona alla volta per uso ricreativo. Non è concepita per tollerare le sollecitazioni causate da salti e acrobazie.
Se la bicicletta è stata acquistata smontata, fa capo al proprietario la responsabilità di seguire scrupolosamente le istruzioni per il montaggio e la regolazione riportate nel presente manuale ed eventuali "Istruzioni speciali" fornite, e di accertarsi che tutti i dispositivi di fissaggio e i componenti siano serrati bene.

NOTA – Controllare periodicamente che tutti i dispositivi di fissaggio e i componenti siano serrati bene,.

Se la bicicletta è stata acquistata già montata, fa capo al proprietario la responsabilità, prima che sia guidata per la prima volta, di accertarsi che sia stata montata e regolata esattamente come descritto nel presente manuale e in eventuali "Istruzioni speciali" fornite, e di accertarsi che tutti i dispositivi di fissaggio e i componenti siano serrati bene.

Regole per la guida

AVVERTENZA – Se il ciclista non rispetta le seguenti regole per la guida, può causare lesioni a sé stesso o ad altre persone.

- Rispettare tutte le norme locali sul traffico e i segnali stradali.
- **È necessario indossare dispositivi di protezione.** Indossare sempre dispositivi di sicurezza come un casco con sottogola ben allacciato, ginocchiere, gomitiere, polsiere, guanti e scarpe.
- Procedere sul lato corretto della strada, in fila indiana e in linea diritta.
- Evitare se possibile di usare la BMX durante le ore notturne, al crepuscolo, all'alba e in qualsiasi altro momento di scarsa visibilità.
- **Se è necessario usare la BMX durante le ore notturne o quando la visibilità è scarsa:**
  - Acquistare, installare e usare un fanale anteriore e uno posteriore.
  - Entrambi i fanali potrebbero essere obbligatori quando si guida durante le ore notturne. Seguire le norme del Codice della strada.
  - È consigliato anche l'uso di luci a batteria o luci di sicurezza lampeggianti.
- **Catarifrangenti –** Per tutelare la propria incolumità, non guidare la BMX se i catarifrangenti sono installati erroneamente o danneggiati o se mancano. Accertarsi che sia il catarifrangente anteriore che quello posteriore siano orientati in verticale. Evitare che la visibilità dei catarifrangenti sia ostacolata da indumenti o altri articoli. Se i catarifrangenti sono sporchi non funzionano bene. Pulirli, se necessario, con acqua e sapone e un panno umido.
  - Rendersi più visibili dagli automobilisti.
  - Indossare indumenti riflettenti o a colori chiari, come un giubbotto riflettente e fasce riflettenti per le braccia e le gambe.
  - Usare nastro riflettente sul casco.
  - Evitare che qualunque oggetto copra i catarifrangenti.
- **Esercitare ulteriore cautela se le superfici sono bagnate dalla pioggia.**
  - Procedere lentamente su superfici viscide e umide perché i pneumatici slitteranno più facilmente.
  - Prevedere una distanza di arresto più lunga in caso di pioggia o elevata umidità.
- **Evitare i seguenti pericoli per prevenire una perdita di controllo della BMX o danni alle ruote:**
  - Prestare attenzione a evitare tombini, margini di strade molli, ghiaietto o sabbia, buche o rotaie, foglie bagnate o pavimentazioni disuniformi.
  - Attraversare binari ferroviari ad angolo retto per non perdere il controllo della BMX.
  - Evitare azioni non sicure durante l'uso della BMX.
  - Non trasportare passeggeri.
  - Non trasportare nessun articolo e non fissare niente alla BMX che potrebbe ridurre il campo visivo, impedire di ascoltare bene o ridurre la capacità di controllarla.
  - Non pedalare senza tenere entrambe le mani sul manubrio.
  - Non dotare la BMX di motore.
  - Non trainare né spingere il prodotto.
  - Non modificare il prodotto.
  - Sostituire subito componenti usurati o spezzati con ricambi originali.
  - Se un componente qualsiasi non funziona correttamente, interrompere l'uso della BMX.

Montaggio dei componenti

NOTA – Non tutte le caratteristiche, i componenti e gli accessori sono presenti su tutti i modelli.

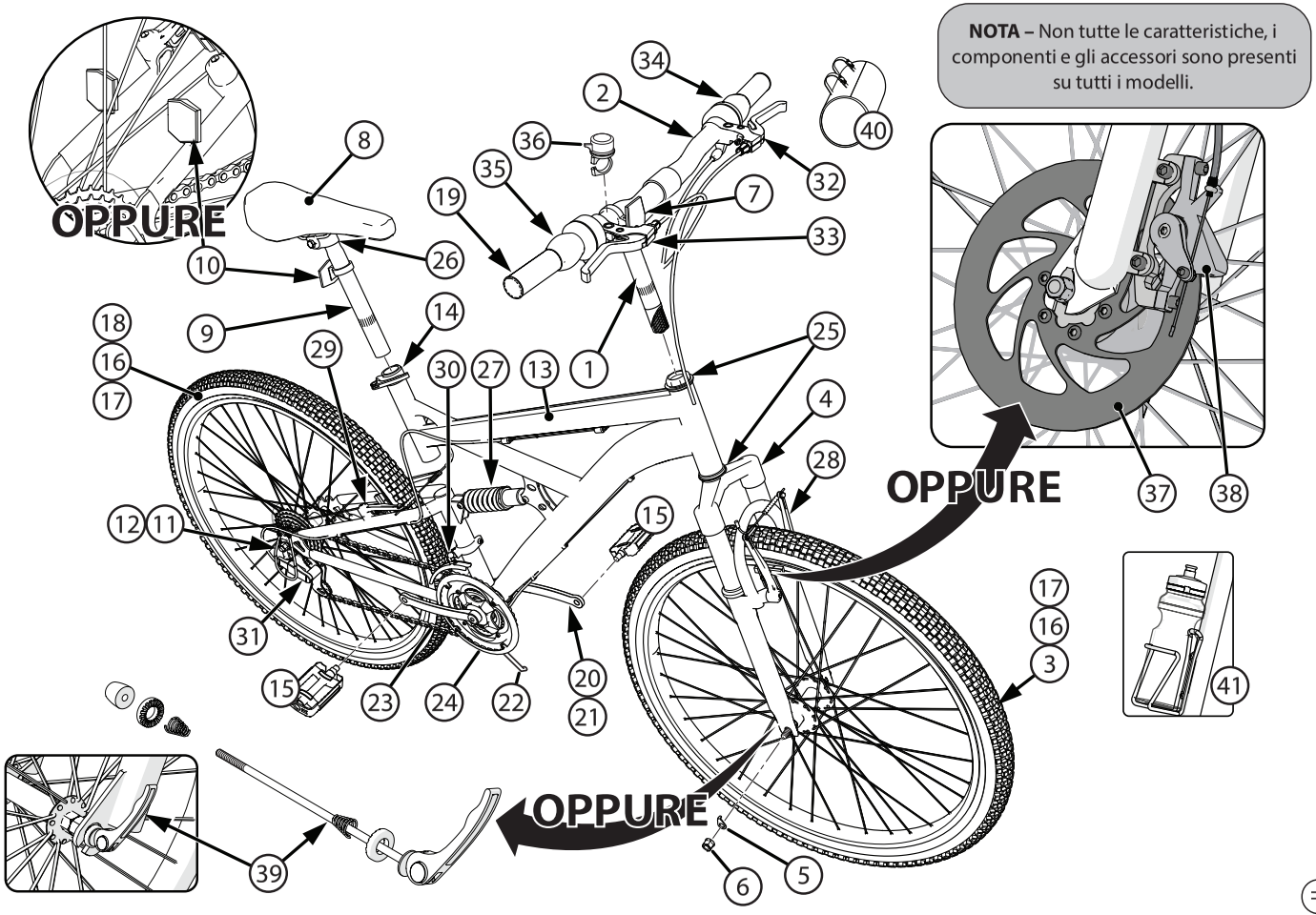

N.	Denominazione	N.	Denominazione
1	Attacco manubrio	22	Cavalletto laterale (vari modelli)
2	Piega manubrio	23	Catena
3	Ruota anteriore	24	Carter
4	Forcella	25	Cuscinetti gruppo di sterzo
5	Fermaruota (2)	26	Dispositivo di bloccaggio cannotto reggisella
6	Dado asse (4)	27	Ammortizzatore
7	Catarifrangente anteriore	28	Freno a V anteriore (vari modelli)
8	Sella	29	Freno posteriore
9	Cannotto reggisella	30	Deragliatore anteriore
10	Catarifrangente posteriore	31	Deragliatore posteriore
11	Viti coprideragliatore (2)	32	Leva sinistra del freno (ruota anteriore)
12	Coprideragliatore	33	Leva destra del freno (ruota posteriore)
13	Telaio	34	Comando del cambio ruota anteriore
14	Leva a sgancio rapido e dado	35	Comando del cambio ruota posteriore
15	Pedali (sinistro e destro)	36	Campanello (se in dotazione)
16	Pneumatico (2)	37	Freno a disco (vari modelli)
17	Camera d'aria (2)	38	Pinza freno a disco (vari modelli)
18	Ruota posteriore	39	Asse a sgancio rapido (vari modelli)
19	Manopole (2)	40	Borsa/cestello (se in dotazione)
20	Gruppo pedivella e perno	41	Borraccia (se in dotazione)
21	Cuscinetti delle pedivelle		

Introduzione al montaggio

IL PRESENTE MANUALE SI RIFERISCE A DIVERSI MODELLI.

- Alcune illustrazioni possono variare leggermente rispetto al prodotto effettivo.
- Seguire scrupolosamente le istruzioni.
- Se la BMX è dotata di componenti non descritti nel presente manuale, consultare le "Istruzioni speciali" accluse alla stessa.
- I vari modelli potrebbero avere accessori diversi come borse, cestelli, catarifrangenti, portabicchieri, portapacchi, ecc.
- Non tutte le caratteristiche, i componenti e gli accessori sono presenti su tutti i modelli.
- Consultare l'indice per individuare specifiche sezioni del manuale.
- Leggere per intero il presente manuale prima di iniziare il montaggio o la manutenzione.
- Se non si ritiene di poter eseguire il montaggio correttamente, rivolgersi a un'officina di riparazione biciclette.

AVVERTENZA – Durante il montaggio, tenere componenti piccoli fuori della portata dei bambini.

NOTA – Per tutte le direzioni (destra, sinistra, parte anteriore o posteriore, ecc.) a cui si fa riferimento nel presente manuale, il punto di osservazione è dalla sella verso il manubrio.

Non gettare lo scatolone e il materiale di imballaggio prima di avere completato il montaggio della BMX, per evitare di gettarne accidentalmente parti.

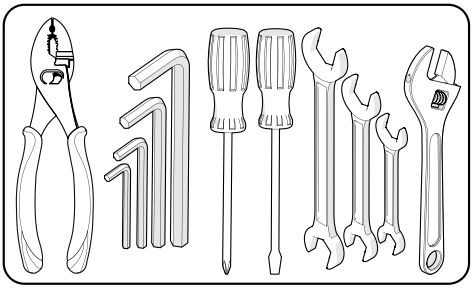

Attrezzi consigliati
(metrici)

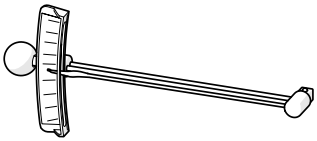

Chiave dinamometrica (consigliati)

INDOSSARE SEMPRE UN CASCO QUANDO SI GUIDA QUESTO PRODOTTO.

Leggere sempre il manuale d'uso accluso al casco per accertarsi che il casco si adatti bene alla testa di chi lo indosserà, seguendo le indicazioni fornite.

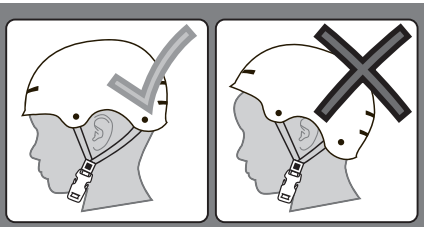

Installazione dell'attacco e della piega manubrio (vari modelli)

⚠ AVVERTENZE:

- Per prevenire danni allo sterzo e quindi una perdita di controllo, il contrassegno "**MIN-IN**" (inserimento minimo) Ⓐ sull'attacco manubrio deve trovarsi sotto la parte superiore del dado di bloccaggio Ⓑ della forcella.
- Il freno anteriore (se in dotazione) deve essere posizionato DAVANTI alla forcella.
- Prima di procedere accertarsi che la forcella sia orientata in AVANTI.
- Non serrare eccessivamente il bullone dell'attacco manubrio, perché si può danneggiare lo sterzo e causare una perdita di controllo.
- Se il morsetto della piega manubrio non è serrato adeguatamente, la piega può scivolare nell'attacco, con il rischio di danni a uno dei due componenti o perdita di controllo.

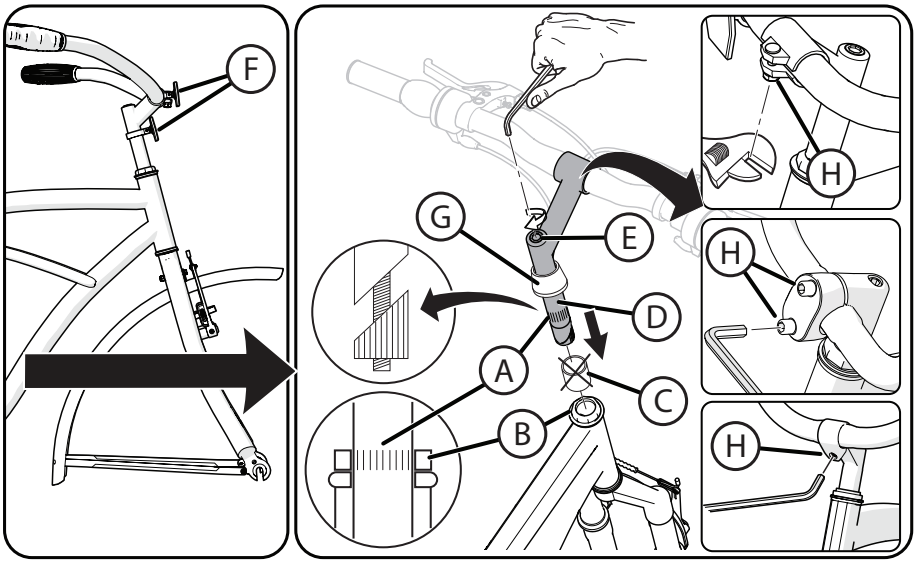

OPERAZIONI PRELIMINARI:

- Rimuovere il cappuccio di plastica Ⓒ dall'estremità dell'attacco manubrio Ⓓ. Allentare il bullone dell'attacco manubrio Ⓔ come necessario.
- Spingere il catarifrangente Ⓕ in SU sull'attacco manubrio (se in dotazione) - Ruotare il catarifrangente sulla piega manubrio in avanti - serrare come necessario.
- Spingere il collare Ⓖ in SU sull'attacco manubrio (se in dotazione).

1. Inserire l'attacco manubrio nel dado di bloccaggio Ⓑ della forcella in su fino alla parte superiore del contrassegno **MIN-IN** Ⓐ.
2. Serrare il bullone Ⓔ dell'attacco manubrio quanto basta per mantenerlo in posizione.
3. Se necessario, allentare il dado Ⓗ del morsetto della piega manubrio e ruotare quest'ultima in una posizione di guida comoda.
4. Serrare il dado Ⓗ del morsetto della piega manubrio quanto basta per mantenere il manubrio in posizione.
5. Allineare l'attacco manubrio al pneumatico o alla forcella anteriore e serrare bene il bullone Ⓔ dell'attacco manubrio (vedere Verifica del serraggio dell'attacco manubrio, nella sezione successiva).
   Coppia di serraggio 17-19 N·m
6. Se necessario, regolare di nuovo la piega manubrio e serrare bene il dado Ⓗ del morsetto.

Vedere la tabella delle coppie di serraggio per la coppia consigliata

ATTENZIONE:

- L'attacco manubrio non filettato (B) va installato con entrambe le ruote della MTB installate e poggiate a terra.
- Accertarsi che la forcella sia completamente inserita dalla parte inferiore e che il freno anteriore sia rivolto IN AVANTI.
- Nei modelli con freno a disco, quest'ultimo in genere sarà sul lato SINISTRO della forcella.

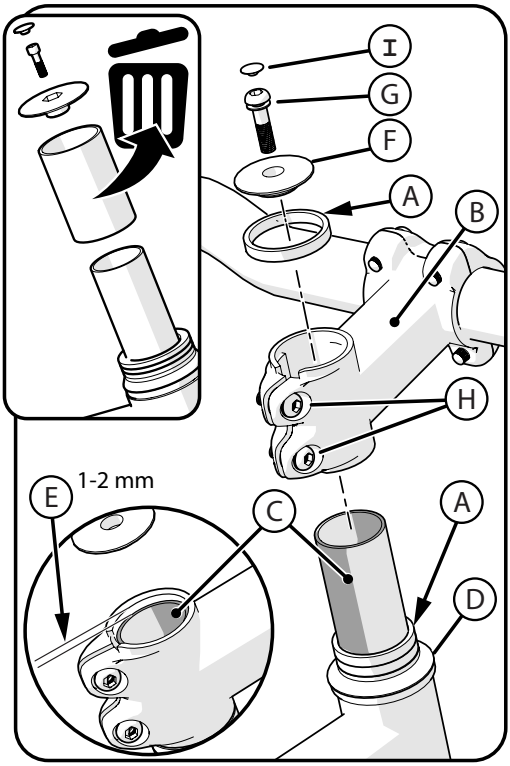

FASE 1:

1. Aggiungere distanziatori (A) come necessario per ottenere l'intervallo adatto (E).
2. Inserire l'attacco manubrio (B) sino in fondo nel tubo della forcella (C).
3. Orientare l'attacco manubrio verso la parte anteriore della MTB, allineandolo alla forcella e alla ruota.
4. Esercitando pressione verso il basso sull'attacco manubrio, muovere la forcella/ruota avanti e indietro finché i cuscinetti del gruppo di sterzo (D) non sono più allentati.

NOTA – Accertarsi che il tubo di sterzo (C) si estenda per almeno 1-2 mm oltre la parte superiore dell'attacco manubrio (E).

5. Posizionare il coperchio (F) sull'attacco manubrio e serrare bene la vite (G). Provare a muovere la forcella avanti e indietro. Non vi deve essere alcun movimento nei cuscinetti del gruppo di sterzo (D). Se necessario, rieseguire i passaggi precedenti.
6. Se in dotazione, inserire bene il cappuccio in gomma (I).

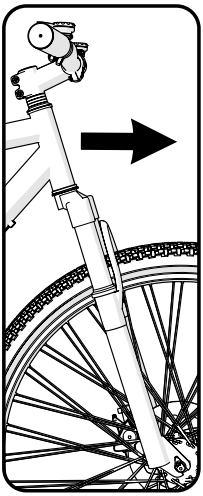

FASE 2:

7. Serrare bene i bulloni (H) dell'attacco manubrio.

AVVERTENZA: Accertarsi che la piega manubrio e la forcella girino a sinistra e a destra in modo regolare e senza attrito.

Vedere la tabella delle coppie di serraggio per la coppia consigliata

❶ MORSETTO A UN BULLONE:

1. Se necessario, allentare il bullone Ⓐ del morsetto della piega manubrio Ⓑ e ruotare quest'ultima in una posizione di guida comoda.
2. Serrare bene il bullone del morsetto Ⓐ.

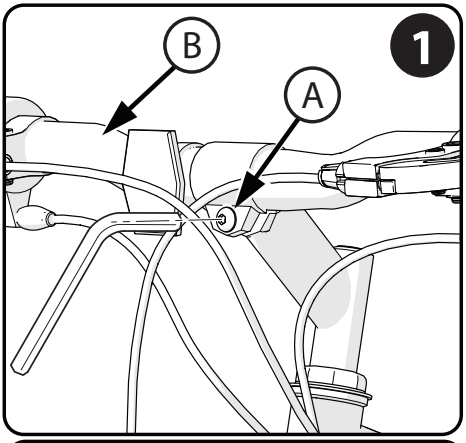

❷ MORSETTO A DUE BULLONI:

1. Se necessario, allentare i bulloni Ⓐ del morsetto della piega manubrio Ⓑ e ruotare quest'ultima in una posizione di guida comoda.
2. Serrare bene i bulloni del morsetto Ⓐ.

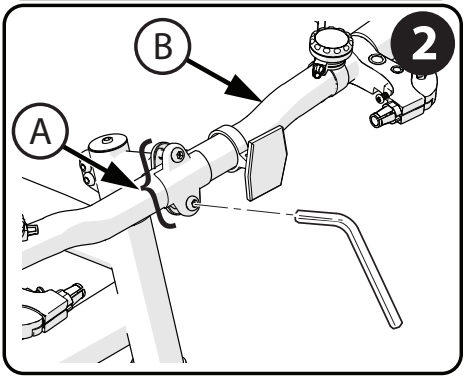

❸ MORSETTO A QUATTRO BULLONI:

1. Se necessario, allentare i bulloni Ⓐ del morsetto della piega manubrio Ⓑ e ruotare quest'ultima in una posizione di guida comoda.
2. Serrare bene i bulloni del morsetto Ⓐ.

NOTA – Se il morsetto è a quattro bulloni Ⓐ, serrarli uniformemente in sequenza incrociata come illustrato. Non serrare eccessivamente.

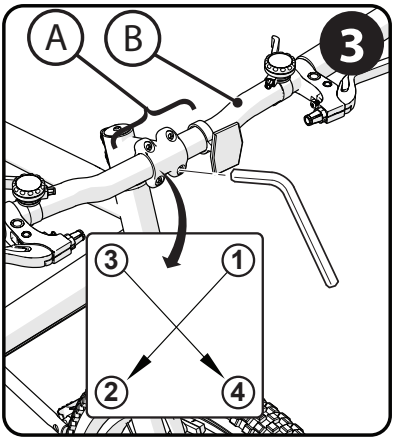

⚠ AVVERTENZA:

Se il morsetto della piega manubrio non è serrato adeguatamente, la piega può scivolare nell'attacco, con il rischio di danni a uno dei due componenti o perdita di controllo.

Vedere la tabella delle coppie di serraggio per la coppia consigliata

Verifica del serraggio della piega e dell'attacco manubrio

VERIFICA DEL SERRAGGIO DELL'ATTACCO MANUBRIO:

- Mettersi a cavalcioni della ruota anteriore.
- Provare a girare la ruota anteriore ruotando la piega manubrio ❶.
- Se il manubrio ruota senza che la ruota anteriore giri, riallineare l'attacco manubrio alla ruota e serrarne di più i bulloni (circa mezzo giro alla volta) finché il manubrio non ruota simultaneamente alla ruota anteriore.

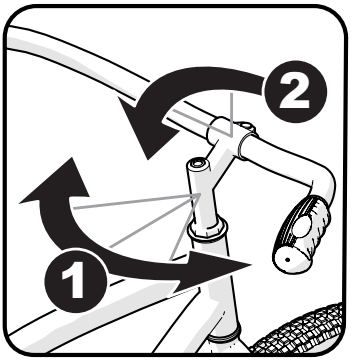

VERIFICA DEL SERRAGGIO DEL MORSETTO DELLA PIEGA MANUBRIO:

- Tenera ferma la MTB e provare a muovere in verticale o avanti e indietro le estremità della piega manubrio ❷.

ATTENZIONE: Non applicare una forza verso il basso superiore a 45 kg.

- Se la piega manubrio si muove, allentare i bulloni sul morsetto.
- Portare la piega manubrio nella corretta posizione e serrarne meglio i bulloni.
- Se il morsetto della piega manubrio ha più di un bullone, serrarli in modo uniforme.
- Ripetere la verifica finché la piega manubrio non si muove più nel morsetto.

Vedere la tabella delle coppie di serraggio per la coppia consigliata

Installazione della ruota anteriore (come in dotazione)

Allentare il freno anteriore:

1. Spingere l'uno verso l'altro i due bracci del freno (A).
2. Sollevare la guida del cavo del freno (B) estraendola dalla staffa in cui è inserita (C).

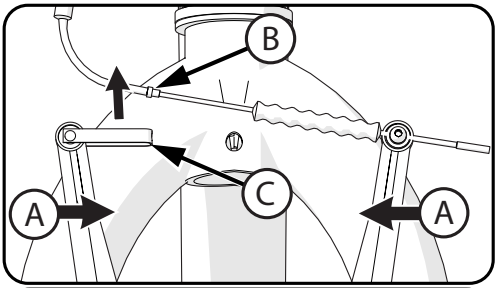

Installare la ruota anteriore:

3. Inserire la ruota nella forcella anteriore con il freno rivolto in avanti.
4. Inserire i fermaruota (D) accertandosi che le linguette entrino negli appositi fori (E).
5. Fissare la ruota con i dadi (F).

NOTA – Se l'asse è a sgancio rapido, vedere la sezione successiva.

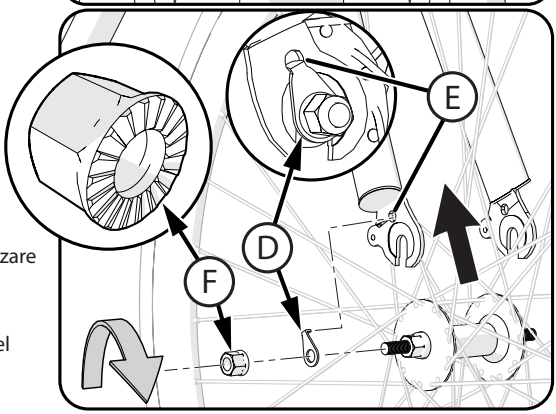

AVVERTENZA:

Per fissare la ruota anteriore all'asse, non utilizzare dadi (F) senza dentellature.
Nota – Verificare che la ruota giri liberamente senza andare a contatto né della forcella né del parafango.

AVVERTENZA:

Se non si seguono scrupolosamente questi passaggi la ruota anteriore può allentarsi durante la guida, causando lesioni al biker o ad altre persone.

COLLEGARE IL CAVO DEL FRENO ANTERIORE:

1. Spingere l'uno verso l'altro i due bracci del freno (A).
2. Inserire la guida del cavo del freno (B) nell'apertura della staffa (C).
3. Accertarsi che la guida (B) sia inserita bene nell'apertura della staffa (C).

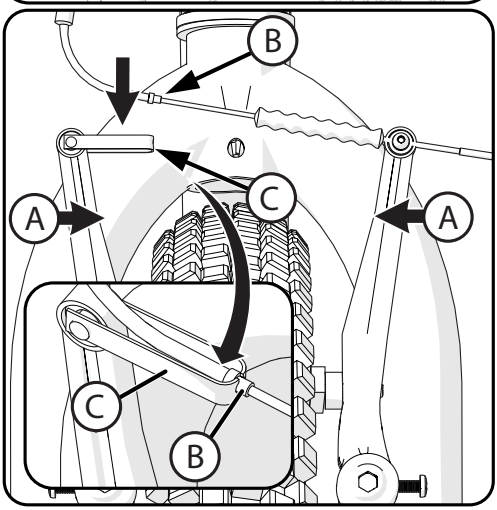

AVVERTENZA:

Controllare la registrazione del freno anteriore prima di guidare la MTB.
Vedere la sezione relativa ai freni.

Uso dell'asse a sgancio rapido (vari modelli)

⚠ AVVERTENZA:

- Controllare l'asse a sgancio rapido e assicurarlo prima di ogni uso della MTB.
- Se durante la guida le ruote emettono rumori insoliti, controllare l'asse a sgancio rapido.
- Non usare la MTB se l'asse a sgancio rapido è usurato o regolato erroneamente, perché si possono subire lesioni personali gravi.
- In caso di problemi con l'asse a sgancio rapido, rivolgersi al produttore della MTB o a un'officina di riparazione biciclette.
- Questo prodotto non è concepito per essere guidato in modo pericoloso, eseguire salti, acrobazie o attività simili.
- Comprendere tutte le procedure operative prima di guidarlo.
- Sostituire subito componenti usurati o spezzati.

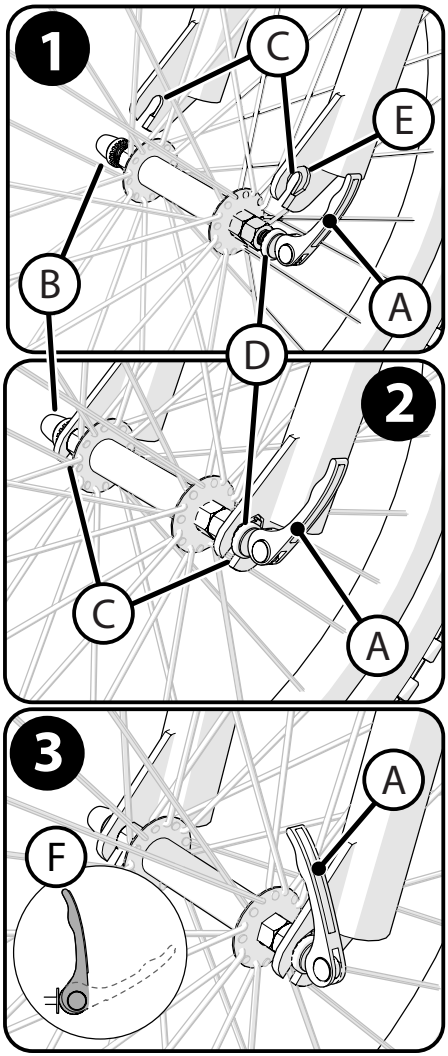

In caso di difficoltà con la regolazione o manutenzione dell'asse a sgancio rapido, rivolgersi a un'officina di riparazione biciclette, i cui tecnici sono qualificati per intervenire sui sistemi con asse a sgancio rapido e relativi componenti.

❶:

- Portare la leva a sgancio rapido Ⓐ nella posizione di APERTURA e allentare il dado di regolazione Ⓑ (girandolo in senso antiorario) quanto basta affinché l'asse si inserisca nei forcellini Ⓒ.
- Accertarsi che le rondelle dentellate Ⓓ siano posizionate all'interno degli incassi dei forcellini Ⓔ su entrambi i lati.

❷:

- Spingendo verso il basso sulla forcella per far sì che l'asse sia inserito completamente nei forcellini, serrare a mano il dado di regolazione Ⓑ (girandolo in senso orario).
- Posizionare la leva a sgancio rapido in modo che sia rivolta in SU o INDIETRO e chiuderla parzialmente.
- Regolare il dado e spingere la leva a sgancio rapido Ⓐ nella posizione di chiusura con il palmo della mano.

❸:

- Accertarsi che la leva a sgancio rapido sia serrata e completamente **CHIUSA** Ⓕ.
- Accertarsi che la ruota sia centrata nella forcella e fissata bene.

Vedere la tabella delle coppie di serraggio per la coppia consigliata

Installazione della ruota anteriore (freno a disco)

AVVERTENZA

- Per fissare la ruota anteriore all'asse, **NON** usare dadi Ⓐ senza dentellature.
- Verificare che la ruota giri liberamente senza andare a contatto né della forcella né del parafango.
- Se non si seguono scrupolosamente questi passaggi la ruota anteriore può allentarsi durante la guida, causando lesioni al biker o ad altre persone.

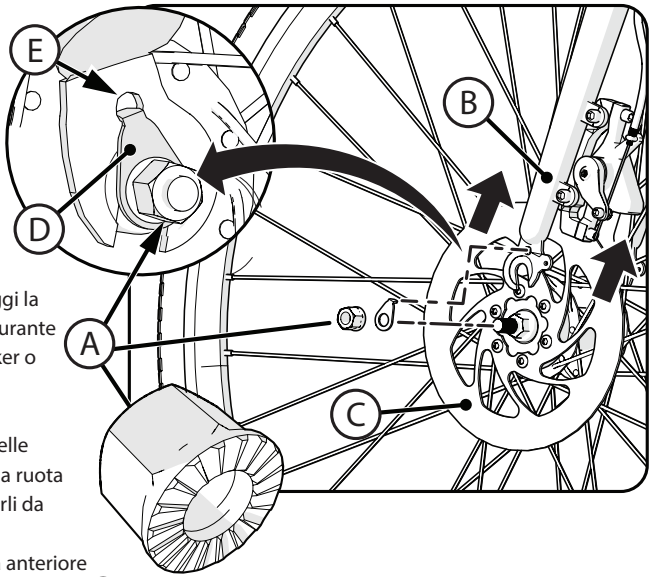

1. Se gli appositi dadi e le rondelle sono già inseriti sull'asse della ruota anteriore, rimuoverli e metterli da parte.
2. Inserire la ruota nella forcella anteriore Ⓑ accertandosi che il disco del freno Ⓒ si inserisca verso l'alto nella pinza.

FERMARUOTA CON LINGUETTE Ⓓ:

3. Inserire i fermaruote o le rondelle Ⓓ accertandosi che la linguetta di ciascun fermaruota si inserisca nell'apposito foro Ⓔ sulla forcella.
4. Inserire i dadi Ⓐ con la superficie dentellata rivolta VERSO L'INTERNO.
5. Con la ruota al centro della forcella, serrare bene entrambi i dadi sull'asse.

AVVERTENZA:

- Accertarsi che la leva a sgancio rapido sia serrata bene Ⓐ prima di ogni uso della MTB (vedere le istruzioni per l'uso di tale leva nel presente manuale).
- Accertarsi che la leva a sgancio rapido non vada a contatto né del freno a disco Ⓑ né dei raggi prima di ogni uso della MTB.
- NON GUIDARE LA MTB CON LA LEVA A SGANCIO RAPIDO NELLA POSIZIONE DI APERTURA Ⓒ.

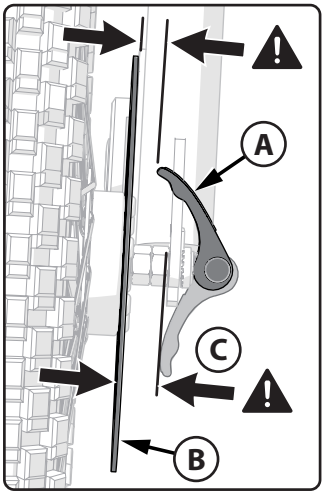

Vedere la tabella delle coppie di serraggio per la coppia consigliata

Installazione della sella (vari modelli)

AVVERTENZA: Per prevenire un allentamento della sella e una possibile perdita di controllo, il contrassegno "**MIN-IN**" (inserimento minimo) Ⓐ sul cannotto reggisella deve essere **SOTTO** la parte superiore del tubo piantone Ⓑ.

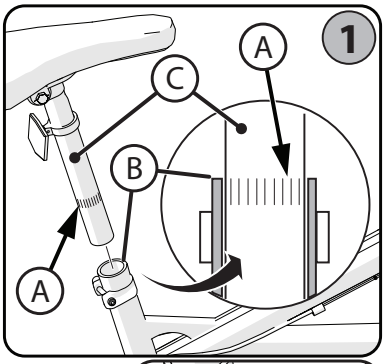

1 – INSERIMENTO DEL CANNOTTO REGGISELLA NEL TUBO PIANTONE:

- Se necessario, allentare la vite Ⓓ del morsetto del cannotto reggisella oppure **aprire** la leva a sgancio rapido Ⓔ.
- Orientare la sella in avanti e inserire il cannotto reggisella Ⓒ nel tubo piantone Ⓑ con i contrassegni "**MIN-IN**" SOTTO la parte superiore del tubo piantone, come illustrato.

2 – BULLONAGGIO DEL MORSETTO DELLA SELLA: (vari modelli)

- Con il cannotto reggisella Ⓒ inserito come indicato al punto **1**, serrare bene la vite Ⓓ affinché la sella sostenga il biker senza muoversi.

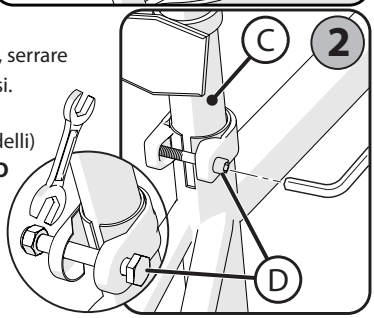

3 – AZIONAMENTO DELLA LEVA A SGANCIO RAPIDO : (vari modelli)
ATTENZIONE – Azionare la leva a sgancio rapido **SOLO A MANO – NON USARE ATTREZZI.**

1. Aprire e chiudere come necessario la leva a sgancio rapido Ⓔ con una mano e serrare o allentare a mano il dado di regolazione Ⓖ, in modo tale da avvertire resistenza alla leva a sgancio rapido quando questa è nella posizione di **APERTURA** ❶.
2. Spingere la leva a sgancio rapido nella posizione di **CHIUSURA** ❷ - Sarà necessario applicare una **forza notevole** per bloccarla in modo sicuro affinché rimanga a contatto del morsetto Ⓕ del cannotto reggisella.

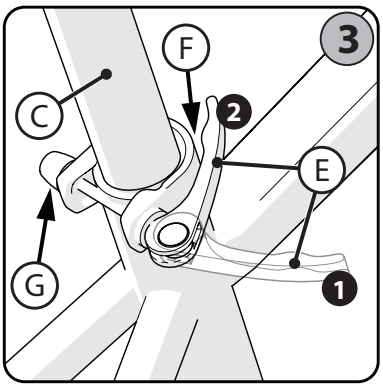

AVVERTENZA: Occorre applicare una forza notevole per portare la leva a sgancio rapido in modo sicuro nella posizione di **CHIUSURA** ❷. Ciò garantisce che la sella non si muova durante il normale uso.

NOTA – Ⓘ Coppia di serraggio consigliata: 20-22 N·m - Verificare che la sella non si muova durante la guida.

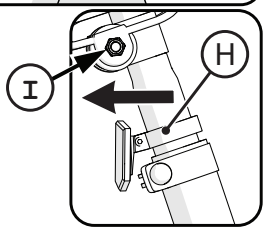

CATARIFRANGENTE: (se in dotazione)
Posizionare il catarifrangente (se in dotazione) Ⓗ sul cannotto reggisella in modo che sia rivolto direttamente verso dietro. Serrare la vite del morsetto.

Vedere la tabella delle coppie di serraggio per la coppia consigliata

Regolazione dei bulloni della sella (vari modelli)

MORSETTO A UN BULLONE:

1. Prima di regolare l'angolazione della sella, allentare il bullone Ⓐ del morsetto quanto basta per consentire il disinserimento dell'eventuale dentellatura Ⓑ sul meccanismo.
2. Con la dentellatura completamente reinserita e la sella in una posizione di guida comoda, serrare bene il bullone Ⓐ del morsetto affinché la sella non si allenti.

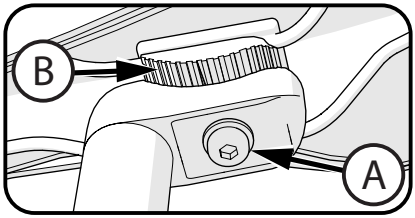

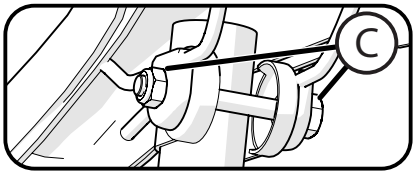

AVVERTENZA: La dentellatura sulle superfici di accoppiamento del morsetto può usurarsi in seguito all'uso e alle regolazioni. Prima di ogni uso della bicicletta, verificare che il morsetto sia serrato bene.

MORSETTO A DUE BULLONI:

3. Allentare i dadi/bulloni Ⓒ del morsetto come necessario per regolare la sella in una posizione di guida comoda.
4. Con il morsetto completamente chiuso sul cannotto reggisella come illustrato, serrare bene i dadi/bulloni Ⓒ affinché la sella non si muova durante l'uso.

Verifica del serraggio dei morsetti della sella e del reggisella

Per verificare il serraggio dei morsetti della sella e del reggisella:

- Provare a girare la sella lateralmente e a muoverne la parte anteriore in verticale.

- **Se la sella si muove nel morsetto:**
  - allentare il dado del morsetto;
  - portare la sella nella posizione corretta e serrare meglio il dado;
  - rieseguire la verifica finché la sella non si muove più nel morsetto.

- **Se il cannotto reggisella si muove nel tubo piantone:**
  - allentare il dado della leva a sgancio rapido della sella;
  - portare la sella nella posizione corretta e serrare meglio il dado.
  - Se necessario, serrare o allentare a mano il dado per serrare bene la leva a sgancio rapido.
  - Rieseguire la verifica finché la sella non si muove più nel tubo piantone.

Installazione dei pedali

ATTENZIONE: Il pedale DESTRO è contrassegnato con la lettera Ⓡ e quello SINISTRO con la lettera Ⓛ.

NOTA – Per serrare i pedali è consigliabile usare un'apposita chiave. Si può usare anche una chiave fissa sottile.

- Il pedale con il contrassegno Ⓡ ha filetti destrorsi e va serrato girandolo **in senso orario**.
- Il pedale con il contrassegno Ⓛ ha filetti sinistrorsi e va serrato girandolo **in senso antiorario**.
- Avvitare il pedale destro, contrassegnato con Ⓡ, nella pedivella destra, e il pedale sinistro, contrassegnato con Ⓛ, nella pedivella sinistra.

Serrare i pedali:

- Accertarsi che i filetti di ciascun pedale siano accoppiati completamente alla pedivella.

AVVERTENZA: Accertarsi che i pedali siano serrati bene nelle pedivelle affinché non si allentino. Verificarne periodicamente il serraggio.

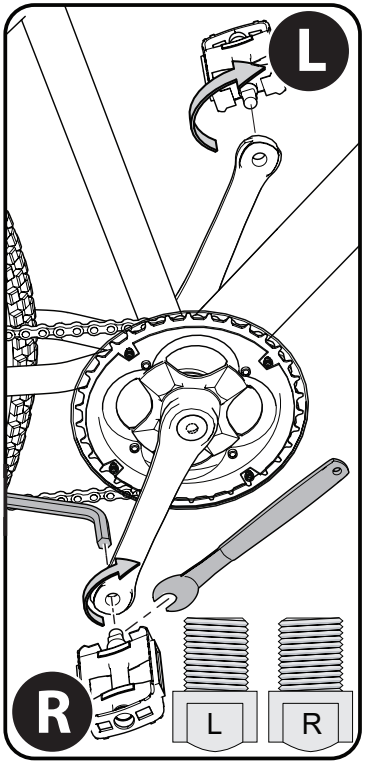

Installazione dei catarifrangenti

AVVERTENZA: Installare i catarifrangenti in conformità alle norme di legge.

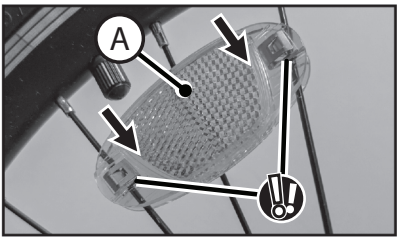

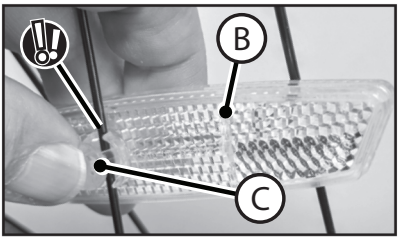

POSIZIONARE CIASCUN CATARIFRANGENTE COME ILLUSTRATO NELLA PRIMA PAGINA:

- Spingere il catarifrangente ambra Ⓐ su due raggi finché non si blocca con uno scatto.
- Il catarifrangente bianco Ⓑ va installato su un raggio mediante il morsetto a scatto Ⓒ; spingere quest'ultimo sul raggio e verso il catarifrangente finché non si blocca con uno scatto.

Provare la bicicletta per accertarsi che i catarifrangenti non si allentino e non ostacolino il movimento delle ruote durante la guida.

Installazione del catarifrangente (come in dotazione)

Installazione del catarifrangente:

1. Posizionare il catarifrangente anteriore Ⓐ in modo che sia orientato direttamente in avanti.
2. Serrare la vite del morsetto.
3. Posizionare il catarifrangente posteriore (se in dotazione) Ⓑ sul cannotto reggisella in modo che sia rivolto direttamente verso dietro.
4. Serrare la vite del morsetto.

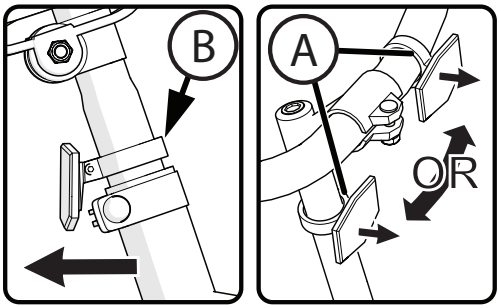

NOTA – Non serrare eccessivamente, perché si danneggerebbe il morsetto.

Catarifrangente posteriore doppio (vari modelli)

I catarifrangenti posteriori Ⓐ potrebbero essere già installati sui foderi posteriori orizzontali della MTB. Accertarsi che siano fissati bene, non siano piegati e siano rivolti direttamente verso dietro.

NOTA – I catarifrangenti Ⓐ vanno fissati con viti Ⓑ o si inseriscono a scatto (vedere le figure).

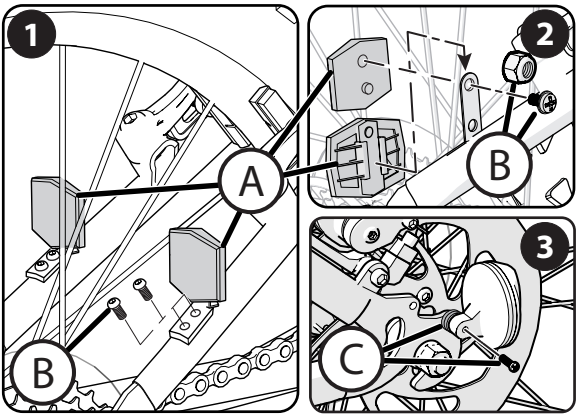

❶ **FISSAGGIO DELLA STAFFA:** fissarla al fodero posteriore orizzontale mediante viti Ⓑ.

❷ **FISSAGGIO CON VITI:** fissare bene il catarifrangente alla staffa mediante dadi/viti Ⓑ.

❷ **FISSAGGIO A SCATTO:** inserire il catarifrangente in giù sulla staffa finché non si blocca con uno scatto.

❸ **FISSAGGIO AL TELAIO:** posizionare entrambi i catarifrangenti sugli appositi fori presenti sul telaio in modo che siano rivolti direttamente **verso dietro** e fissarli bene con le rondelle e viti in dotazione Ⓒ come illustrato – due rondelle tra catarifrangente e telaio.

INSTALLAZIONE DEL COPRIDERAGLIATORE (IN ALCUNI MODELLI)

1. Allentare le viti Ⓐ nelle linguette del telaio.
2. Agganciare il coprideragliatore Ⓑ alle due viti Ⓐ.
3. Accertarsi che il coprideragliatore non vada a contatto del deragliatore Ⓒ quando si cambiano rapporti.
4. Serrare bene le viti Ⓐ.

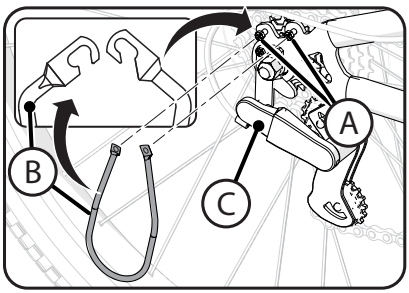

Vedere la tabella delle coppie di serraggio per la coppia consigliata

Accessori (vari modelli)

INSTALLAZIONE DELL'ACCESSORIO:

- Fissare l'accessorio ❶ ❷ o ❸ alla piega manubrio mediante le cinghie in dotazione.
- Stringere le cinghie affinché l'accessorio non si muova.

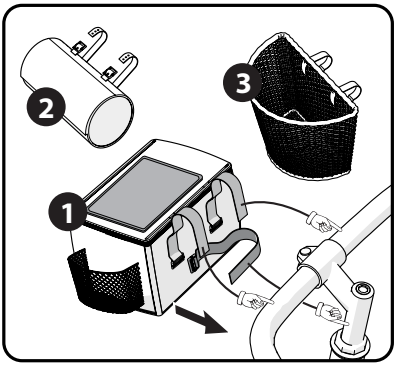

AVVERTENZA: Non stringere eccessivamente le cinghie perché potrebbero spezzarsi. Non ostacolare i catarifrangenti.

INSTALLAZIONE DEL CAMPANELLO:

1. Rimuovere le viti dal campanello.
2. Posizionare il campanello sulla piega manubrio in modo che sia facilmente raggiungibile quando le mani stringono le manopole.
3. Inserire le viti e serrarle.

NOTA – Per fissare il campanello potrebbero essere necessarie una o due viti.

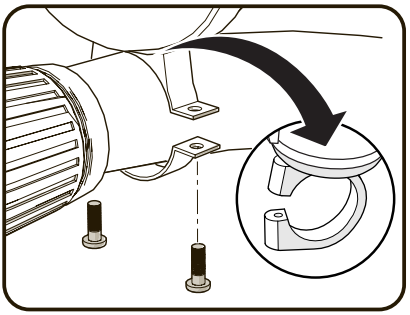

PORTABORRACCIA E BORRACCIA:

1. Rimuovere la borraccia dal portaborraccia Ⓐ.
2. Individuare le viti Ⓑ del portaborraccia – potrebbero trovarsi nella confezione del portaborraccia o essere già inserite nel telaio della MTB.
3. Posizionare il portaborraccia nel punto desiderato e inserire le due viti attraverso di esso e nei dadi sul telaio Ⓒ.
4. Serrare bene. Non serrare eccessivamente, perché si possono danneggiare i dadi sul telaio.
5. Mettere la borraccia nel portaborraccia come illustrato.

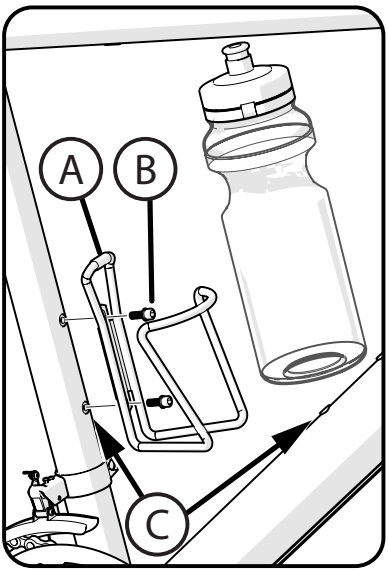

Posizionamento del cavo del freno

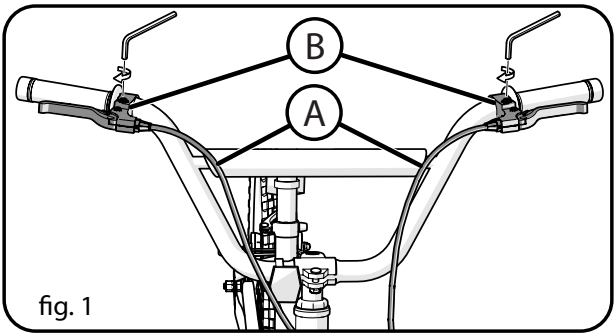

fig. 1

NOTA – Il cavo del freno anteriore e quello del freno posteriore devono essere posizionati sulla leva destra o sinistra in conformità alle norme di legge o alle prassi del Paese in cui la bicicletta è stata venduta.

Collegamento dei cavi dei freni alle leve appropriate

SUGGERIMENTO – Seguire i cavi dei freni a partire dal braccio di leva del freno anteriore e di quello posteriore, in modo da avere il cavo corretto per ciascuna leva.

- Collegare il cavo di ciascun freno Ⓐ alla leva corretta Ⓑ in conformità alle norme del proprio Paese riguardanti il posizionamento del cavo del freno anteriore e di quello del freno posteriore.

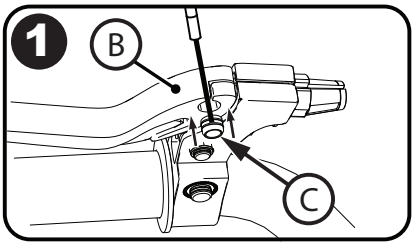

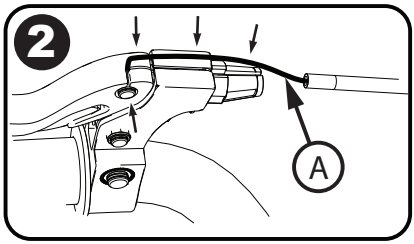

VARI MODELLI:

1:

- Inserire il bariletto Ⓒ nella leva del freno Ⓑ.

2:

- Inserire il cavo Ⓐ nella scanalatura come illustrato.

3:

- Ruotare il manicotto di regolazione Ⓓ in modo che la sua scanalatura non sia più allineata con la scanalatura per il cavo e serrare il dado Ⓔ del manicotto.

4:

- Assicurarsi che non ci sia spazio sulla leva del freno Ⓕ e che il cavo del freno Ⓐ sia completamente inserito.

- Ruotare le leve dei freni Ⓑ in una posizione di guida comoda e serrarle bene. (**fig. 1**).

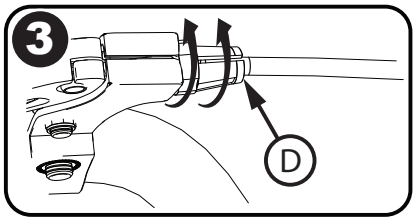

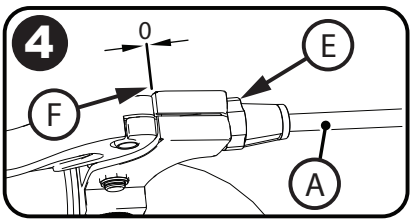

Vedere la tabella delle coppie di serraggio per la coppia consigliata

Registrazione del freno a V prima di iniziare a usare la MTB

SE IN DOTAZIONE – Le seguenti sezioni descrivono le regolazioni finali del freno necessarie prima di iniziare a guidare la MTB.

- Gonfiare i pneumatici alla pressione consigliata sul fianco degli stessi.
- Accertarsi che il pneumatico sia centrato nella forcella.

Se necessario, collegare il cavo del freno anteriore:

- Spingere l'uno verso l'altro i due bracci del freno (A).
- Inserire la guida del cavo del freno (B) nell'apertura della staffa (C).
- Accertarsi che la guida (B) sia inserita bene nell'apertura della staffa (C).

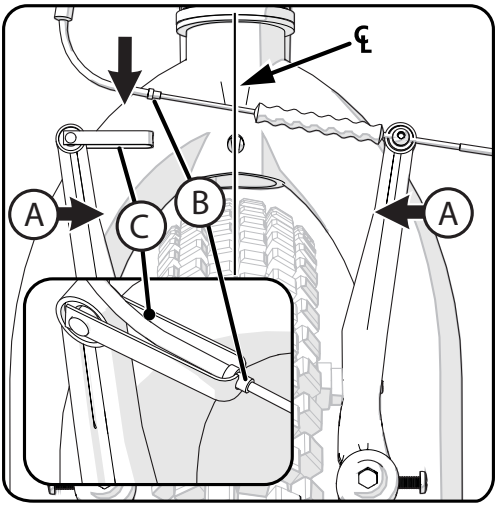

Controllare il serraggio del bullone di fissaggio del braccio (A) (fig A):

- Accertarsi che il bullone di fissaggio di ciascun braccio sia serrato bene.

Centrare i pattini del freno sul cerchio:

1. Girare la vite di regolazione (B) sul braccio per spostarlo verso l'interno o l'esterno affinché i due pattini (C) siano equidistanti dal cerchio.
2. Azionare due volte la leva del freno.
3. Ripetere questo passaggio finché entrambi i pattini non sono equidistanti dal cerchio.

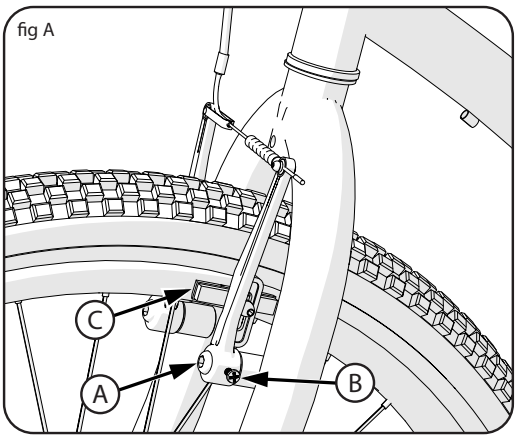

fig A

Vedere la tabella delle coppie di serraggio per la coppia consigliata

Registrazione del freno a V

NOTA – La registrazione è identica per il freno anteriore e per quello posteriore.

AVVERTENZA: È necessario registrare sia il freno anteriore che quello posteriore prima di guidare la MTB.

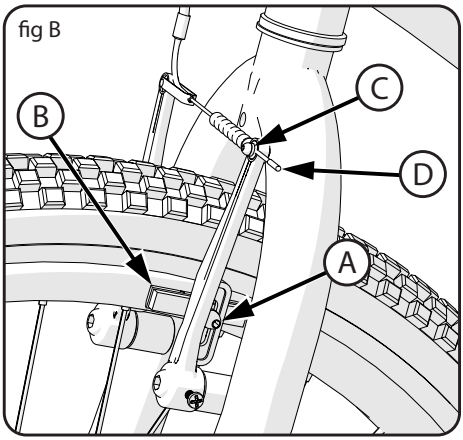

1. Posizionamento dei pattini (B) (fig B):

1. Allentare la vite (A) di ciascun pattino (B).
2. Regolare ciascun pattino in modo che sia piatto contro il cerchio e sia allineato con la sua curva.
3. Accertarsi che nessuno dei due pattini sfreghi sul pneumatico.
4. Se la superficie del pattino presenta frecce, verificare che queste siano rivolte verso la parte posteriore della MTB.
5. Tenendo in posizione ciascun pattino, serrare la vite.

2. Verifica del serraggio di ciascun pattino:

1. Cercare di muovere ciascun pattino fuori posizione.
2. Se uno dei pattini si muove, ripetere le operazioni al passaggio 1, ma serrando di più il dado.
3. Rieseguire la verifica finché né l'uno né l'altro pattino si muovono.

3. Tensionamento del cavo (fig B):

1. Tenere fermi entrambi i pattini contro il cerchio.
2. Allentare la vite (C) del morsetto del cavo.
3. Tirare il cavo (D) per portarlo in tensione e serrare la vite.

AVVERTENZA: Non serrare eccessivamente la vite del morsetto del cavo, perché potrebbe tagliare il cavo e causare lesioni al biker o ad altre persone.

4. Azionare con decisione la leva del freno 20 volte.
5. Tenere fermi entrambi i pattini contro il cerchio e allentare la vite del morsetto del cavo.
6. Tirare il cavo portandolo in tensione e serrare la vite.

segue >>

Registrazione del freno a V (segue)

POSIZIONAMENTO DEI PATTINI DEL FRENO ALLA CORRETTA DISTANZA DAL CERCHIO:

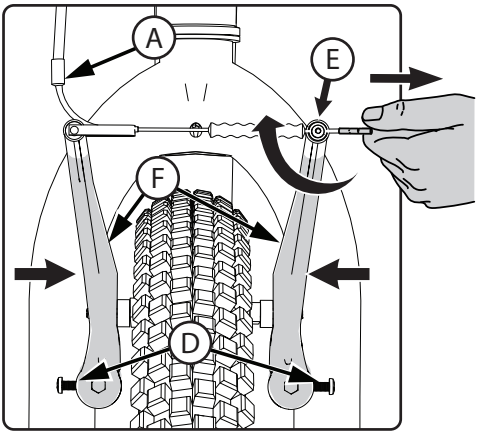

1. Se si desidera, regolare la leva del freno Ⓖ a una distanza comoda dalla manopola mediante l'apposita vite Ⓗ. Girando la vite IN DENTRO si avvicina la leva alla manopola.
2. Accertarsi che le guaine Ⓐ, Ⓑ del cavo del freno siano inserite correttamente.
3. Posizionare ciascun pattino a 1,6 mm di distanza dal cerchio.
4. Girare le apposite viti Ⓓ verso dentro o fuori per eseguire la regolazione.
5. Se non è possibile posizionare i pattini Ⓒ alla corretta distanza dal cerchio, tenerli fermi contro il cerchio e allentare la vite Ⓔ
6. Spingere l'uno verso l'altro i due bracci del freno Ⓕ e tirare o allentare leggermente il cavo del freno.
7. Serrare la vite del morsetto del cavo.

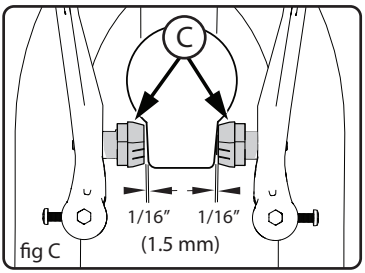

fig C

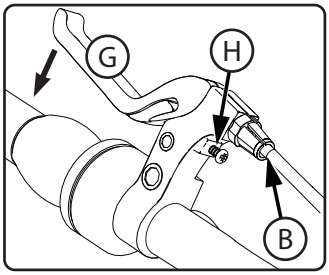

AVVERTENZA: Non serrare eccessivamente il morsetto del cavo, perché si potrebbe tagliare il cavo e causare lesioni al biker o ad altre persone.

8. Ripetere questi passaggi finché i pattini non sono a 1,6 mm di distanza dal cerchio e la leva del freno Ⓖ non raggiunge la manopola quando viene azionata (**fig C**).

AVVERTENZA: Non allontanare i pattini dal cerchio se questo non è centrato, perché si potrebbe ridurre la potenza frenante e rendere non sicuro il freno. Affinché il freno a V possa essere registrato correttamente, rivolgersi a un'officina di riparazione biciclette per fare centrare il cerchio.

segue >>

Registrazione del freno a V (segue)

Verifica del serraggio del morsetto del cavo (fig C):

1. Azionare con decisione ciascuna leva del freno Ⓖ.
2. Accertarsi che il cavo non si muova nel morsetto Ⓔ.
3. Se il cavo si muove nel morsetto, registrare di nuovo il freno ma serrando di più il morsetto.
4. Rieseguire la verifica finché il cavo non si muove più nel morsetto.

Verifica della corsa delle leve dei freni:

1. Azionare con decisione ciascuna leva dei freni Ⓖ.
2. Se la leva tocca la manopola, registrare di nuovo il freno.

AVVERTENZA: Dopo che si registrano di nuovo i freni, se l'una o l'altra leva tocca la manopola o non funziona bene, rivolgersi a un'officina di riparazione biciclette per fare registrare o riparare i freni.

Sostituzione dei pattini del freno

1. Se necessario, allentare il bullone di regolazione Ⓐ del cavo del freno.
2. Allentare e rimuovere la vite o il bullone Ⓑ del pattino.
3. Rimuovere il vecchio pattino Ⓒ.
4. Inserire il nuovo pattino, verificando che sia rivolto in avanti e allineato uniformemente con il cerchio Ⓓ.
5. Serrare la vite o il bullone del pattino e il bullone di regolazione secondo la tabella delle coppie di serraggio.

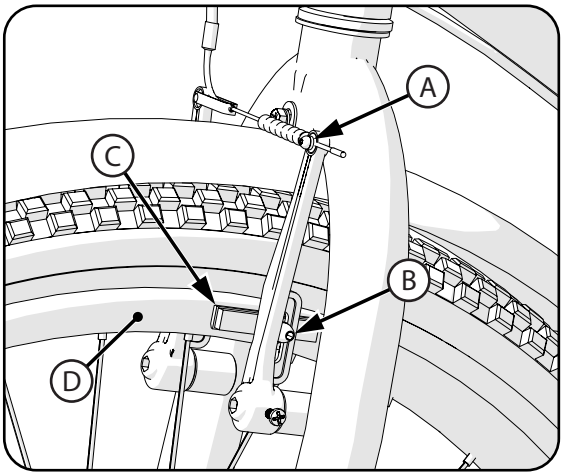

AVVERTENZA:
Sostituire i pattini dei freni con componenti di modello e tipo identici a quelli originali.

Vedere la tabella delle coppie di serraggio per la coppia consigliata

Registrazione del freno a disco (vari modelli)

NOTA – Se la MTB è dotata di freno idraulico, vedere le istruzioni del produttore accluse a questo prodotto.

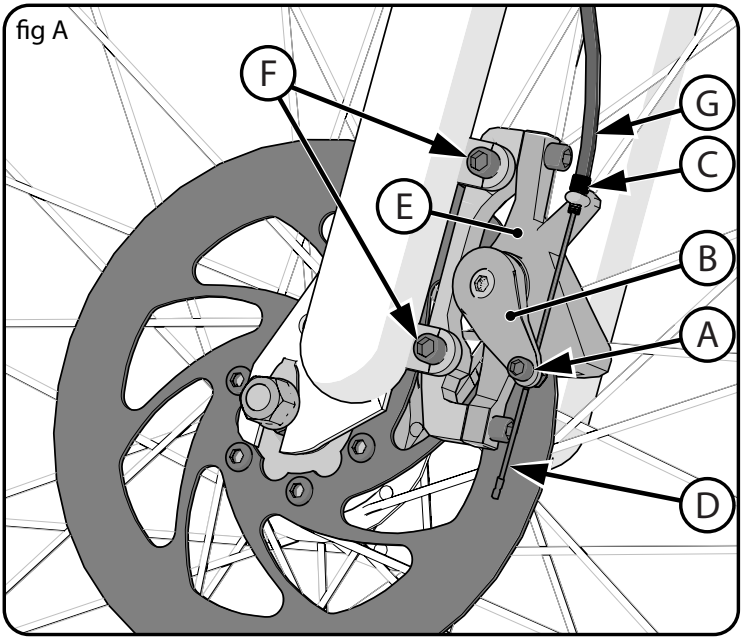

REGISTRAZIONE DEL FRENO (vedere la fig A):

1. Allentare il bullone (A) del morsetto del cavo.
2. Spingere il braccio del freno (B) verso il bariletto di regolazione (C) (in tal modo si aziona il freno).
3. Tenendo fermo il braccio del freno, eliminare il lasco dall'estremità del cavo (D) tirandola (attraverso il morsetto del cavo) e serrare il bullone (A).

AVVERTENZA: Non serrare eccessivamente il morsetto del cavo, perché si potrebbe tagliare il cavo e causare lesioni al biker o ad altre persone.

4. Premere e rilasciare ripetutamente la leva del freno per assestare il cavo del freno.
5. Imprimere una rotazione alla ruota; deve ruotare liberamente. Se il disco non può ruotare liberamente nella pinza, è possibile che il cavo sia troppo teso. Allentare il bullone del morsetto del cavo e lasciare che il braccio del freno si allontani dal bariletto di regolazione; ripetere i passaggi 1-4 finché la ruota non gira liberamente.

NOTA – Si consiglia una distanza iniziale di 0,3 mm.

6. La pinza è regolata correttamente quando i pattini vanno a contatto del disco in corrispondenza a circa 1/3 della corsa della leva e arrestano il disco a circa 2/3 della corsa della leva.
7. Si può eseguire una regolazione di minore entità girando il bariletto di regolazione sulla leva del freno oppure il bariletto di regolazione (C) sulla pinza: girarlo VERSO L'ESTERNO per serrare il freno o VERSO L'INTERNO per allentarlo.

segue >>

NOTA – Accertarsi che i filetti del bariletto di regolazione siano completamente impegnati. Controllare di nuovo la regolazione.

8. Se non è possibile ridurre la distanza girando il bariletto di regolazione, è possibile che i pattini siano usurati e debbano essere sostituiti.

SOSTITUZIONE DEI PATTINI:

1. Rimuovere i bulloni (F) di fissaggio della pinza.
2. Rimuovere la pinza (E).
3. Rimuovere i pattini dalla pinza.
4. Installare i pattini nuovi usando ricambi di tipo e dimensioni identici.
5. Inserire la pinza (E) sui supporti presenti sulla forcella anteriore.
6. Serrare bene i bulloni (F) di fissaggio della pinza.
7. Fare passare il cavo (D) attraverso il bariletto di regolazione inferiore (C) e l'apposito morsetto (A).
   - Accertarsi che la guaina del cavo (G) sia completamente all'interno del bariletto di regolazione (C).
8. Tirare il cavo attraverso il morsetto (A) e serrare il bullone del morsetto.

NOTA – Per registrare il freno occorre allentare il bullone del morsetto del cavo. Durante l'installazione, occorre solo serrarlo quanto basta per far sì che l'estremità del cavo non venga tirata indietro attraverso il morsetto.

9. Registrare il freno (come descritto sopra).

MANUTENZIONE DELL'IMPIANTO FRENANTE:

- Controllare il funzionamento e la registrazione del freno prima di ogni uso della MTB.
- Mantenere l'impianto frenante privo di sporcizia, fango, olio e altre sostanze estranee che ne comprometterebbero il corretto funzionamento.
- Controllare spesso:
  - Tutti i componenti per rilevare eventuali danni;
  - I pattini per rilevarne l'eventuale usura;
  - Che la leva funzioni in modo regolare;
  - Che il cavo non abbia estremità sfrangiate, tagli, deformazioni o attorcimenti che ne comprometterebbero il funzionamento – oliarlo con un lubrificante adatto se è asciutto.
  - Tutti i bulloni e i dispositivi di fissaggio - accertarsi che i bulloni siano serrati e sostituire quelli danneggiati.

NOTA – Queste sono istruzioni generali. Per istruzioni riguardanti specifici componenti del veicolo consultare la documentazione del produttore dei componenti stessi.

COMPONENTI DEL SISTEMA DI TRASMISSIONE:

- Comando sinistro del cambio Ⓐ aziona il deragliatore anteriore Ⓑ.
- Comando destro del cambio Ⓒ aziona il deragliatore posteriore Ⓓ.
- Set di ruote dentate anteriori (corone) Ⓔ.
- Set di ruote dentate posteriori (pignoni) Ⓕ.

NOTA – Alcuni modelli non sono dotati di deragliatore anteriore Ⓑ e relativo comando sinistro del cambio Ⓐ.

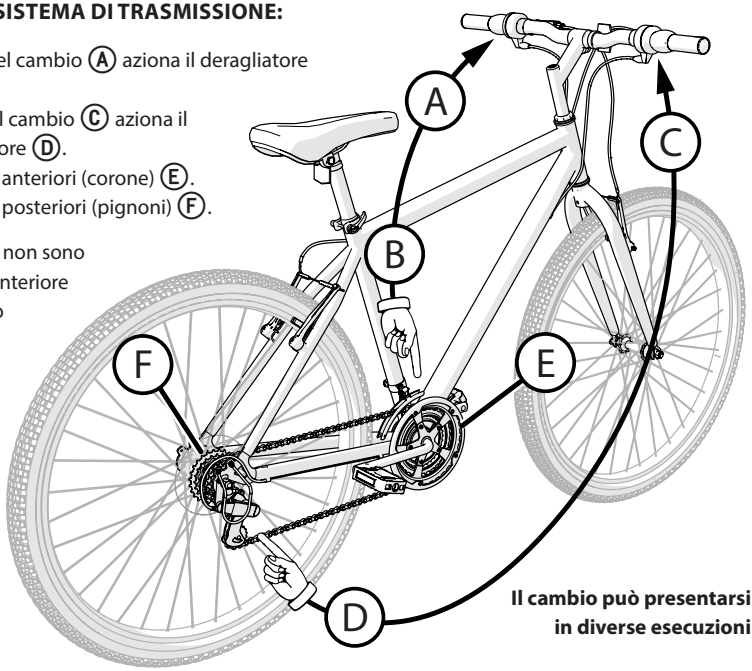

Il cambio può presentarsi in diverse esecuzioni

⚠ AVVERTENZA:

- Se non è possibile depistare la catena da una ruota dentata all'altra in modo regolare, non fare passare mai il deragliatore sulla ruota dentata più grande né su quella più piccola. Potrebbe essere necessario regolare il deragliatore e la catena potrebbe incepparsi, causando perdita di controllo e lesioni personali.
- Non azionare mai il cambio mentre si pedala all'indietro né pedalare in tal senso subito dopo aver azionato il cambio, perché si potrebbe causare l'inceppamento della catena e danni alla MTB e/o perdita di controllo e lesioni personali.

ISTRUZIONI PER L'USO DEL SISTEMA DI TRASMISSIONE:

1. Ruotare il manettino del cambio posteriore Ⓒ sulla piega manubrio (per modelli con azionamento tramite il movimento rotatorio della mano) o spostare la leva del cambio (per modelli con azionamento tramite la pressione del pollice) in una delle posizioni di indicizzazione.
2. Quando il manettino o la leva del cambio posteriore scatta in ciascuna posizione, il rapporto desiderato è stato selezionato.
3. Ruotare il manettino del cambio anteriore Ⓐ sulla piega manubrio (per modelli con azionamento tramite il movimento rotatorio della mano) o spostare la leva del cambio (per modelli con azionamento tramite la pressione del pollice) in una delle posizioni di indicizzazione.
4. Ciascun manettino o leva del cambio tira un cavo, costruito con un filo metallico all'interno di una guaina, collegato al deragliatore.
5. Il deragliatore, composto da una guida per la catena, la depista da una ruota dentata all'altra.
6. Se una volta selezionato un rapporto si avverte un rumore di attrito dalla catena, conseguenza del suo sfregamento contro il deragliatore, applicare una minima rotazione sul manettino o pressione sulla leva del cambio posteriore per spostare un poco il deragliatore.

segue >>

ATTENZIONE: Non esercitare una forza eccessiva sui comandi del cambio. Cambiare rapporto solo mentre si pedala in avanti e senza applicare una forza eccessiva. **Non pedalare all'indietro**, perché si può causare il distacco della catena dalle ruote dentate. Pedalando all'indietro e cambiando rapporto mentre non si pedala si possono danneggiare le ruote dentate e tendere eccessivamente il cavo.

Non esiste un "rapporto corretto" da usare mentre si guida la MTB. Il "rapporto corretto" è quello che risulta comodo per il biker.

Per selezionare un rapporto o combinazione di ruote dentate mentre si guida la MBT:

1. mentre si pedala, depistare la catena su combinazioni diverse di corona e pignone;
2. si avvertirà una differenza nel ritmo e nella facilità della pedalata;
3. depistare la catena per selezionare il rapporto che consente di pedalare al ritmo e con lo sforzo più comodi;
4. quando si procede in salita o controvento, può essere desiderabile mantenere la catena sulla corona più piccola (A) e depistarla sui pignoni (B).

❶ COMBINAZIONI DEI RAPPORTI PIÙ BASSI:

- Consentono di pedalare più facilmente e a un ritmo più veloce, ma con uno sviluppo di percorso inferiore per ogni giro completo della pedaliera.
- Per ottenere le migliori prestazioni in questo caso, non usare il pignone più piccolo (C).
- Quando si procede in discesa o sottovento, può essere desiderabile mantenere la catena sulla corona più grande (D) e depistarla sui pignoni.

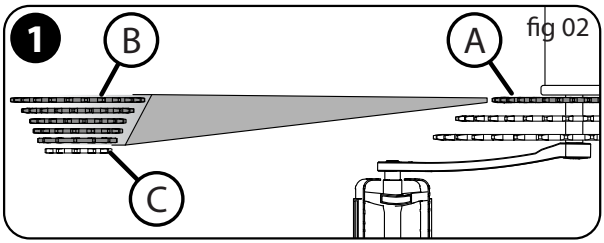

fig 02

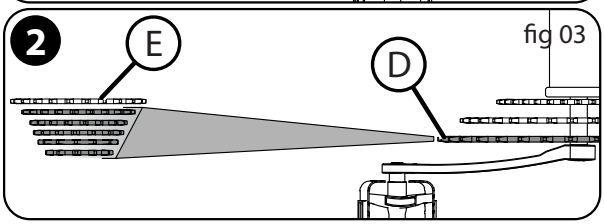

fig 03

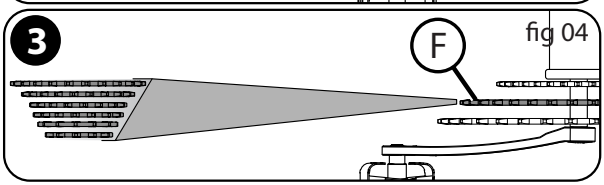

fig 04

❷ COMBINAZIONI DEI RAPPORTI PIÙ ALTI:

- Consentono di pedalare con più sforzo e a un ritmo più lento, ma con uno sviluppo di percorso superiore per ogni giro completo della pedaliera.
- Per ottenere le migliori prestazioni in questo caso, non usare il pignone più grande (E).

❸ COMBINAZIONI DEI RAPPORTI INTERMEDI:

- Coincidono con alcune delle combinazioni dei rapporti più alti e con altre dei rapporti più bassi.
- Nelle MTB dotate di tre corone, può essere desiderabile mantenere la catena sulla corona intermedia (F) e depistarla sui pignoni.

Regolazioni del deragliatore posteriore

Il deragliatore posteriore presenta due registri filettati: quello "basso", a volte contrassegnato con una **L**, limita la distanza minima alla quale il deragliatore posteriore e la catena possono spostarsi verso la ruota, mentre quello "alto", a volte contrassegnato con una **H**, limita la distanza massima alla quale il deragliatore posteriore e la catena possono allontanarsi dalla ruota.

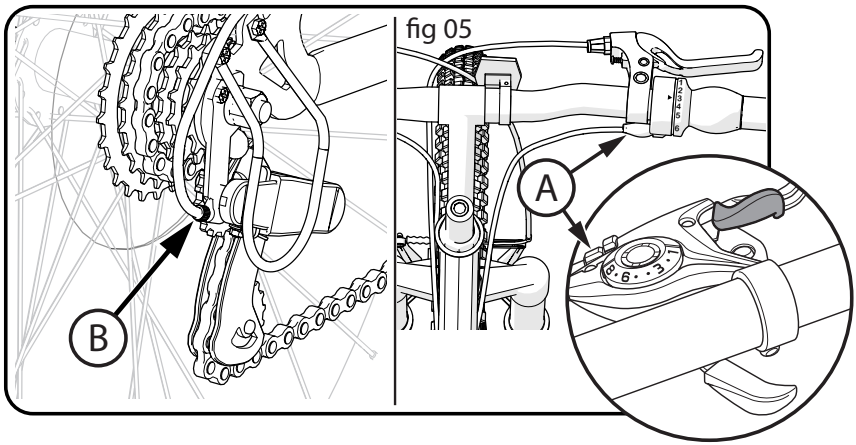

fig 05

Portare il registro filettato "alto" nella posizione corretta come segue:

- Depistare la catena sul pignone più piccolo. Allentare il dado (C) del morsetto del cavo.
- Girare il bariletto di regolazione (A) della leva e quello di regolazione del deragliatore posteriore (B) completamente VERSO L'INTERNO (**fig 05**).
- Girare il registro filettato "alto" (H) in modo che il rullo tendicatena (D) sia allineato al bordo esterno del pignone più piccolo (E) (**fig 06**).
- Eliminare il lasco dal cavo e serrare il dado del morsetto del cavo.

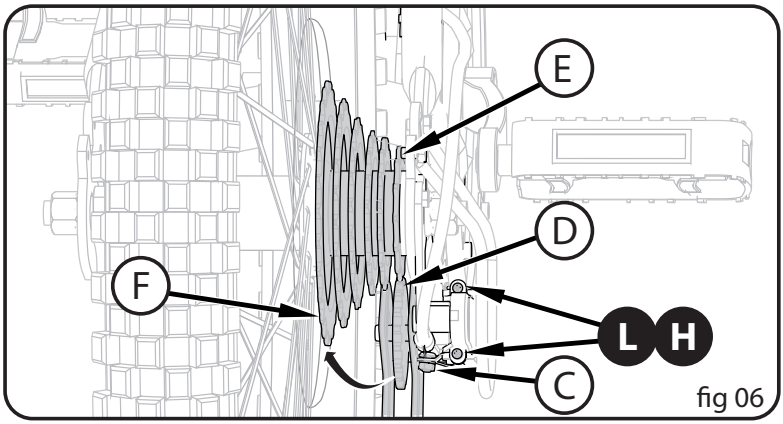

fig 06

segue >>

Regolazioni del deragliatore posteriore (segue)

Portare il registro filettato "basso" nella posizione corretta come segue:

- Depistare la catena sul pignone più grande (F).
- Allentare il dado del morsetto del cavo.
- Girare il registro filettato "basso" (L) in modo che il rullo tendicatena sia esattamente sotto il pignone più grande. (**fig 06**)
- Serrare il dado del morsetto del cavo.

Regolazione del sistema di indicizzazione del cambio:

- Depistare la catena sul pignone più piccolo.
- Senza girare i pedali, ruotare il manettino destro (A) di uno scatto all'indietro o premere con il pollice la leva di uno scatto (**fig 07**).
- Ruotare lentamente i pedali in avanti.
- La catena deve passare dal pignone più piccolo a quello più grande immediatamente successivo.
- Girare il bariletto di regolazione (B) VERSO L'ESTERNO quanto necessario per far sì che la catena passi esattamente sul secondo pignone e non sfreghi, salti o ritardi.

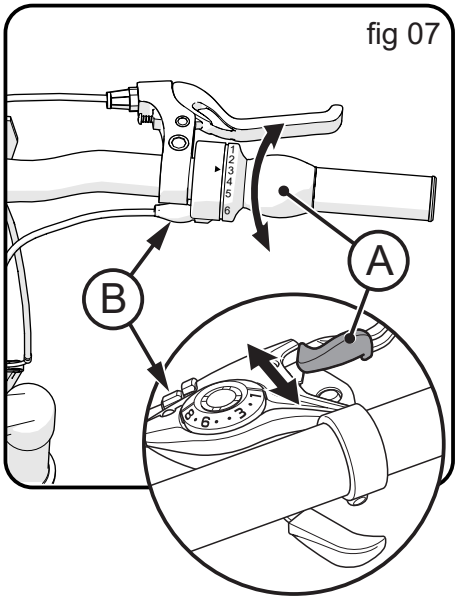

fig 07

Quando è regolato correttamente, il sistema di trasmissione funziona in modo regolare senza alcuno sfregamento della catena.

NOTA – In caso di problemi, portare la MTB presso un'officina di riparazione biciclette.

Regolazioni del deragliatore anteriore

Queste istruzioni si riferiscono alla maggior parte delle regolazioni che il sistema di trasmissione potrebbe richiedere. Se comunque non si è in grado di registrare il sistema di trasmissione, rivolgersi a un'officina di riparazione biciclette.

I manettini sulla piega manubrio ruotabili con la mano (o le leve spostabili con il pollice) (**Vista ❶**) comandano il sistema di trasmissione. Il comando sinistro Ⓐ depista la catena sulle corone (**Vista ❷**), mentre quello destro Ⓑ la depista sui pignoni (**Vista ❸**).

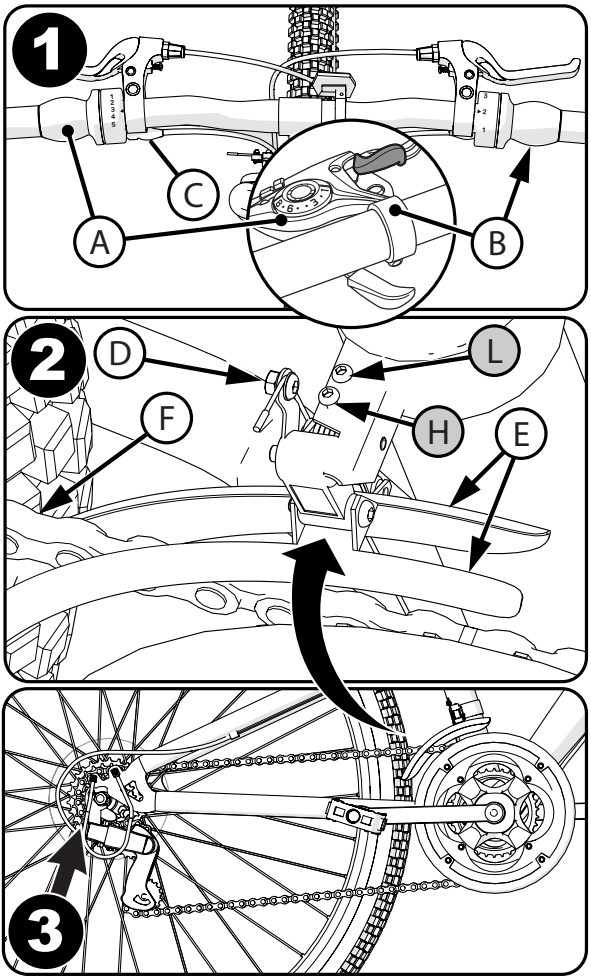

Il deragliatore anteriore (**Vista ❷**) presenta due registri filettati: quello "basso", a volte contrassegnato con una Ⓛ, limita la distanza minima alla quale il deragliatore anteriore e la catena possono spostarsi verso il telaio, mentre quello "alto", a volte contrassegnato con una Ⓗ, limita la distanza massima alla quale il deragliatore anteriore e la catena possono allontanarsi dal telaio.

Portare il registro filettato "basso" Ⓛ nella posizione corretta come segue:

- Depistare la catena sul terzo pignone in ordine di grandezza e sulla corona più piccola.
- Girare il bariletto di regolazione Ⓒ della leva completamente VERSO L'INTERNO.
- Allentare il dado Ⓓ del morsetto del cavo.
- Girare il registro filettato "basso" Ⓛ avvicinando quanto più possibile fra di loro il bordo sinistro interno del carter Ⓔ e la catena Ⓕ ma senza che i due componenti si tocchino.
- Eliminare il lasco dal cavo e serrare bene il dado Ⓓ.

segue >>

Regolazioni del deragliatore anteriore (segue)

Portare il registro filettato "alto" (H) nella posizione corretta come segue:

- Depistare la catena sulla corona più grande e sul pignone più piccolo.
- Girare il registro filettato "alto" (H) avvicinando quanto più possibile fra di loro il bordo destro interno del carter e la catena ma senza che i due componenti si tocchino.

NOTA – Se la leva del cambio non si muove facilmente:

- Se il cavo del cambio sembra "incollato", lubrificarlo.
- Non lubrificare la leva del cambio.
- Se il cavo del cambio presenta pieghe brusche, segni di ruggine o trefoli del filo metallico spezzato, sostituirlo.

Eseguire le regolazioni del deragliatore posteriore se:

- risulta impossibile depistare la catena su tutti i pignoni.
- la catena si stacca dai pignoni.
- si avverte rumore di attrito dalla catena mentre questa è sul pignone più grande o su quello più piccolo.
- il deragliatore posteriore sfrega contro il pararaggi.

AVVERTENZA:

- Come accade a tutti i componenti meccanici, la bicicletta è soggetta a sollecitazioni elevate e usura. Gli effetti dell'usura e della fatica da sollecitazioni possono essere diversi su differenti materiali e componenti. Se la durata prevista di un componente è stata superata, il componente potrebbe cedere improvvisamente, con il rischio di causare lesioni al ciclista. Qualunque fessura, graffio o cambiamento di colore in aree sottoposte a sollecitazioni notevoli indica che la durata prevista del componente è stata raggiunta e occorre sostituirlo.
- Ispezionare spesso la bicicletta. La mancata ispezione della bicicletta ed esecuzione di riparazioni o regolazioni, come necessario, può causare lesioni al ciclista e ad altre persone. Accertarsi che tutti i componenti siano montati correttamente e regolati come descritto nel presente manuale e in eventuali "Istruzioni speciali".
- Sostituire subito con un ricambio originale qualsiasi componente danneggiato, mancante o molto usurato.
- Evitare di indossare indumenti larghi e oggetti allentati quando si usa la bicicletta o se ne esegue la manutenzione, per ridurre il rischio di impigliamento e possibili conseguenti lesioni.
- Se sporchi o ricoperti di grasso, i cerchi delle ruote possono rendere inefficaci i freni. Per prevenire lesioni, pulirli spesso con uno straccio pulito o lavarli con acqua e sapone, sciacquarli e lasciarli asciugare all'aria. Non pulirli con materiali oleosi o grassi.
- Gli effetti di temperature elevate o di uso intenso oppure danni da urti possono essere invisibili e causare lesioni al ciclista. Se si sospettano danni o usura eccessiva ai cerchi delle ruote, al telaio, alla forcella, ai giunti delle sospensioni (se presenti) o a componenti in composito (se presenti), rivolgersi a un'officina di riparazione biciclette.
- Accertarsi che tutti i dispositivi di fissaggio siano serrati bene come descritto nel presente manuale e in eventuali "Istruzioni speciali". Componenti non serrati adeguatamente possono andare smarriti o funzionare in modo scadente. I componenti serrati eccessivamente possono danneggiarsi. Accertarsi che qualsiasi dispositivo di fissaggio sia di tipo e dimensioni corretti.
- Dadi autobloccanti e altri dispositivi di fissaggio analoghi potrebbero perdere la loro efficacia se riutilizzati.

NOTA – Rivolgersi a un'officina di riparazione biciclette per qualsiasi riparazione o regolazione per la quale non si dispone degli attrezzi adatti oppure se le istruzioni del presente manuale o eventuali "Istruzioni speciali" non sono sufficienti.

Pneumatici

MANUTENZIONE

- Controllare spesso la pressione di gonfiaggio dei pneumatici perché tutti i pneumatici si sgonfiano lentamente nel corso del tempo. Quando si conserva la bicicletta per lunghi periodi, evitare che le ruote poggino a terra.
- Non usare un erogatore di aria compressa senza manometro per gonfiare i pneumatici. Un tale erogatore può gonfiarli bruscamente facendoli scoppiare.
- Sostituire pneumatici usurati.

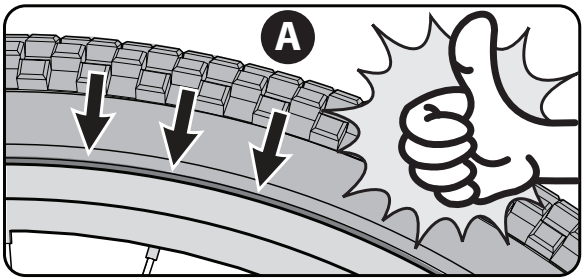

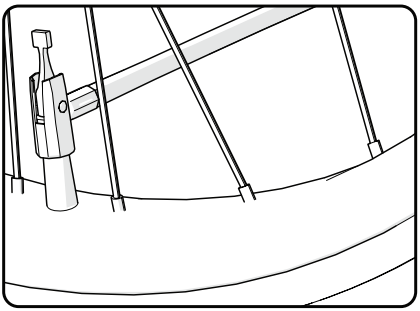

⚠ AVVERTENZA – Non guidare la bicicletta e non sedere su di essa se un pneumatico è sgonfio, perché si può danneggiare il pneumatico, la camera d'aria e il cerchio.

GONFIAGGIO DEI PNEUMATICI

- Usare una pompa manuale o a pedale per gonfiare i pneumatici.
- Sono accettabili anche gli erogatori di aria compressa con manometro presenti nelle stazioni di servizio.
- La massima pressione di gonfiaggio è riportata sul fianco del pneumatico.

Prima di gonfiare qualsiasi pneumatico, accertarsi che il bordo del tallone sia alla stessa distanza dal cerchio per l'intera circonferenza di quest'ultimo, su entrambi i lati del pneumatico **A**. Se il pneumatico non sembra inserito bene sul cerchio, rilasciare aria dalla camera d'aria finché non si può spingere il tallone nel cerchio dove necessario. Gonfiare il pneumatico lentamente e interrompere spesso l'operazione per controllare il posizionamento e la pressione finché non si raggiunge la corretta pressione di gonfiaggio.

Lubrificazione

IT

AVVERTENZA:

- Non lubrificare eccessivamente. Se si versa olio sui cerchi o sui pattini dei freni, si riduce la potenza frenante e la distanza di arresto della MTB sarà più lunga. Si possono verificare lesioni al biker o ad altre persone.
- La catena può proiettare l'olio in eccesso sul cerchio e in tal caso andrà ripulita.
- Evitare che si depositi olio sui pedali, dove si appoggiano i piedi.
- Ripulire i cerchi, i pattini dei freni, i pedali e i pneumatici da tutto l'olio con acqua calda e sapone.
- Sciacquare con acqua pulita e asciugare bene prima di usare la MTB.
- Lubrificare la MTB con olio per macchine di bassa viscosità (20 W), in base alla seguente tabella:

Tabella di lubrificazione dei componenti (se in dotazione)

Componenti	Intervallo	Modalità
Pedali	Ogni sei mesi	Versare quattro gocce d'olio nel punto in cui le pedivelle si inseriscono nei pedali.
Catena	Ogni sei mesi	Versare una goccia d'olio su ciascun rullo della catena. Ripulire la catena da tutto l'olio in eccesso.
Deragliatori	Ogni sei mesi	Versare una goccia d'olio su ciascun punto di articolazione del deragliatore.
Leve dei freni	Ogni sei mesi	Versare una goccia d'olio nel punto di articolazione di ciascuna leva.
Freni	Ogni sei mesi	Versare una goccia d'olio nel punto di articolazione di ciascun freno.
Cavi dei freni	Ogni sei mesi	Versare quattro gocce d'olio in entrambe le estremità di ciascun cavo. Lasciare che l'olio defluisca lungo il filo nella guaina.
Pacco pignoni	Ogni sei mesi	Poggiare la MTB sul lato sinistro. Girare lentamente la ruota posteriore in senso orario. Versare quattro gocce d'olio nella fessura tra i pignoni (che rimangono fermi) e il corpo della ruota libera (che ruota in senso orario).
Forcella ammortizzata	Ogni sei mesi	Sollevare il soffietto in gomma della forcella e spalmare una piccola quantità di grasso sul braccio della forcella appena sopra la boccola in plastica.

Ispezione dei cuscinetti

MANUTENZIONE

Controllare spesso i cuscinetti della bicicletta, lubrificandoli una volta all'anno oppure ogni volta che non superano le seguenti verifiche.

CUSCINETTI DEL TUBO DI STERZO:

la forcella deve sempre poter ruotare liberamente e con regolarità. Con la ruota anteriore sollevata dal suolo, non deve essere possibile muovere la forcella in verticale o lateralmente nel tubo di sterzo.

CUSCINETTI DELLE PEDIVELLE:

le pedivelle devono sempre poter ruotare liberamente e con regolarità e le ruote dentate anteriori non devono essere allentate su di esse. Non deve essere possibile muovere lateralmente l'estremità della pedivella inserita nel pedale.

CUSCINETTI DELLE RUOTE:

sollevare dal suolo ciascuna estremità della bicicletta e fare ruotare lentamente a mano la ruota sollevata. I cuscinetti sono regolati correttamente se:

- la ruota gira liberamente e facilmente;
- il peso del catarifrangente tra i raggi, quando lo si porta verso la parte anteriore o posteriore della bicicletta, fa girare la ruota ripetutamente in entrambi i sensi;
- il cerchio non presenta alcun movimento laterale quando lo si spinge di lato con una leggera forza.

Pedivella a tre pezzi (vari modelli)

Manutenzione – Ciascuna delle due pedivelle Ⓐ in fabbrica è stata serrata sul perno Ⓑ. Quando si inizia a usare la MTB, dopo averla guidata alcune volte accertarsi che le pedivelle non si siano allentate. Se l'una o l'altra si è allentata durante questo periodo di "rodaggio", serrarla di nuovo o farla serrare presso un'officina di riparazione biciclette.

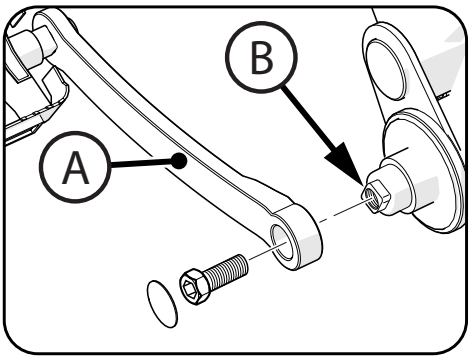

Controllare spesso il serraggio delle pedivelle. Se sono allentate, serrarle o farle serrare presso un'officina di riparazione biciclette.

AVVERTENZA: Se si guida la MTB con una pedivella allentata, questa potrebbe staccarsi e cadere. Inoltre potrebbe essere danneggiata dal perno.

Telaio ammortizzato (vari modelli)

Regolazione:

La MTB potrebbe essere dotata di un ammortizzatore a carico regolabile, per ottenere una guida più o meno "morbida".

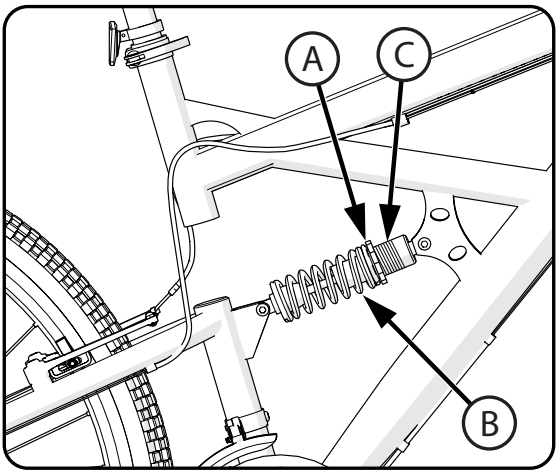

⚠ AVVERTENZA:

Accertarsi che siano visibili almeno due filetti Ⓒ sopra il dado di regolazione Ⓐ affinché l'ammortizzatore non si allenti.

Per regolare l'ammortizzatore:

- Per ottenere una guida più comoda, girare il dado Ⓐ in senso orario affinché la molla Ⓑ sia meno compressa.
- Per ottenere una guida più rigida, girare il dado Ⓐ in senso antiorario affinché la molla Ⓑ sia più compressa.

Regolazione della catena

⚠ AVVERTENZA:

- La catena deve rimanere ingranata sulle ruote dentate; se si stacca, il contropedale non funzionerà.
- Non tentare di riparare la catena. Se c'è un problema con la catena, rivolgersi a un'officina di riparazione biciclette.

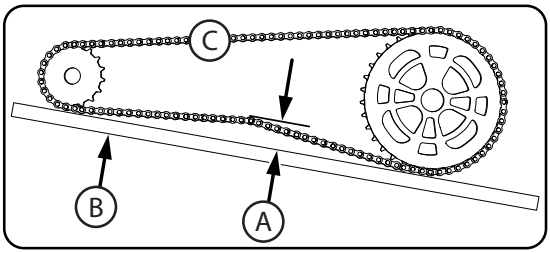

REGOLAZIONE:

La catena deve essere tesa correttamente. Se la tensione è eccessiva, sarà difficile pedalare, mentre se è insufficiente, la catena potrebbe staccarsi dalle ruote dentate.
Quando la catena Ⓒ è alla tensione corretta, è possibile ruotare le pedivelle liberamente e non è possibile tirarla per oltre 12 mm Ⓐ da un righello Ⓑ, come illustrato.

Regolare la tensione della catena come segue:

- Allentare i dadi sull'asse della ruota posteriore;
- Spostare la ruota posteriore avanti o indietro come necessario.

NOTA – Accertarsi che la ruota posteriore si trovi al centro del telaio della bicicletta.

- Tenere ferma la ruota in questa posizione e serrare bene i dadi.

Garanzia limitata - IT

IT

Informazioni generali
Le specifiche del modello o dei componenti sono soggette a modifiche senza preavviso.

La presente garanzia limitata è l'unica garanzia offerta per questo prodotto. SONO ESCLUSE TUTTE LE GARANZIE DIVERSE DA QUELLE INDICATE, COMPRESE QUELLE IMPLICITE DI COMMERCIABILITÀ E DI IDONEITÀ PER UNO SCOPO PARTICOLARE, SECONDO QUANTO PREVISTO DALLE NORME DI LEGGE. TUTTE LE RESPONSABILITÀ IN CASO DI DANNI INCIDENTALI, PUNITIVI, SPECIALI O CONSEQUENZIALI SONO ESPRESSAMENTE DISCONOSCIUTE, NELLA MISURA CONSENTITA DALLE NORME DI LEGGE.

Gli unici usi di questo prodotto sono quelli descritti nel presente manuale.
Non è richiesta la registrazione della garanzia.
La garanzia limitata viene offerta solo al consumatore originale e non è trasferibile.

Cosa è coperto dalla presente garanzia limitata
La presente garanzia limitata copre i difetti di lavorazione e materiali per tutte le parti del prodotto a eccezione di quelle indicate di seguito come non garantite.

Cosa fare per mantenere in vigore la garanzia limitata
La presente garanzia limitata è valida solo se:
- il prodotto è stato montato completamente e correttamente;
- il prodotto viene utilizzato in condizioni normali per lo scopo previsto (vedere la sezione seguente per le attività escluse);
- il prodotto viene sottoposto a tutte le operazioni di manutenzione e regolazioni necessarie;
- il prodotto viene impiegato solo per attività di trasporto generali e ricreative.

Cosa non è coperto dalla presente garanzia limitata
Questo prodotto è concepito solo per uso ricreativo. La garanzia non copre la normale usura, i componenti soggetti alla normale manutenzione o eventuali danni causati da modalità improprie di montaggio, manutenzione, regolazione, conservazione o uso del prodotto. La presente garanzia limitata non si estende a prestazioni future.

La presente garanzia limitata sarà nulla se il prodotto, in qualunque momento:
- viene utilizzato in uno sport competitivo;
- viene utilizzato guidandolo in modo pericoloso, per eseguire salti, acrobazie o attività simili;
- viene modificato in qualunque modo;
- viene modificato dotandolo di un motore elettrico;
- viene guidato da più di una persona alla volta;
- viene noleggiato, venduto o regalato;
- viene utilizzato in modo contrario alle istruzioni e avvertenze del presente manuale del proprietario.

Obblighi del produttore
L'unico ed esclusivo obbligo del produttore, ai sensi della presente garanzia limitata, consiste nella riparazione e/o sostituzione, a sua sola discrezione, di eventuali difetti di lavorazione o materiali previsti dalla garanzia stessa.

Come richiedere un intervento nell'ambito della garanzia
Contattare il servizio clienti.
- Vedere l'elenco dei recapiti incluso.

Diritti dell'acquirente
La presente garanzia limitata conferisce all'acquirente specifici diritti legali. Si potrebbero anche avere altri diritti variabili da una giurisdizione all'altra.

Validità della presente garanzia limitata
- Quando utilizzata nella presente garanzia limitata, la frase "a vita" significa finché l'acquirente originale rimane proprietario del prodotto.
- Forcella e telaio in acciaio: a vita
- Telaio in alluminio: 10 anni
- Forcella in alluminio/ammortizzata: 1 anno
- Componenti elettronici: 90 giorni
- Tutti gli altri componenti: 6 mesi

PT

Manual do Utilizador de BTTs

Este manual contém informações importantes sobre segurança, montagem, operação e manutenção.
Por favor, leia e compreenda totalmente este manual antes de utilizar a sua bicicleta
Guarde este manual para consultas futuras.

Use sempre capacete e equipamentos de segurança aprovados quando utilizar este produto.

A sua bicicleta

• Introdução 242-243
• Avisos e informações de segurança 244-245

Conjunto

• Conjunto de peças 246-247
• Montagem 248-260

Sistema de travagem

• Travões de mão - Linear - Disco 261-267

Sistema de Turno

• Configuração do sistema de mudança 268-269
• Traseiro/ Ajustes do desviador dianteiro 270-273

Manutenção e Serviço

• Reparo e Serviço 274-278

Garantia

• Garantia Limitada 279

O peso máximo do ciclista/bicicleta para este produto é o seguinte:
NOTA: Os pesos das bicicletas variam muito, portanto, se não tiver certeza, pese a sua bicicleta para saber o peso exato e aplique a tabela abaixo.

Tamanho da bicicleta	Ciclista	Ciclista + Bicicleta + Bagagem
30 cm (12 in)	27 kg (60 lb)	34 kg (76 lb)
35 cm (14 in)	31 kg (70 lb)	35 kg (88 lb)
41 cm (16 in)	36 kg (80 lb)	44 kg (99 lb)
46 cm (18 in)	40 kg (89 lb)	49 kg (109 lb)
51 cm (20 in)	40 kg (89 lb)	49 kg (109 lb)
61 cm (24 in)	91 kg (200 lb)	102 kg (225 lb)
66 cm (26 in)	113 kg (250 lb)	126 kg (279 lb)
70 cm (27.5 in)	113 kg (250 lb)	126 kg (279 lb)

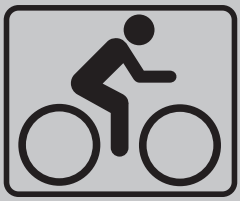

IMPORTANTE!! Antes da sua primeira utilização:
- Leia todo o manual, incluindo todos os avisos de segurança.

Ver a secção Manutenção (se equipado):
- Verificar a pressão dos pneus
- Verificar o ajuste dos travões
- Verificar o ajuste das mudanças/desviadores

Tabela de Torque

TORQUE RECOMENDADO:
Recomenda-se o uso de uma chave de torque. O torque recomendado para cada parafuso está listado abaixo. Além de apertar com o torque recomendado, certifique-se de que as peças do produto estejam suficientemente apertadas, executando os testes funcionais (nas seções de montagem de componentes do manual do utilizador) em cada componente à medida que são apertados.
NOTA: Verifique se todos os parafusos no produto são apertados de acordo com a tabela:

Torque recomendado para roscas limpas e secas:		**Cómo medir:**
Tamanho do parafuso	**Torque (N•m / ft-lb)**	O tamanho do parafuso é determinado pela largura nas ROSCAS, conforme mostrado.
M4 mm (.157 in)	2.8 N•m (24.78 in-lb)	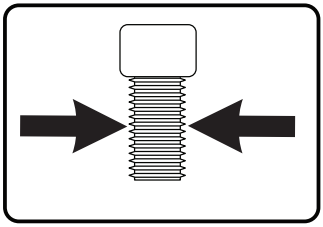
M5 mm (.196 in)	5.5 N•m (48.67 in-lb)	
M6 mm (.236 in)	9.5 N•m (84.08 in-lb)	
M7 mm (.275 in)	16.3 N•m (12 ft-lbs)	
M8 mm (.314 in)	23 N•m (17 ft-lbs)	
M10 mm (.393 in)	44.7 N•m (33 ft-lbs)	

Registo de identificação do proprietário da bicicleta

NOTA: Esta informação só está disponível na própria bicicleta.

Cada bicicleta tem um Código de Recuperação estampado no quadro. O Código de Recuperação (1) pode ser encontrado na parte inferior da caixa das manivelas, como mostrado.

Escreva este número no espaço abaixo para o guardar para referência futura. Se a bicicleta for roubada, dê este número e uma descrição da bicicleta à polícia. Isto ajudará a polícia a encontrar a bicicleta.

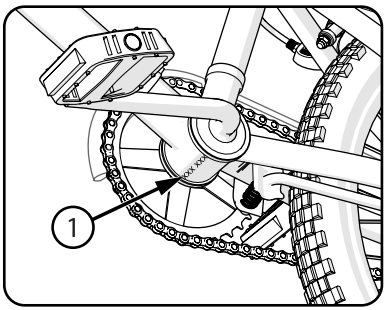

Número de modelo: .....

Data de compra: .....

Nome do modelo: .....

Adaptar o ciclista à bicicleta

Uma bicicleta que vai ser utilizada apenas em superfícies pavimentadas, deve dar-lhe uma folga mínima em relação ao quadro ① de 5 cm (2 polegadas). Uma bicicleta que vai ser utilizada sobre superfícies não pavimentadas deve dar-lhe uma folga mínima em relação ao quadro de 7,5 cm (3 polegadas). E uma bicicleta que vai ser utilizada fora de estrada deve dar-lhe uma folga em relação ao quadro de 10 cm (4 polegadas) ou mais.

NOTA: Ver nas secções de Montagem o ajuste do selim.

Ajuste a altura do selim de modo a poder colocar o calcanhar de um pé num pedal com a perna estendida em linha reta Ⓐ - e de modo a que o pé oposto possa tocar no chão com a ponta do pé Ⓑ. Assim irá ficar com os joelhos ligeiramente fletidos ao pedalar com a almofada do pé apoiada no pedal.

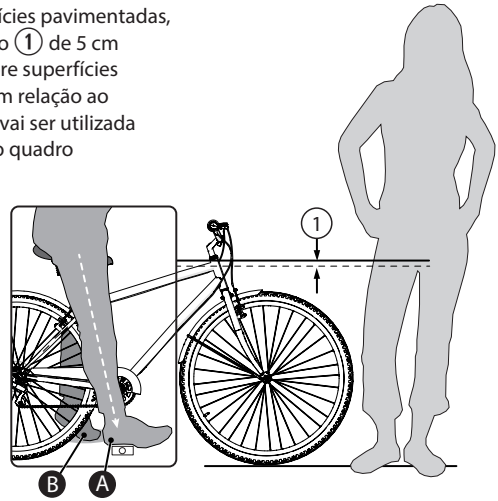

Avisos e informações de segurança

SIGNIFICADOS DAS ADVERTÊNCIAS:

Este símbolo é importante. Veja a palavra "**CUIDADO**" ou "**ADVERTÊNCIA**" que se lhe segue.
A palavra "**CUIDADO**" vem antes das instruções mecânicas. Se não obedecer a estas instruções, podem ocorrer danos mecânicos ou falha de um componente da bicicleta.
A palavra "**ADVERTÊNCIA**" vem antes das instruções de segurança pessoal. Se não obedecer a estas instruções, podem ocorrer lesões para o ciclista ou outras pessoas.

ADVERTÊNCIA:

- PERIGO DE ASFIXIA. Peças pequenas. Não adequadas para crianças com menos de 3 anos.
- A montagem deve ser feita por um adulto.
- Os punhos do guiador ou os tampões das extremidades dos tubos devem ser substituídos se estiverem danificados, uma vez que se sabe que os tubos nus podem causar ferimentos. Todos os produtos com as extremidades do guiador com tampas devem ser verificados regularmente para assegurar que a proteção adequada para as extremidades do guiador está instalada.
- As forquilhas de substituição devem ter a mesma inclinação e diâmetro interno do tubo que o produto original.
- Não adicione um motor ao produto.
- Não reboque nem empurre o produto.
- Não modifique o produto.
- Substitua imediatamente as peças gastas ou partidas por equipamentos originais.
- Se algo não funcionar corretamente, pare de utilizar.

A responsabilidade do Utilizador

ADVERTÊNCIA: Esta bicicleta foi concebida para ser montada por um único ciclista de cada vez para transporte geral e utilização recreativa. Não foi construída para resistir ao esforço de acrobacias e de saltos.
Se a bicicleta foi comprada desmontada, é da responsabilidade do utilizador seguir todas as instruções de montagem e ajuste exatamente como escritas neste manual, e seguir quaisquer "Instruções Especiais" fornecidas e certificar-se de que todos os elementos de fixação e componentes estão bem apertados.

NOTA: Verifique periodicamente se todos os elementos de fixação e componentes estão bem apertados.

Se a bicicleta foi comprada montada, é da responsabilidade do utilizador, antes de a utilizar pela primeira vez, certificar-se de que a bicicleta foi montada e ajustada exatamente como escrito neste manual, e seguir quaisquer "Instruções Especiais" fornecidas e certificar-se de que todos os elementos de fixação e componentes estão bem apertados.

Regras para circular na estrada

ADVERTÊNCIA: Não obedecer as regras abaixo do "Código da Estrada" pode resultar em lesões para o ciclista ou para outras pessoas.

- Obedeça a todas as regras, sinalizações e sinais de trânsito.
- **Equipamento de proteção que deve ser usado:** Use sempre equipamentos de segurança, como capacete com tira de queixo bem presa, joelheiras, cotoveleiras, protetores de pulso, luvas e sapatos.
- Circule pelo lado correto da estrada, numa única fila e em linha reta.
- Se possível, evite circular à noite, ao anoitecer, ao amanhecer e em qualquer outra altura com má visibilidade.
- **Se tem de andar de bicicleta à noite ou em situações de pouca visibilidade:**
  - Compre, instale e use um farol dianteiro e um farol traseiro.
  - Os faróis dianteiros são obrigatórios em todos os estados para andar à noite e os faróis traseiros são obrigatórios nalguns estados.
  - Também são recomendadas luzes alimentadas por bateria ou luzes de segurança intermitentes.
- **Refletores:** Para sua própria segurança, não ande de bicicleta se os refletores estiverem incorretamente instalados, danificados ou em falta. Certifique-se de que os refletores dianteiro e traseiro estão verticais. Não permita que a visibilidade dos refletores seja bloqueada pelo vestuário ou outros artigos. Os refletores não funcionam bem se estiverem sujos. Limpe os refletores, se necessário, com sabão e um pano húmido.
  - Torne-se mais visível para os motoristas.
  - Use roupa de cor clara ou refletora, como um colete refletor e faixas refletoras nos braços e pernas.
  - Use uma fita refletora no seu capacete.
  - Não permita que a visibilidade dos refletores seja bloqueada.
- **Tome cuidados adicionais com tempo chuvoso:**
  - Avance lentamente sobre superfícies molhadas porque os pneus escorregam mais facilmente.
  - Tenha em conta que precisa de uma maior distância de travagem com tempo chuvoso.
- **Evite estes perigos para que não perca o controlo ou provoque danos nas rodas:**
  - Esteja atento a grelhas de drenagem, berma da estrada com pouca consistência, cascalho ou areia, buracos ou raízes, folhas molhadas, ou pavimentos irregulares.
  - Atravesse os carris ferroviários em ângulo reto para evitar perder o controlo.
  - Evite ações inseguras ao andar de bicicleta.
  - Nunca transporte passageiros.
  - Não transporte quaisquer objetos nem prenda nada à bicicleta que possa dificultar a sua visão, audição ou controlo.
  - Não ande de bicicleta com as duas mãos fora do guiador.
  - Não adicione um motor ao produto.
  - Não reboque nem empurre o produto.
  - Não modifique o produto.
  - Substitua imediatamente as peças gastas ou partidas por equipamentos originais.
  - Se algo não funcionar corretamente, pare de utilizar.

Montagem de peças

NOTA: Nem todas as caraterísticas, componentes e acessórios estão incluídos em todos os modelos.

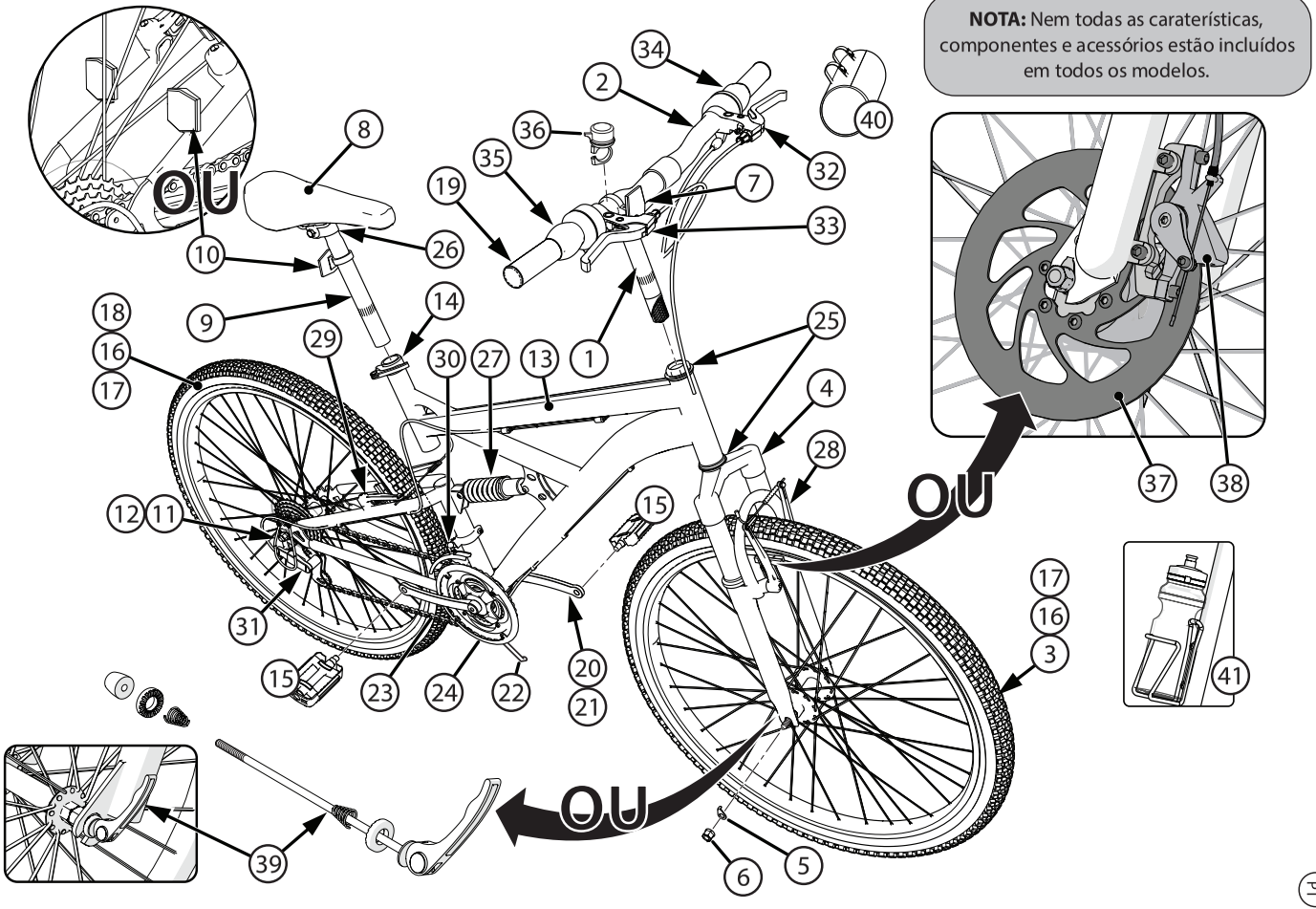

Nº	Descrição	Nº	Descrição
1	Avanço do guiador	22	Descanso lateral (vários modelos)
2	Guiador	23	Corrente
3	Conjunto da roda dianteira	24	Protetor da corrente
4	Forquilha	25	Rolamentos do conjunto da cabeça
5	Retentor de rodas (x2)	26	Ferragens do espigão do selim
6	Porcas do eixo (x4)	27	Amortecedor de mola
7	Refletor dianteiro	28	Calços dos travões de tração linear dianteiros (vários modelos)
8	Selim	29	Travão traseiro
9	Espigão do selim	30	Desviador dianteiro
10	Refletor traseiro	31	Desviador traseiro
11	Parafusos de proteção (x2)	32	Alavanca do travão - Esquerda (roda dianteira)
12	Proteção do desviador	33	Alavanca do travão - Direita (roda traseira)
13	Quadro	34	Mecanismo de mudança, Dianteiro
14	Alavanca de libertação rápida e porca	35	Mecanismo de mudança, Traseiro
15	Pedal (Conjunto direito e esquerdo)	36	Campainha (se equipado)
16	Pneu (x2)	37	Travões de disco (vários modelos)
17	Câmara (x2)	38	Pinça do travão de disco (vários modelos)
18	Conjunto da roda traseira	39	Eixo com Libertação Rápida (vários modelos)
19	Punhos (x2)	40	Saco/cesto (se equipado)
20	Conjunto da manivela e cremalheira	41	Garrafa de água (se equipado)
21	Rolamentos das manivelas		

Introdução à montagem

PT

ESTE MANUAL DO UTILIZADOR FOI PREPARADO PARA VÁRIOS MODELOS DE BICICLETA DIFERENTES:

- Algumas ilustrações podem ser ligeiramente diferentes do produto real.
- Siga completamente as instruções.
- Se a bicicleta tiver algumas partes que não estejam descritas neste manual, procure as "Instruções Especiais" separadas que são fornecidas com a bicicleta.
- Os modelos podem ter diferentes acessórios, tais como sacos, cestos, refletores, porta-copos, porta-bagagens, etc.
- Nem todas as caraterísticas, componentes e acessórios estão incluídos em todos os modelos.
- Utilize a página de Índice para localizar secções específicas deste manual.
- Por favor, leia todo este manual antes de iniciar a montagem ou fazer a manutenção.
- Se não estiver confiante na sua capacidade para fazer a montagem desta unidade, consulte uma loja de bicicletas local.

ADVERTÊNCIA: Mantenha as peças pequenas longe do alcance das crianças durante a montagem.

NOTA: Todas as direções (direita, esquerda, frente, traseira, etc.) neste manual são as vistas pelo ciclista quando está sentado na bicicleta.

Não se desfaça da caixa e da embalagem até completar a montagem da bicicleta. Isto pode impedir o descarte acidental de peças da bicicleta.

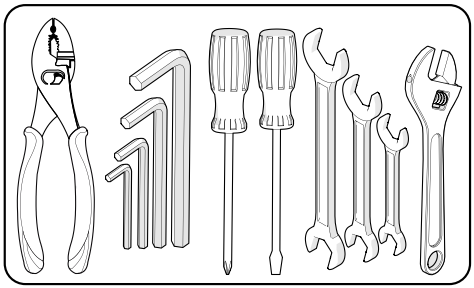

Ferramentas recomendadas
(Métricas)

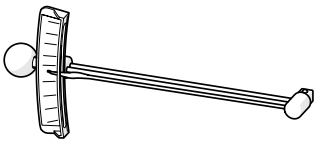

Chave de torque (recomendadas)

USE SEMPRE O SEU CAPACETE QUANDO ANDAR NESTA BICICLETA!

Leia sempre o manual do utilizador que vem com o seu capacete para se certificar de que está bem colocado e apertado corretamente na cabeça do utilizador de acordo com as instruções de adaptação descritas no manual do utilizador.

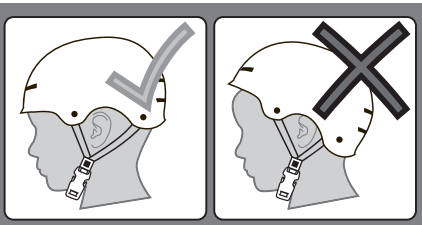

Instalação do guiador e do avanço (vários modelos)

⚠ ADVERTÊNCIAS:

- Para evitar danos no sistema de direção e uma possível perda de controlo, a marca "**MIN-IN**" (inserção mínima) Ⓐ no avanço deve estar abaixo da parte superior da contraporca da forquilha Ⓑ.
- O travão dianteiro (se equipado) deve ser posicionado em FRENTE da forquilha.
- Certifique-se de que a forquilha está a apontar para a FRENTE antes de prosseguir.
- Não aperte demasiado o parafuso do avanço. O aperto excessivo do parafuso do avanço pode danificar o sistema de direção e causar a perda de controlo.
- Se a braçadeira do guiador não estiver suficientemente apertada, o guiador pode deslizar no avanço, o que pode causar danos no guiador ou no avanço, e pode causar uma perda de controlo.

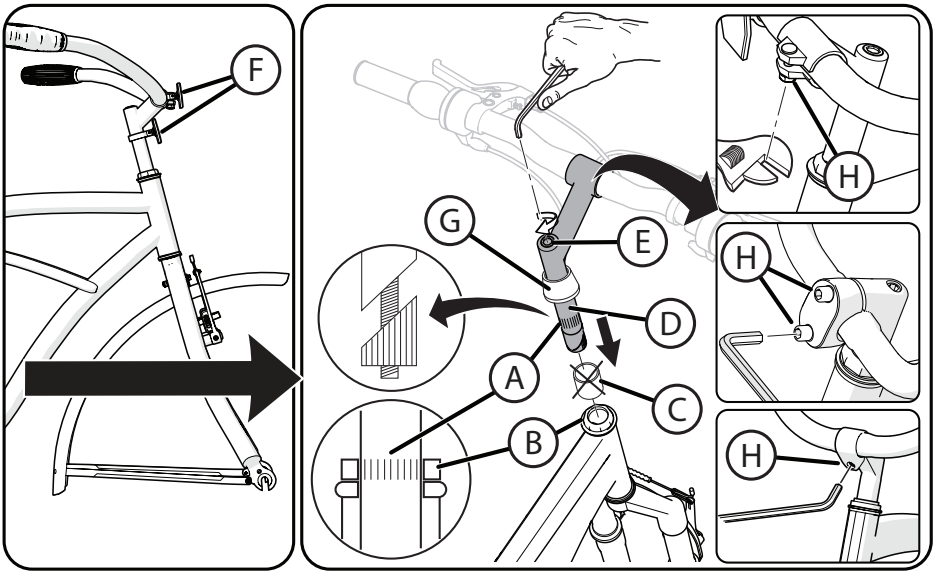

Antes da utilização:

- Remova a tampa de plástico Ⓒ da extremidade do avanço Ⓓ. Desaperte o parafuso do avanço Ⓔ como necessário.
- Empurre o refletor Ⓕ para Cima no Avanço (se equipado) - Rode o refletor do guiador para a frente - aperte como necessário.
- Empurre a braçadeira Ⓖ para Cima no Avanço (se equipado).

1. Insira o Avanço na contraporca da forquilha Ⓑ até a parte superior da marca **MIN-IN** Ⓐ.
2. Aperte o parafuso do avanço Ⓔ apenas o suficiente para manter o avanço em posição.
3. Se necessário, desaperte a porca da braçadeira do guiador Ⓗ e rode o guiador para uma posição confortável.
4. Aperte as porcas da braçadeira do guiador Ⓗ apenas o suficiente para o manter em posição.
5. Alinhe o avanço com o pneu/forquilha dianteiro e aperte com firmeza o parafuso do avanço Ⓔ (ver Teste do avanço na próxima secção). **Torque:** 17-19NM
6. Se necessário, reajuste o guiador e aperte bem a porca de fixação Ⓗ.

Consulte o gráfico de torque para obter o torque recomendado

Instalação do guiador e do Avanço - Avanço sem rosca (como equipado)

CUIDADO:

- O Avanço (B) sem rosca deve ser instalado com a bicicleta apoiada no chão e ambas as rodas instaladas.
- Certifique-se de que a forquilha está totalmente inserida a partir de baixo e que o travão dianteiro está a apontar para a FRENTE.
- Modelos com travão de disco: O travão de disco é geralmente instalado do lado ESQUERDO da forquilha.

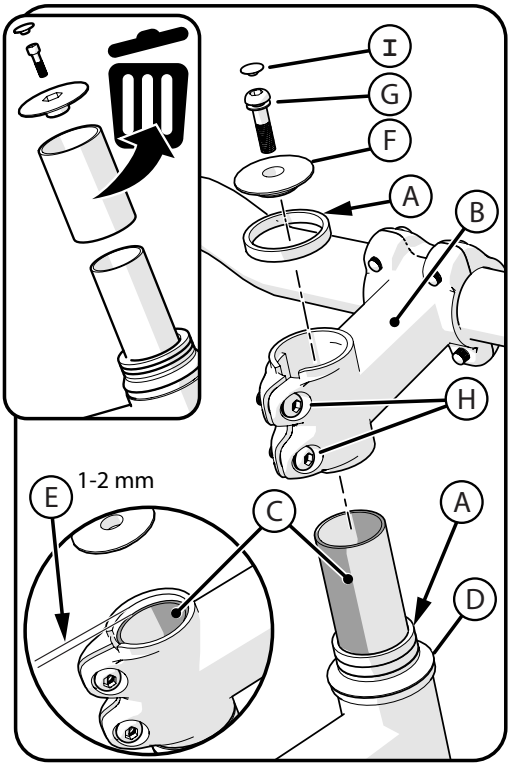

PASSO 1:

1. Adicione os espaçadores (A) conforme necessário para ter uma folga (E) adequada.
2. Insira o Avanço (B) totalmente no tubo da forquilha (C).
3. Aponte o Avanço para a parte da frente da bicicleta e alinhado com a forquilha e a roda.
4. Aplicando pressão para baixo no Avanço, mova a forquilha/roda da bicicleta para trás e para a frente para que não haja folga nos rolamentos da cabeça (D).

NOTA: Certifique-se de que o tubo de direção (C) se prolonga pelo menos 1-2mm acima da parte superior do Avanço (E).

5. Coloque a tampa (F) no Avanço e aperte bem o parafuso (G). Tente mover a forquilha para trás e para a frente. Não deve haver movimento nos rolamentos da cabeça (D). Se necessário, repita os passos acima.
6. Se fornecida, insira a tampa de borracha (I) de forma segura.

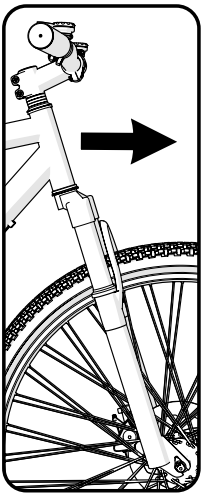

PASSO 2:

7. Aperte bem os parafusos do avanço (H).

ADVERTÊNCIA: Certifique-se de que o guiador e a forquilha rodam da esquerda para a direita suavemente e sem fricção.

Instalação do guiador - várias braçadeiras do Avanço

❶ Avanço com 1 parafuso:

1. Se necessário, desaperte o(s) parafuso(s) da braçadeira do guiador Ⓐ e rode o guiador Ⓑ para uma posição confortável.
2. Aperte os parafusos de fixação do guiador Ⓐ de forma segura.

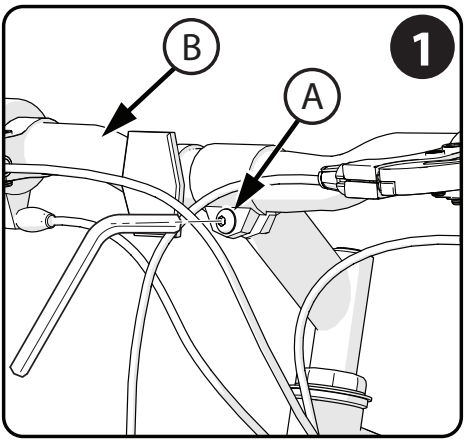

❷ AVANÇO COM 2 PARAFUSOS:

1. Se necessário, desaperte o(s) parafuso(s) da braçadeira do guiador Ⓐ e rode o guiador Ⓑ para uma posição confortável.
2. Aperte os parafusos de fixação do guiador Ⓐ de forma segura.

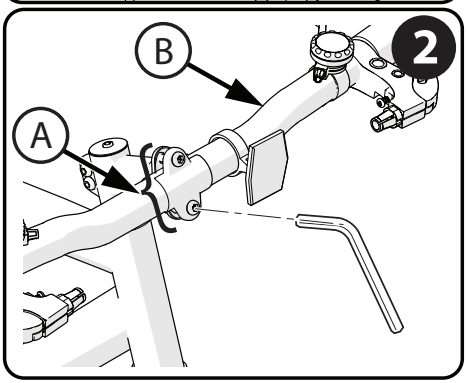

❸ Avanço com 4 parafusos:

1. Se necessário, desaperte o(s) parafuso(s) da braçadeira do guiador Ⓐ e rode o guiador Ⓑ para uma posição confortável.
2. Aperte o(s) parafuso(s) de fixação do guiador Ⓐ de forma segura.

NOTA: Nos avanços com quatro parafusos, aperte os parafusos Ⓐ uniformemente num padrão cruzado, como mostrado. Não aperte demasiado.

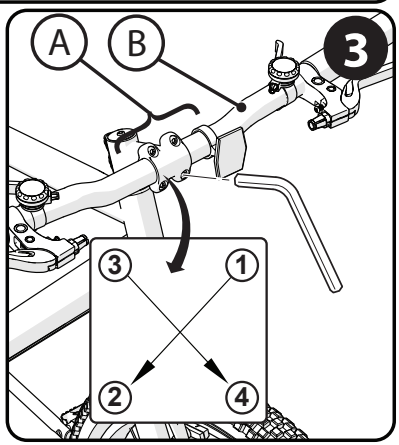

⚠ ADVERTÊNCIA: Se a braçadeira do guiador não estiver suficientemente apertada, o guiador pode deslizar no avanço, o que pode causar danos no guiador ou no avanço, e pode causar uma perda de controlo.

Teste do aperto do avanço do guiador

PARA TESTAR O APERTO DO AVANÇO:

- Coloque-se a cavalo na roda da frente, com uma perna de cada lado.
- Tente rodar a roda da frente rodando o guiador ❶.
- Se o guiador e o avanço rodarem sem que a roda dianteira rode, volte a alinhar o avanço com a roda e aperte mais o(s) parafuso(s) do avanço (cerca de 1/2 volta apenas de cada vez), até que o guiador e o avanço já não rodem sem fazer rodar a roda dianteira.

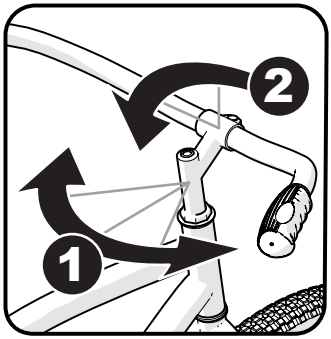

PARA TESTAR O APERTO DA BRAÇADEIRA E DO GUIADOR:

- Segure a bicicleta parada Braçadeira do selim com parafuso e tente mover as extremidades do guiador para cima e para baixo ❷.

CUIDADO: Não exceda uma força descendente de 45 kg (100).

- Se o guiador se mover, desaperte o(s) parafuso(s) da braçadeira do guiador.
- Coloque o guiador na posição correta e aperte um pouco mais o(s) parafuso(s) da braçadeira do guiador.
- Se a braçadeira do guiador tiver mais do que um parafuso, aperte todos os parafusos igualmente.
- Faça este teste novamente, até que o guiador não se mova na braçadeira do guiador.

Instalação da roda dianteira (como equipado)

Desaperte os travões dianteiros:

1. Aperte os dois braços do travão Ⓐ.
2. Remova a bainha do cabo do travão Ⓑ do suporte da bainha Ⓒ.

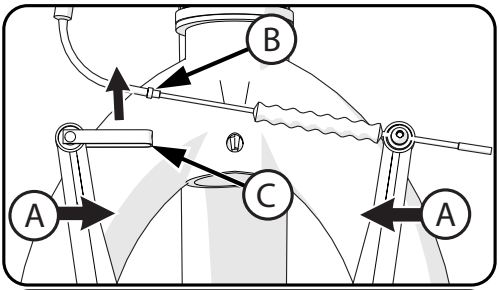

Instalação da roda dianteira:

3. Instale a roda dianteira na forquilha dianteira com os travões voltados para a frente.
4. Instale os retentores das rodas Ⓓ, certificando-se de que as abas estão nos orifícios da forquilha Ⓔ.
5. Fixe a roda dianteira com as porca do eixo Ⓕ.

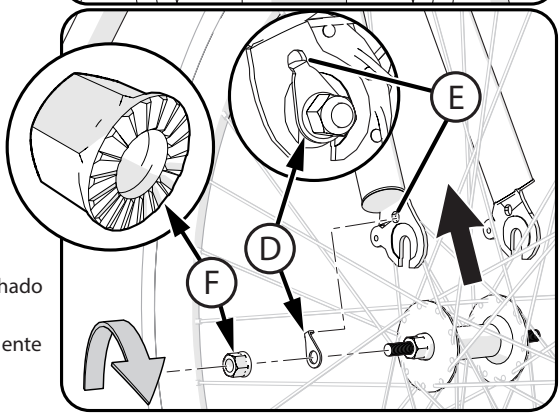

NOTA: Para o Eixo com Libertação Rápida, ver a secção seguinte.

⚠ ADVERTÊNCIA:

NÃO utilize porcas para eixos Ⓕ sem o serrilhado para fixar a roda dianteira.

NOTA: Certifique-se de que a roda gira livremente sem contacto com a forquilha nem o guarda-lamas.

⚠ ADVERTÊNCIA: Não seguir

estes passos pode fazer com que a roda dianteira se solte quando utiliza a bicicleta, Isso pode causar lesões ao ciclista ou a outras pessoas.

VOLTAR A FIXAR O CABO DO TRAVÃO DIANTEIRO:

1. Aperte os dois braços do travão Ⓐ.
2. Insira a bainha do cabo do travão Ⓑ no recorte do suporte da bainha Ⓒ.
3. Certifique-se de que a bainha do cabo do travão Ⓑ está bem assente no recorte do suporte da bainha Ⓒ.

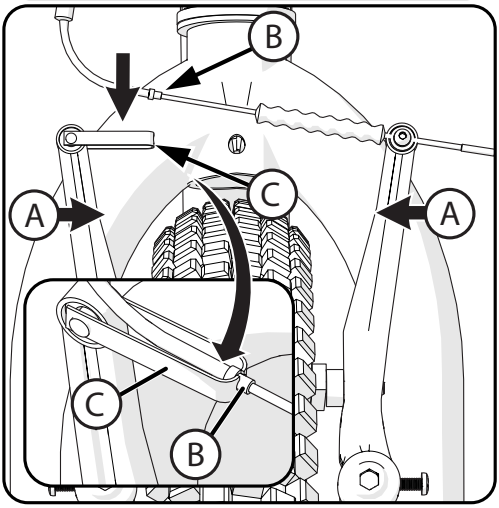

⚠ ADVERTÊNCIA:

Verifique o ajuste do travão dianteiro antes de usar! Ver a secção Travões

Guia do sistema de Libertação Rápida (LR) do eixo (vários modelos)

PT

⚠ ADVERTÊNCIA:

- Verifique o sistema de LR do eixo e aperte-o antes de cada utilização.
- Se ouvir qualquer ruído anormal das rodas quando estiver a andar de bicicleta - verifique o sistema de LR do eixo.
- Não ande na bicicleta com o sistema de LR do eixo mal ajustado ou desgastado, pois isto pode resultar em lesões graves.

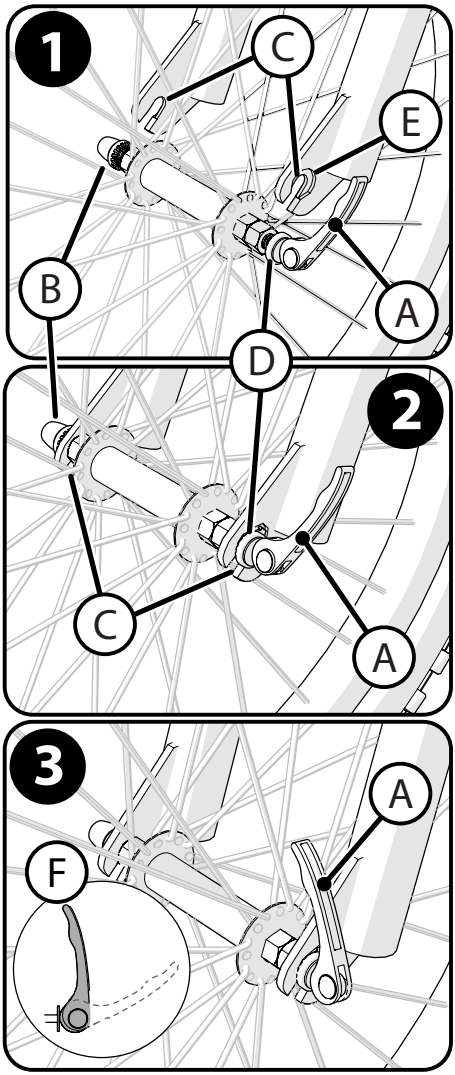

- Se tiver algum problema com o sistema de LR do eixo, contacte o fabricante da bicicleta ou uma loja de bicicletas local.
- Este produto não se destina a ser utilizado para fazer habilidades, saltos em rampa, acrobacias ou atividades similares.
- Compreenda todos os procedimentos de operação antes de andar de bicicleta.
- Substitua imediatamente as peças gastas ou partidas.

Se tiver alguma dificuldade em ajustar ou manter o sistema de LR do eixo, consulte uma oficina de reparação de bicicletas local. Os mecânicos de bicicletas são treinados para trabalhar nos sistemas e componentes do sistema de LR do eixo.

PASSO ❶:

- Desloque a alavanca de LR Ⓐ para a posição OPEN (abrir) e desaperte a porca Ⓑ da LR (rode no sentido anti-horário) o suficiente para que o eixo da roda se encaixe nos dropouts da forquilha Ⓒ.
- Certifique-se de que as anilhas serrilhadas Ⓓ ficam dentro do rebaixo Ⓔ de ambos os lados da forquilha.

PASSO ❷:

- Empurre a forquilha para baixo para assegurar que o eixo da roda está completamente assente nos dropouts da forquilha, aperte à mão a porca da LR Ⓑ (rodar no sentido horário).
- Posicione a alavanca de LR voltada para CIMA ou para TRÁS e feche-a parcialmente.
- Ajuste a porca do sistema de LR e empurre a com a palma da mão a alavanca de LR Ⓐ para a fechar.

PASSO ❸:

- Certifique-se de que a alavanca de LR está apertada e totalmente **FECHADA** Ⓕ.
- Certifique-se de que a roda está centrada na forquilha e bem fixa.

Consulte o gráfico de torque para obter o torque recomendado

Instalação da roda dianteira (travão de disco)

ADVERTÊNCIA:

- **NÃO** utilize porcas para eixos Ⓐ sem o serrilhado para fixar a roda dianteira.
- Certifique-se de que a roda gira livremente sem contacto com a forquilha nem o guarda-lamas.
- Não seguir estes passos pode fazer com que a roda dianteira se solte quando utiliza a bicicleta, o que pode causar lesões ao ciclista ou a outras pessoas.

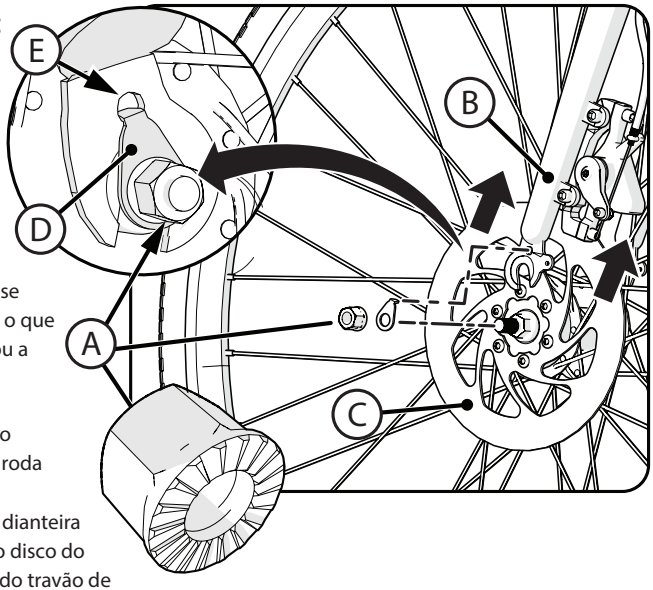

1. Se as porcas e anilhas do eixo já estiverem fixas ao eixo da roda dianteira, remova-as.
2. Coloque a roda na forquilha dianteira Ⓑ, certificando-se de que o disco do travão Ⓒ encaixa na pinça do travão de disco.

RETENTORES DA RODA COM PATILHAS Ⓓ:

3. Instale os retentores da roda Ⓓ certificando-se de que as patilhas estão encaixadas nos orifícios Ⓔ da forquilha.
4. Instale as porcas do eixo Ⓐ com a superfície serrilhada voltada para DENTRO.
5. Com a roda no centro da forquilha, aperte bem as duas porcas do eixo.

ADVERTÊNCIA:

- Certifique-se de que a alavanca de Libertação Rápida (LR) está devidamente apertada Ⓐ antes de cada utilização (consulte as instruções de utilização do sistema de LR neste manual).
- Certifique-se, antes de cada utilização, que a alavanca de LR não entra em contato com o travão de disco Ⓑ ou com os raios da roda.
- NÃO ANDE NA BICICLETA COM A ALAVANCA DE LR NA POSIÇÃO ABERTA Ⓒ.

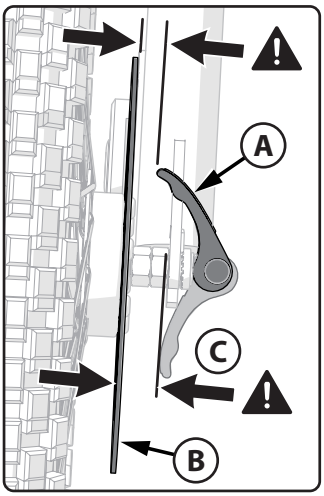

Consulte o gráfico de torque para obter o torque recomendado

Instalação do selim (vários modelos)

ADVERTÊNCIA: Para evitar que o selim se solte e que haja uma possível perda de controlo, a marca "**MIN-IN**" (inserção mínima) Ⓐ no espigão do selim deve estar **ABAIXO** do topo do tubo do selim Ⓑ.

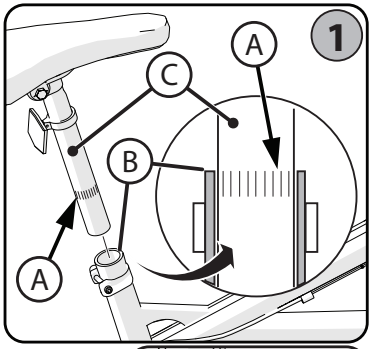

PASSO 1- INTRODUZA O ESPIGÃO DO SELIM NO TUBO DO SELIM:

- Se necessário, desaperte o parafuso da braçadeira do espigão do selim Ⓓ ou **abra** a alavanca de libertação rápida Ⓔ.
- Volte o selim para a frente e insira o espigão do selim Ⓒ no tubo do selim Ⓑ de modo a que as marcas "**MIN-IN**" fiquem ABAIXO da parte superior do tubo do selim, como mostrado.

PASSO 2 - BRAÇADEIRA DO SELIM COM PARAFUSO: (vários modelos)

- Com o espigão do selim Ⓒ inserido de acordo com o **PASSO 1** - Aperte firmemente o parafuso Ⓓ de modo a que o selim suporte o ciclista sem se mover.

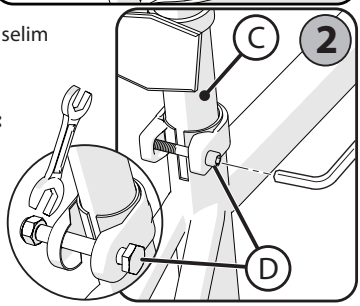

PASSO 3 - APERTAR A ALAVANCA DE LIBERTAÇÃO RÁPIDA: (vários modelos)

CUIDADO: Opere a alavanca de libertação rápida **APENAS À MÃO - NÃO UTILIZE QUALQUER FERRAMENTA.**

1. Como necessário, abra e feche a alavanca de libertação rápida Ⓔ com uma mão e aperte ou desaperte a porca de ajuste Ⓖ à mão, de modo a que sinta a primeira resistência ao fecho da alavanca de libertação rápida quando esta está na posição "**OPEN**" (abrir) ❶.
2. Empurre a alavanca de libertação rápida para a posição "**CLOSE**" (fechar) ❷ - deverá ser necessária **bastante força** para apertar bem de modo a que a alavanca de libertação rápida fique encostada contra a braçadeira do espigão do selim Ⓕ.

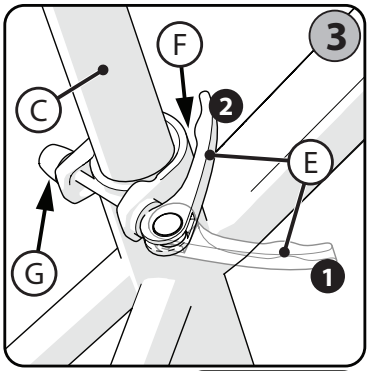

ADVERTÊNCIA: Deve usar bastante força para mover a alavanca de libertação rápida para a posição "**CLOSE**" (fechar) ❷. Isso garante que o selim não se mova durante a utilização normal.

NOTA: Ⓘ Binário de aperto sugerido 20-22nm - Verifique que não se move com as vibrações da bicicleta.

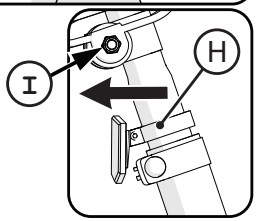

REFLETOR: (como equipado)
Posicione o refletor do espigão do selim (se equipado) Ⓗ de modo a que aponte diretamente para trás. Aperte o parafuso da braçadeira.

Consulte o gráfico de torque para obter o torque recomendado

Ajuste do parafuso do selim (vários modelos)

BRAÇADEIRA COM UM ÚNICO PARAFUSO:

1. Desaperte o parafuso Ⓐ da braçadeira o suficiente para permitir que quaisquer serrilhas Ⓑ no mecanismo se libertem antes de mudar o ângulo do selim.
2. Com as serrilhas totalmente encaixadas e o selim numa posição confortável, aperte o parafuso da braçadeira Ⓐ firmemente para garantir que o selim não se solte.

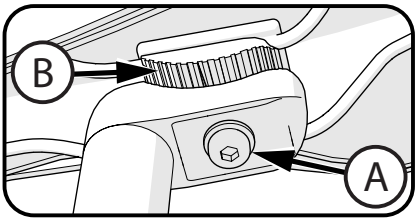

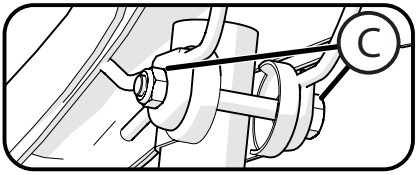

ADVERTÊNCIA: As serrilhas nas superfícies de acoplamento da braçadeira podem desgastar-se com o uso e os ajustes. Verifique se a braçadeira está apertada e fixa antes de cada utilização.

BRAÇADEIRA DUPLA:

3. Desaperte o parafuso/porca Ⓒ da braçadeira como necessário e ajuste o selim para uma posição confortável.
4. Com a braçadeira totalmente instalada no espigão do selim, como mostrado, aperte bem o parafuso/porca Ⓒ para que o selim não se mova durante a utilização.

Teste do aperto da braçadeira do selim e da braçadeira do espigão

Para testar o aperto da braçadeira do selim e do espigão:

- Tente rodar o selim de um lado para o outro e mover a parte da frente do selim para cima e para baixo.

- **Se o selim se mover na braçadeira do selim:**
  - Desaperte a braçadeira do selim.
  - Coloque o selim na posição correta e aperte a braçadeira do selim um pouco mais do que anteriormente.
  - Repita o teste, até que o selim não se mova na braçadeira do selim.
- **Se o espigão do selim se mover no tubo do selim:**
  - Desaperte a braçadeira do selim.
  - Coloque o selim na posição correta e aperte a braçadeira do selim um pouco mais do que anteriormente.
- **Se necessário, aperte ou desaperte a porca com a mão para que o aperto seja rápido e seguro.**
  - Faça este teste novamente, até que o espigão do selim não se mova na braçadeira do tubo do selim.

Instalação dos pedais

CUIDADO: Há um pedal DIREITO marcado com Ⓡ e um pedal ESQUERDO marcado com Ⓛ.

NOTA: É preferível utilizar uma chave para pedais para fixar os pedais. Também pode ser utilizada uma chave de bocas com pouca espessura.

- O pedal marcado com Ⓡ tem uma rosca direita. Aperte-o no **sentido horário**.
- O pedal marcado com Ⓛ tem uma rosca esquerda. Aperte-o no sentido anti-horário **(sentido contrário aos ponteiros do relógio)**.
- Rode o pedal direito marcado com Ⓡ para o lado direito do braço da manivela, e o pedal esquerdo marcado com Ⓛ para o lado esquerdo do braço da manivela.

Apertar os pedais:

- Certifique-se de que as roscas de cada pedal estão completamente enroscadas no braço da manivela.

ADVERTÊNCIA: Certifique-se de que os pedais estão bem fixos nos braços da manivela para que não se soltem. Verifique o aperto periodicamente.

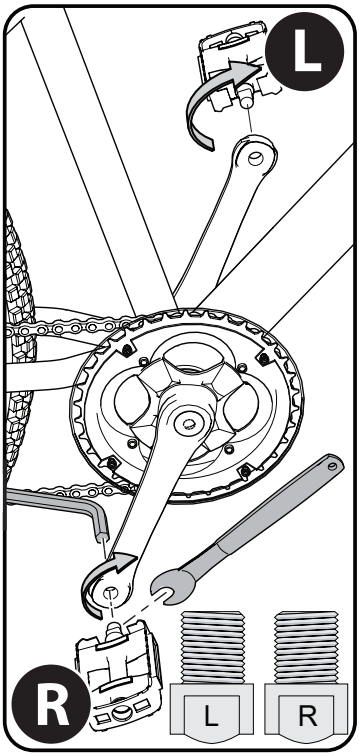

Instalação do refletor da roda

ADVERTÊNCIA: Instale os refletores das rodas de acordo com as leis do país e regulamentos locais.

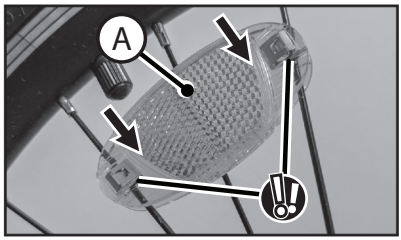

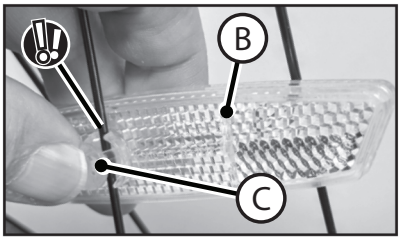

POSICIONE CADA REFLETOR COMO MOSTRADO NA PRIMEIRA PÁGINA:

- Empurre o refletor âmbar Ⓐ nos dois raios até que trave com um som.
- O refletor branco Ⓑ é instalado em um raio com o clipe de pressão Ⓒ. Empurre o clipe de pressão sobre o raio e no refletor até que ele SE TRAVE.

Teste a bicicleta para certificar-se de que os refletores não se soltem e não interfiram com as rodas ao andar de bicicleta.

Instalação do refletor (se equipado)

Instalação do refletor:

1. Posicione o refletor dianteiro Ⓐ de modo a que aponte diretamente para a frente.
2. Aperte o parafuso da braçadeira.
3. Posicione o refletor do espigão do selim (se equipado) Ⓑ de modo a que aponte diretamente para trás.
4. Aperte o parafuso da braçadeira.

NOTA: Não aperte demasiado. Isto irá danificar a braçadeira.

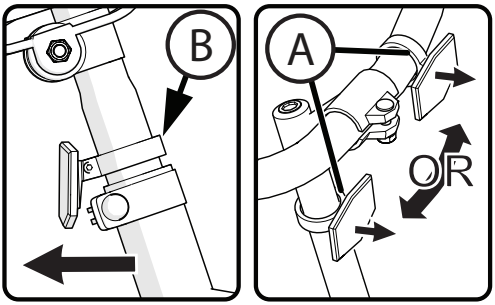

Refletores traseiros duplos (vários modelos):

Os refletores traseiros Ⓐ podem estar pré-instalados na escora da corrente da bicicleta. Certifique-se de que estão bem fixos, que não estão dobrados e estão a apontar diretamente para trás.

NOTA: Refletores Ⓐ cada fixo com parafusos Ⓑ ou com o clipe de pressão (ver imagens).

❶ **Montagem com suportes**: Fixe bem o suporte à escora da corrente com os parafusos Ⓑ.

❷ **Montagem com parafusos**: Fixe bem o refletor ao suporte com as porcas/parafusos Ⓑ.

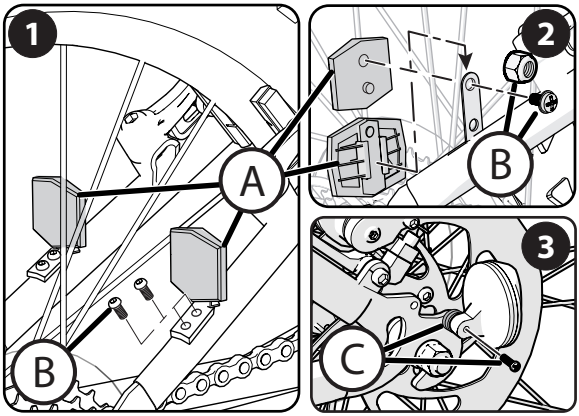

❷ **Montagem por encaixe**: Deslize o refletor para BAIXO no suporte até que ENCAIXE no lugar.

❸ **Montagem no quadro**: Posicione ambos os refletores nos orifícios de montagem do quadro de modo a ficarem voltados para trás e fixe-o firmemente com as anilhas Ⓒ fornecidas - 2 anilhas entre o refletor e o quadro.

Instalação da proteção do desviador (nalguns modelos)

1. Desaperte os parafusos Ⓐ nas patilhas do quadro.
2. Encaixe a proteção Ⓑ sobre os dois parafusos Ⓐ.
3. Certifique-se de que a proteção não entra em contacto com o desviador Ⓒ ao mudar de velocidades.
4. Aperte bem os parafusos Ⓐ.

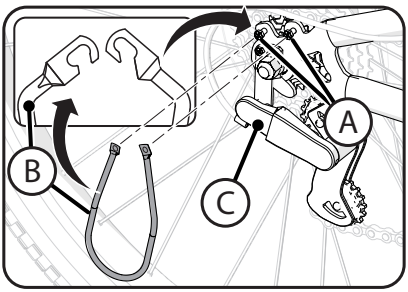

Consulte o gráfico de torque para obter o torque recomendado

Acessórios (vários modelos)

INSTALAÇÃO DOS ACESSÓRIOS:

- Fixe os acessórios ❶ ❷ ou ❸ ao guiador utilizando as fitas fornecidas.
- Aperte as fitas de modo a que o acessório não se mova.

ADVERTÊNCIA: Não aperte demasiado. As cintas podem partir-se. Não bloqueie os refletores.

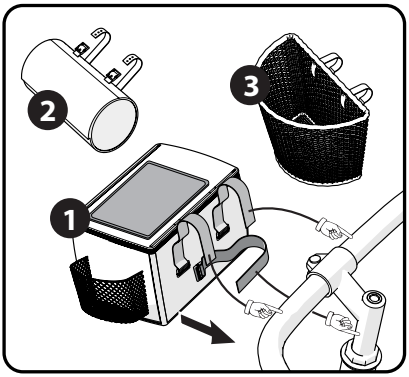

INSTALAÇÃO DA CAMPAINHA NO GUIADOR:

1. Remova os parafusos da campainha.
2. Posicione a campainha no guiador de modo a que fique acessível, com as mãos nos punhos do guiador.
3. Instale os parafusos e aperte-os.

NOTA: A campainha pode ser fixada com 1 ou 2 parafusos.

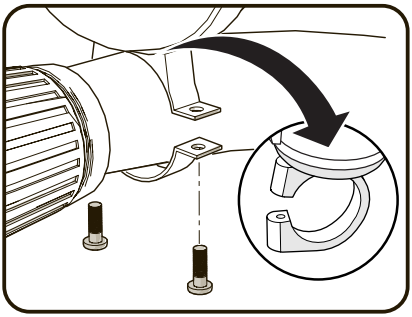

GARRAFA DE ÁGUA E SUPORTE:

1. Remova a garrafa de água do suporte Ⓐ.
2. Localize os parafusos Ⓑ do suporte - podem estar embalados com o suporte para a garrafa ou instalados no quadro da bicicleta.
3. Posicione o suporte no local desejado e instale os dois parafusos do suporte através do suporte e apertando-os às porcas do quadro Ⓒ.
4. Aperte de modo a que fique seguro. Não aperte demasiado pois pode quebrar as braçadeiras de serrilha.
5. Insira a garrafa de água no suporte, como mostrado.

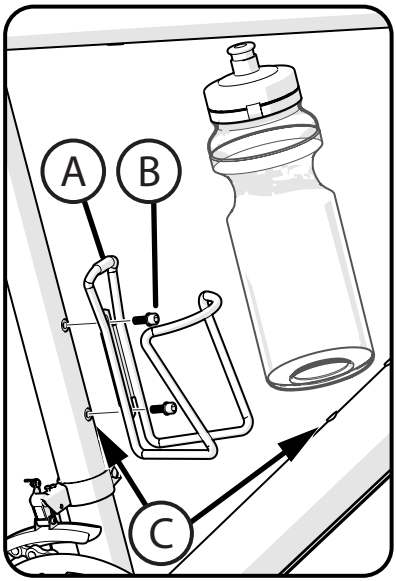

Posicionamento dos cabos do travão

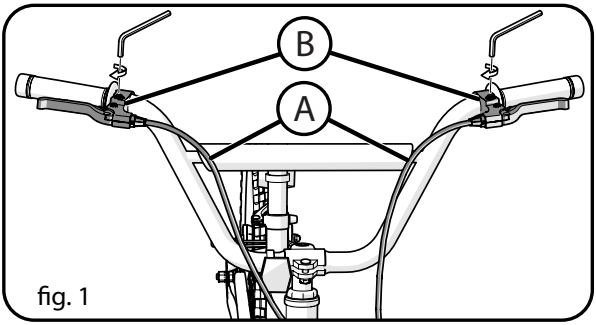

fig. 1

NOTA: Os cabos dos travões dianteiros e traseiros devem ser posicionados na alavanca direita ou esquerda do travão de acordo com a legislação ou costume e prática do país onde a bicicleta é vendida.

Conexão dos cabos do travão à alavanca do travão adequada:

DICA: Siga os cabos do travão das pinças do travão dianteiro e traseiro, de modo que tenha o cabo correto para cada alavanca.

- Conecte os cabos do travão (A) às alavancas do travão corretas (B) de acordo com os padrões do país para o posicionamento dos cabos do travão dianteiro e traseiro.

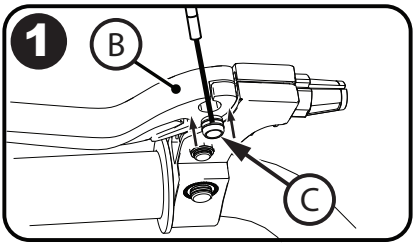

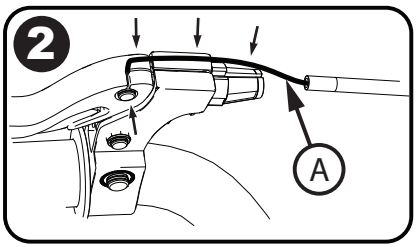

VÁRIOS MODELOS:

Passo 1:
- Insira o afinador do cabo (C) na alavanca do travão (B).

Passo 2:
- Insira o cabo do travão (A) na ranhura como mostrado.

Passo 3:
- Rode a ranhura do invólucro (D) para a afastar da ranhura para o cabo e aperte a porca do invólucro (E).

Passo 4:
- Certifique-se de que não haja folga na alavanca do freio (F) e que o cabo do freio (A) esteja totalmente encaixado.

- Rode as alavancas dos travões (B) para uma posição de condução confortável e aperte bem. (**fig. 1**).

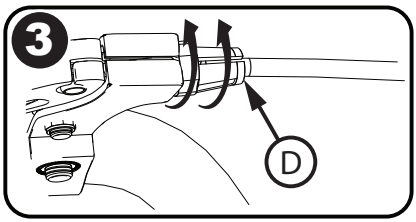

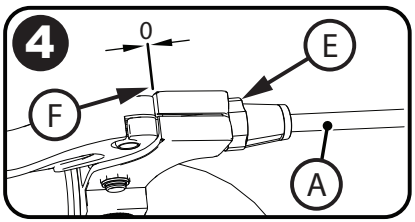

Consulte o gráfico de torque para obter o torque recomendado

Ajuste do sistema de travões de tração linear - Antes da utilização

SE INSTALADO: As seguintes secções descrevem os ajustes finais do sistema de travagem necessários antes de andar de bicicleta.

- Encha os pneus à pressão recomendada na parede lateral dos pneus.
- Certifique-se de que o pneu está centrado na forquilha.

Se for necessário, volte a prender o cabo do travão dianteiro:

- Aperte os dois braços do travão Ⓐ.
- Insira a bainha do cabo do travão Ⓑ no recorte do suporte da bainha Ⓒ.
- Certifique-se de que a bainha do cabo do travão Ⓑ está bem assente no recorte do suporte da bainha Ⓒ.

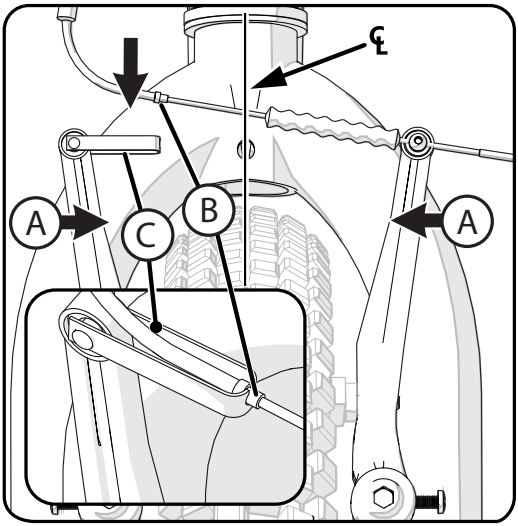

Verifique o aperto do parafuso de montagem do braço cantilever Ⓐ (fig A):

- Certifique-se de que cada parafuso de montagem dos braços cantilever está bem apertado.

Centrar os calços dos travões no aro da roda:

1. Rode o parafuso de ajuste Ⓑ no braço do cantilever para mover o braço para dentro ou para fora de modo que cada calço do travão Ⓒ fique à mesma distância do aro.
2. Aperte duas vezes as alavancas do travão.
3. Repita este passo, até que ambos os calços dos travões estejam à mesma distância do aro.

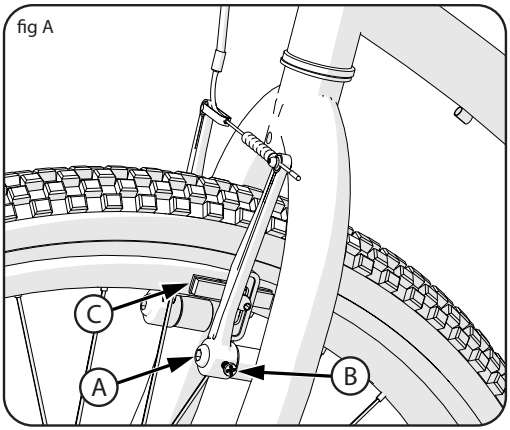

Consulte o gráfico de torque para obter o torque recomendado

Sistema de travão de tração linear - Ajuste

NOTA: Os ajustes do travão dianteiro e traseiro são idênticos.

ADVERTÊNCIA: Deve ajustar os travões dianteiros e traseiros antes de andar de bicicleta.

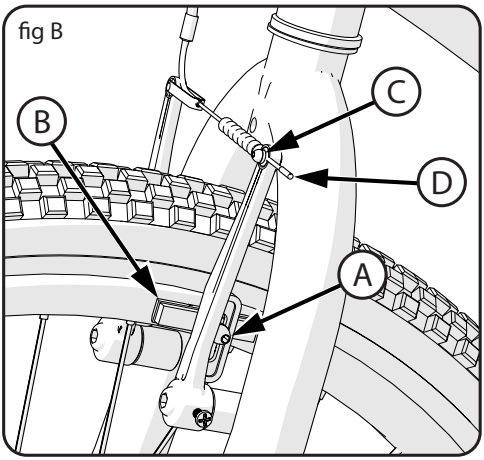

fig B

Passo 1: Instale os calços do travão Ⓑ na posição correta (fig B):

1. Desaperte o parafuso Ⓐ de cada calço de travão Ⓑ.
2. Ajuste cada calço de travão de modo a que fique encostado ao aro e alinhado com a curva do aro.
3. Certifique-se de que cada calço de travão não está encostado ao pneu.
4. Se a superfície do calço do travão tiver setas, certifique-se de que as setas apontam para a traseira da bicicleta.
5. Mantenha cada calço do travão na posição e aperte o parafuso.

Passo 2: Testar o aperto de cada calço de travão:

1. Tente mover cada calço de travão para fora da sua posição.
2. Se um calço de travão se mover, execute novamente o Passo 1, mas aperte mais a porca do que anteriormente.
3. Faça este teste novamente, até que não seja possível mover cada calço do travão.

Passo 3: Esticar o cabo (fig B):

1. Encoste ambos os calços do travão ao aro da roda.
2. Desaperte o parafuso Ⓒ do grampo do cabo.
3. Puxe o cabo Ⓓ para o esticar e aperte o parafuso.

ADVERTÊNCIA: Não aperte demasiado o parafuso do avanço. Um aperto excessivo do parafuso do grampo do cabo pode cortar o cabo e causar ferimentos ao ciclista ou a outras pessoas.

4. Aperte cada alavanca dos travões 20 vezes com firmeza.
5. Encoste ambos os calços do travão ao aro da roda e desaperte o parafuso do grampo do cabo.
6. Puxe o cabo para o esticar e aperte o parafuso do grampo.

continuação >>

COLOCAR OS CALÇOS DOS TRAVÕES À DISTÂNCIA CORRETA DO ARO:

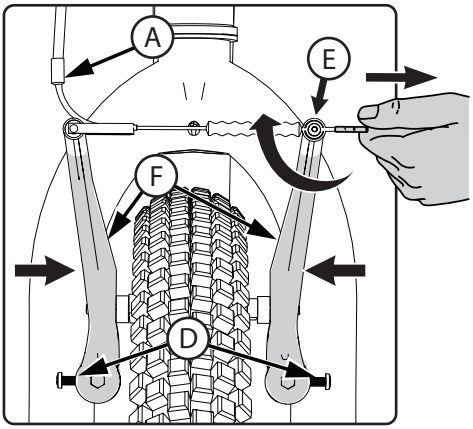

1. Se o desejar, ajuste as alavancas do travão Ⓖ para uma distância confortável do punho utilizando o parafuso de ajuste Ⓗ. Rodando o parafuso para DENTRO, aproxima-o do punho.
2. Certifique-se de que as bainhas Ⓐ, Ⓑ dos cabos dos travões estão assentes corretamente.
3. Posicionar cada calço do travão a 1,5 mm (1/16 polegada) de distância do aro.
4. Rode os parafusos de ajuste da pinça do travão Ⓓ para dentro ou para fora para fazer o ajuste.
5. Se os calços dos travões Ⓒ não puderem ser posicionados à distância correta do aro, segure ambas as sapatas de freio contra o aro e desaperte o parafuso do grampo do cabo Ⓔ.
6. Aperte os braços do travão Ⓕ um contra o outro ou desaperte ligeiramente cabo.
7. Aperte o parafuso do grampo do cabo.

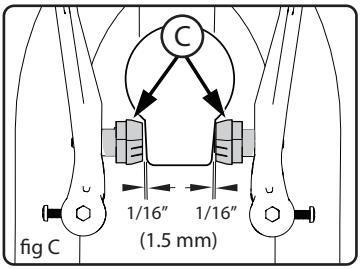

fig C

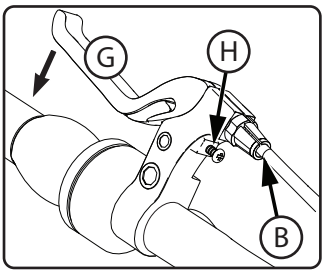

ADVERTÊNCIA: Não aperte demasiado o parafuso do avanço. Um aperto excessivo do grampo do cabo pode cortar o cabo e causar ferimentos ao ciclista ou a outras pessoas.

8. Repita estes passos até que os calços dos travões estejam a 1,5 mm (1/16 polegadas) do aro da roda e a alavanca do travão Ⓖ não entre em contacto com o punho quando apertada (**fig. C**).

ADVERTÊNCIA: Não afaste os calços de travão de um aro de roda que esteja empenado. Isto pode fazer com que a pinça do travão seja menos eficaz e insegura. Para permitir o ajuste seguro da pinça do travão, peça a uma oficina de bicicletas que corrija o empeno da roda.

continuação >>

Ajuste do sistema de travão de tração linear - (continuação)

Verificar o aperto do grampo do cabo (fig. C):

1. Aperte cada uma das alavancas do travão Ⓖ com uma pressão firme.
2. Certifique-se de que o cabo não se move no grampo do cabo Ⓔ.
3. Se o cabo se mover no grampo, ajuste os travões novamente, mas aperte mais o grampo do cabo do que anteriormente.
4. Faça este teste novamente, até que o guiador não se mova na braçadeira do guiador.

Testar o aperto de cada alavanca do travão:

1. Aperte cada uma das alavancas do travão Ⓖ com uma pressão firme.
2. Se a alavanca do travão tocar no punho, ajuste novamente os travões.

ADVERTÊNCIA: Depois de ajustar novamente os travões, se a alavanca dos travões tocar no punho ou não funcionar bem, mande reparar ou ajustar os travões numa oficina de bicicletas.

Substituição dos calços dos travões de tração linear

1. Se necessário, solte o parafuso de ajuste do cabo do travão Ⓐ.
2. Desaperte e remova os parafusos dos calços do travão Ⓑ.
3. Remova o calço de travão gasto Ⓒ.
4. Instale novos calços dos travões, certificando-se de que estão a apontar para a frente e alinhados uniformemente com o aro da roda Ⓓ.
5. Aperte bem o parafuso/porca do calço do travão e o parafuso de ajuste de acordo com o binário de aperto mostrado no quadro.

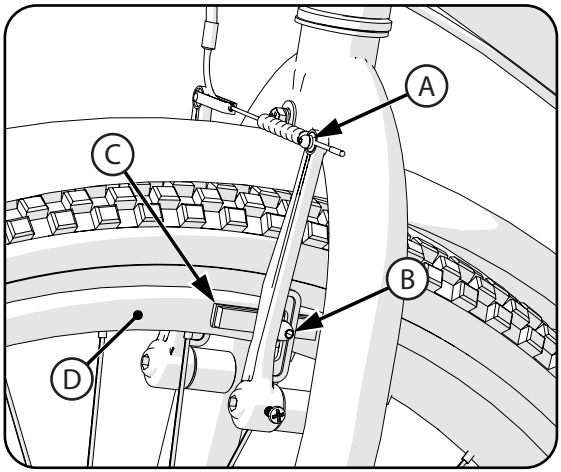

ADVERTÊNCIA:
Substitua o calço do travão por outro do mesmo modelo e tipo do original.

Ajuste do sistema de travões de disco: (vários modelos)

NOTA: Para os travões hidráulicos, consulte as instruções do fabricante incluídas com este produto.

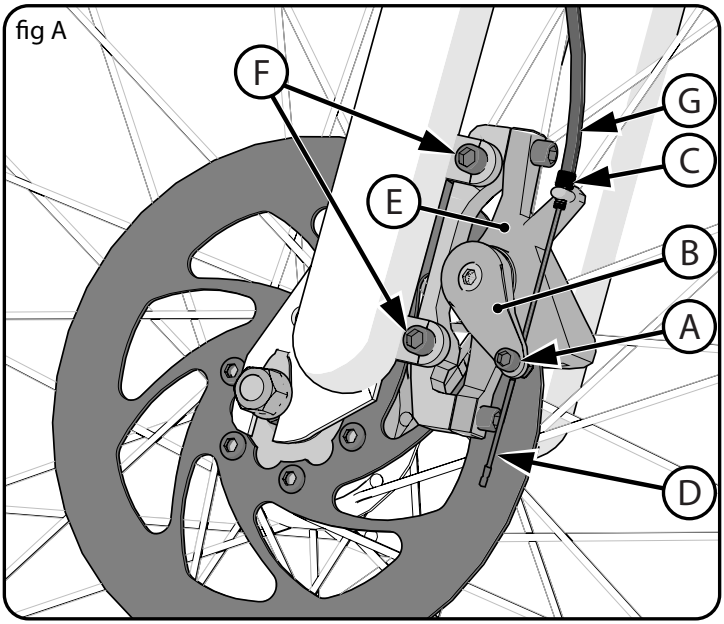

Ajuste dos travões (ver fig A):

1. Desaperte o parafuso do grampo do cabo (A).
2. Empurre o braço do travão (B) na direção do tubo de ajuste (C) (isto aplica o travão).
3. Enquanto segura o braço do travão, remova a folga do cabo (D) (através do grampo do cabo) e aperte o parafuso do grampo do cabo (A).

ADVERTÊNCIA: Não aperte demasiado o parafuso do avanço. Um aperto excessivo do grampo do cabo pode cortar o cabo e causar ferimentos ao ciclista ou a outras pessoas.

4. Aperte e solte a alavanca do travão várias vezes para ajustar o cabo do travão.
5. Rode a roda. A roda deve rodar livremente. Se o disco não puder rodar livremente na pinça, o cabo pode estar demasiado esticado. Desaperte o parafuso do grampo do cabo e deixe que o braço do travão se afaste do tubo de ajuste - repita os passos 1 a 4 até que a roda gire livremente.

NOTA: Recomenda-se uma folga inicial de 0,3 mm (0,01 polegada).

6. Uma pinça está devidamente ajustada quando os calços dos travões entram em contato com o disco após aproximadamente 1/3 do curso da alavanca e param o disco a aproximadamente 2/3 de curso da alavanca.
7. Podem ser feitos pequenos ajustes rodando o tubo de ajuste na alavanca do travão ou o tubo de ajuste (C) na pinça. Rode o tubo de ajuste para FORA para apertar os travões ou para DENTRO para afrouxar os travões.

NOTA: Certifique-se de que as roscas do tubo de ajuste estão bem enroscadas. Verifique novamente o ajuste.

8. Se não conseguir reduzir o espaço rodando o tubo de ajuste, os calços do travão podem estar gastos e devem ser substituídos.

continuação >>

Sistema de travões de disco - continuação

PT

Substituição dos calços dos travões:

1. Remova os parafusos de fixação da pinça (F).
2. Remova o conjunto da pinça (E).
3. Remover os calços dos travões da pinça.
4. Instale novos calços usando calços do mesmo tipo e tamanho.
5. Instale o conjunto da pinça (E) nos suportes da forquilha (frente), ou do quadro (atrás) (mostrada a montagem à frente).
6. Aperte firmemente os parafusos (F) de fixação da pinça.
7. Encaminhe o cabo (D) através do tubo de ajuste (C) e do grampo do cabo (A).
   - Certifique-se de que a caixa do cabo (G) está totalmente dentro do tubo de ajuste (C).
8. Puxe o cabo através do grampo do cabo e aperte o parafuso (A) do grampo.

NOTA: O ajuste dos travões necessita que o parafuso do grampo do cabo seja desapertado. Durante a instalação, só precisa de ser apertado o suficiente para garantir que a extremidade do cabo não recua através do grampo.

9. Ajuste o travão (como descrito acima).

MANUTENÇÃO DO SISTEMA DE TRAVÕES:

- Verifique o funcionamento e ajuste dos travões antes de cada utilização da bicicleta.
- Mantenha o sistema de travões sem sujidade, lama, óleo e outras substâncias estranhas que irão prejudicar o sem funcionamento adequado.
- Verificações frequentes:
  - Todos os componentes para detetar danos.
  - Os calços dos travões - para detetar desgaste.
  - As alavancas - se têm um funcionamento suave.
  - O cabo - certifique-se de que não tem extremidades desgastadas, cortes ou dobras que impeçam o seu bom funcionamento. Aplique fluido de lubrificação para cabos se estiverem secos.
  - Todos os parafusos e fixadores - certifique-se de que os parafusos estão apertados, substitua os que estiverem danificados.

NOTA: Estas são instruções gerais. Consulte a documentação do fabricante dos componentes para obter instruções específicas sobre o produto.

Sistema de Turno

Componentes do sistema de mudanças:

- O manobrador Ⓐ da esquerda opera o desviador dianteiro Ⓑ.
- A alavanca do manobrador Ⓒ da direita opera o desviador traseiro Ⓓ.
- Conjunto de carretos dianteiro Ⓔ.
- Conjunto de carretos traseiro Ⓕ.

NOTA: Alguns modelos não estão equipados com um desviador dianteiro Ⓑ e uma alavanca do manobrador dianteiro Ⓐ.

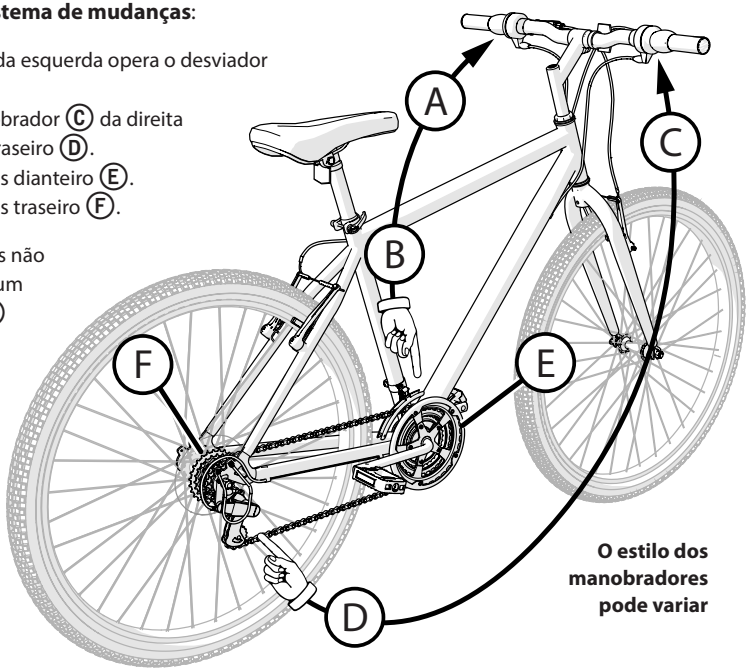

⚠ ADVERTÊNCIA:

- Nunca coloque um desviador no carreto maior ou menor se o desviador não estiver a passar as mudanças de um modo suave. O desviador pode estar desalinhado e a corrente pode encravar, o que pode causar uma perda de controlo e ferimentos.
- Nunca mova o manobrador enquanto pedala para trás, nem pedale para trás imediatamente após ter movido o manobrador. Isto pode encravar a corrente e causar danos na bicicleta e/ou perda de controlo e ferimentos.

Opere o sistema de mudanças do seguinte modo:

1. O ciclista roda o controlo das mudanças traseiras Ⓒ à volta do tubo do guiador (para modelos com mudanças com sistema de torção) ou move a alavanca das mudanças (modelos com manobrador acionado pelo polegar) para uma posição indexada
2. Quando o controlo das mudanças traseiras se move para cada posição com um som de "clique", a passagem da mudança está concluída
3. O ciclista roda o controlo das mudanças dianteiras Ⓐ à volta do tubo do guiador (para modelos com sistema de torção) ou move a alavanca de comando das mudanças para uma posição indexada (modelos com manobrador acionado pelo polegar)
4. Cada deslocação do sistema de controlo das mudanças puxa um cabo que está fixo ao desviador.
5. O desviador move-se e guia a corrente de um carreto para outra.
6. Se houver algum ruído da corrente após a mudança de velocidade, rode o controlo das mudanças traseiro um pouco mais para "ajustar" a posição do desviador traseiro.

continuação >>

CUIDADO: Não force as alavancas das mudanças. Faça as mudanças de velocidade apenas quando estiver a pedalar para a frente e sem muita força. **Não pedale para trás**. Pedalar para trás pode fazer com que a corrente saia dos carretos. Pedalar para trás ou fazer as mudanças sem pedalar pode danificar os carretos e esticar o cabo das mudanças.

Não há uma "mudança correta" para andar de bicicleta. A "mudança correta" é aquela que for mais confortável para o ciclista.

Para selecionar uma combinação de velocidades ou carretos/cremalheira ao andar de bicicleta:

1. Continuando a pedalar, desloque a corrente para diferentes combinações de cremalheiras/carretos.
2. Sentirá uma diferença no ritmo e na facilidade de pedalar.
3. Desloque a corrente para a velocidade que lhe permita pedalar com um ritmo e esforço que sejam confortáveis para si.
4. Ao subir uma ladeira ou avançar contra o vento, pode querer manter a corrente na carreto dianteira menor (A) e deslocar a corrente no conjunto de carretos traseiros (B).

❶ COMBINAÇÕES DE VELOCIDADES BAIXAS:

- Permitem-lhe pedalar mais facilmente e a um ritmo mais rápido, mas com menos distância percorrida por cada rotação do pedal.
- Para o melhor desempenho neste caso, não utilize o carreto traseiro mais pequeno (C).
- Ao descer uma ladeira ou avançar a favor do vento pode querer manter a corrente no carreto maior (D) e deslocar a corrente no conjunto dos carretos traseiros.

❷ COMBINAÇÕES DE VELOCIDADES ALTAS:

- Permitem-lhe pedalar com mais esforço e a um ritmo mais lento, mas com maior distância percorrida por cada rotação do pedal.
- Para o melhor desempenho neste caso, não utilize o carreto traseiro maior (E).

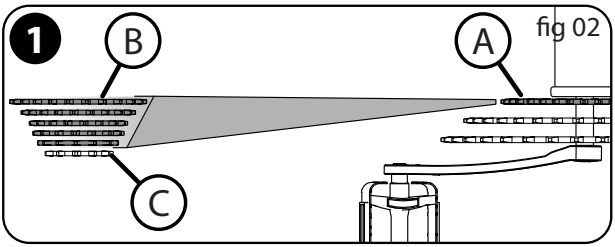

fig 02

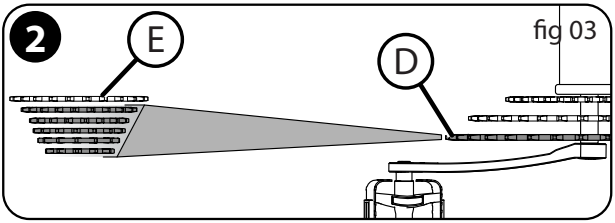

fig 03

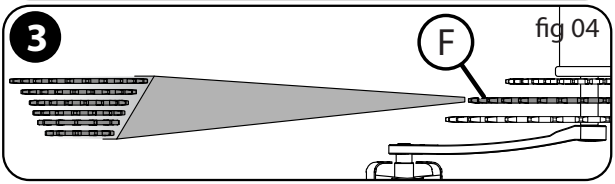

fig 04

❸ COMBINAÇÕES NA GAMA INTERMÉDIA:

- Esta gama cobre algumas das combinações de carretos/carretos mais altas e algumas das mais baixas.
- Em bicicletas com três carretos dianteiras, pode desejar manter a corrente na carreto dianteira intermédia (F) e mudar a corrente no conjunto de carretos traseiro.

Ajustes do desviador traseiro

O desviador traseiro tem dois parafusos de ajuste. O parafuso de ajuste "baixo", por vezes marcado com L, limita a distância a que o desviador traseiro e a corrente se podem mover em direção à roda. O parafuso de ajuste "alto", por vezes marcado com H, limita a distância a que o desviador traseiro e a corrente se podem afastar da roda.

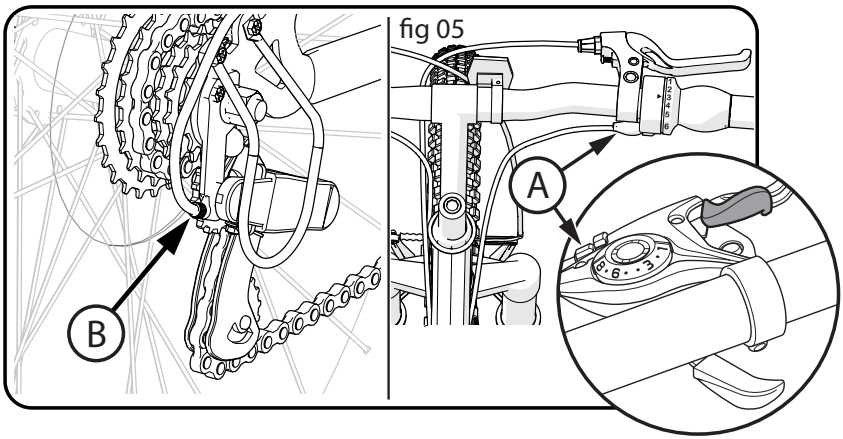

Coloque o parafuso de ajuste "alto" na posição correta como se segue:

- Passe a corrente para o carreto traseiro mais pequeno. Desaperte a porca C da braçadeira do cabo.
- Rode o tambor do afinador A e o afinador do desviador traseiro B totalmente para DENTRO (**fig. 05**).
- Gire o parafuso de ajuste "alto" H de modo que o rolete D fique alinhado com o rebordo externo do menor carreto traseiro E (**fig 06**)
- Retire a folga do arame do cabo e aperte a porca do grampo do cabo.

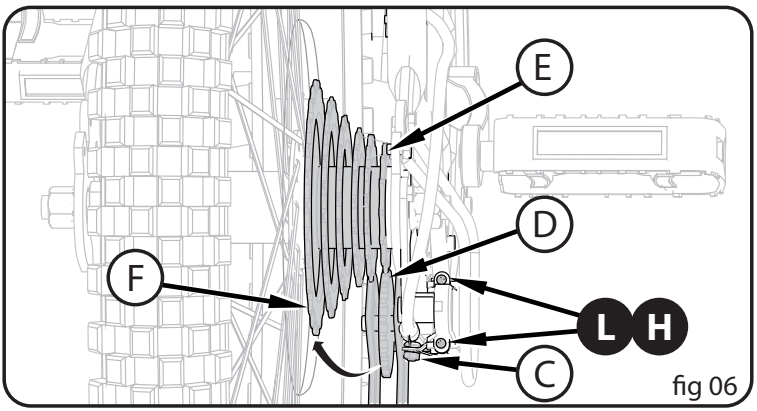

continuação >>

Ajustes do desviador traseiro - continuação

Coloque o parafuso de ajuste "baixo" na posição correta como se segue:

- Mude a corrente para o maior carreto traseiro (F).
- Desaperte a porca do grampo do cabo.
- Rode o parafuso de ajuste "baixo" (L) para que o rolete fique exatamente por baixo do maior carreto traseiro. (**fig 06**)
- Aperte a porca do grampo do cabo.

Ajustar o sistema de índice das mudanças:

- Mude a corrente para o carreto traseiro mais pequeno.
- Sem rodar os pedais, rode o controlo das mudanças para a direita (A) um "clique" para trás - ou acione a alavanca de controlo com o polegar até ouvir um "clique" (**fig. 07**).
- Rode lentamente os pedais para a frente.
- A corrente deve passar do menor carreto traseiro para o carreto maior seguinte.
- Rode o tubo de ajuste (B) para FORA conforme necessário para que a corrente se mova exatamente para o segundo carreto traseiro sem atrito, não salte para outro carreto, nem mude com atraso.

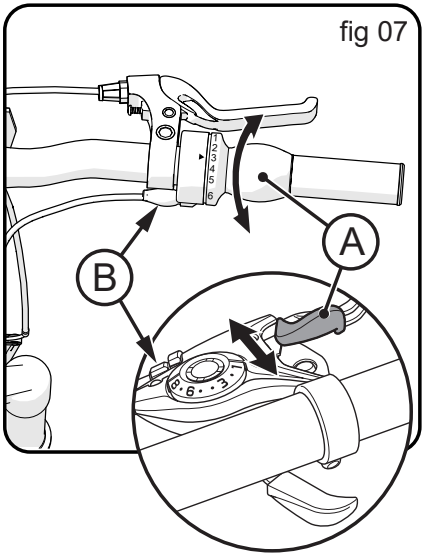

fig 07

Quando ajustado corretamente, o sistema de mudanças funcionará suavemente, sem atrito da corrente.

NOTA: Se tiver problemas, leve a bicicleta a uma oficina de bicicletas.

Ajustes do desviador dianteiro

Estas instruções descrevem a maioria dos ajustes que podem ser necessários no sistema de mudanças. Se não conseguir ajustar o sistema de mudanças seguindo estas instruções, peça a uma oficina de bicicletas para fazer os ajustes necessários.

Os punhos rotativos do guiador (ou as alavancas acionadas com o polegar) (**Fig ❶**) controlam o sistema de mudanças. Os comandos do lado esquerdo Ⓐ mudam a corrente nos carretos dianteiros (**Fig ❷**). Os comandos do lado direito Ⓑ mudam a corrente nos carretos traseiros (**Fig ❸**).

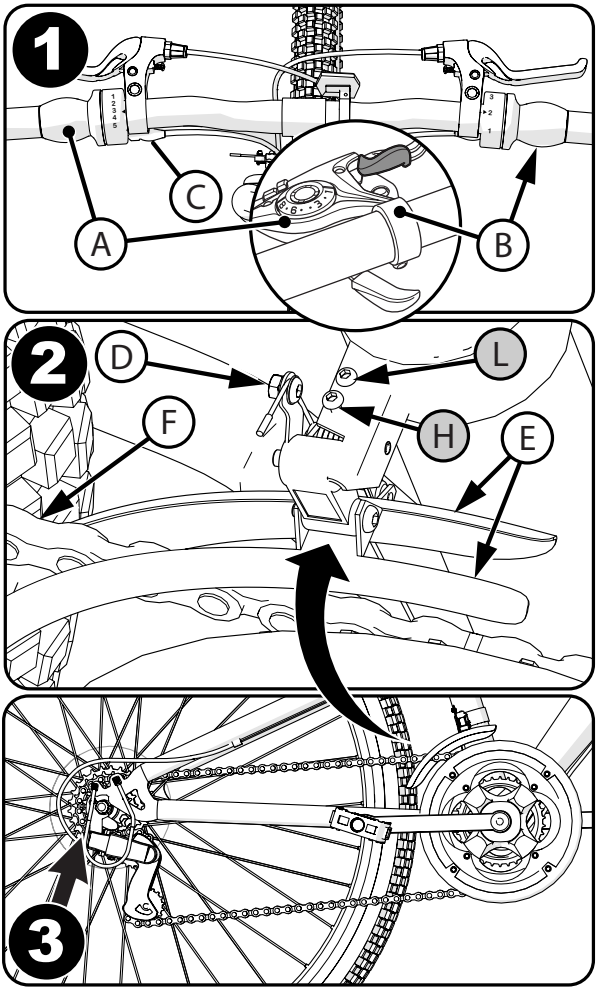

O desviador dianteiro (**Fig ❷**) tem dois parafusos de ajuste. O parafuso de ajuste "baixo", por vezes marcado com Ⓛ, limita a distância a que o desviador dianteiro e a corrente se podem mover em direção ao quadro da bicicleta. O parafuso de ajuste "alto", por vezes marcado com Ⓗ, limita a distância a que o desviador dianteiro e a corrente se podem afastar do quadro da bicicleta.

Coloque o parafuso de ajuste "baixo" Ⓛ na posição correta como se segue:

- Mude a corrente para o terceiro maior carreto traseiro e para a menor carreto dianteira.
- Rode o tubo do afinador Ⓒ da alavanca totalmente para DENTRO.
- Desaperte a porca Ⓓ do grampo do cabo.
- Rode o parafuso de ajuste "baixo" Ⓛ de modo a que o rebordo interno esquerdo da gaiola da corrente Ⓔ e a corrente Ⓕ não se toquem.
- Retire a folga do cabo e aperte a bem a porca Ⓓ.

continuação >>

Ajustes do desviador dianteiro - continuação

Coloque o parafuso de ajuste "alto" H na posição correta como se segue:

- Mude a corrente para a maior carreto dianteira e para o mais pequeno carreto traseiro.
- Rode o parafuso de ajuste "alto" H de modo a que o rebordo interno direito da gaiola da corrente e a corrente não se toquem.

NOTA: Se a alavanca das mudanças não se deslocar facilmente:

- Se o cabo das mudanças parecer estar agarrado, lubrifique-o.
- Não lubrifique o sistema de controlo das mudanças.
- Se o cabo das mudanças estiver dobrado, enferrujado ou com os fios partidos, substitua-o.

Execute o procedimento "Ajustes do desviador traseiro" se:

- A corrente não se move para todos os carretos traseiros.
- A corrente saltar dos carretos traseiros.
- A corrente faz barulho quando está no maior ou menor carreto traseiro.
- O desviador traseiro entra em contacto com o protetor dos raios.

ADVERTÊNCIA:

- Assim como todos os componentes mecânicos, a bicicleta é submetida a desgaste e altas tensões. Diferentes materiais e componentes podem reagir ao desgaste ou à fadiga do estresse de maneiras diferentes. Se a vida útil dum componente tiver sido excedida, ele pode falhar repentinamente, e possivelmente causar ferimentos ao ciclista. Qualquer forma de rachadura, arranhões ou mudança de coloração em áreas altamente estressadas indicam que foi atingida a vida útil do componente e deve ser substituída.
- Inspecione frequentemente o produto. Não fazer a inspeção do produto e não fazer reparações ou ajustes, conforme necessário, pode resultar em lesões para o ciclista ou para outras pessoas. Certifique-se de que todas as peças estão corretamente montadas e ajustadas, tal como escrito neste manual e em quaisquer "Instruções Especiais".
- Substitua imediatamente quaisquer peças danificadas, em falta, ou muito gastas por equipamentos originais.
- Evite usar roupas e acessórios soltos ao andar ou realizar manutenção para reduzir o risco de aprisionamento que pode resultar em ferimentos.
- Os aros das rodas sujos ou gordurosos podem fazer com que os freios fiquem ineficazes. Para evitar ferimentos, limpe frequentemente, utilizando um pano limpo ou lave com água e sabão, enxague e seque ao ar. Não limpe com materiais oleosos ou gordurosos.
- Altas temperaturas, utilização intensiva e danos por impacto podem ser invisíveis para o utilizador e podem resultar em ferimentos ao ciclista. Se suspeitar de danos ou desgaste excessivo nos aros das rodas, estrutura, garfo, juntas de suspensão (se houver) ou componentes compostos (se houver), procure o serviço da loja de bicicletas para reparo.
- Certifique-se de que todos os parafusos estão corretamente apertados conforme descrito neste manual e em quaisquer "Instruções Especiais". As peças que não estejam suficientemente apertadas podem ser perdidas ou não funcionar bem. As peças demasiado apertadas podem ser danificadas. Certifique-se de que todos os parafusos de substituição têm o tamanho e o tipo corretos.
- As porcas e outros parafusos autobloqueantes podem perder a sua eficácia se forem reutilizados.

NOTA: Peça a uma oficina de bicicletas para fazer quaisquer reparações ou ajustes para os quais não tenha as ferramentas corretas ou se as instruções deste manual ou quaisquer "Instruções Especiais" não forem suficientes para si.

Pneus

MANUTENÇÃO:

- Verifique frequentemente a pressão de enchimento dos pneus porque todos os pneus perdem ar lentamente ao longo do tempo. Para um armazenamento prolongado, mantenha a bicicleta suspensa para aliviar o peso sobre os pneus.
- Não utilize mangueiras de ar sem um regulador de pressão para encher os pneus/câmaras de ar. Uma mangueira sem regulador de pressão pode encher repentinamente os pneus a uma pressão exagerada e causar o seu rebentamento.
- Substitua os pneus gastos.

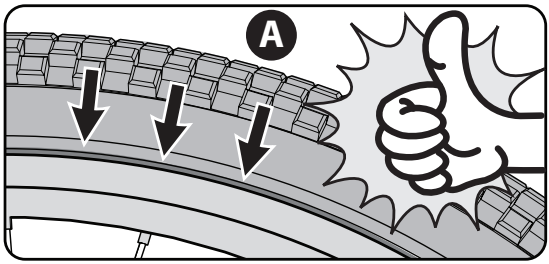

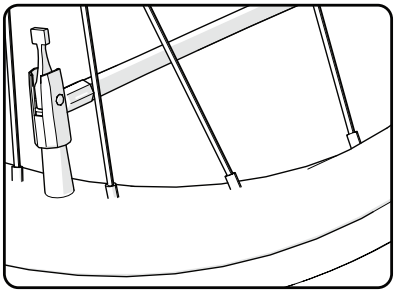

⚠ ADVERTÊNCIA: Não ande de bicicleta nem se sente nela se um pneu estiver com baixa pressão. Isso pode danificar o pneu, a câmara-de-ar e o aro da roda.

ENCHER OS PNEUS:

- Utilize uma bomba de mão ou de pé para encher os pneus.
- Também é aceitável utilizar mangueiras de ar com regulador de pressão das estações de serviço.
- A pressão de enchimento máxima é mostrada no flanco do pneu .

Antes de adicionar ar a qualquer pneu, certifique-se de que a borda do pneu (o talão) está à mesma distância do aro, a toda a volta do aro, de ambos os lados do pneu **A**. Se o pneu não parecer estar bem assente, liberte ar da câmara-de-ar até que possa empurrar o talão do pneu para dentro do aro da roda, nos pontos em que tal seja necessário. Adicione ar lentamente e pare frequentemente para verificar o encaixe dos pneus e a pressão, até atingir a pressão de enchimento correta.

Lubrificação

PT

ADVERTÊNCIA:

- Não lubrifique demasiado. Se o óleo entrar nos aros das rodas ou nos calços dos travões, reduzirá o desempenho dos travões e a bicicleta precisará de uma maior distância para parar. Isso pode causar lesões ao ciclista ou a outras pessoas.
- A corrente pode atirar o óleo em excesso para os aros das rodas. Limpe o excesso de óleo da corrente.
- Mantenha todo o óleo fora das superfícies dos pedais onde apoia os seus pés.
- Utilizando sabão e água quente, lave todo o óleo dos aros das rodas, dos calços dos travões, dos pedais, e dos pneus.
- Enxague com água limpa e seque completamente antes de voltar a usar a bicicleta.
- Utilize um óleo de máquina leve (20 W) para lubrificar a bicicleta de acordo com a seguinte tabela:

Tabela de lubrificação (como equipada)

O que	Quando	Como
Pedais	de seis em seis meses	Deite quatro gotas de óleo nos pontos em que os eixos se unem aos pedais.
Corrente	de seis em seis meses	Deite uma gota de óleo em cada rolo da corrente. Limpe todo o óleo em excesso da corrente.
Desviadores	de seis em seis meses	Deite uma gota de óleo em cada ponto de rotação dos desviadores.
Alavancas dos travões	de seis em seis meses	Deite uma gota de óleo no ponto de rotação de cada alavanca do travão.
Travões das rodas	de seis em seis meses	Deite uma gota de óleo no ponto de rotação de cada braço do travão.
Travão e cabo	de seis em seis meses	Deite quatro gotas de óleo em ambas as extremidades de cada cabo. Deixe que o óleo penetre ao longo do arame do cabo.
Cassete traseira	de seis em seis meses	Deite a bicicleta sobre o lado esquerdo. Rode lentamente a roda traseira no sentido horário. Deite quatro gotas de óleo na fenda entre cada uma das rodas dentadas (que estão estacionárias) e o corpo da roda livre (que está a rodar no sentido horário).
Forquilha com amortecedor	de seis em seis meses	Levante a proteção em borracha da forquilha e aplique uma pequena quantidade de massa lubrificante à perna da forquilha logo por cima acima do casquilho em plástico.

Inspeção dos rolamentos

MANUTENÇÃO
Verifique frequentemente os rolamentos da bicicleta. Lubrifique os rolamentos uma vez por ano ou sempre que não passarem nos seguintes testes.

ROLAMENTOS DA CABEÇA DA FORQUILHA:
A forquilha deve rodar sempre de uma forma livre e suave. Com a roda dianteira sem tocar no solo, não deve ser possível mover a forquilha para cima, para baixo, ou de um lado para o outro no tubo da forquilha.

ROLAMENTOS DAS MANIVELAS:
As manivelas devem rodar sempre de forma livre e suave e as cremalheiras dianteiras não devem estar soltas na manivela. Não deve ser possível mover a extremidade do pedal da manivela de um lado para o outro.

ROLAMENTOS DAS RODAS:
Levante cada uma das extremidade da bicicleta do chão e rode lentamente a roda levantada à mão. Os rolamentos estão corretamente ajustados se:

- A roda gira de modo livre e fácil.
- O peso do refletor instalado nos raios, quando o roda para o lado da frente ou de trás da bicicleta, faz com que a roda gire para trás e para a frente várias vezes.
- Não há movimento lateral do aro da roda quando o empurra para o lado com uma força ligeira.

Manivelas de 3 peças (vários modelos)

Manutenção: Ambos os braços dos pedais (A) foram apertados ao veio (B) na fábrica. Depois de andar de bicicleta algumas vezes, certifique-se de que os braços dos pedais não se soltaram. Se algum dos braços dos pedais se desapertou durante o período de "rodagem", volte a apertar o braço ou leve a bicicleta a uma oficina de bicicletas para fazer o aperto.

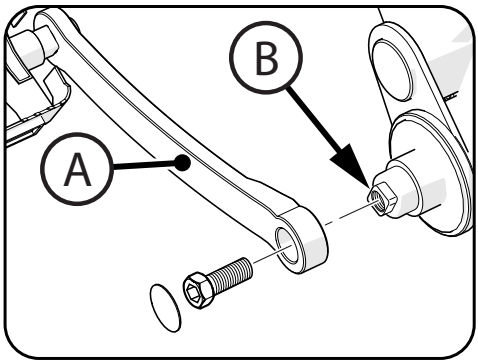

Verifique frequentemente o aperto dos braços dos pedais. Se estiverem desapertados, volte a apertar os braços dos pedais ou leve a bicicleta a uma oficina de bicicletas para fazer o aperto.

ADVERTÊNCIA: Se andar de bicicleta com um braço de pedal desapertado, o braço do pedal pode soltar-se. O veio também pode danificar o braço do pedal.

Quadro com suspensão (vários modelos)

Ajuste:
A bicicleta pode ter uma suspensão ajustável. Pode ajustar a suspensão, como preferir, para que fique mais suave ou mais dura.

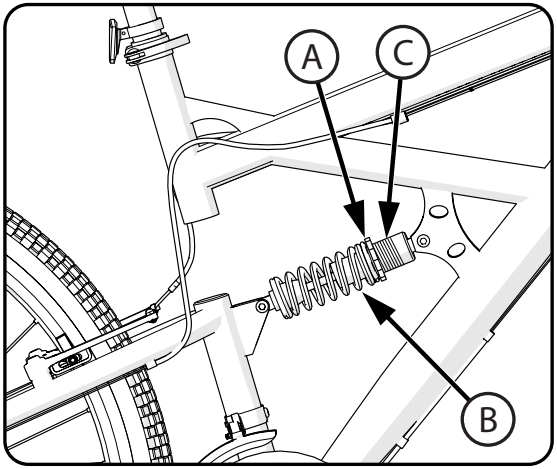

ADVERTÊNCIA:

Certifique-se de que pelo menos duas roscas estão expostas Ⓒ acima da porca de ajuste Ⓐ para que o amortecedor não se solte.

Para ajustar a suspensão:

- Para que fique mais suave, rode a porca de ajuste Ⓐ no sentido anti-horário para que a mola de suspensão Ⓑ seja mais comprimida.
- Para que fique mais suave, rode a porca de ajuste Ⓐ no sentido anti-horário para que a mola de suspensão Ⓑ seja mais comprimida.

Ajuste da corrente

ADVERTÊNCIAS:

- A corrente deve permanecer sobre as rodas dentadas. Se a corrente sair das rodas dentadas, o travão "coaster" não funcionará.
- Não tente reparar a corrente. Se tiver um problema com a corrente, peça a uma oficina de bicicletas para fazer quaisquer reparações necessárias.

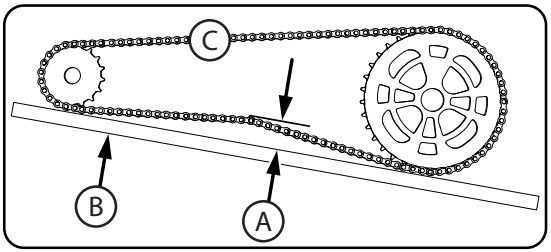

Ajuste:
A corrente deve estar corretamente apertada. Se estiver demasiado apertada, será difícil de pedalar a bicicleta. Se estiver demasiado solta, a corrente pode sair das rodas dentadas.
Quando a corrente Ⓒ está corretamente apertada, pode rodar a manivela livremente e não pode afastá-la mais de meia polegada (1,25 cm) Ⓐ da linha reta Ⓑ como mostrado.

Ajuste o aperto da corrente da seguinte forma:

- Desaperte as porcas dos eixos da roda traseira.
- Desloque a roda traseira para a frente ou para trás, conforme necessário.

NOTA: Certifique-se de que a roda traseira está bem centrada no quadro da bicicleta.

- Segure a roda nesta posição e aperte-a bem.

Garantia limitada - PT

PT

Generalidades:
As especificações das peças ou do modelo estão sujeitas a alterações sem aviso prévio.

Esta Garantia Limitada é a única garantia para a trotinete. TODAS AS GARANTIAS PARA ALÉM DAS AQUI MENCIONADAS SÃO EXCLUÍDAS, INCLUINDO GARANTIAS IMPLÍCITAS DE COMERCIALIZAÇÃO E ADEQUAÇÃO A UM DETERMINADO FIM, NA MEDIDA DO PERMITIDO PELA LEI APLICÁVEL. TODAS AS RESPONSABILIDADES POR DANOS INCIDENTAIS, PUNITIVOS, ESPECIAIS, OU CONSEQUENTES, SÃO EXPRESSAMENTE EXCLUÍDAS, NA MEDIDA PERMITIDA PELA LEI APLICÁVEL.

As únicas utilizações previstas para esta trotinete estão descritas neste manual.
Não é necessário registar a garantia.
A Garantia Limitada estende-se apenas ao consumidor original e não é transmissível a qualquer outra pessoa.

O que cobre esta Garantia Limitada?
Esta Garantia Limitada cobre defeitos de fabrico e materiais para todas as peças da trotinete, exceto as indicadas abaixo como não estando cobertas pela garantia.

O que deve fazer para manter a Garantia Limitada válida?
Esta Garantia Limitada só é eficaz se:

- A trotinete for completa e corretamente montada.
- A trotinete for utilizada em condições normais para o fim a que se destina (ver na secção seguinte as atividades excluídas).
- São feitas à trotinete todas as manutenções e ajustes necessários.
- O produto é utilizado apenas para transporte geral e utilização recreativa.

O que não está coberto por esta Garantia Limitada?
Esta trotinete foi concebida apenas par utilização recreativa. Esta Garantia Limitada não cobre desgaste normal, itens de manutenção normal, ou qualquer dano, falha ou perda que seja causado por uma montagem, manutenção, ajuste, armazenamento ou utilização inadequada para a trotinete. Esta Garantia Limitada não se estende ao desempenho futuro.

Esta Garantia Limitada será nula se o produto alguma vez for:

- Utilizado em qualquer competição desportiva
- Utilizado para stunt riding, saltos, acrobacias ou atividades similares
- Modificado de qualquer forma
- Modificado com a adição de um motor
- Utilizado por mais do que uma pessoa de cada vez
- Alugado, vendido ou dado
- Utilizado de forma contrária às instruções e avisos contidos neste Manual do Utilizador.

O que fará o Fabricante?
A única e exclusiva obrigação do fabricante ao abrigo desta Garantia Limitada é reparar e/ou substituir, à sua exclusiva opção, qualquer defeito de mão-de-obra ou materiais cobertos pela garantia.

Como obter o serviço?
Contacte o Departamento de Serviço ao Cliente.

- Ver lista incluída para informações de Contacto do Cliente.

Que direitos tem?
Esta Garantia Limitada dá-lhe direitos legais específicos. Pode também ter outros direitos que variam de estado para estado, de região para região.

Qual é a duração desta Garantia Limitada?

- Quando utilizada nesta Garantia Limitada, a frase "para toda a vida" significa enquanto o consumidor original for proprietário do produto.
- Quadro e forquilha em aço: Toda a vida
- Quadro em alumínio: 10 anos
- Garfo com amortecedor/em alumínio 1 ano
- Componentes eletrónicos: 90 dias
- Todos os outros componentes: 6 meses

For ASSEMBLY Help:
Para la ayuda en el MONTAJE
Pour toute aide relative au MONTAGE
Voor hulp bij de MONTAGE
Zur Hilfe beim ZUSAMMENBAU
Per assistenza durante il MONTAGGIO
Para OBTER AJUDA para a montagem

Please REGISTER your Product:
REGISTRE su producto
ENREGISTRER le produit
REGISTREER uw product
Bitte REGISTRIEREN Sie Ihr Produkt
Si prega di REGISTRARE il prodotto
REGISTRE a trotinete

www.huffybikes.com/home/globalcontact/

for current contact information
para obtener la información de contacto actual
pour toute information actuelle sur la personne à contacter
voor actuele contactgegevens
für aktuelle Kontaktdaten
per i recapiti correnti
para ver informações de contacto atualizadas