HBMX-AV 08-01-24 **m1088 EU-GL**

GL

Date Code Label
Here

Owner's Manual

BMX Bicycles

This manual contains important safety, assembly, operation and maintenance information.
Please read and fully understand this manual before operation.
Save this manual for future reference.

Always wear approved helmet and safety equipment when using this product.

See back page for Customer Service Information

© Copyright Huffy Corporation 2024

EN **Start**..... **pg 2**
NL **Begin**..... **pg 121**
PT **Começar**..... **pg 241**
SP **Inisio**..... **pg 41**
DE **Start**..... **pg 161**
FR **Commencer**... **pg 81**
IT **Inizio**..... **pg 201**

Your Bike

• Introduction 2-3
• Warning and Safety Information 4-5

Assembly

• Parts Assembly List 6-7
• Assembly 8-19

Brake System

• Hand Brakes - Brake Pads 19-33

Maintenance and Service

• Repair and Service 34-39

Warranty

• Limited Warranty 40

WARNING:

- This product does NOT have a foot (pedal) brake.
- Ensure your child understands and can operate the hand brakes
- Always use both hand brakes when stopping the bike.
- When stopping, apply front and rear brakes evenly.
- An unstable condition can occur if the front brake is used too hard resulting in injury to the rider or others.

Maximum rider/bike weight for this product is as follows:
NOTE: Bike weights vary widely, so if unsure, please weigh your bike for exact weight and apply to chart below.

Bike Size	Rider	Rider + Bike + Luggage
41 cm (16 in)	36 kg (80 lb)	44 kg (99 lb)
46 cm (18 in)	40 kg (89 lb)	49 kg (109 lb)
51 cm (20 in)	40 kg (89 lb)	49 kg (109 lb)
61 cm (24 in)	91 kg (200 lb)	102 kg (225 lb)
66 cm (26 in)	113 kg (250 lb)	126 kg (279 lb)

Torque Table

Recommended Torque:
Use of a torque wrench is recommended. Recommended torque for each fastener is listed below. In addition to tightening to the recommended torque, please ensure the parts of the product are sufficiently tightened by performing the functional tests (in the component assembly sections of the owner's manual) on each component as it is tightened.
NOTE: Please check that all fasteners on the product are torqued according to the table below:

Recommended Torque for clean, dry threads:		How to Measure:
Fastener Size	**Torque (N•m / ft-lb)**	Screw or bolt size is determined by the width at the THREADS as shown.
M4 mm (.157 in)	4.2 N•m (3.1 ft-lb)	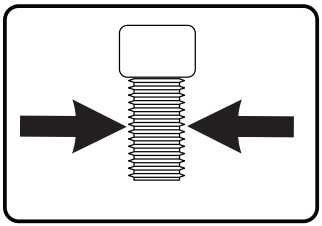
M5 mm (.196 in)	6.8 N•m (5 ft-lb)	
M6 mm (.236 in)	9.5 N•m (7 ft-lb)	
M7 mm (.275 in)	16.3 N•m (12 ft-lbs)	
M8 mm (.314 in)	23 N•m (17 ft-lbs)	
M10 mm (.393 in)	44.7 N•m (33 ft-lbs)	
Pedals	30 N•m (24 ft-lbs)	

Owner's Bicycle Identification Record

NOTE: This information is only available on the bicycle itself.

Each bicycle has a Recovery Code stamped into the frame. The Recovery Code ① can be found on the bottom of the crank housing as shown.

Write this number below to keep it for future reference.
If the bicycle is stolen, give this number and a description of the bicycle to the police. This will help them find the bicycle.

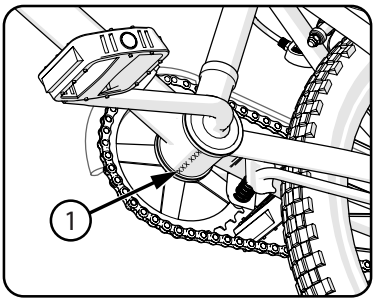

Model Number: .....

Purchase Date: .....

Model Name: .....

Fitting the Rider to the Bicycle

A bike which you ride only on paved surfaces, should give you a minimum stand-over height clearance ① of 5 cm (2 in). A bike that you'll ride on unpaved surfaces should give you a minimum of 7.5 cm (3 in) of stand-over height clearance. And a bike that you'll use off road should give you 10 cm (4 in) or more of clearance.

NOTE: See Assembly sections for Seat adjustment.

Adjust the seat height so that you can put the heel of one foot on a pedal with leg extended straight Ⓐ and so the opposite foot can reach the ground with tip of foot Ⓑ. This will give your knees a slight bend when pedalling with the ball of the foot.

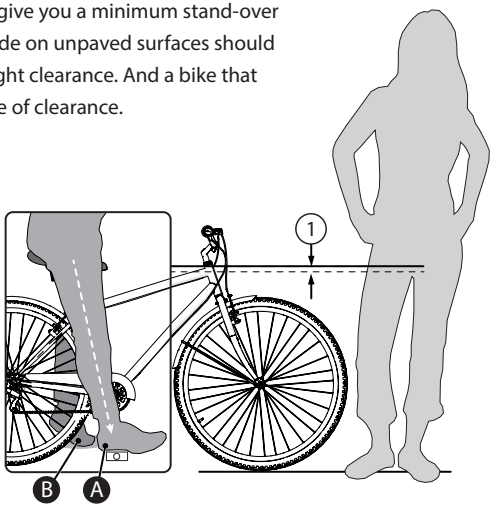

Warning and Safety Information

MEANINGS OF WARNINGS:

This symbol is important. See the word "**CAUTION**" or "**WARNING**" which follows it.
The word "**CAUTION**" is before mechanical instructions. If you do not obey these instructions, mechanical damage or failure of a part of the bicycle can occur.
The word "**WARNING**" is before personal safety instructions. If you do not obey these instructions, injury to the rider or to others can occur.

WARNING:

CHOKING HAZARD. Small parts. Not for children under 3 years.
Adult assembly is required.
Handlebar hand grip or tube end plugs should be replaced if damaged as bare tubes have been known to cause injury. All products with capped handlebar ends should be checked regularly to ensure that adequate protection for the ends of the handlebars are in place.
Replacement forks must have the same rake and tube inner diameter as the original product.
Do not add a motor to the product.
Do not tow or push the product.
Do not modify the product.
Replace worn or broken parts immediately with original equipment.
If anything does not operate properly, discontinue use.

The Owner's Responsibility

WARNING: This bicycle is made to be ridden by one rider at a time for general transportation and recreational use. It is not made to withstand the abuse of stunting and jumping. If the bicycle was purchased unassembled, it is the owner's responsibility to follow all assembly and adjustment instructions exactly as written in this manual, and any "Special Instructions" supplied and to make sure all fasteners and components are securely tightened.

NOTE: Periodically check that all fasteners and components are securely tightened.

If the bicycle was purchased assembled, it is the owner's responsibility, before riding the bicycle for the first time, to make sure the bicycle has been assembled and adjusted exactly as written in this manual, and any "Special Instructions" supplied and to make sure all fasteners and components are securely tightened.

Rules of the Road

WARNING: Failure of the rider to obey the following "Rules of the Road" can result in injury to the rider or to others.

- Obey all traffic regulations, signs, and signals.
- **Protective Equipment must be worn:** Always wear safety equipment such as a helmet with chinstrap securely fastened, knee pads, elbow pads, wrist guards, gloves and shoes.
- Ride on the correct side of the road, in a single file, and in a straight line.
- If possible, avoid riding at night, dusk, dawn and any other time of poor visibility.
- **If you must ride at night or at time of poor visibility:**
  - Purchase, install, and use a headlight and taillight.
  - Headlights are required by all states for nighttime riding and taillights are required in some states.
  - Battery-powered lights or flashing safety lights are also recommended.
- **Reflectors:** For your own safety, do not ride the bicycle if the reflectors are incorrectly installed, damaged, or missing. Make sure the front and rear reflectors are vertical. Do not allow the visibility of the reflectors to be blocked by clothing or other articles. Dirty reflectors do not work well. Clean the reflectors, as necessary, with soap and a damp cloth.
  - Make yourself more visible to motorists.
  - Wear light-colored or reflective clothing, such as a reflective vest and reflective bands for your arms and legs.
  - Use reflective tape on your helmet.
  - Do not let anything cover the reflectors.
- **Use extra caution in wet weather:**
  - Ride slowly on damp surfaces because the tires will slide more easily.
  - Allow increased braking distance in wet weather.
- **Avoid these hazards to prevent loss of control or damage to your wheels:**
  - Be aware of drain grates, soft road edges, gravel or sand, pot holes or ruts, wet leaves, or uneven paving.
  - Cross railroad tracks at a right angle to prevent the loss of control.
  - Avoid unsafe actions while riding.
  - Do not carry any passengers.
  - Do not carry any items or attach anything to your bicycle that could hinder your vision, hearing, or control.
  - Do not ride with both hands off the handlebar.
  - Do not add a motor to the product.
  - Do not tow or push the product.
  - Do not modify the product.
  - Replace worn or broken parts immediately with original equipment.
  - If anything does not operate properly, discontinue use.

Parts Assembly

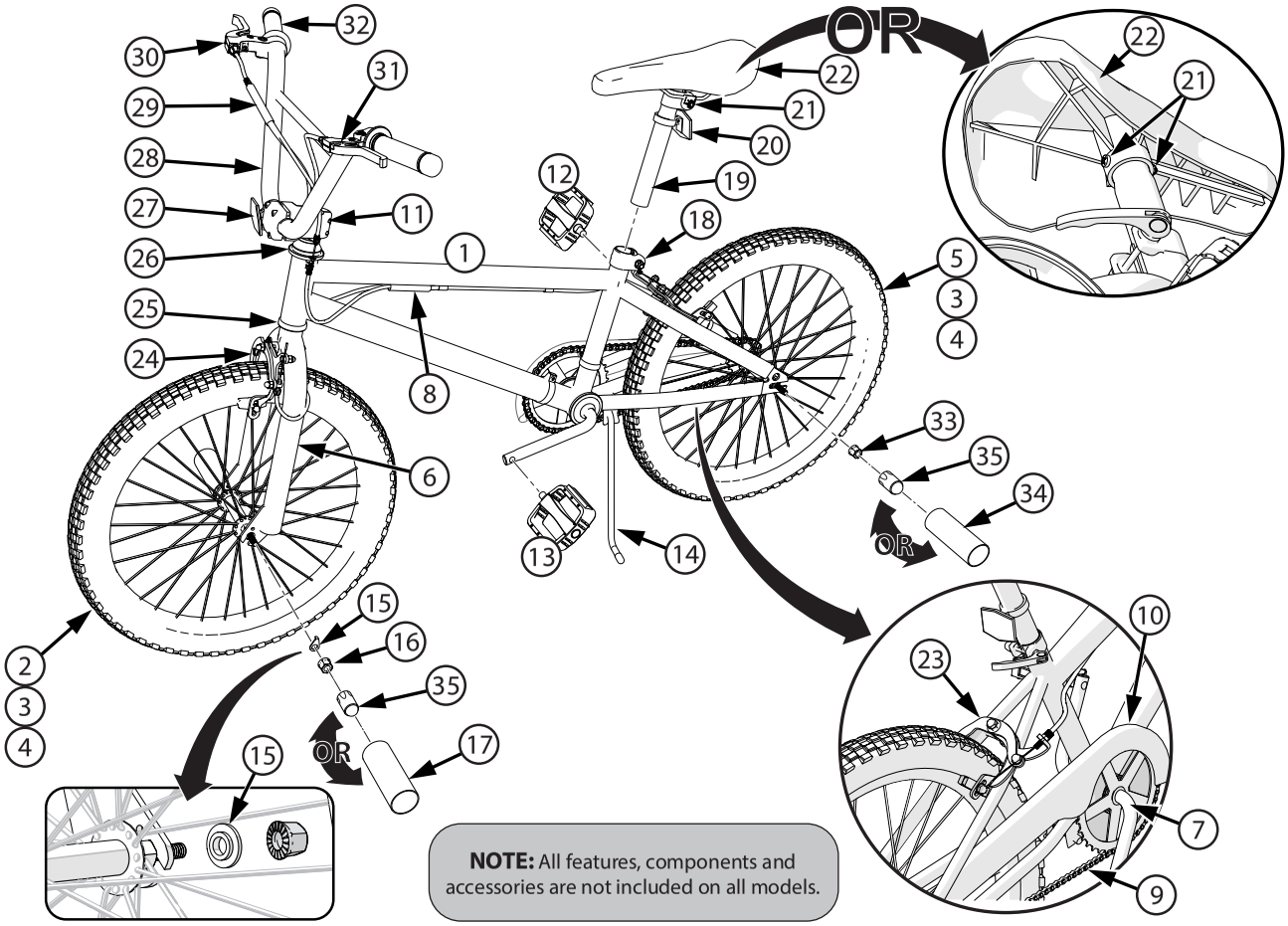

NOTE: All features, components and accessories are not included on all models.

No.	Description	No.	Description
1	Frame	19	Seat Post
2	Front Wheel Assembly	20	Rear Reflector
3	Tire (x2)	21	Seat Post Hardware
4	Tube (x2)	22	Seat
5	Rear Wheel Assembly	23	Rear Brake
6	Fork	24	Front Brake
7	Crank and Spindle Set	25	Head Set Bearings
8	Lower Brake Cable Coupler (various models)	26	Gyro Head Set
9	Chain	27	Front Reflector
10	Chain Guard	28	Handlebars
11	Handlebar Stem	29	Upper Brake Cable Coupler (various models)
12	Right Pedal	30	Right Brake Lever
13	Left Pedal	31	Left Brake Lever
14	Kick Stand	32	Grips (x2)
15	Wheel Retainer or Step Washer (x2)	33	Rear Axle Nut (x2)
16	Front Axle Nut (x2)	34	Rear Pegs (various models)
17	Front Pegs (various models)	35	Axle Caps (x2)
18	Seat Post Clamp	36	Bell (not shown - if equipped)

Introduction to Assembly

THIS OWNER'S MANUAL IS MADE FOR SEVERAL DIFFERENT BICYCLES.

- Some illustrations may vary slightly from the actual product.
- Follow instructions completely.
- If the bicycle has any parts that are not described in this manual, look for separate "Special Instructions" that are supplied with the bicycle.
- Models may have different accessory items such as bags, baskets, reflectors, cup holders, racks, etc.
- All features, components and accessories are not included on all models.
- Use the Index page to locate specific sections of this manual.
- Please read through this entire manual before beginning assembly or maintenance.
- If you are not confident with assembling this unit, refer to a local bike shop.

WARNING: Keep small parts away from children during assembly.

NOTE: All of the directions (right, left, front, rear, etc.) in this manual are as seen by the rider while seated on the bicycle.

Do not dispose of the carton and packaging until you complete the assembly of the bicycle. This can prevent accidentally discarding parts of the bicycle.

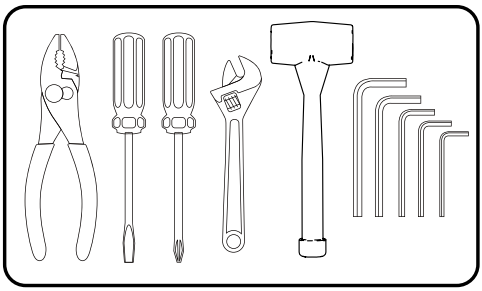

Tools Recommended
(Metric)

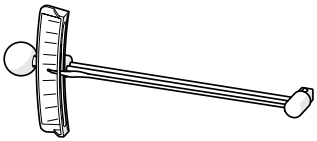

Torque Wrench (recommended)

ALWAYS WEAR YOUR HELMET WHEN RIDING THIS PRODUCT!

Always read the user manual that comes with your helmet to make sure it is fitted and attached properly to the wearer's head according to the fitting instructions described in the user manual.

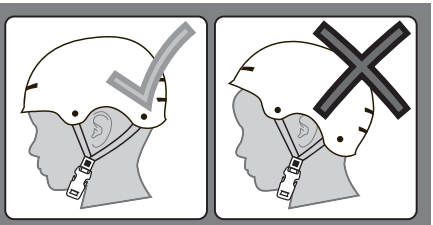

Installing the Front Wheel (various styles)

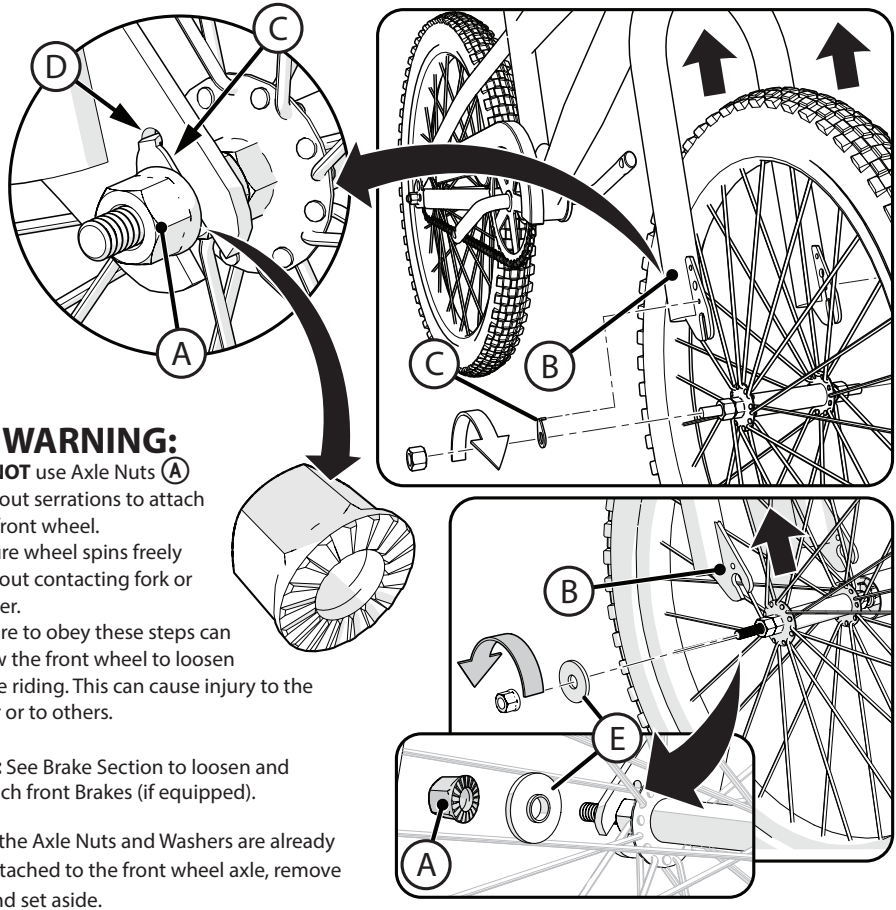

WARNING:

- Do **NOT** use Axle Nuts Ⓐ without serrations to attach the front wheel.
- Ensure wheel spins freely without contacting fork or fender.
- Failure to obey these steps can allow the front wheel to loosen while riding. This can cause injury to the rider or to others.

NOTE: See Brake Section to loosen and Re-attach front Brakes (if equipped).

1. If the Axle Nuts and Washers are already attached to the front wheel axle, remove and set aside.
2. Set the wheel into the Front Fork Ⓑ.

TABBED WHEEL RETAINERS Ⓒ (SOME MODELS):

3. Install Wheel Retainers Ⓒ making sure the tabs are in the fork tab holes Ⓓ.
4. Install Axle Nuts Ⓐ with serrated surface facing **IN**.
5. With the wheel in the center of the fork, tighten both Axle Nuts securely.

SHOULDER WASHERS Ⓔ (SOME MODELS):

6. Place a Shoulder Washer Ⓔ on each end of Axle with small shoulder facing **IN** as shown.
7. Install Axle Nuts Ⓐ with serrated surface facing IN.
8. With the wheel in the center of the fork, tighten both Axle Nuts securely.

See Torque Chart for recommended Torque where required

Handlebar and Stem Installation - No Gyro Brake

NOTE: Check which Stem style your bike has and use one of the following installation guides.

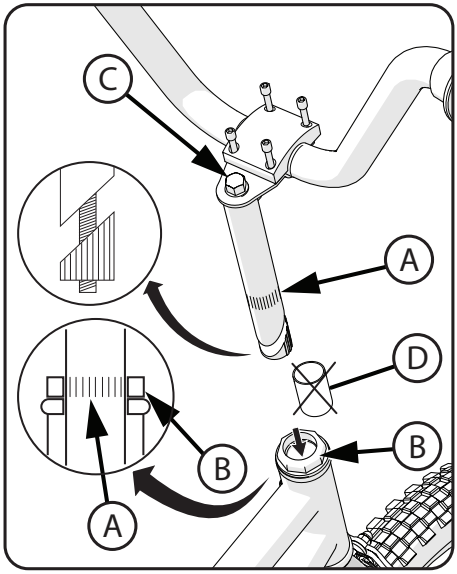

WARNING: To prevent steering system damage and possible loss of control, the "**MIN-IN**" (minimum insertion) mark (A) on the stem must be below the top of the Locknut (B).

QUILL TYPE STEM:

NOTE: Remove plastic Cap (D) from the end of the Stem.

1. Insert the Stem into the fork.
2. Point the Stem towards the front of the bike.
3. With the Stem aligned with the front tire, tighten the Stem Bolt (C) securely.

- Proceed to **Handlebar Installation** on next page.

WARNINGS:

- Do not over tighten the stem bolt (C). Over tightening the stem bolt can damage the steering system and cause loss of control.

Four Bolt Clamp Top Mount (Quill Type Stem):

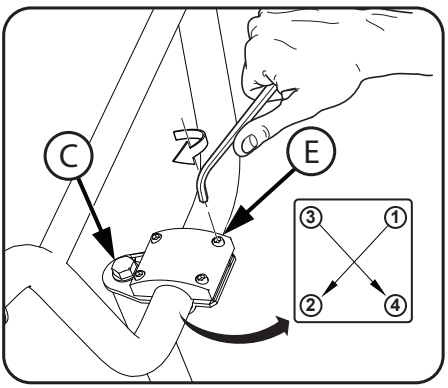

1. Adjust the Handlebar into a comfortable riding position.
2. Tighten Clamp Screws (E) evenly according to pattern.
3. Check tightness of Stem Bolt (C).

NOTE: Do not over tighten.

WARNING: If the handlebar clamp in not tight enough, the handlebar can slip in the stem. This can cause damage to the handlebar or stem, and can cause loss of control.

See Torque Chart for recommended Torque where required

Handlebar and Threadless Stem Installation (various models)

POSITION STEM:

1. Make sure Stem Ⓐ and Fork Ⓑ are pointing **FORWARD**.
2. To adjust Stem Ⓐ if necessary, while supporting Fork Ⓑ, loosen Cap Bolt Ⓒ and Stem Bolts Ⓓ (do not remove bolts), turn Stem to face Forward.
3. Align Stem Ⓐ with the Fork Ⓑ and tighten Cap Bolt Ⓒ **FIRST** and Stem Bolts Ⓓ **SECOND** securely.

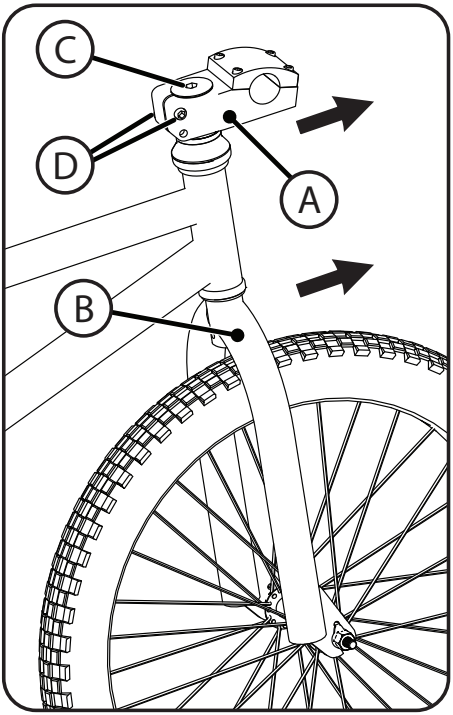

WARNING: Ensure Bolts Ⓒ and Ⓓ are tightened securely so handlebar will not slip and cause damage or loss of control of bike resulting in injury.

Four Bolt Clamp Top Mount (Threadless Stem):

1. Adjust the Handlebar into a comfortable riding position.
2. Tighten Clamp Screws Ⓔ evenly according to pattern.
3. Check tightness of Bolts Ⓒ and Ⓓ.

NOTE: Do not over tighten.

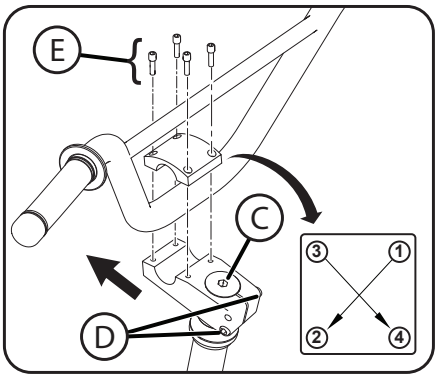

WARNING: If the Handlebar Clamp in not tight enough, the handlebar can slip in the stem. This can cause damage to the handlebar or stem, and can cause loss of control.

See Torque Chart for recommended Torque where required

Handlebar Installation (various models) - continued

Four Bolt Clamp, Front Mount:

1. Adjust the Handlebar into a comfortable riding position.
2. Tighten Clamp Screws (A).
3. Check tightness of side Stem Bolts (B).

NOTE: Do not over tighten.

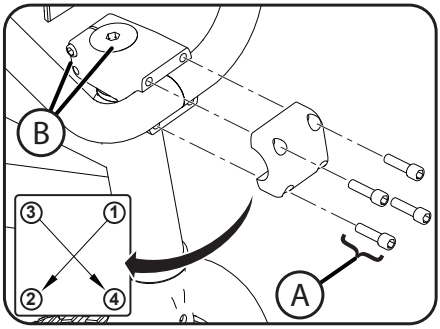

Two Bolt Stem:

1. Adjust the Handlebar into a comfortable riding position.
2. Tighten Clamp Screws (A).
3. Check tightness of Stem Bolt (B).

NOTE: Do not over tighten.

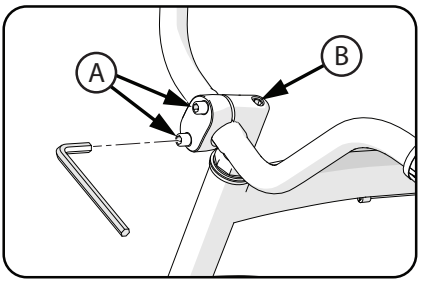

WARNING: If the Handlebar Clamp in not tight enough, the handlebar can slip in the stem. This can cause damage to the handlebar or stem, and can cause loss of control.

See Torque Chart for recommended Torque where required

Testing Stem and Handlebar Tightness

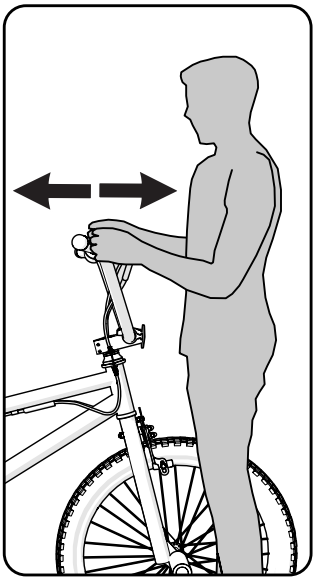

To test the tightness of the stem:

- Straddle the front wheel between your legs.
- Try to turn the front wheel by turning the handlebar.
- If the handlebar and stem turn without turning the front wheel, realign the stem with the wheel and tighten the stem bolt(s) tighter than before (about 1/2 revolution only at a time).
- Do this test again, until the handlebar and stem do not turn without turning the front wheel.

To test the tightness of the handlebar clamp:

- Hold the bicycle stationary and try to move the ends of the handlebar forward and backward.

CAUTION: Do not exceed 45 kg (100 lbs) push force.

- If the handlebar moves, loosen the bolt(s) of the handlebar clamp.
- Put the handlebar in the correct position and tighten the bolt(s) of the handlebar clamp tighter than before.
- If the handlebar clamp has more than one bolt, tighten the bolts equally.
- Do this test again, until the handlebar does not move in the handlebar clamp.

Seat Installation (various models)

WARNING: To prevent the seat coming loose and possible loss of control, the "**MIN-IN**" (minimum insertion) mark Ⓐ on the seat post must be **BELOW** the top of the seat tube Ⓑ.

STEP 1- INSERT SEAT POST INTO SEAT TUBE:

- If needed, loosen seat post clamp screw Ⓓ or **open** the quick release lever Ⓔ.
- Point the seat forward and put the seat post Ⓒ into the seat tube Ⓑ with the "**MIN-IN**" marks BELOW the top of the seat tube as shown.

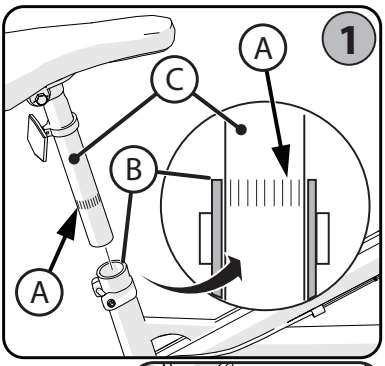

STEP 2 - BOLT SEAT CLAMP: (various models)

- With seat post Ⓒ inserted according to **STEP 1** - Tighten screw Ⓓ securely so seat supports the rider without moving.

STEP 3 - QUICK RELEASE LEVER: (various models)
CAUTION: Operate the quick release lever by **HAND ONLY - DO NOT USE TOOLS.**

1. As needed, open and close the quick release lever Ⓔ with one hand and tighten or loosen the adjusting nut Ⓖ by hand, so that you first feel resistance to the quick release lever when it is in the "**OPEN**" position ❶.
2. Push the quick release lever to the "**CLOSE**" position ❷ - It will take **strong force** to clamp securely so that the quick release Lever lays against the seat post clamp Ⓕ.

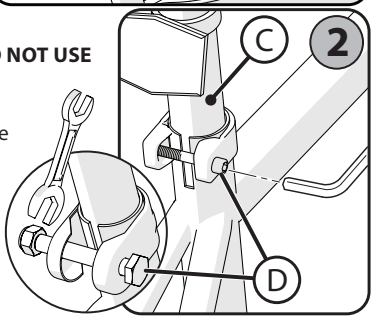

WARNING: You must use strong force to move the quick release lever securely to the "**CLOSE**" position ❷. This ensures that the seat does not move during normal operation.

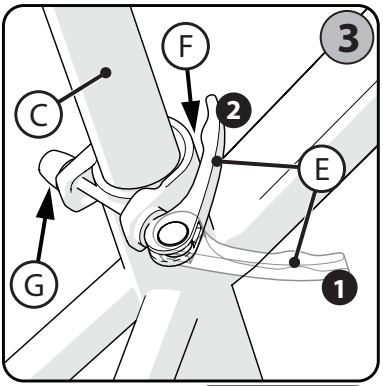

NOTE: Ⓘ Suggested Torque 20-22 NM - Verify seat does not move while riding.

REFLECTOR: (as equipped)
Position seat post reflector (if equipped) Ⓗ so it points straight backwards. Tighten clamp screw.

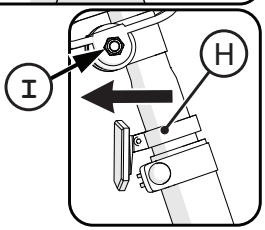

See Torque Chart for recommended Torque where required

Seat Bolt Saddle Adjustment (various models)

SINGLE BOLT CLAMP:

1. Loosen the clamp bolt Ⓐ sufficiently to allow any serrations Ⓑ on the mechanism to disengage before changing the saddle's angle.
2. With serrations fully re-engaged and saddle in a comfortable riding position, tighten the clamp bolt Ⓐ securely to ensure the saddle will not come loose.

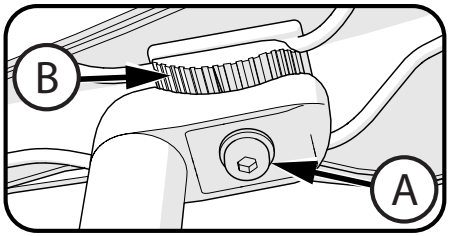

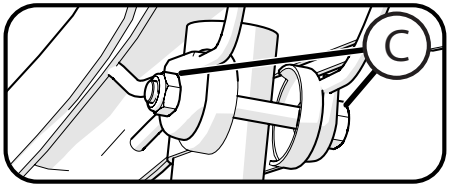

WARNING: Serrations on the mating surfaces of the clamp can wear with use and adjustment. Check that the clamp is tight and secure before each ride.

DUAL CLAMP:

3. Loosen clamp bolt/nut Ⓒ as needed and adjust seat to a comfortable riding position.
4. With clamp fully on seat post as shown, tighten bolt/nut Ⓒ securely so that seat does not move when in use.

Testing Seat Clamp and Post Clamp Tightness

To test the tightness of the seat clamp and the post clamp:

- Try to turn the seat side-to-side and to move the front of the seat up and down.

- **If the seat moves in the seat clamp:**
  - Loosen the Seat clamp nut.
  - Put the seat in the correct position and tighten the seat clamp tighter than before.
  - Do this test again, until the seat does not move in the seat clamp.
- **If the seat post moves in the seat tube clamp:**
  - Loosen the seat clamp lever.
  - Put the seat post in the correct position and tighten the seat clamp nut tighter than before.
- **If necessary, tighten or loosen hand nut so that quick release tightens securely.**
  - Do this test again, until the seat post does not move in the seat tube clamp.

See Torque Chart for recommended Torque where required

Pedal Installation

CAUTION: There is a RIGHT pedal marked Ⓡ and a LEFT pedal marked Ⓛ.

NOTE: A Pedal Wrench is preferred for attaching Pedals.
A thin open-end wrench can also be used.

- The pedal marked Ⓡ has right-hand threads. Tighten it in a **clockwise direction**.
- The pedal marked Ⓛ has left-hand threads. Tighten it in a **counterclockwise direction (anti-clockwise)**.
- Turn the right pedal marked Ⓡ into the right side of the crank arm, and the left pedal marked Ⓛ into the left side of the crank arm.

Tighten the pedals:

- Make sure the threads of each pedal are fully into the crank arm.

WARNING: Ensure pedals are secure in crank arms so they will not loosen. Periodically check tightness.

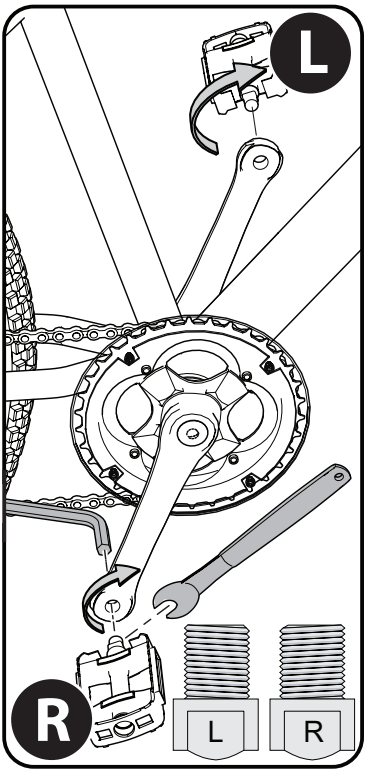

Reflector Installation (as equipped)

Reflector Installation:

1. Position FRONT Reflector Ⓐ so it points straight forward.
2. Tighten Clamp Screw.
3. Position Seat Post Reflector (if equipped) Ⓑ so it points straight backwards.
4. Tighten Clamp Screw.

NOTE: Do not over-tighten. This will damage the Clamp.

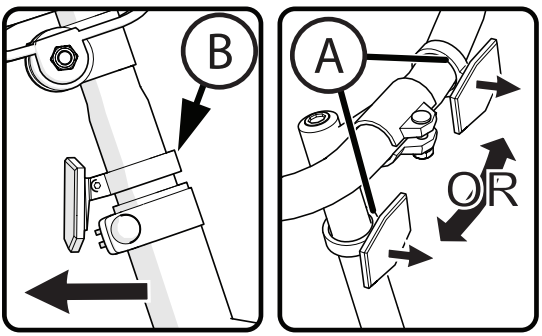

See Torque Chart for recommended Torque where required

Pegs Installation - Threaded (various models)

NOTES

- Your bicycle may have one of two different styles of pegs.
  - One style of pegs has threads on one end and is screwed onto wheel axle.
  - The other style of pegs does not have threads and is attached with wheel axle nut.
- The pegs are optional. You may choose not to install them on the axles. Pegs can be installed on the front and rear axles.
- Front and Rear Pegs have different size holes for attaching to wheel axles.
- Recommended to install pegs to the left side (non drive side) of the bike.
- The same procedure is used to install pegs on both the front and rear axles. Front wheel axle is shown.

Threaded pegs :

- If your bicycle has pegs that are threaded on one end, no additional tools are necessary to install the pegs.
- Peg (A) marked "**F**" goes on the **FRONT** wheel axle. Tighten the peg securely.
- Peg (A) marked "**R**" goes on the **REAR** wheel axle. Tighten the peg securely.
- Pegs will go over the axle nuts (B).
- Cover opposite side axle nuts (B) with Axle Cap (C) (if equipped).
- Position Axle Cap (C) over installed nut and tap with hammer till fully seated.

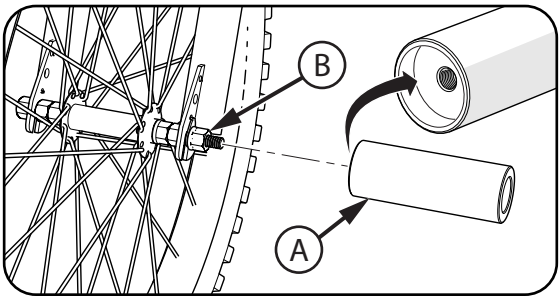

FRONT
Smaller Hole

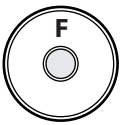

REAR
Larger Hole

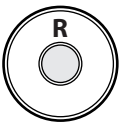

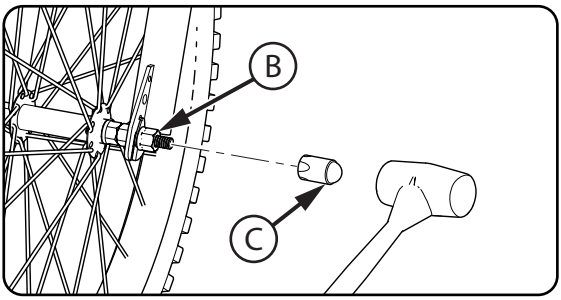

⚠ WARNINGS:

- Do not ride beyond your capabilities.
- Pegs should be installed by an adult.
- Check before each ride.
- Ensure there is no damage to frame, fork or wheels during install and use.
- Ensure chain is properly adjusted after install.
- Ensure wheels are properly aligned after install.
- If damaged, stop use and replace.
- Failure to obey these steps can allow the front wheel to loosen while riding. This can cause injury to the rider or others.

See Torque Chart for recommended Torque where required

Pegs Installation - Bolt on (various models)

NOTES

- Your bicycle may have one of two different styles of pegs.
  - One style of pegs has threads on one end and is screwed onto wheel axle.
  - The other style of pegs does not have threads and is attached with wheel axle nut.
- The pegs are optional. You may choose not to install them on the axles. Pegs can be installed on the front and rear axles.
- Front and Rear Pegs have different size holes for attaching to wheel axles.
- Recommended to install pegs to the left side (non drive side) of the bike.
- The same procedure is used to install pegs on both the front and rear axles. Front wheel axle is shown.

Pegs that are not threaded:

- If your bicycle has pegs that are not threaded, a socket wrench, a metric socket which fits the axle nuts, and a three-inch socket extension are necessary to install the pegs.
- Remove the axle nut Ⓐ if previously installed when attaching wheel to fork Ⓑ.
- Make sure retainer clip Ⓒ is correctly installed on the axle with the tab in the fork tab holes.
- Peg Ⓓ marked "**F**" goes on the **FRONT** wheel axle.
- Peg Ⓓ marked "**R**" goes on the **REAR** wheel axle.
- Put an axle nut Ⓐ down inside each peg, and onto the end of the axle. Ensure the serrated side Ⓔ of the axle nut is toward the wheel.
- Tighten each axle nut to 21 ft-lbs (28.4 N•m).

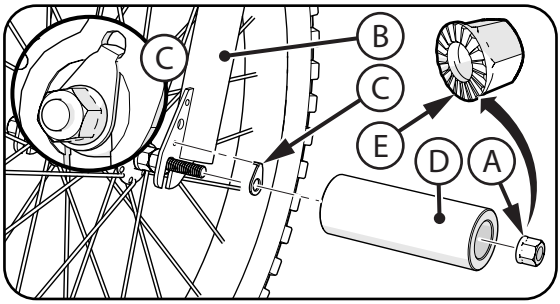

FRONT
Smaller Hole

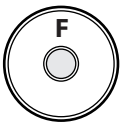

REAR
Larger Hole

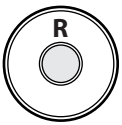

⚠ WARNINGS:

- Do not use Axle Nuts Ⓐ without serrations Ⓔ to attach the wheels.
- Do not ride beyond your capabilities.
- Pegs should be installed by an adult.
- Check before each ride.
- Ensure there is no damage to frame, fork or wheels during install and use.
- Ensure chain is properly adjusted after install.
- Ensure wheels are properly aligned after install.
- If damaged, stop use and replace.
- Failure to obey these steps can allow the front wheel to loosen while riding. This can cause injury to the rider or others.

See Torque Chart for recommended Torque where required

Accessories (various models)

ACCESSORY INSTALLATION:

- Attach Accessory ❶ ❷ or ❸ to Handlebar using the supplied Straps.
- Tighten Straps so Accessory does not move.

WARNING: Do not over tighten.
The Straps may break. Do not block Reflectors.

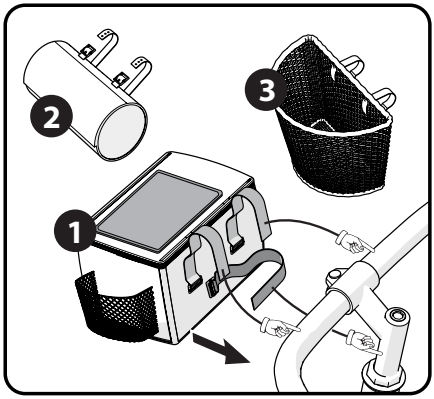

HANDLEBAR BELL INSTALLATION:

1. Remove screws from Bell.
2. Position Bell on handlebar within easy reach, with hands on the handlebar grips.
3. Install screws and tighten.

NOTE: Bell may attach with 1 or 2 screws.

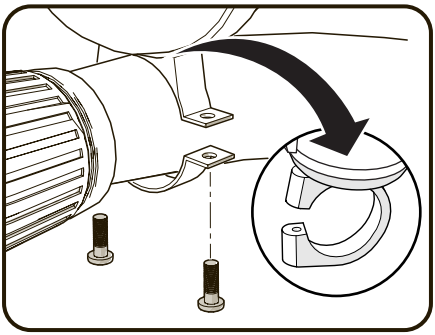

WATER BOTTLE AND CAGE:

1. Remove the Water Bottle from the Cage Ⓐ.
2. Locate the Cage Screws Ⓑ - they may be packaged with the Water Bottle Cage or installed in the Bicycle Frame.
3. Position the Cage in the desired location and install the two Cage Screws through the Cage and into the Frame Nuts Ⓒ.
4. Tighten securely. Do not over tighten, this can damage the Frame Nuts.
5. Insert the Water Bottle into the Cage as shown.

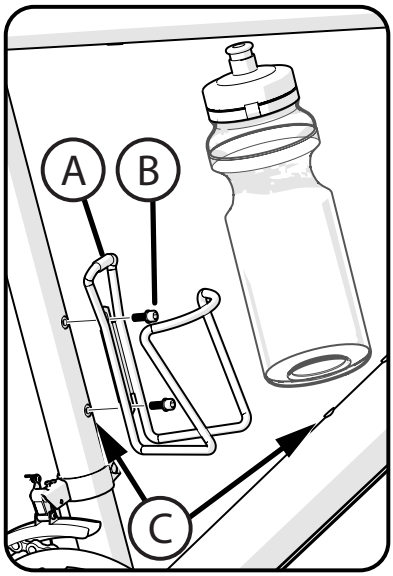

Brake System Setup

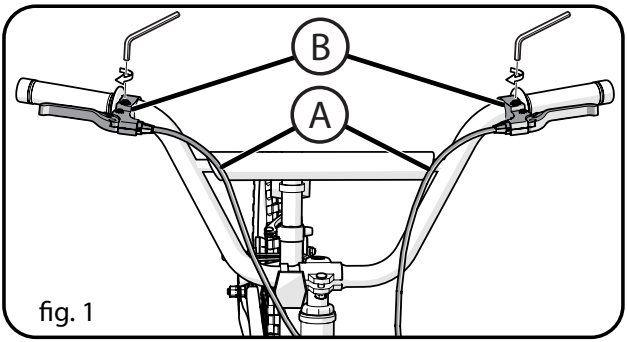

fig. 1

NOTE: The brake cables for front and rear brakes need to be positioned on the right or left brake lever according to the legislation or custom and practice of the country in which the bicycle is sold.

Attaching Brake Cables to the Proper Brake Lever:

TIP: Follow Brake Cables from front and rear Brakes, so that you have the correct Cable for each Lever.

- Attached Brake Cables Ⓐ to the correct Brake Levers Ⓑ according to standards of your country for Front and Rear Brake Cable positioning.

Stem and Handlebar Setup - Gyro Brake (various models)

NOTE: The Handlebar Stem Clamp may be pre-installed from the factory.

- Carefully unpack Handlebar Ⓐ and Brake Cables.
- Install the Handlebar using Clamp Ⓑ and Clamp Screws Ⓒ.
- Rotate Handlebar into a comfortable riding position.
- Tighten Clamp Screws Ⓒ securely. See Torque Chart for recommended torque.

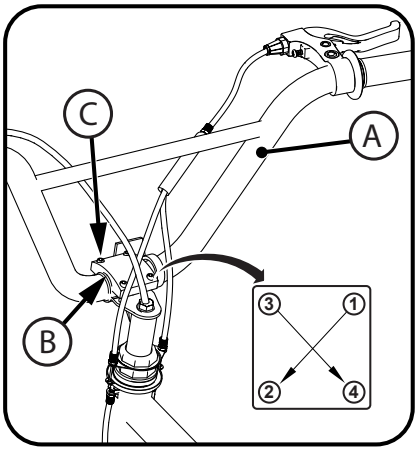

continued >>

See Torque Chart for recommended Torque where required

Gyro Stem and Brake Setup - continued

- Make sure Rear Brake Cable Sheath Ⓐ is fully inserted into the adjustment Housing at the Caliper and Hand Lever Ⓑ.
- Ensure Housing Nut and Housing (**B, C**) are adjusted all the way in towards the Hand Lever.
- Rotate Housing Ⓑ Groove away from Cable Groove Ⓓ and tighten Housing Nut Ⓒ.

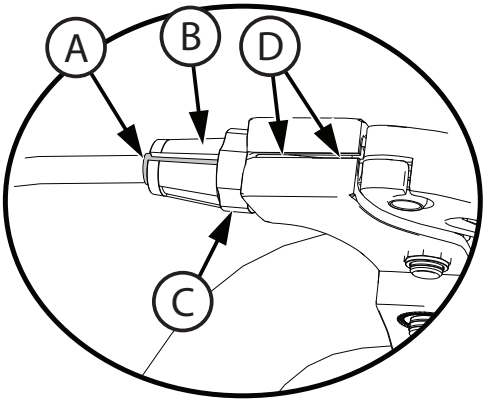

- Install the two Cable Adjusters Ⓐ into the Gyro Plate Ⓑ making sure the Shorter Cable Ⓒ is on the same side as the Brake Lever Ⓓ.
- Turn the Cable Adjusters and Nuts Ⓔ all the way into the Gyro Plate - hand tight.

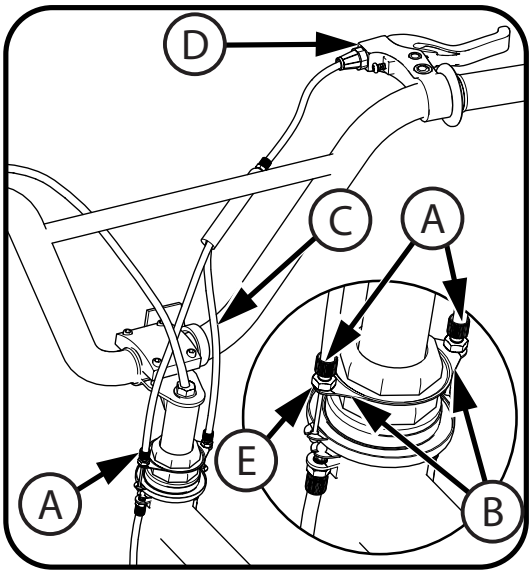

continued >>

See Torque Chart for recommended Torque where required

Gyro Stem and Brake Setup - continued

- Squeeze the two sides of the Gyro Plates Ⓐ together and insert the Cable End Ⓑ into the Gyro Plate Slot Ⓒ.
- Repeat for other side.

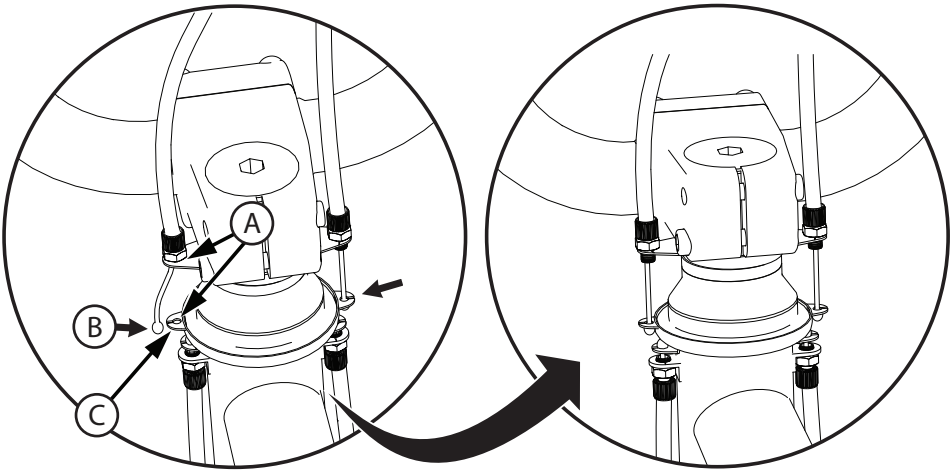

WARNING: Ensure Gyro Handlebar/Stem/Wheel system can rotate 360 degrees without binding any Cables and that the Gyro mechanism works smoothly.

continued >>

Gyro Brake Setup - Front Brake Cable Install

- Pull the Front Brake Cable Ⓐ up through the Stem Nut Ⓑ so that it is routed as shown.
- Ensure the Brake Cable does not touch the Tire Ⓒ.

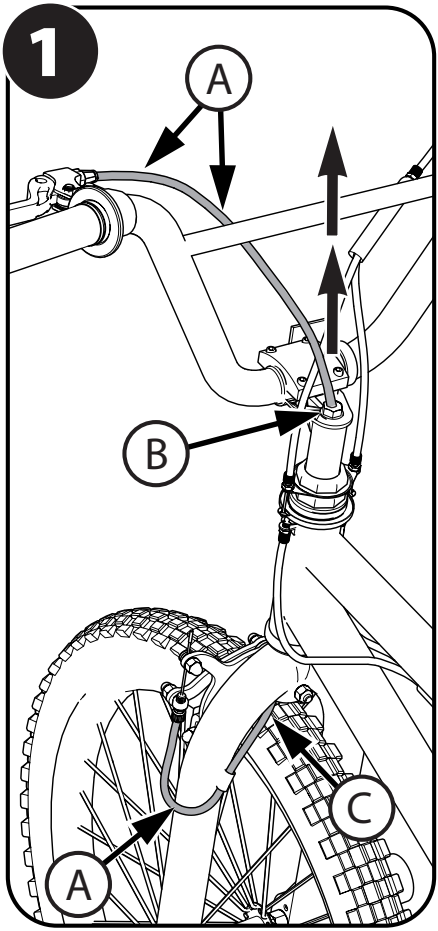

- Insert Cable Barrel (**2-1**) into Brake Lever.

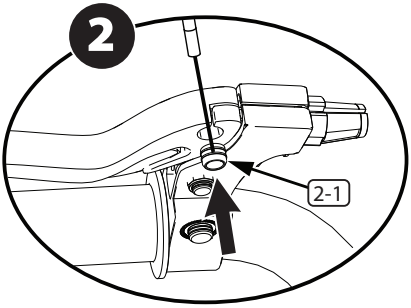

- Insert Brake Cable (**3-1**) into Groove as shown.

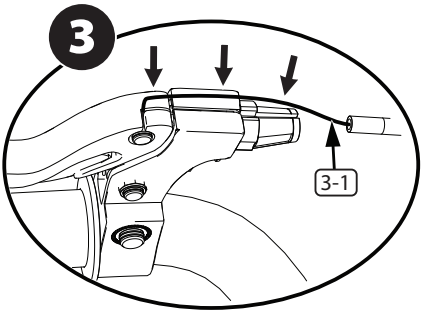

- Ensure Housing Nut and Housing (**4-3**, **4-1**) are adjusted all the way in towards the Hand Lever.
- Rotate Housing (**4-1**) Groove away from Cable Groove (**4-2**) and tighten Housing Nut (**4-3**).

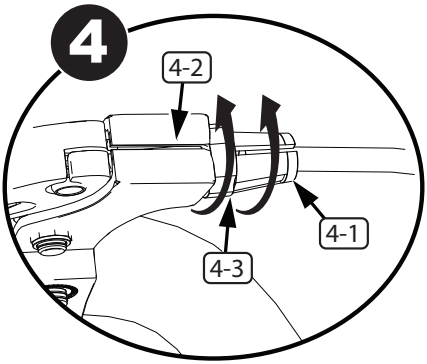

continued >>

See Torque Chart for recommended Torque where required

Gyro Brake Setup - Front Brake Cable Install - continued

- Rotate Brake Levers (A) into a comfortable riding position and tighten securely.

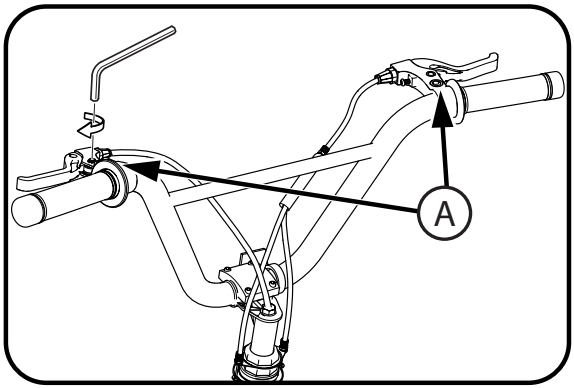

WARNING: Ensure Gyro Handlebar/Stem/Wheel system can rotate 360 degrees without binding any Cables and that the Gyro mechanism works smoothly.

Caliper Rim Brake System Setup (various models)

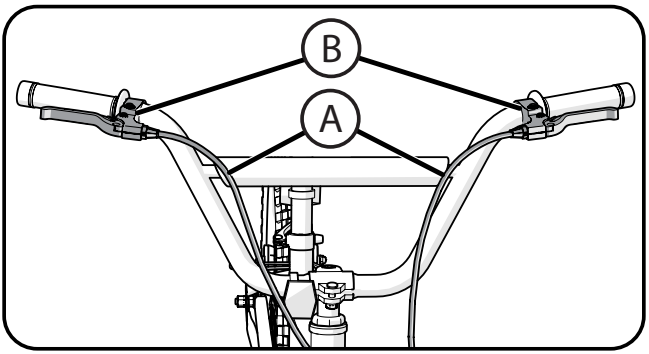

NOTE: The brake cables for front and rear brakes need to be positioned on the right or left brake lever according to the legislation or custom and practice of the country in which the bicycle is sold.

Attaching Brake Cables to the Proper Brake Lever:

TIP: Follow Brake Cables from front and rear Brake Calipers, so that you have the correct Cable for each Lever.

- Attached Brake Cables (A) to the correct Brake Levers (B) according to standards of your country for Front and Rear Brake Cable positioning.

WARNING: You must adjust the front brakes before you ride the bicycle.

NOTE: FRONT AND REAR BRAKE SETUP IS THE SAME.

Step One: Put the brake shoes (C) in the correct position:

- Loosen the Screw (D) of each Brake Shoe (C).
- Adjust each Brake Shoe so it is flat against the rim and aligned with the curve of the rim.
- Make sure each Brake Shoe does not rub the tire.
- If the surface of the Brake Shoe has arrows, make sure the arrows point toward the rear of the bicycle.
- Hold each Brake Shoe in position and tighten the Screw.

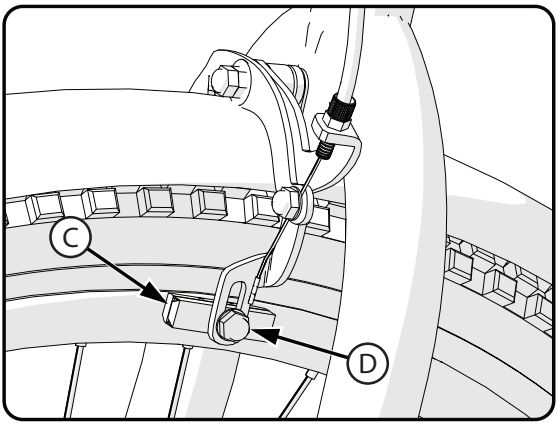

Step Two: Test the tightness of each Brake Shoe:

- Try to move each Brake Shoe out of position.
- If a Brake Shoe moves, do **Step 1** again, but tighten the nut tighter than before.
- Do this test again, until each Brake Shoe does not move.

continued >>

See Torque Chart for recommended Torque where required

Caliper Rim Brake System Setup - continued

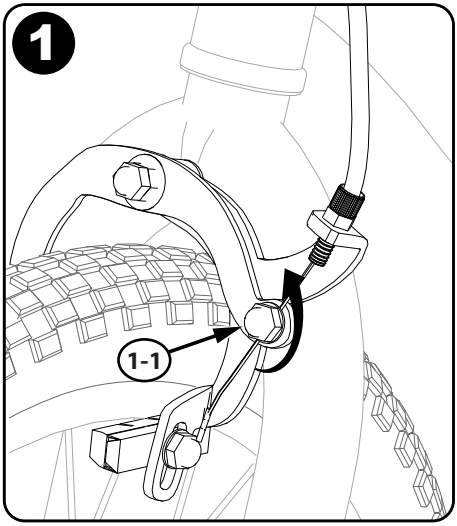

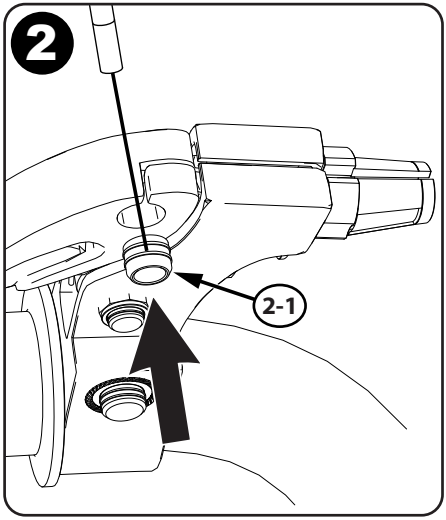

Step 1:

- Loosen Cable Nut (1-1) so that the cable is loose.

Step 2:

- Insert Cable Barrel (2-1) into Brake Lever.

Step 3:

- Insert Brake Cable (3-1) into Groove as shown.

Step 4:

- Rotate Housing (4-1) Groove away from Cable Groove (4-2) and tighten Housing Nut (4-3).

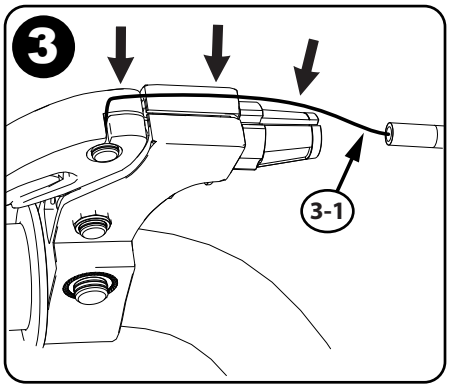

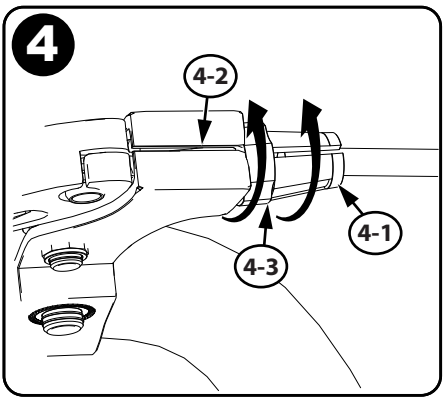

continued >>

See Torque Chart for recommended Torque where required

Step 5:

- Squeeze Brake Arms (5-1) so that Brake Pads (5-2) are against the Rim.

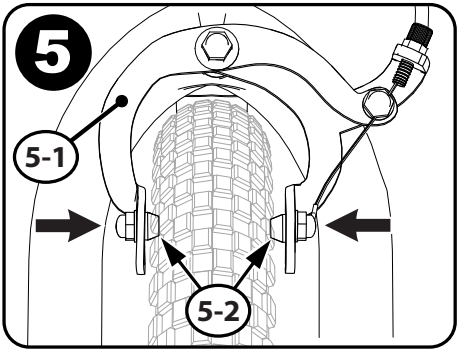

Step 6:

- Pull Brake Cable (6-1) tight.
- Tighten Cable Nut (6-2).
- Adjust Cable Nut (6-3) for 1.5 mm (1/16 in) Brake Pad clearance.

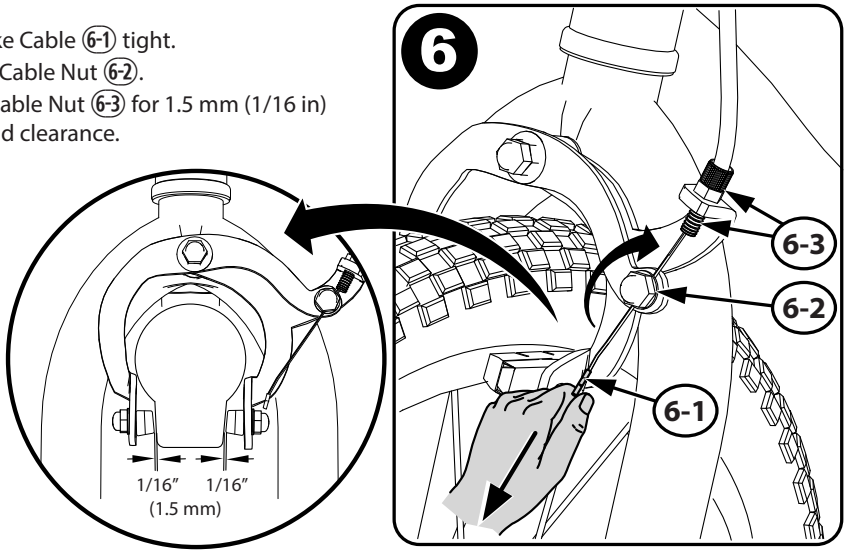

Step 7:

- Make sure the Brake Lever is not loose (7-1).

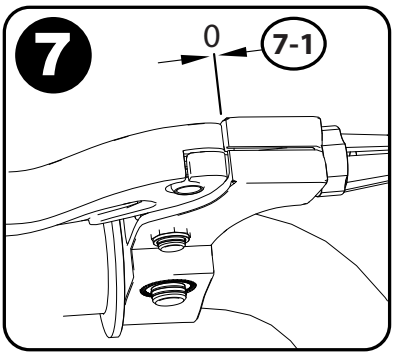

continued >>

See Torque Chart for recommended Torque where required

Caliper Rim Brake System Setup - continued

Step 8:

- Make sure the cable sheaths are fully inserted into the adjustment housing at the Caliper (8-1) and Hand Lever (8-2).

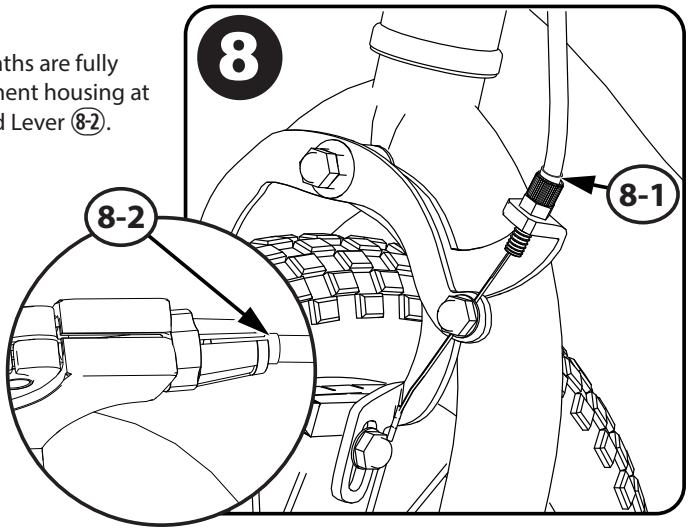

Step 9:

- Rotate Brake Levers (A) into a comfortable riding position and tighten securely.

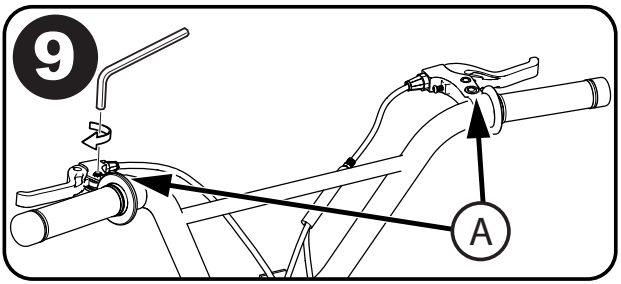

Brake Pad Replacement

1. If necessary, loosen brake cable Adjustment Bolt (A).
2. Loosen and remove brake pad Bolt/ Screws (B).
3. Remove old Brake Shoe (C).
4. Install new Brake Shoe, making sure it is pointing forward and lined up evenly with the Wheel Rim (D).
5. Tighten brake pad Bolt/Screw securely.

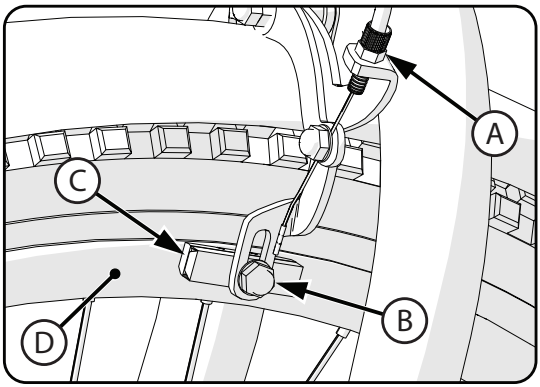

WARNING: Replace Brake Pad with same model and type as original.

See Torque Chart for recommended Torque where required

Linear Pull Brake System Setup (various models)

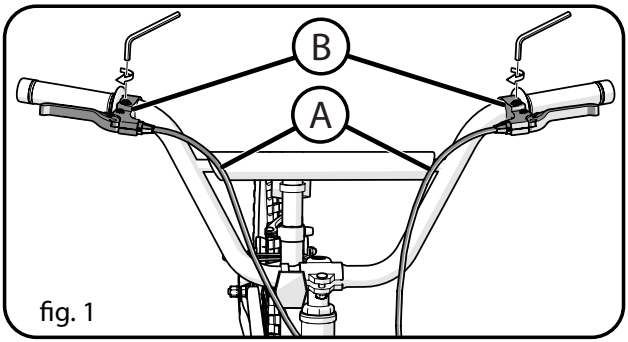

fig. 1

NOTE: The brake cables for front and rear brakes need to be positioned on the right or left brake lever according to the legislation or custom and practice of the country in which the bicycle is sold.

Attaching Brake Cables to the Proper Brake Lever:

TIP: Follow Brake Cables from front and rear Brakes, so that you have the correct Cable for each Lever.

- Attached Brake Cables (A) to the correct Brake Levers (B) according to standards of your country for Front and Rear Brake Cable positioning.

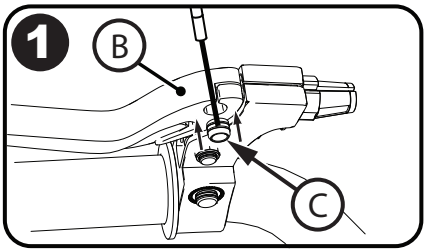

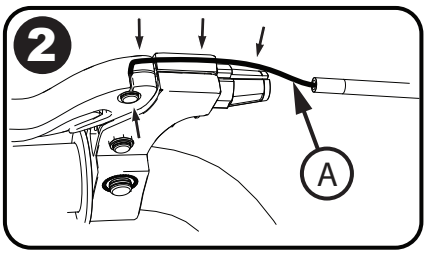

SOME MODELS:

Step 1:
- Insert Cable Barrel (C) into Brake Lever (B).

Step 2:
- Insert Brake Cable (A) into Groove as shown.

Step 3:
- Rotate Housing Groove (D) away from Cable Groove and tighten Housing Nut (E).

Step 4:
- Make sure there is no gap at Brake Lever (F) and that Brake Cable (A) is fully seated.
- Rotate Brake Levers (B) into a comfortable riding position and tighten securely (**fig. 1**).

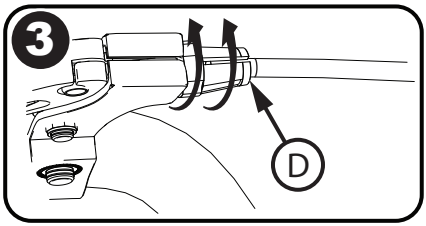

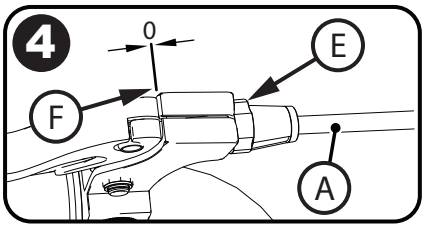

See Torque Chart for recommended Torque where required

Linear Pull Brake System Adjustment - Before Starting

IF EQUIPPED:
The Following Sections Describe Final Brake System Adjustments Required Before Riding.

- Inflate Tires to recommended pressure on Tire side wall.
- Make sure Tire is centered in Fork.

If Needed, Re-attach Front Brake Cable:

- Squeeze the two Brake arms together (A).
- Insert the Brake Cable Guide (B) into the cutout in the Guide Bracket (C).
- Make sure the Brake Cable Guide (B) is seated securely in the Guide Bracket (C) cutout.

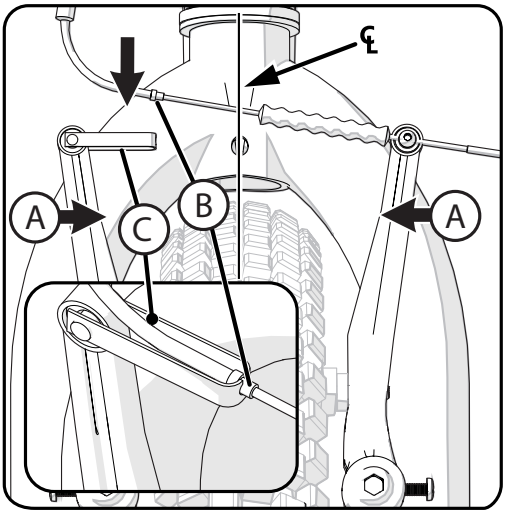

Check tightness of the cantilever mounting Bolt (A) (fig A):

- Make sure each cantilever mounting Bolt is tightened securely.

Center brake shoes on rim:

1. Turn the Adjustment Screw (B) on the cantilever arm to move the arm in or out so each Brake Shoe (C) is the same distance from the rim.
2. Squeeze the brake lever two times.
3. Do this step again, until both brake shoes are the same distance from the rim.

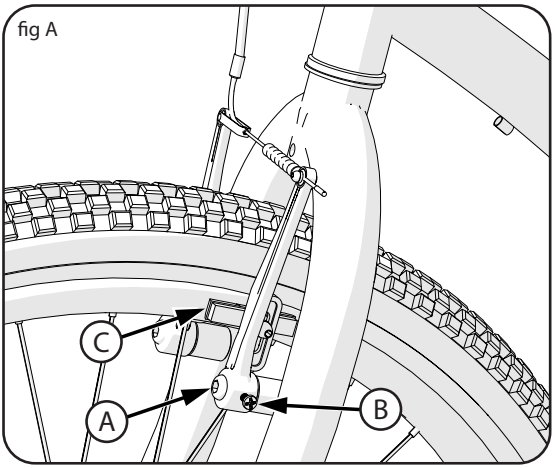

See Torque Chart for recommended Torque where required

Linear Pull Brake System - Adjustment

NOTE: The front and rear break adjustments are the same.

WARNING: You must adjust the front and rear brakes before you ride the bicycle.

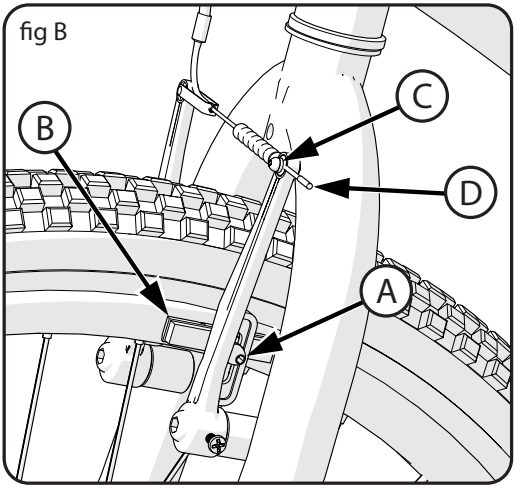

Step 1: Put the brake shoes Ⓑ in the correct position (fig B):

1. Loosen the Screw Ⓐ of each Brake Shoe Ⓑ.
2. Adjust each Brake Shoe so it is flat against the rim and aligned with the curve of the rim.
3. Make sure each Brake Shoe does not rub the tire.
4. If the surface of the Brake Shoe has arrows, make sure the arrows point toward the rear of the bicycle.
5. Hold each Brake Shoe in position and tighten the Screw.

Step 2: Test the tightness of each Brake Shoe:

1. Try to move each Brake Shoe out of position.
2. If a Brake Shoe moves, do Step 1 again, but tighten the nut tighter than before.
3. Do this test again, until each Brake Shoe does not move.

Step 3: Stretching the cable (fig B):

1. Hold both Brake Shoes against the rim.
2. Loosen the cable clamp Screw Ⓒ.
3. Pull the Cable Ⓓ tight and tighten the Screw.

WARNING: Do not over tighten the cable clamp Screw. Over tightening the cable clamp Screw may cut the cable and cause injury to the rider or to others.

4. Squeeze each brake lever firmly 20 times.
5. Hold both Brake Shoes against the rim and loosen the cable clamp Screw.
6. Pull the Cable tight and tighten the cable clamp Screw.

continued >>

PUT THE BRAKE SHOES THE CORRECT DISTANCE FROM THE RIM:

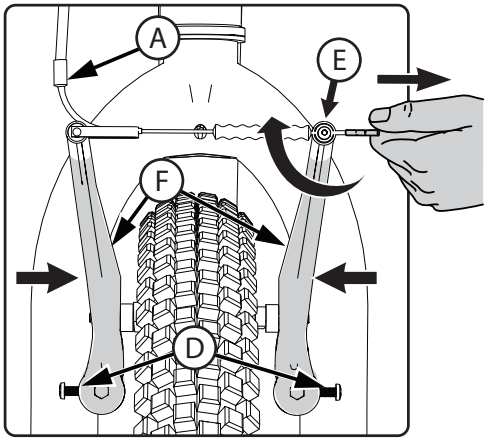

1. If desired, adjust Brake Levers (G) to a comfortable distance from the grip using the Adjustment Screw (H). Turning the screw IN brings it closer to the grip.
2. Make sure brake line Sheaths (A), (B) are seated correctly.
3. Position each Brake Shoe 1/16 inch away from the rim.
4. Turn the caliper brake adjusting Screws (D) in or out to make the adjustment.
5. If the Brake Shoes (C) cannot be positioned the correct distance from the rim, hold both Brake Shoes against the rim and loosen the cable clamp Screw (E).
6. Squeeze the Brake Arms (F) together and pull or loosen the cable wire slightly.
7. Tighten the cable clamp Screw.

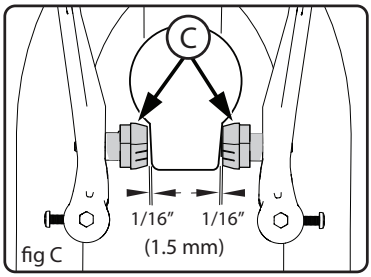

fig C

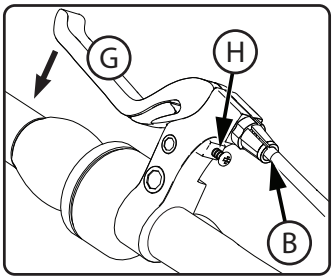

WARNING: Do not over tighten the cable clamp. Over tightening the cable clamp may cut the cable and cause injury to the rider or to others.

8. Repeat these steps until the brake shoes are 1/16 inch from the rim and the Brake Lever (G) does not go all the way to the grip when squeezed (**fig C**).

WARNING: Do not move the brake shoes away from a wheel rim that is not true (straight). This can cause the caliper brake to be less effective and unsafe. To allow safe adjustment of the caliper brake, have a bicycle service shop true the wheel.

continued >>

Linear Pull Brake System - continued

Test the tightness of the cable clamp (fig C):

1. Squeeze each Brake Levers Ⓖ with firm pressure.
2. Make sure the cable does not move in the Cable Clamp Ⓔ.
3. If the cable moves in the cable clamp, adjust the brakes again but tighten the cable clamp tighter than before.
4. Do this test again, until the cable does not move in the cable clamp.

Test the travel of each brake lever:

1. Squeeze each Brake Lever Ⓖ with strong pressure.
2. If the brake lever touches the grip, adjust the brakes again.

WARNING: After you adjust the brakes again, if either brake lever touches the grip or does not work well, have a bicycle service shop repair or adjust the brakes.

Linear Pull Brake Pad Replacement

1. If necessary, loosen brake cable Adjustment Bolt Ⓐ.
2. Loosen and remove brake pad Bolt/ Screws Ⓑ.
3. Remove old Brake Shoe Ⓒ.
4. Install new Brake Shoe, making sure it is pointing forward and lined up evenly with the Wheel Rim Ⓓ.
5. Tighten brake pad Bolt/Screw and Adjustment Bolt according to Torque Chart.

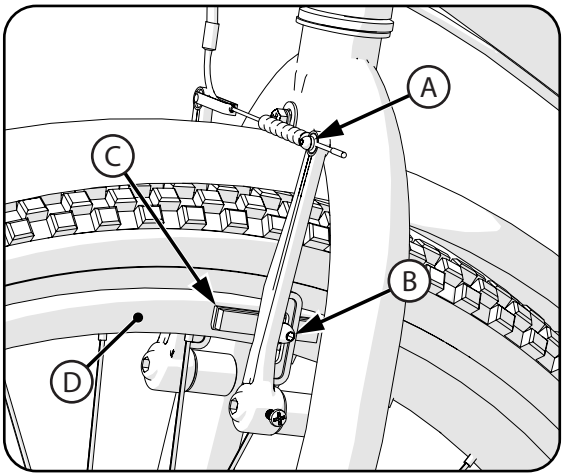

WARNING: Replace Brake Pad with same model and type as original.

See Torque Chart for recommended Torque where required

WARNING:

- As with all mechanical components, the bicycle is subjected to wear and high stresses. Different materials and components might react to wear or stress fatigue in different ways. If the design life of a component has been exceeded, it may suddenly fail, possibly causing injuries to the rider. Any form of crack, scratches, or change of coloring in highly stressed areas indicate that the life of the component has been reached and should be replaced.
- Inspect the product frequently. Failure to inspect the product and to make repairs or adjustments, as necessary, can result in injury to the rider or to others. Make sure all parts are correctly assembled and adjusted as written in this manual and any "Special Instructions".
- Immediately replace any damaged, missing, or badly worn parts with original equipment.
- Avoid wearing loose clothing and items when riding or performing maintenance to reduce risk of entrapment that could result in an injury.
- Dirty or greasy wheel rims can render your brakes ineffective. To avoid injury, clean frequently, using a clean rag or wash with soapy water, rinse and air dry. Do not clean them with oily or greasy materials.
- High temperatures, intensive use, and impact damage may be invisible to the user and result in injury to rider. If you suspect damage or excess wear to wheel rims, frame, fork, suspension joints (if any), or composite components (if any), seek service from bike shop for repair.
- Make sure all fasteners are correctly tightened as written in this manual and any "Special Instructions". Parts that are not tight enough can be lost or operate poorly. Over tightened parts can be damaged. Make sure any replacement fasteners are the correct size and type.
- Self-locking nuts and other self-locking fasteners may lose their effectiveness when re-used.

NOTE: Have a bicycle service shop make any repairs or adjustments for which you do not have the correct tools or if the instructions in this manual or any "Special Instructions" are not sufficient for you.

Coaster Brakes - various models

These models are equipped with a rear 'coaster' brake that is operated by rotating the crank backwards.

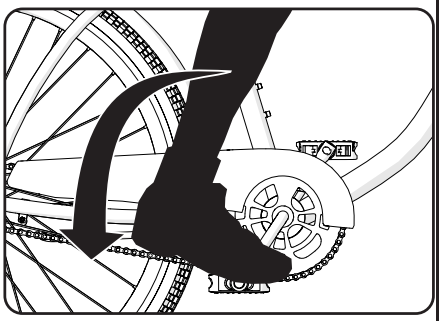

FUNCTION:

Operate the coaster brake as follows:

- Push the pedals backward to move the chain backward
- The chain activates the coaster brake mechanism that is inside the rear wheel hub
- As you push the pedals backward with increasing force, the braking action of the coaster brake increases.

If your bicycle has a caliper brake(s) in addition to the coaster brake, always use the coaster brake as the main brake to stop the bicycle.

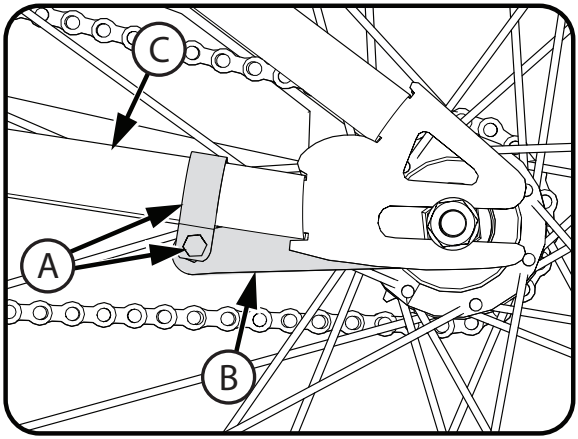

WARNING: If you do not obey the following instructions, injury to the rider or to others can occur:

- When you ride the bicycle the first time, test the coaster brake and practice using it at a low speed in a large level area that is free of obstructions.
- Every time the bicycle is ridden, make sure the clamp Ⓐ on the brake arm Ⓑ is securely attached to the chain stay Ⓒ of the bicycle frame. The coaster brake will not work correctly if the brake arm is not attached to the chain stay.

Hand Brake Operation - (various models)

WARNING:

- Always ride with a safe distance between you and other vehicles or objects to give yourself adequate room to stop.
- Look ahead and adjust your speed in advance to avoid hard braking.
- Different bikes have different brake systems and different levels of brake power. Be aware of your bicycle's braking power and don't ride beyond it.
- Wet, debris, or uneven pavement will affect how your bike reacts to braking. Take extra care when braking under less-than-ideal road conditions. Allow more time and distance for stopping.

HAND BRAKES:

Operate the hand brake as follows:

NOTE: Before riding, make sure you know which brake lever controls which brake (front or rear). If you have two hand brakes, apply both brakes at the same time.

- The front brake provides more stopping power than the rear, so do not use it too forcefully or too abruptly. Gradually add pressure to both brake levers until you slow to the desired speed or stop.
- If you must stop quickly, shift your weight back as you apply the brakes to keep the rear wheel on the ground.

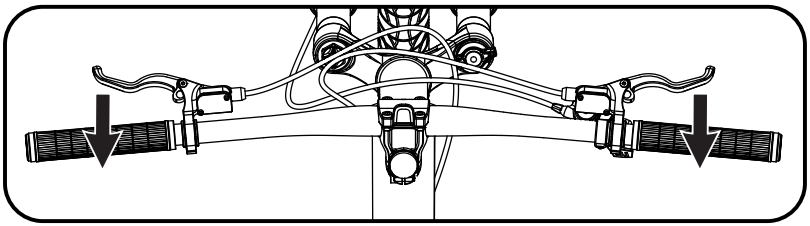

WARNING:

- Brake force applied to the front wheel suddenly or too fully could lift the rear wheel off the ground or cause the front wheel to slide out from under you. This will decrease your control and cause you to fall.

Chain Adjustment

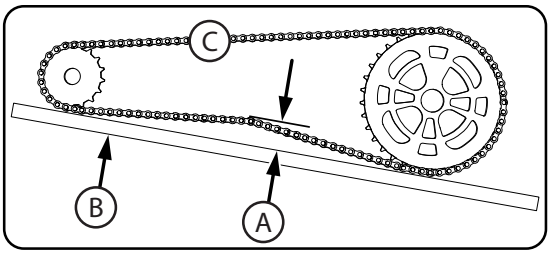

WARNINGS:

- The chain must remain on the sprockets. If the chain comes off the sprockets, the coaster brake will not operate.
- Do not attempt chain repairs. If there is a problem with the chain, have a bicycle service shop make any repairs.

Adjustment:

The chain must be at the correct tightness. If too tight, the bicycle will be difficult to pedal. If too loose, the chain can come off the sprockets.

When the chain (C) is at the correct tightness, you can rotate the crank freely and you can pull it no more than one half-inch (A) away from a straight edge (B) as shown.

Adjust the tightness of the chain as follows:

- Loosen the axle nuts of the rear wheel.
- Move the rear wheel forward or backward as necessary.

NOTE: Make sure the rear wheel is in the center of the bicycle frame.

- Hold the wheel in this position and tighten securely.

Inspection of the Bearings

MAINTENANCE

Frequently check the bearings of the bicycle. Lubricate the bearings according to the lubrication chart or any time they do not pass the following tests:

HEAD TUBE BEARINGS

The fork should turn freely and smoothly at all times. With the front wheel off the ground, you should not be able to move the fork up, down, or side-to-side in the head tube.

CRANK BEARINGS

The crank should turn freely and smoothly at all times and the front sprockets should not be loose on the crank. You should not be able to move the pedal end of the crank from side-to-side.

WHEEL BEARINGS

Lift each end of the bicycle off the ground and slowly spin the raised wheel by hand. The bearings are correctly adjusted if:

- The wheel spins freely and easily.
- The weight of the spoke reflector, when you put it toward the front or rear of the bicycle, causes the wheel to spin back and forth several times.
- There is no side-to-side movement at the wheel rim when you push it to the side with light force.

GYRO BEARINGS

With the front wheel off the ground the Gyro Handlebar/Stem/Wheel system should rotate freely and smoothly 360 degrees without binding or hitting any cables.

Tires

MAINTENANCE:

- Frequently check the tire inflation pressure because all tires lose air slowly over time. For extended storage, keep weight off of the tires.
- Do not use unregulated air hoses to inflate the tire/tubes. An unregulated hose can suddenly over inflate tires and cause them to burst.
- Replace worn tires.

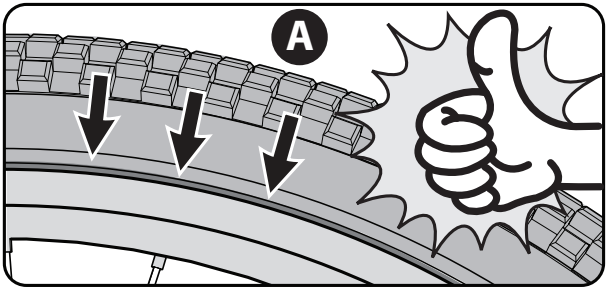

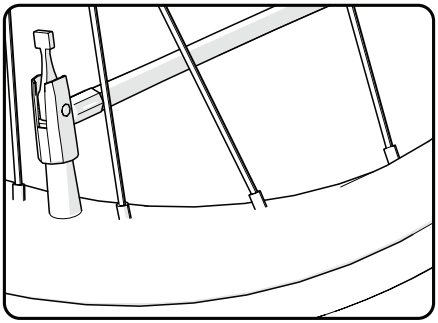

WARNING: Do not ride or sit on the unit if a tire is under inflated. This can damage the tire, inner tube and rim.

INFLATING THE TIRES:

- Use a hand or a foot pump to inflate the tires.
- Service station meter-regulated air hoses are also acceptable.
- The maximum inflation pressure is shown on the tire sidewall.

Before adding air to any tire, make sure the edge of the tire (the bead) is the same distance from the rim, all around the rim, on both sides of the tire (A). If the tire does not appear to be seated correctly, release air from the inner tube until you can push the bead of the tire into the rim where necessary. Add air slowly and stop frequently to check the tire seating and the pressure, until you reach the correct inflation pressure.

Three-Piece Cranks (various models)

Maintenance: Both Crank Arms (A) were tightened to the spindle (B) at the factory. After riding the bicycle the first few times, make sure the crank arms have not loosened. If either crank arm has loosened during this "break-in" period, re-tighten or have it tightened by a bicycle service shop.

Frequently check the tightness of the crank arms. If loose, tighten or have them tightened by a bicycle service shop.

WARNING: If you ride the bicycle with a loose crank arm, the crank arm may fall off. The spindle may also damage the crank arm.

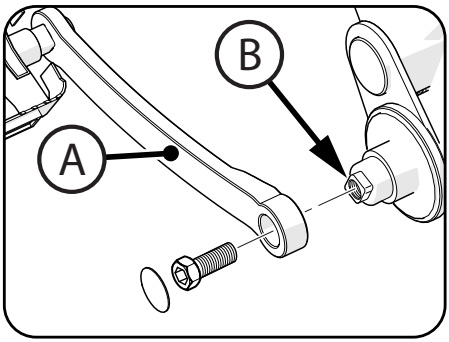

See Torque Chart for recommended Torque where required

Lubrication

WARNING:

- Do not over lubricate. If oil gets on the wheel rims or the brake shoes, it will reduce brake performance and a longer distance to stop the bicycle will be necessary. Injury to the rider or to others can occur.
- The chain can throw excess oil onto the wheel rim. Wipe excess oil off the chain.
- Keep all oil off the surfaces of the pedals where your feet rest.
- Using soap and hot water, wash all oil off the wheel rims, the brake shoes, the pedals, and the tires.
- Rinse with clean water and dry completely before you ride.
- Using a light machine oil (20W), lubricate the bicycle according to the following table:

Lubrication Table (as equipped)

What	When	How
Pedals	every six months	Put four drops of oil where the axles go into the pedals.
Chain	every six months	Put one drop of oil on each roller of the chain. Wipe all excess oil off the chain.
Brake Levers	every six months	Put one drop of oil on the pivot point of each brake lever.
Caliper Brakes	every six months	Put one drop of oil on the pivot point of each cantilever brake.
Linear Pull Brakes	every six months	Put one drop of oil on the pivot point of each cantilever brake.
Brake Cables	every six months	Put four drops of oil into both ends of each cable. Allow oil to soak back along the cable wire.
Gyro Head	every six months	Put 4 drops of oil around the Gyro Head Bearings.

Limited Warranty - EN

General:
Part or model specifications are subject to change without notice.

This Limited Warranty is the only warranty for the product. ALL WARRANTIES OTHER THAN STATED HEREIN ARE DISCLAIMED INCLUDING IMPLIED WARRANTIES OF MERCHANTABILITY AND FITNESS FOR A PARTICULAR PURPOSE, TO THE EXTENT ALLOWABLE BY APPLICABLE LAW. ALL LIABILITY FOR INCIDENTAL, PUNITIVE, SPECIAL, OR CONSEQUENTIAL DAMAGES ARE EXPRESSLY DISCLAIMED, TO THE EXTENT ALLOWABLE BY APPLICABLE LAW.

The only uses for this product are described in this manual.
Warranty registration is not required.
The Limited Warranty extends only to the original consumer and is not transferable to anyone else.

What does this Limited Warranty cover?
This Limited Warranty covers defects in workmanship and materials for all parts of the product except those indicated below as not warranted.

What must you do to keep the Limited Warranty in effect?
This Limited Warranty is effective only if:

- Product is completely and correctly assembled.
- Product is used under normal conditions for its intended purpose (see the following section for excluded activities).
- Product receives all necessary maintenance and adjustments.
- Product is used for general transportation and recreational use only.

What is not covered by this Limited Warranty?
This product is designed for recreational use only. This Limited Warranty does not cover normal wear and tear, normal maintenance items, or any damage, failure, or loss that is caused by improper assembly, maintenance, adjustment, storage, or use of the product. This Limited Warranty does not extend to future performance.

This Limited Warranty will be void if the product is ever:

- Used in any competitive sport.
- Used for stunt riding, jumping, aerobatics or similar activity.
- Modified in any way.
- Modified with the addition of a motor.
- Ridden by more than one person at a time.
- Exceeds weight limit.
- Rented, sold, or given away.
- Used in a manner contrary to the instructions and warnings in this Owner's Manual.

What will The Manufacturer do?
Manufacturer's sole and exclusive obligation under this Limited Warranty is to repair and/or replace, at its sole option, any covered defect in workmanship or materials.

How do you get service?
Contact the Customer Service Department.

- See included list for Customer Contact information.

What rights do you have?
This Limited Warranty gives you specific legal rights. You may also have other rights which vary from state to state, region to region.

For how long does this Limited Warranty last?

- When used in this Limited Warranty, the phrase "for life" means for as long as the original consumer owns the product.
- Steel Frame and Fork: Lifetime
- Aluminum/Carbon Frame: 10 years
- Shock Fork/Aluminum Fork: 1 year
- Electronics: 90 days
- All other components are warranted for six (6) months from the date of purchase.

SP

Manual del propietario

‘BMX’ Bicicletas

Este manual contiene información importante de seguridad, ensamblado, funcionamiento y mantenimiento.
Lea y comprenda este manual por completo antes de usar el producto.
Guarde este manual para referencia futura.

Use siempre casco y equipo de seguridad aprobados al usar este producto.

Su bicicleta

- Introducción....42-43
- Advertencias e información de seguridad....44-45

Ensamblado

- Lista de las piezas de montaje....46-47
- Montaje....48-59

Sistema de frenos

- Frenos de mano - Zapatas de freno....60-73

Mantenimiento y servicio técnico

- Reparación y servicio técnico....74-79

Garantía

- Garantía limitada....80

ADVERTENCIA:

- Algunos modelos no tienen un pie (pedal) de freno.
- Asegúrese de que su hijo entiende y puede operar los frenos de mano.
- Utilice siempre tanto los frenos de mano para detener la bicicleta.
- Al parar, aplicar los frenos delanteros y traseros uniformemente.
- Un estado inestable puede ocurrir si el freno delantero se utiliza demasiado duro que produzcan lesiones el jinete o otros.

El peso máximo del ciclista y la bicicleta para este producto es el siguiente:
NOTA: Los pesos de las bicicletas varían mucho, así que si no está seguro, pese su bicicleta para obtener el peso exacto y aplíquelo a la tabla a continuación.

Tamaño de la bicicleta	Ciclista	Ciclista + Bicicleta + Equipaje
41 cm (16 in)	36 kg (80 lb)	44 kg (99 lb)
46 cm (18 in)	40 kg (89 lb)	49 kg (109 lb)
51 cm (20 in)	40 kg (89 lb)	49 kg (109 lb)
61 cm (24 in)	91 kg (200 lb)	102 kg (225 lb)
66 cm (26 in)	113 kg (250 lb)	126 kg (279 lb)

Tabla de Torque

PAR DE APRIETE RECOMENDADO:
Se recomienda usar una llave dinamométrica. El par de apriete recomendado para cada sujetador es el siguiente. Además de apretar aplicando el par de apriete recomendado, asegúrese de que las partes del producto estén suficientemente apretadas realizando las pruebas funcionales (descritas en las secciones de ensamblado de componentes del manual del propietario) para cada componente a medida que se aprieta.
NOTA: Por favor, compruebe que todos los sujetadores del producto estén apretados de acuerdo con la tabla:

Par de apriete recomendado para hilos de rosca limpios y secos:		**Cómo medir:**
Tamaño del sujetador	**Torque (N•m / ft-lb)**	El tamaño de los tornillos o pernos está determinado por el ancho de los HILOS DE ROSCA como se muestra.
M4 mm (.157 in)	4.2 N•m (3.1 ft-lb)	
M5 mm (.196 in)	6.8 N•m (5 ft-lb)	
M6 mm (.236 in)	9.5 N•m (7 ft-lb)	
M7 mm (.275 in)	16.3 N•m (12 ft-lbs)	
M8 mm (.314 in)	23 N•m (17 ft-lbs)	
M10 mm (.393 in)	44.7 N•m (33 ft-lbs)	
Pedales	30 N•m (24 ft-lbs)	

Registro de identificación del propietario de la bicicleta

NOTA: Esta información sólo está disponible en la bicicleta.

Cada bicicleta tiene un código de recuperación

marcado en el cuadro. El código de recuperación (1) se encuentra en la cubierta del cuadro de las bielas, como se muestra.

Anote este número y guárdelo como referencia futura.
En caso de robo de la bicicleta, facilite este número junto con una descripción de la misma a la policía. Esto les ayudará a encontrarla.

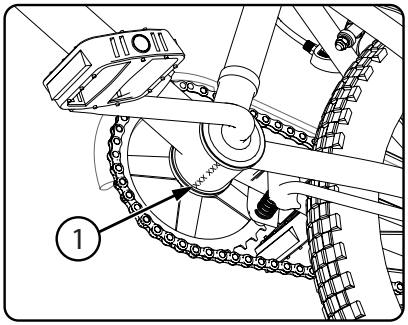

Número de modelo: .....

Fecha de compra: .....

Nombre de modelo: .....

Posición del ciclista en la bicicleta

Una bicicleta que sólo se utilice en superficies pavimentadas debería brindarle una altura libre de seguridad ① de al menos 5 cm. Una bicicleta que circule por superficies no pavimentadas debería brindarle una altura libre de seguridad de al menos 7,5 cm. Y una bicicleta todoterreno debería brindarle una altura libre de seguridad de 10 cm o más.

NOTA: Consulte las secciones de montaje para el ajuste del sillín.

Ajuste la altura del sillín para poder poner el talón de un pie en un pedal con la pierna extendida en línea recta Ⓐ y que el pie opuesto pueda tocar el suelo con la punta del pie Ⓑ. Esto hará que sus rodillas se doblen ligeramente al pedalear con el metatarso del pie.

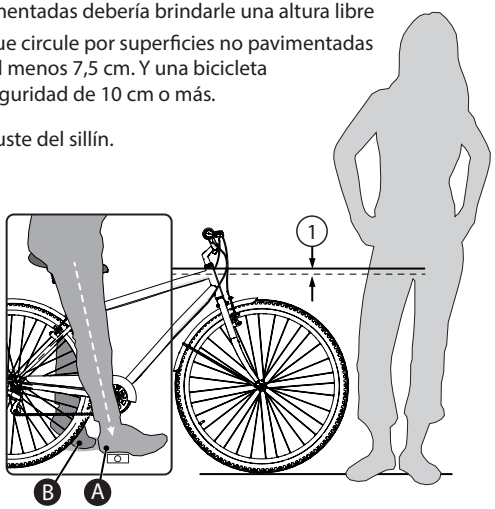

Advertencias e información de seguridad

SIGNIFICADO DE LAS ADVERTENCIAS:

Este símbolo es importante. Fíjese en la palabra "**PRECAUCIÓN**" o "**ADVERTENCIA**" que sigue a continuación.
La palabra "**PRECAUCIÓN**" se encuentra antes de las instrucciones mecánicas. De no seguir estas instrucciones, se pueden producir daños mecánicos o averías en alguna pieza de la bicicleta.
La palabra "**ADVERTENCIA**" se encuentra antes de las instrucciones de seguridad. De no seguir estas instrucciones, el ciclista u otras personas pueden sufrir lesiones.

ADVERTENCIA:

- PELIGRO DE ASFIXIA. Piezas pequeñas. No apto para niños menores de 3 años.
- Requiere el montaje por parte de un adulto.
- Si se dañan los puños del manillar o los tapones del extremo del tubo, se deben reemplazar porque los tubos al descubierto pueden causar lesiones. Todos los productos con extremos de manillar cubiertos se deben ser revisar de forma periódica para garantizar que existe una protección adecuada en los extremos del manillar.
- Las horquillas de repuesto deben tener el mismo ángulo de inclinación y el mismo diámetro en el interior del tubo que el producto original.
- No agregue un motor al producto.
- No se debe remolcar ni empujar el producto.
- No modifique el producto.
- Sustituya de inmediato las piezas desgastadas o dañadas por piezas originales.
- Si algo no funciona correctamente, suspenda su uso.

Responsabilidad del propietario

ADVERTENCIA: Esta bicicleta está diseñada para ser montada por un ciclista para, traslados en general y uso recreacional. No está diseñada para resistir el abuso de acrobacias y saltos. Si la bicicleta se adquirió desmontada, es responsabilidad del propietario seguir todas las instrucciones de montaje y ajuste tal y como aparecen en este manual, además de cualquier "Instrucción especial" suministrada y asegurarse de que todas las sujeciones y componentes estén bien fijadas.

NOTA: Revise periódicamente que todas las sujeciones y componentes estén bien fijadas.

Si la bicicleta se adquirió montada, es responsabilidad del propietario, antes de utilizarla por primera vez, asegurarse de que la bicicleta se ha montado y ajustado exactamente como se indica en este manual y en las "Instrucciones especiales" suministradas, y asegurarse de que todos las sujeciones y componentes estén bien fijadas.

ADVERTENCIA: Si el conductor no obedece las siguientes "Normas de vialidad" se pueden producir lesiones al conductor o a otros.

- Obedezca todos los reglamentos, letreros y señales de tránsito.
- **Se debe usar el equipo de protección:** Siempre use equipo de seguridad como casco con barboquejo bien sujeto, rodilleras, coderas, muñequeras, guantes y zapatos.
- Conduzca en el lado correcto del camino, en una sola fila y en línea recta.
- Si es posible, evite conducir por la noche, al atardecer o al amanecer y a cualquier hora en que la visibilidad sea mala.
- **Si debe conducir por la noche o en caso de mala visibilidad:**
  - Compre, instale y use un faro delantero y trasero.
  - Todos los estados requieren faros delanteros para conducir por la noche y algunos estados requieren faros traseros.
  - También se recomienda usar luces que funcionen con baterías o luces intermitentes de seguridad.
- **Reflectores:** Por su propia seguridad, no conduzca la bicicleta si los reflectores están instalados incorrectamente, están dañados o faltan. Asegúrese de que los reflectores delantero y trasero estén en posición vertical. No permita que la ropa u otros artículos bloqueen la visibilidad de los reflectores. Los reflectores sucios no funcionan bien. Limpie los reflectores, según sea necesario, con jabón y un paño húmedo.
  - Haga lo necesario para que los motoristas puedan verle con facilidad.
  - Use ropa de color claro o reflejante, como chalecos reflejantes o bandas reflejantes en los brazos y piernas.
  - Use cinta reflejante en el casco.
  - No permita que nada cubra los reflectores.
- **Tenga especial cuidado en clima húmedo:**
  - Conduzca lentamente en superficies mojadas porque los neumáticos derraparán más fácilmente.
  - Permitir el incremento de la distancia de frenado en mojado.
- **Evite estos peligros para evitar perder el control o dañar las ruedas de la bicicleta:**
  - Tenga cuidado con coladeras, bordes blandos en la vía pública, grava o arena, baches o surcos, hojas mojadas y pavimento con superficie irregular.
  - Cruce las vías de tren en ángulo recto para evitar la pérdida de control.
  - Evite acciones peligrosas al conducir.
  - No lleve pasajeros.
  - No transporte ningún artículo ni instale nada en la bicicleta que pueda dificultar la visibilidad, la audición o el control.
  - No conduzca con ambas manos separadas del manubrio.
  - No agregue un motor para el producto.
  - No remolcar o empujar el producto.
  - No modifique el producto.
  - Reemplace inmediatamente las piezas desgastadas o rotas con el equipo original.
  - Si algo no funciona correctamente, deje de utilizarlo.

Ensamblado de partes

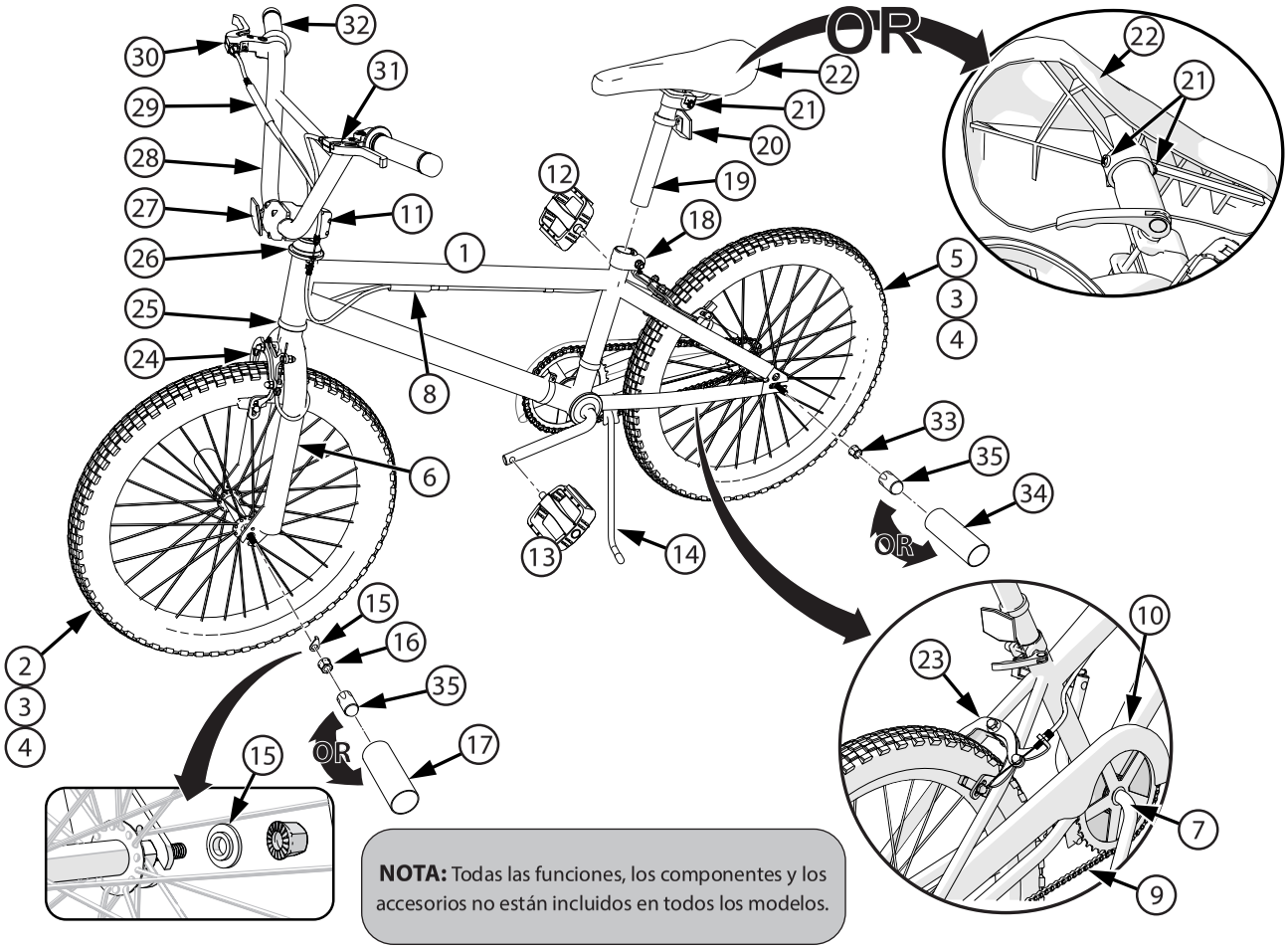

NOTA: Todas las funciones, los componentes y los accesorios no están incluidos en todos los modelos.

#	Descripción	#	Descripción
1	Armazón	19	Poste del asiento
2	Ensamble de la rueda delantera	20	Reflector trasero
3	Neumático (x2)	21	Tornillería del poste del asiento
4	Tubo (x2)	22	Asiento
5	Ensamble de la rueda trasera	23	Freno trasero
6	Horquilla	24	Freno delantero
7	Juego de estrella y manivela	25	Cojinetes del juego de la dirección
8	Cable Par inferior del freno (varios modelos)	26	Gyro Juego Cabeza
9	Cadena	27	Reflector delantero
10	Protector de cadena	28	Manubrios
11	Tubo del manubrio	29	Cable Par superior del freno (varios modelos)
12	Pedal derecho	30	Palanca del freno delantero
13	Pedal izquierdo	31	Palanca del freno trasero
14	Pata de apoyo	32	Puños (x2)
15	Sujetador de la rueda (x2)	33	Tuerca de la rueda delantera (x2)
16	Tuerca de la rueda delantera (x2)	34	Soporte
17	Soporte	35	Tapas de eje (x2)
18	Asiento tubo	36	Bell (no se muestra - si está equipado)

Introducción al montaje

SP

ESTE MANUAL DEL USUARIO ESTÁ HECHO PARA VARIAS BICICLETAS DIFERENTES.

- Algunas ilustraciones pueden variar ligeramente del producto real.
- Siga las instrucciones al pie de la letra.
- Si la bicicleta tiene piezas que no se describen en este manual, consulte en las "Instrucciones especiales" que se suministran con la bicicleta.
- Los modelos pueden tener diferentes elementos accesorios como bolsas, cestas, reflectores, portavasos, parrillas, etc.
- Todas las características, componentes y accesorios no se incluyen en todos los modelos.
- Utilice la página del índice para localizar secciones específicas de este manual.
- Lea todo este manual antes de comenzar el montaje o el mantenimiento.
- Si no se siente seguro al montar esta unidad, diríjase a una tienda de bicicletas local.

ADVERTENCIA: Mantenga las piezas pequeñas fuera del alcance de los niños durante el montaje.

NOTA: Todas las indicaciones (derecha, izquierda, delantera, trasera, etc.) de este manual son las que ve el ciclista cuando está sentado en la bicicleta.

No deseche la caja de cartón y el embalaje hasta que haya terminado de montar la bicicleta. Esto puede evitar que se tiren accidentalmente piezas de la bicicleta.

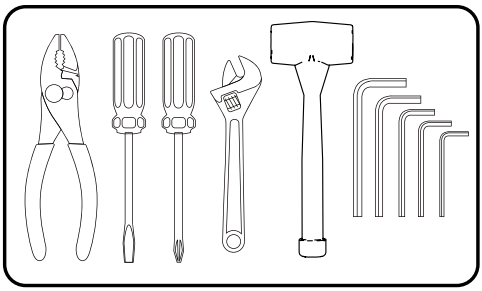

Herramientas recomendadas
(Métrico)

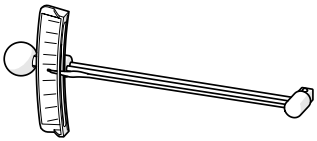

Llave de torsión (recomendadas)

¡UTILICE SIEMPRE EL CASCO CUANDO CONDUZCA ESTE PRODUCTO!

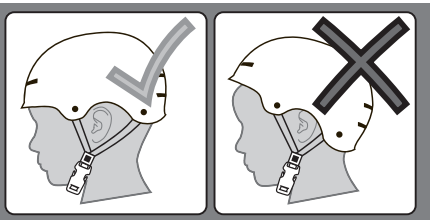

Lea siempre el manual de usuario que viene con su casco para asegurarse de que se ajusta y sujeta correctamente a la cabeza del usuario de acuerdo con las instrucciones de ajuste descritas en el manual de usuario.

Ensamble la rueda delantera en la horquilla (varios estilos)

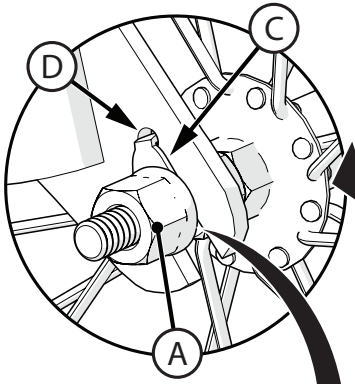

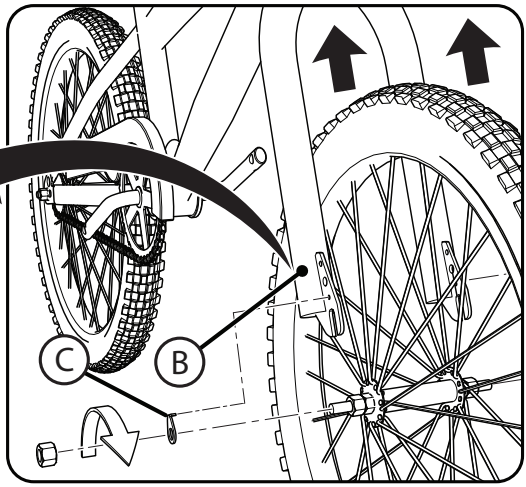

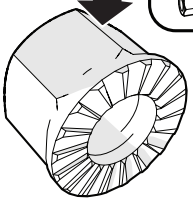

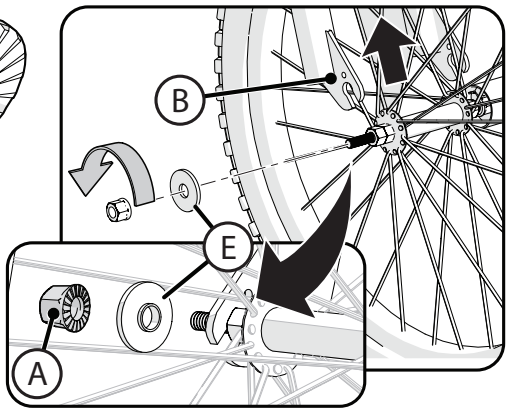

⚠ ADVERTENCIA:

- No use tuercas Ⓐ no dentadas para instalar la rueda delantera.
- Asegúrese de que la rueda gire libremente sin entrar en contacto con la horquilla o el guardabarros.
- Si no se siguen estos pasos la rueda delantera podría aflojarse al conducir. Esto puede causar lesiones al conductor y a otros.

NOTA: Consulte la sección de frenado para aflojar y volver a conectar los frenos delanteros (si está equipado).

1. Si las tuercas y las arandelas del eje ya están conectados al eje de la rueda delantera, retirar y poner a un lado.
2. Ajustar la rueda en la horquilla delantera Ⓑ.

RUEDA CON FICHAS LOS RETENEDORES Ⓒ (ALGUNOS MODELOS):

3. Instalar retenes de rueda Ⓒ, asegurándose de que las lengüetas estén en la horquilla los orificios Ⓓ de las pestañas.
4. Instale tuercas de eje Ⓐ con la superficie dentada hacia adentro.
5. Con la rueda en el centro de la horquilla, apretar firmemente las tuercas de eje.

ARANDELAS DE PIVOTE Ⓔ (ALGUNOS MODELOS):

6. Colocar una arandela de pivote Ⓔ en cada extremo del eje con un pequeño reborde orientado en como se muestra.
7. Instale tuercas de eje Ⓐ con la superficie dentada hacia adentro.
8. Con la rueda en el centro de la horquilla, apretar firmemente las tuercas de eje.

Consulte la tabla de par de apriete para conocer el par de apriete recomendado cuando sea necesario

Instalación del manubrio y el tubo - Sin freno Gyro

NOTA: Verifique que se derivan de la bicicleta tenga y utilice uno de las siguientes guías de instalación.

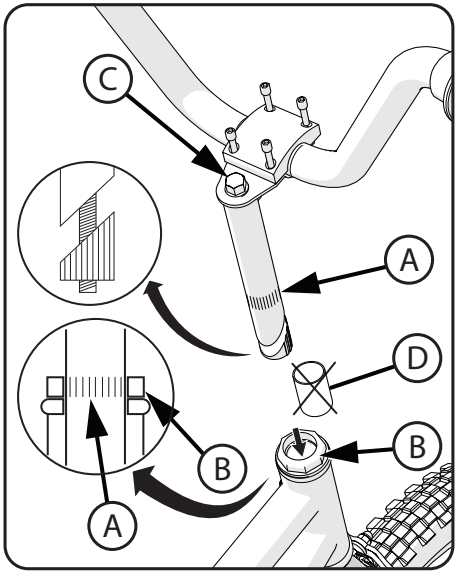

ADVERTENCIA: Para evitar daños al sistema de la dirección y la posible pérdida de control, la marca (A) "MIN-IN" (Inserción mínima) del tubo debe estar debajo de la parte superior de la contratuerca (B).

TIPO DE TAPA:

NOTA: Retirar la tapa de plástico (D) en el extremo del tallo.

1. Inserte la aguja en la horquilla.
2. Punto del tallo hacia la parte delantera de la bicicleta.
3. Con el tallo alineado con el neumático delantero, apretar el tallo el tornillo (C) de forma segura. Ver Tabla de par en par.

- Vaya al manillar de la página siguiente.

ADVERTENCIA:

- No apriete el perno del tubo más de lo necesario. Si el perno del tubo se aprieta en exceso se puede dañar el sistema de la dirección y causar pérdida de control.

Cuatro Tornillos (Tipo De Tapa):

1. Ajustar el manillar en una cómoda posición de conducción.
2. Apretar los tornillos de fijación (E) de manera uniforme de acuerdo al patrón.
3. Comprobar la estanqueidad de los tornillos vástago lateral (C).

NOTA: No apriete en exceso.

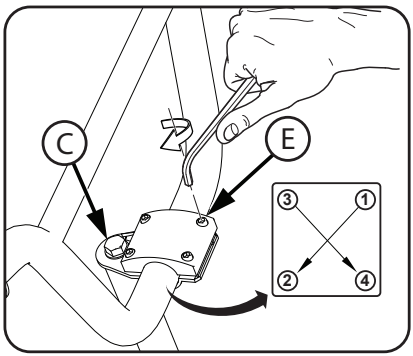

ADVERTENCIA: Si la abrazadera del manubrio no está suficientemente apretada, el manubrio puede introducirse en el tubo. Esto puede causar daño al manubrio o al tubo, y puede causar pérdida de control.

Consulte la tabla de par de apriete para conocer el par de apriete recomendado cuando sea necesario

Instalación de manillar y potencia sin rosca (varios modelos)

SP

POSICIÓN DE LA POTENCIA:

1. Asegúrese de que la potencia Ⓐ y Horquilla Ⓑ están orientados **HACIA ADELANTE**.
2. Para ajustar la potencia Ⓐ si es necesario, a la vez que apoya a la Horquilla Ⓑ, Afloje el perno de la tapa Ⓒ y pernos de la potencia Ⓓ (no retire los tornillos), gire la potencia hacia delante.
3. Alinee la potencia Ⓐ con la Horquilla Ⓑ y apriete el perno de la tapa Ⓒ **PRIMERO** y pernos de la potencia Ⓓ **SEGUNDO** de forma segura.

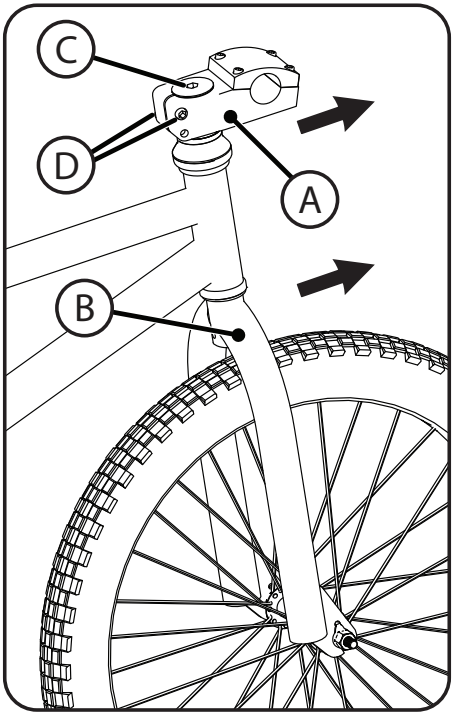

ADVERTENCIA: Asegúrese de que los pernos Ⓒ y Ⓓ estén bien apretados para que el manillar no se resbale y cause daños o pérdida de control de la bicicleta resultando en lesiones.

Cuatro Tornillos (Vástago Sin Rosca):

1. Ajustar el manillar en una cómoda posición de conducción.
2. Apretar los tornillos de fijación Ⓔ de manera uniforme de acuerdo al patrón.
3. Comprobar la estanqueidad de los tornillos vástago Ⓒ y Ⓓ.

NOTA: No apriete en exceso.

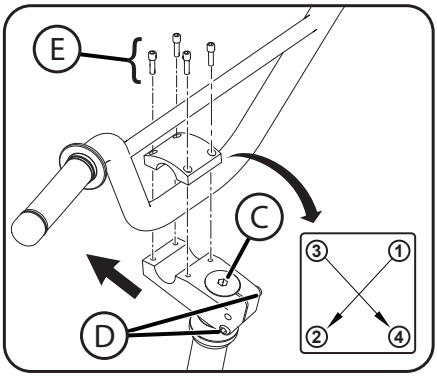

ADVERTENCIA: Si la abrazadera del manubrio no está suficientemente apretada, el manubrio puede introducirse en el tubo. Esto puede causar daño al manubrio o al tubo, y puede causar pérdida de control.

Consulte la tabla de par de apriete para conocer el par de apriete recomendado cuando sea necesario

Cuatro Tornillos:

1. Ajustar el manillar en una cómoda posición de conducción.
2. Apretar los tornillos (A) de la abrazadera
3. Comprobar la estanqueidad de los tornillos vástago lateral (B). Ver Tabla de par en par.

NOTA: no apriete en exceso.

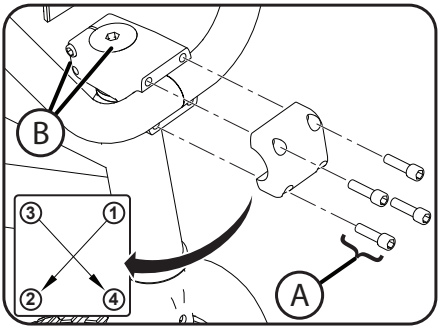

Dos tornillos Tallo:

1. Ajustar el manillar en una cómoda posición de conducción.
2. Apretar los tornillos (A) de la abrazadera.
3. Comprobar la estanqueidad de los tornillos vástago lateral (B).

NOTA: no apriete en exceso.

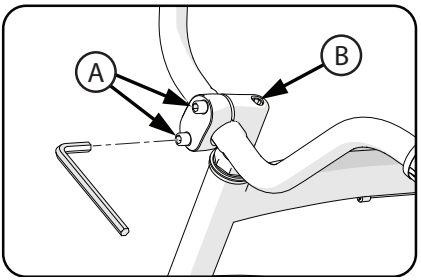

ADVERTENCIA: Si la abrazadera del manubrio no está suficientemente apretada, el manubrio puede introducirse en el tubo. Esto puede causar daño al manubrio o al tubo, y puede causar pérdida de control.

Comprobación del apriete del tubo y del manubrio

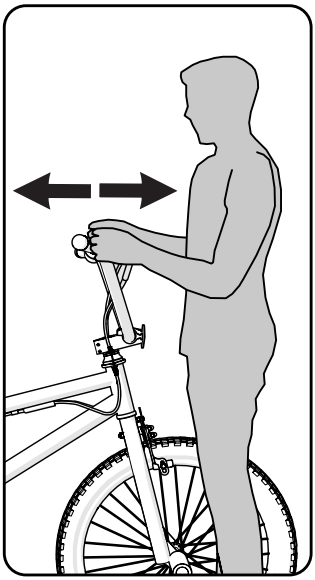

Para comprobar el apriete del tubo:

- Coloque la rueda delantera entre sus piernas.
- Intente girar la rueda delantera girando el manubrio.
- Si el manubrio y el tubo giran sin que se mueva la rueda delantera, vuelva a alinear el tubo con la rueda y apriete los pernos del tubo más que antes (aproximadamente 1/2 revolución a la vez).
- Vuelva a hacer esta prueba, hasta que el manubrio y el tubo giren al mismo tiempo que la rueda delantera.

Para comprobar el apriete de la abrazadera del manubrio:

- Sujete la bicicleta estacionaria y tratar de mover los extremos del manillar hacia delante y hacia atrás.

PRECAUCIÓN: No exceda 45 kg de fuerza descendente.

- Si el manubrio se mueve, afloje los pernos de la abrazadera del manubrio.
- Coloque el manubrio en la posición correcta y apriete los pernos y la abrazadera del manubrio más que antes.
- Si la abrazadera del manubrio tiene más de un perno, apriete los pernos por igual.
- Haga de nuevo esta prueba hasta que el manubrio no se mueva en la abrazadera.

Instalación del sillín (varios modelos)

ADVERTENCIA: Para evitar que el asiento se afloje y la posible pérdida de control, la marca Ⓐ "**MIN-IN**" (inserción mínima) del poste del asiento debe estar **DEBAJO** de la parte superior del tubo del asiento Ⓑ.

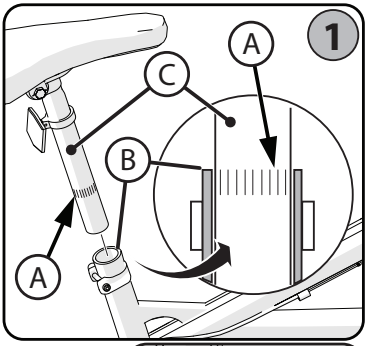

PASO 1 - INSERTE EL POSTE DEL ASIENTO EN EL TUBO DEL ASIENTO:

- Si es necesario, afloje el tornillo de la abrazadera del poste del asiento Ⓓ o abra la palanca de liberación rápida Ⓔ.
- Oriente el asiento hacia adelante y coloque el poste del asiento Ⓒ en el tubo del asiento Ⓑ con las marcas "**MIN-IN**" DEBAJO de la parte superior del tubo del asiento, como se muestra.

PASO 2 - PERNO PARA ABRAZADERA DEL ASIENTO: (varios modelos)

- Con el poste del asiento Ⓒ insertado de acuerdo con el **PASO 1**: Apriete el tornillo Ⓓ firmemente de manera que el asiento sostenga al conductor sin moverse.

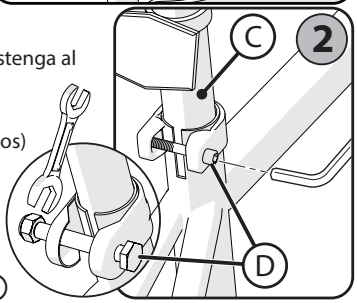

PASO 3 - PALANCA DE LIBERACIÓN RÁPIDA: (varios modelos)
PRECAUCIÓN: Mueva la palanca de liberación rápida usando solo las manos - NO USE HERRAMIENTAS.

1. Según sea necesario, abra y cierre la palanca de liberación rápida Ⓔ con una mano, y apriete o afloje la tuerca de ajuste Ⓖ manualmente, de manera que primero sienta resistencia a la palanca de liberación rápida cuando esté en la posición abierta ("OPEN") ❶.
2. Empuje la palanca de liberación rápida a la posición cerrada "CLOSE" ❷. Se deberá aplicar bastante fuerza para sujetarla firmemente, de manera que la palanca de liberación rápida quede contra la abrazadera del poste del asiento Ⓕ.

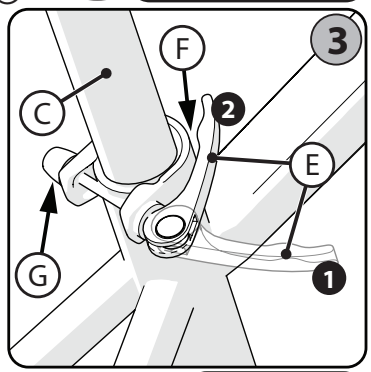

ADVERTENCIA: Se debe aplicar bastante fuerza para mover la palanca de liberación rápida firmemente hasta la posición cerrada ("**CLOSE**") ❷. Esto asegura que el asiento no se mueva durante el funcionamiento normal.

NOTA: Ⓘ Torque sugerido 20-22NM - Verifique que el asiento no se mueva mientras conduce.

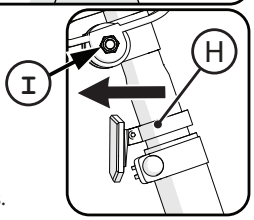

REFLECTOR: (Varios modelos)
Coloque el reflector Ⓗ de manera que esté orientado directamente hacia atrás. Apriete el tornillo de la abrazadera.

Consulte la tabla de par de apriete para conocer el par de apriete recomendado cuando sea necesario

Ajuste del perno del asiento (varios modelos)

ABRAZADERA CON UN SOLO PERNO:

1. Afloje el perno de la abrazadera Ⓐ lo suficiente para permitir que las estrías Ⓑ en el mecanismo se desacoplen antes de cambiar el ángulo del asiento.
2. Con las estrías completamente acopladas y el asiento en una posición cómoda para conducir, apriete el perno de la abrazadera Ⓐ firmemente para asegurarse de que el asiento no se afloje.

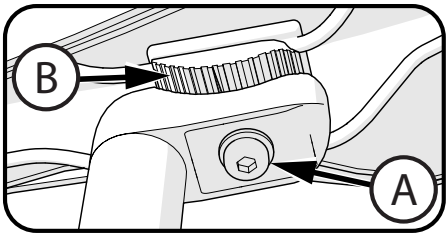

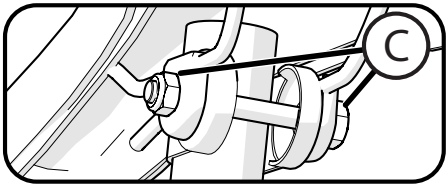

ADVERTENCIA: Las estrías en las superficies de acoplamiento de la abrazadera pueden desgastarse con el uso y el ajuste. Compruebe que la abrazadera esté apretada antes de conducir cada vez.

ABRAZADERA DOBLE:

3. Afloje el perno o tuerca de la abrazadera Ⓒ según sea necesario y ajuste el asiento a una posición cómoda para conducir.
4. Con la abrazadera colocada por completo en el poste del asiento, como se muestra, apriete el perno o tuerca Ⓒ firmemente para que el asiento no se mueva cuando esté en uso.

Comprobación del ajuste de la abrazadera del sillín y de la tija

Para comprobar el apriete de la abrazadera del sillín y de la tija:

- Intente girar el sillín de lado a lado y mueva la parte delantera del sillín hacia arriba y hacia abajo.

- **Si el sillín se mueve en la abrazadera del sillín:**
  - Afloje la tuerca de la abrazadera del sillín.
  - Coloque el sillín en la posición correcta y apriete la abrazadera del sillín con más fuerza que antes.
  - Pruebe de nuevo, hasta que el sillín no se mueva en la abrazadera del sillín.
- **Si la tija del sillín se mueve en la abrazadera del tubo de sillín:**
  - Afloje la palanca de la abrazadera del sillín.
  - Coloque la tija de sillín en la posición correcta y apriete la tuerca de la abrazadera del sillín más que antes.
- **Si es necesario, apriete o afloje la tuerca con la mano para que el cierre rápido quede bien apretado.**
  - Vuelva a realizar esta prueba hasta que la tija del sillín no se mueva en la abrazadera del tubo de sillín.

Instalación del pedal

PRECAUCIÓN: El pedal DERECHO está marcado Ⓡ y el pedal IZQUIERDO está marcado Ⓛ.

NOTA: Es preferible una llave de pedal para acoplar los pedales. También se puede utilizar una llave inglesa.

- El pedal marcado con la letra Ⓡ tiene rosca derecha. Apriételo en **sentido de las agujas del reloj**.
- El pedal marcado con la letra Ⓛ tiene rosca izquierda. Apriételo en **sentido contrario a las agujas del reloj (antihorario)**.
- Gire el pedal derecho marcado con la letra Ⓡ hacia el lado derecho del brazo de la biela y el pedal izquierdo marcado con la letra Ⓛ hacia el lado izquierdo del brazo de la biela.

Apriete de los pedales:

- Asegúrese de que las roscas de cada pedal estén completamente en el brazo de la biela.

ADVERTENCIA: Verifique que los pedales estén fijados en los brazos de la biela para que no se aflojen. Compruebe el ajuste periódicamente.

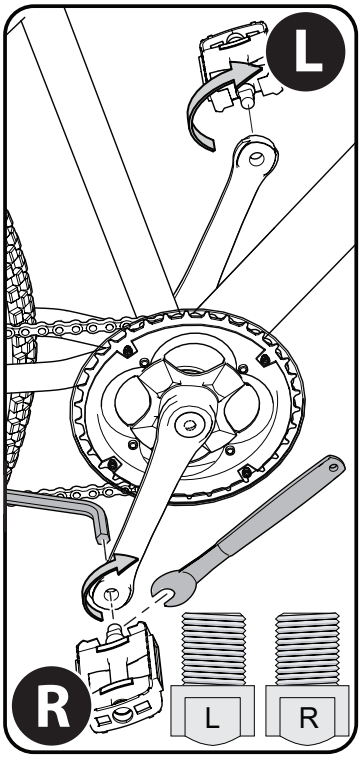

Montaje del reflector (si está equipado)

Montaje del reflector:

1. Coloque el reflector DELANTERO Ⓐ orientado hacia adelante.
2. Apriete el tornillo de la abrazadera.
3. Coloque el reflector de la tija del sillín (si está equipado) Ⓑ de modo que quede orientado hacia atrás.
4. Apriete el tornillo de la abrazadera.

NOTA: No apriete demasiado. Esto dañará la abrazadera.

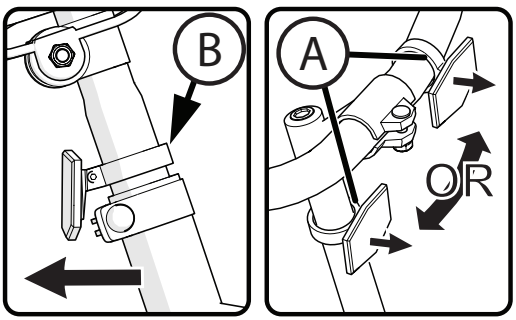

Instalación de clavijas de tornillo (varios modelos)

NOTAS:

- Su bicicleta puede tener uno de los dos estilos diferentes de la clavija.
  - Un estilo de clavijas tiene roscas en un extremo y se enrosca en el eje de la rueda.
  - El otro estilo de clavijas no tiene roscas y se fija con la tuerca del eje de la rueda.
- Las clavijas son opcionales. Usted puede optar por no instalarlas en los ejes. Las clavijas pueden instalarse en los ejes delantero y trasero.
- Las clavijas delanteras y traseras tienen agujeros de diferente tamaño para fijarlas a los ejes de las ruedas.
- Se recomienda instalar las clavijas en el lado izquierdo (lado no motriz) de la bicicleta.
- El mismo procedimiento se utiliza para instalar clavijas en tanto los ejes delantero y trasero. Eje de la rueda delantera se muestra.

Clavijas con rosca:

- Si su bicicleta tiene clavijas con rosca en un extremo, no se necesitan herramientas adicionales para instalar las clavijas.
- La clavija Ⓐ marcada "**F**" va en el eje de la rueda **DELANTERA**. Apriete bien la clavija.
- La clavija Ⓐ marcada "**R**" va en el eje de la rueda **POSTERIOR**. Apriete bien la clavija.
- Las clavijas se colocarán sobre las tuercas Ⓑ del eje.
- Cubra las tuercas del eje del lado opuesto Ⓑ con la tapa del eje Ⓒ (Si está equipado).
- Coloque la tapa del eje Ⓒ sobre la tuerca instalada y golpee con un martillo hasta que esté completamente asentada.

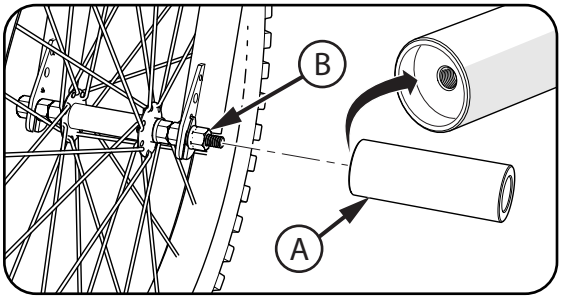

DELANTERA
Agujero más pequeño

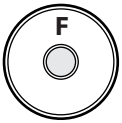

POSTERIOR
Agujero más grande

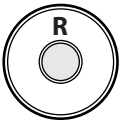

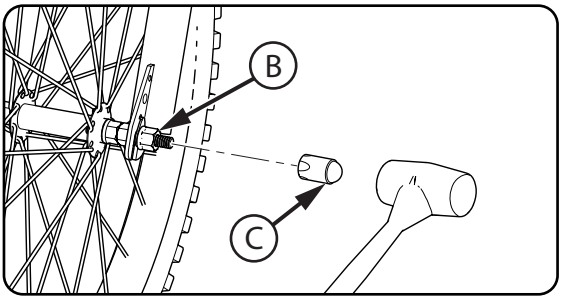

⚠ ADVERTENCIA:

- No viaje más allá de sus capacidades.
- Vinculación debe ser instalado por un adulto.
- Comprobar antes de cada viaje.
- Asegúrese de que no haya daños a cuadro, horquilla o las ruedas durante la instalación y uso.
- Asegurarse de que la cadena se ajusta correctamente después de la instalación.
- Asegurar que las ruedas están alineados correctamente después de la instalación.
- Si se encuentra dañado, deje de usarlo y reemplazar.
- No obedecer estos pasos puede permitir que la rueda delantera para aflojar al andar en bicicleta. Esto puede causar un perjuicio al jinete o a otros.

Consulte la tabla de par de apriete para conocer el par de apriete recomendado cuando sea necesario

Instalación de clavijas de tornillo (varios modelos)

NOTAS:

- Su bicicleta puede tener uno de los dos estilos diferentes de la clavija.
  - Un estilo de clavijas tiene roscas en un extremo y se enrosca en el eje de la rueda.
  - El otro estilo de clavijas no tiene roscas y se fija con la tuerca del eje de la rueda.
- Las clavijas son opcionales. Usted puede optar por no instalarlas en los ejes. Las clavijas pueden instalarse en los ejes delantero y trasero.
- Las clavijas delanteras y traseras tienen agujeros de diferente tamaño para fijarlas a los ejes de las ruedas.
- Se recomienda instalar las clavijas en el lado izquierdo (lado no motriz) de la bicicleta.
- El mismo procedimiento se utiliza para instalar clavijas en tanto los ejes delantero y trasero. Eje de la rueda delantera se muestra.

Los clavija que no son roscados:

- Si su bicicleta tiene clavijas sin rosca, necesitará una llave de vaso, una llave de vaso métrica que se ajuste a las tuercas del eje y una extensión de vaso de 7,6 cm (3 in) para instalar las clavijas.
- Retirar la tuerca de eje Ⓐ si se han instalado previamente, cuando fije la rueda a la horquilla Ⓑ.
- Asegúrese de que el clip de retención Ⓒ está correctamente instalada en el eje con la pestaña de la horquilla los orificios de la lengüeta.
- La clavija Ⓓ marcada "**F**" va en el eje de la rueda **DELANTERA**.

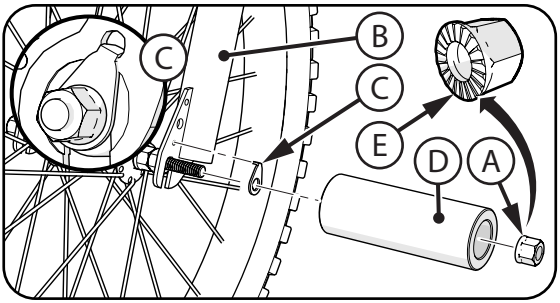

DELANTERA
Agujero más pequeño

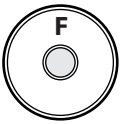

POSTERIOR
Agujero más grande

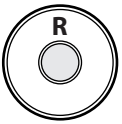

- La clavija Ⓓ marcada "**R**" va en el eje de la rueda **POSTERIOR**.
- Poner una tuerca del eje Ⓐ hacia abajo dentro de cada clavija, y en el extremo del eje. Asegúrese de que el lateral dentado Ⓔ de la tuerca del eje esté hacia la rueda.
- Apriete cada tuerca del eje hasta 28,4 N•m.

⚠ ADVERTENCIA:

- No utilice tuercas de eje Ⓐ sin bordes dentados Ⓔ para fijar las ruedas.
- No viaje más allá de sus capacidades.
- Vinculación debe ser instalado por un adulto.
- Comprobar antes de cada viaje.
- Asegúrese de que no haya daños a cuadro, horquilla o las ruedas durante la instalación y uso.
- Asegurarse de que la cadena se ajusta correctamente después de la instalación.
- Asegurar que las ruedas están alineados correctamente después de la instalación.
- Si se encuentra dañado, deje de usarlo y reemplazar.
- No obedecer estos pasos puede permitir que la rueda delantera para aflojar al andar en bicicleta. Esto puede causar un perjuicio al jinete o a otros.

Accesorios (varios modelos)

INSTALACIÓN DE ACCESORIOS:

- Fije el accesorio ❶ ❷ o ❸ al manillar con las correas suministradas.
- Apriete las correas para que el accesorio no se mueva.

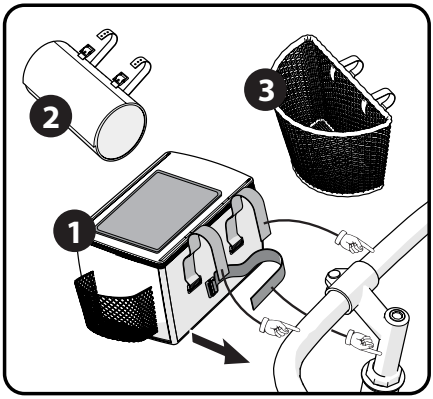

ADVERTENCIA: No apriete demasiado. Las correas podrían romperse. No bloquee los reflectores.

INSTALACIÓN DEL TIMBRE DEL MANILLAR:

1. Retire los tornillos del timbre.
2. Coloque el timbre en el manillar al alcance de la mano, con las manos en los puños del manillar.
3. Instale los tornillos y apriételos.

NOTA: El timbre puede fijarse con 1 o 2 tornillos.

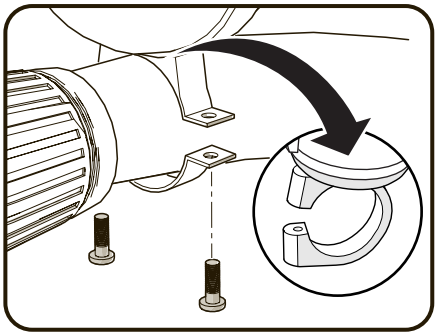

BIDÓN Y PORTA BIDÓN:

1. Retire el bidón del porta bidón Ⓐ.
2. Localice los tornillos del porta bidón Ⓑ - pueden estar empaquetados con el porta bidón o instalados en el cuadro de la bicicleta.
3. Coloque el porta bidón en el lugar deseado e instale los dos tornillos del porta bidón a través del mismo y en las tuercas del cuadro Ⓒ.
4. Apriete bien. No apriete demasiado, esto puede dañar las tuercas del cuadro.
5. Inserte el bidón en el porta bidón como se muestra.

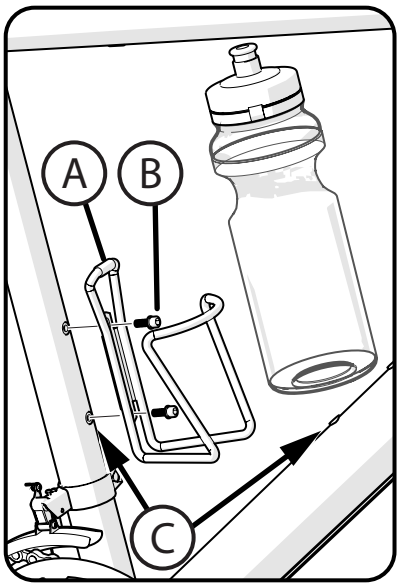

Instalación del sistema de frenos

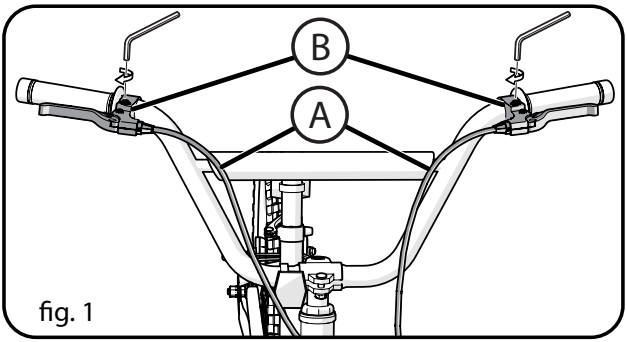

fig. 1

NOTA: Los cables de los frenos delanteros y posteriores se colocarán en la maneta derecha o izquierda según las normas, los usos y las costumbres del país en el que se venda la bicicleta.

Conexión de los cables de freno a la maneta de freno adecuada:

CONSEJO: Siga los cables de freno de las de freno delanteras y traseras, de modo que tenga el cable correcto para cada maneta.

- Conecte los cables de freno Ⓐ a las manetas correctas Ⓑ de acuerdo con las regulaciones de su país para el montaje de los cables de freno delanteros y traseros.

Instalación del tubo del manubrio - Freno de rotor (varios modelos)

NOTA: La abrazadera del tubo del manubrio podría estar preinstalada de fábrica.

- Desembale con cuidado del manillar Ⓐ y los cables de freno.
- Instalar el manillar con la abrazadera Ⓑ y los tornillos de la abrazadera Ⓒ.
- Rotación del manillar en una cómoda posición de conducción.
- Apretar los tornillos de fijación Ⓒ de forma segura. Ver Tabla de par en par.

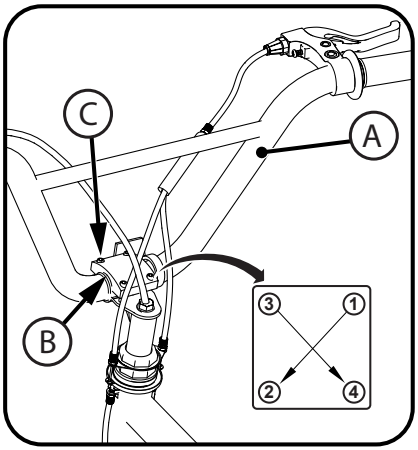

continuación >>

Consulte la tabla de par de apriete para conocer el par de apriete recomendado cuando sea necesario

Rotor de tubo del Freno Instalación - continuación

- Asegúrese de que el forro del cable del freno trasero Ⓐ esté insertado por completo en la caja de ajuste en el calibrador y la palanca de mano Ⓑ.
- Asegúrese de que la tuerca de la caja y la caja Ⓑ, Ⓒ estén ajustadas por completo en el interior hacia la palanca de mano.
- Gire la ranura de la caja Ⓑ y aléjela de la ranura del cable Ⓓ y apriete la tuerca de la caja Ⓒ.

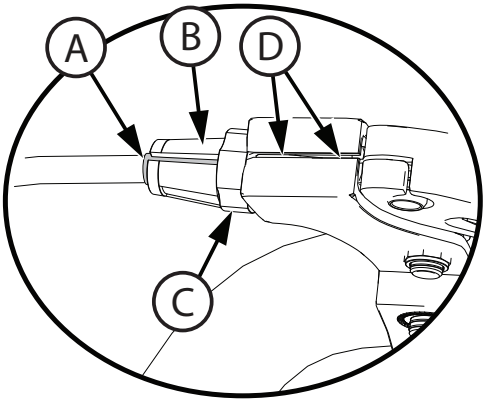

- Instale dos ajustadores para cable Ⓐ en la placa de rotor Ⓑ asegurándose de que el cable más corto Ⓒ esté en el mismo lado que la palanca del freno Ⓓ.
- Gire los ajustadores del cable y las tuercas Ⓔ hasta que entren por completo en la placa de rotor; apriete firmemente a mano.

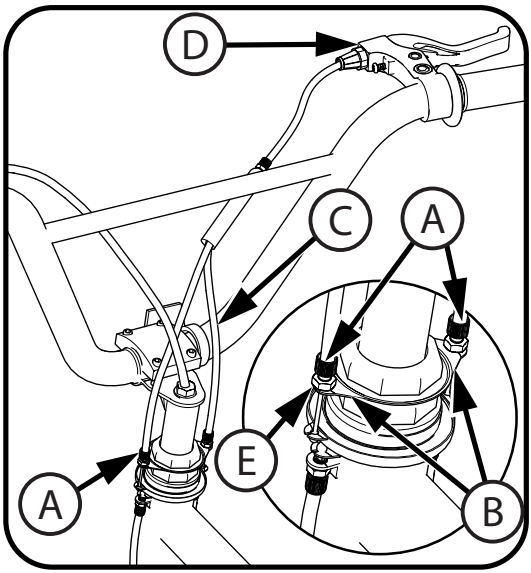

continuación >>

Consulte la tabla de par de apriete para conocer el par de apriete recomendado cuando sea necesario

Rotor de tubo del Freno Instalación - continuación

SP

- Oprima ambos lados de las placas de rotor Ⓐ hasta que queden juntas e inserte el extremo del cable Ⓑ en la ranura de la placa de rotor Ⓒ.
- Repita el procedimiento en lado opuesto.

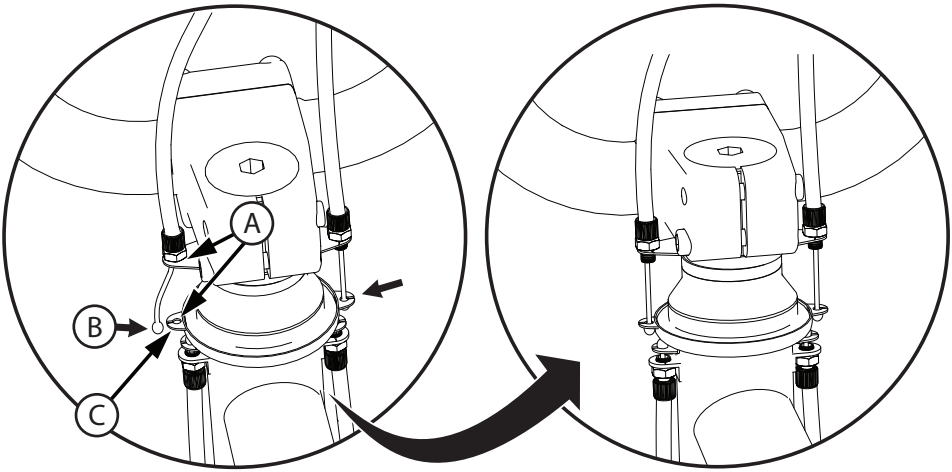

ADVERTENCIA: Asegúrese de que el sistema de rueda/tubo/manubrio de rotor pueda girar 360 grados sin bloquear ninguno de los cables y que el mecanismo de rotor funcione correctamente.

continuación >>

Rotor de tubo Instalación - Cable delantero instalar

- Jale el cable del freno delantero Ⓐ hacia arriba a través de la tuerca del tubo Ⓑ de manera que siga el trayecto que se muestra.
- Asegúrese de que el cable del freno no toque el neumático Ⓒ.

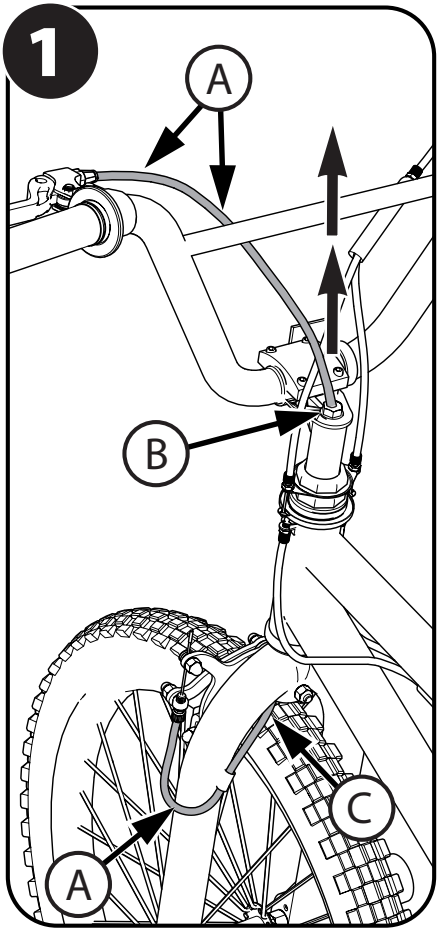

- Inserte el barril del cable (**2-1**) en la palanca del freno.

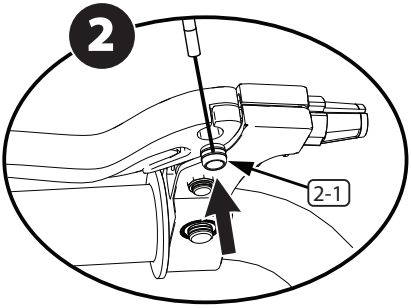

- Inserte el barril del freno (**3-1**) en la ranura, como se muestra.

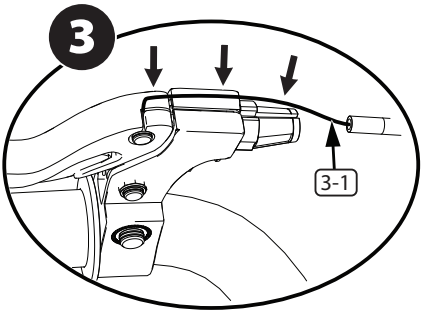

- Asegúrese de que la tuerca de la caja y la caja (**4-3**, **4-1**) estén ajustadas por completo en el interior hacia la palanca de mano.
- Gire la ranura de la caja (**4-1**) y aléjela de la ranura del cable (**4-2**) y apriete la tuerca de la caja (**4-3**).

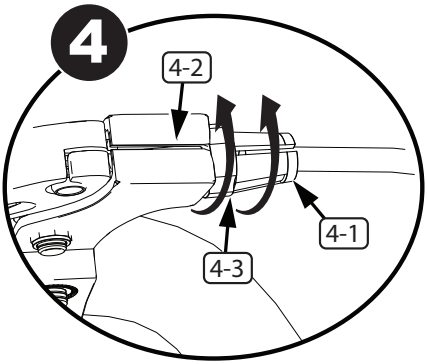

continuación >>

Consulte la tabla de par de apriete para conocer el par de apriete recomendado cuando sea necesario

Rotor de tubo Instalación - Cable delantero instalar - continuación

- Gire las palancas del freno (A) hasta que queden en una posición cómoda para conducir y apriételas firmemente.

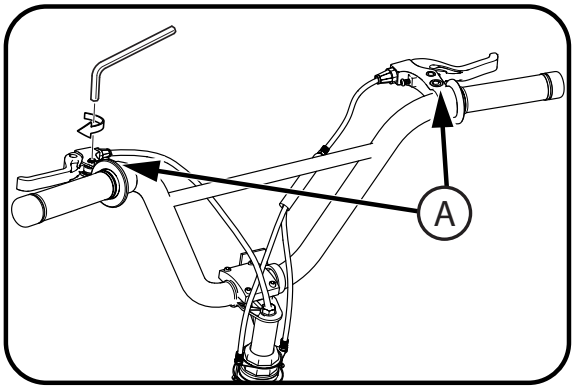

ADVERTENCIA: Asegúrese de que el sistema de rueda/tubo/manubrio de rotor pueda girar 360 grados sin bloquear ninguno de los cables y que el mecanismo de rotor funcione correctamente.

Instalación del sistema de frenos (varios modelos)

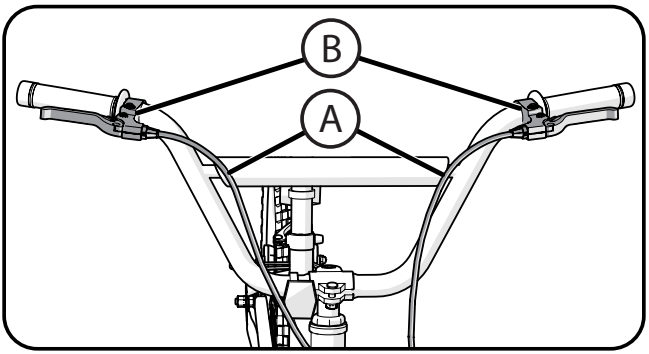

NOTA: Los cables de los frenos delanteros y posteriores se colocarán en la maneta derecha o izquierda según las normas, los usos y las costumbres del país en el que se venda la bicicleta.

Conexión de los cables de freno a la maneta de freno adecuada:

CONSEJO: Siga los cables de freno de las pinzas de freno delanteras y traseras, de modo que tenga el cable correcto para cada maneta.

- Conecte los cables de freno (A) a las manetas correctas (B) de acuerdo con las regulaciones de su país para el montaje de los cables de freno delanteros y traseros.

ADVERTENCIA: Debe ajustar los frenos delanteros antes de conducir la bicicleta.

NOTA: EL PROCEDIMIENTO DE INSTALACIÓN DEL FRENO TRASERO Y DEL FRENO DELANTERO ES EL MISMO.

Paso 1: Coloque las zapatas del freno (C) en la posición correcta:

- Afloje el tornillo (D) de cada zapata del freno (C).
- Ajuste cada zapata de freno de manera que esté plana contra el aro y alineada con la curva del aro.
- Asegúrese de que cada zapata de freno no roce la rueda.
- Si la superficie de la zapata de freno tiene flechas, asegúrese de que las flechas apunten hacia la parte trasera de la bicicleta.
- Sujete cada zapata de freno en posición y apriete la tuerca.

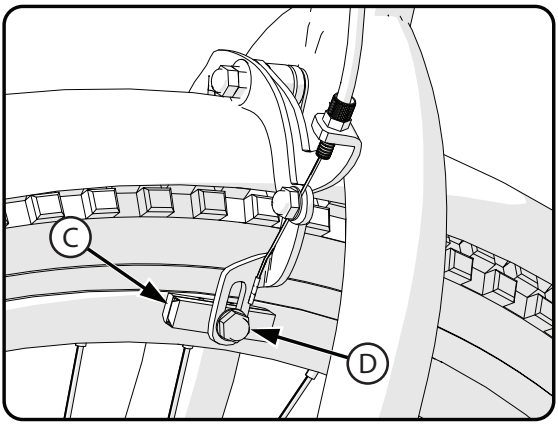

Paso 2: Compruebe que cada zapata de freno esté apretada:

- Intente mover cada zapata de freno fuera de su posición.
- Si la zapata de freno se mueve, vuelva a realizar el paso 1, pero apriete la tuerca más que antes.
- Vuelva a hacer esta prueba hasta que cada zapata de freno deje de moverse.

continuación >>

Instalación del sistema de frenos - continuación

SP

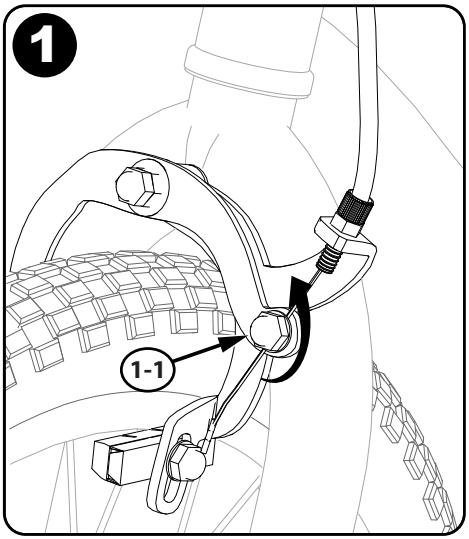

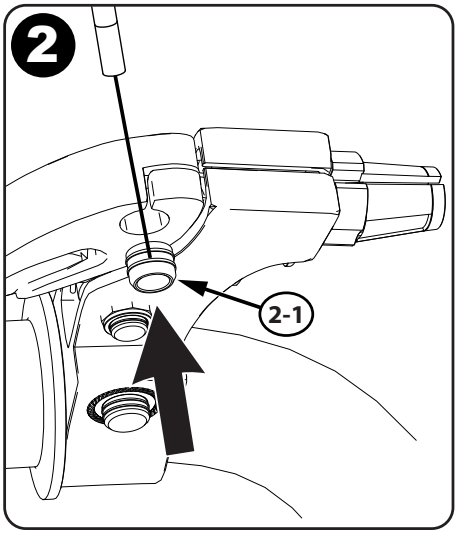

Vista 1:

- Afloje la tuerca del cable (1-1) para aflojar el cable.

Vista2:

- Inserte el tensor del cable (2-1) en la palanca del freno.

Vista 3:

- Inserte el cable del freno (3-1) en la ranura, como se muestra.

Vista 4:

- Gire la ranura de la caja (4-1) y aléjela de la ranura del cable (4-2) y apriete la tuerca de la caja (4-3).

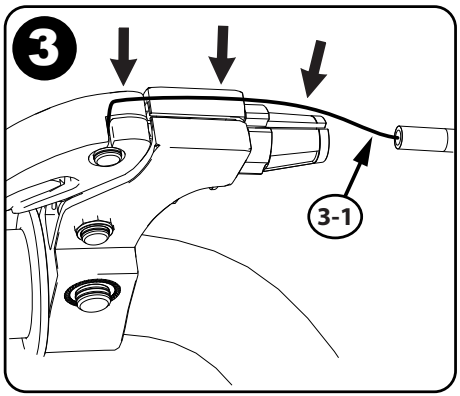

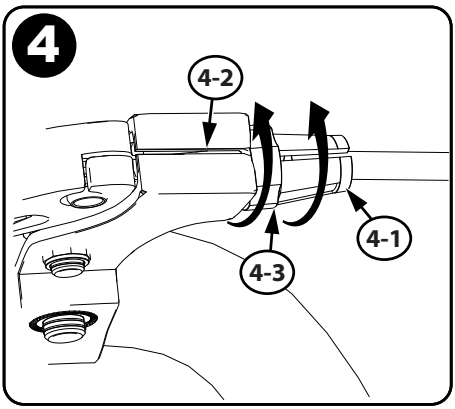

continuación >>

Consulte la tabla de par de apriete para conocer el par de apriete recomendado cuando sea necesario

Vista 5:

- Apriete los brazos del freno (5-1) de manera que las zapatas del freno (5-2) queden contra el aro.

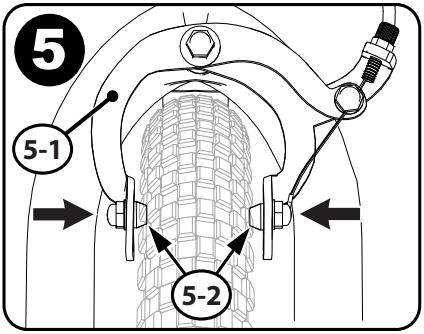

Vista 6:

- Jale firmemente el cable del freno (6-1).
- Apriete la tuerca del cable (6-2).
- Ajuste la tuerca del cable (6-3) hasta obtener un espacio libre de 1.5 mm para la zapata del freno.

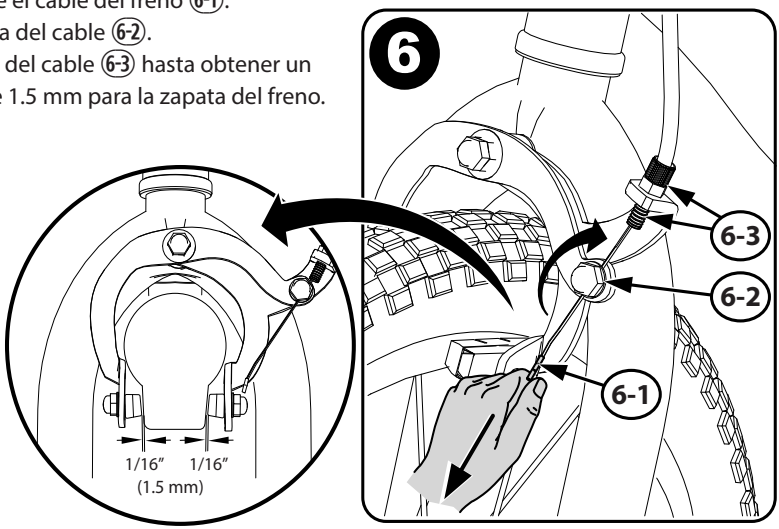

Vista 7:

- Compruebe que la palanca del freno no esté floja (7-1).

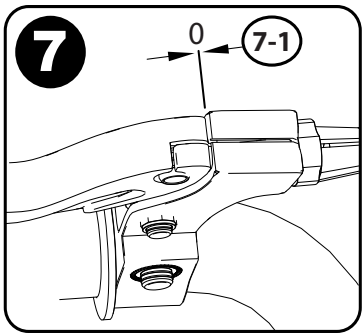

continuación >>

Instalación del sistema de frenos - continuación

Vista 8:

- Asegúrese de que los forros del cable estén insertados por completo en la caja de ajuste en el calibrador (8-1) y la palanca de mano (8-2).

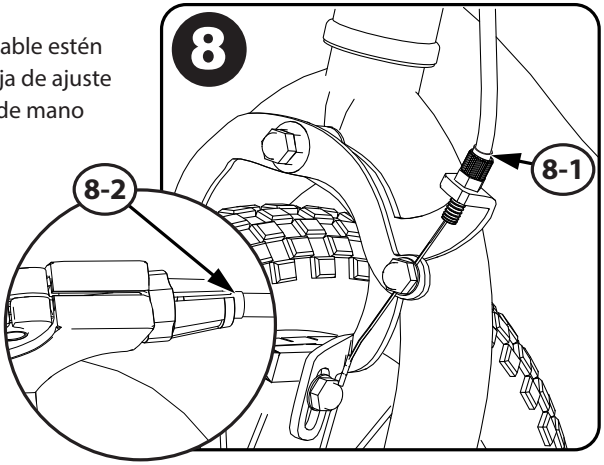

Vista 9:

- Gire las palancas del freno (A) hasta que queden en una posición cómoda para conducir y apriételas firmemente.

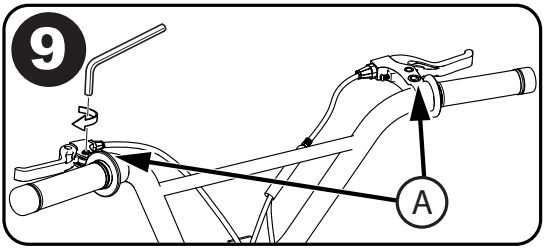

Sustitución de las pastillas de freno

1. Si es necesario, afloje el tornillo de ajuste cable (A).
2. Afloje y extraiga la pastilla de freno pernos/tornillos (B).
3. El Zapata de freno (C).
4. Instalar la nueva zapata de freno, asegurándose de que está apuntando hacia adelante y bordeada de manera uniforme con la llanta de la rueda (D).
5. Apretar tornillo pastilla de freno/ tornillo.

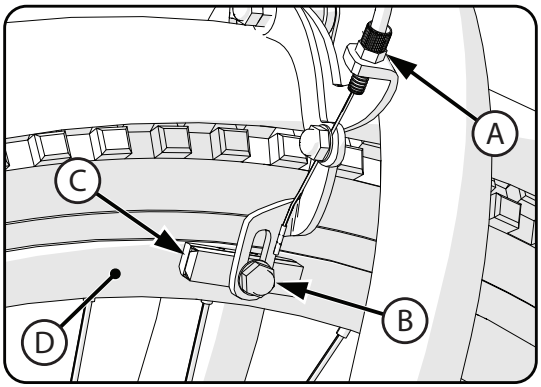

ADVERTENCIA: Sustituir la pastilla de freno con el mismo modelo y el tipo de original.

Configuración del sistema de freno de tracción lineal (varios modelos)

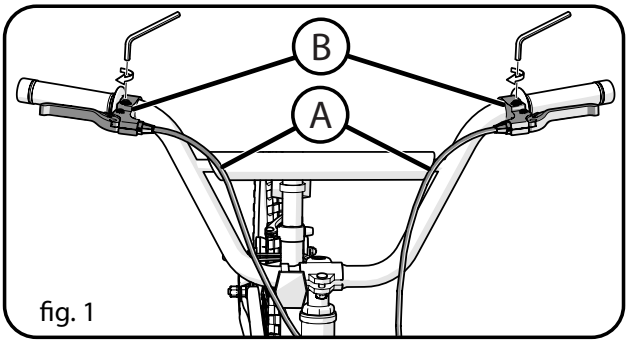

fig. 1

NOTA: Los cables de los frenos delanteros y posteriores se colocarán en la maneta derecha o izquierda según las normas, los usos y las costumbres del país en el que se venda la bicicleta.

Conexión de los cables de freno a la maneta de freno adecuada:

CONSEJO: Siga los cables de freno de las de freno delanteras y traseras, de modo que tenga el cable correcto para cada maneta.

- Conecte los cables de freno Ⓐ a las manetas correctas Ⓑ de acuerdo con las regulaciones de su país para el montaje de los cables de freno delanteros y traseros.

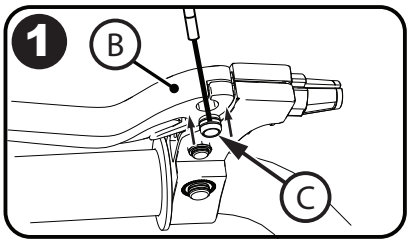

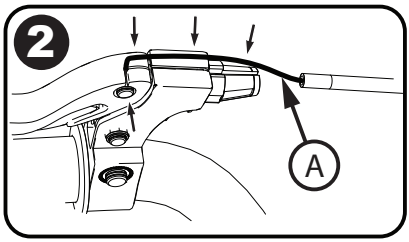

VARIOS MODELOS

Vista 1:
- Inserte el tensor del cable Ⓒ en la palanca del freno Ⓑ.

Vista 2:
- Inserte el cable del freno Ⓐ en la ranura, como se muestra.

Vista 3:
- Gire la ranura de la caja Ⓓ y aléjela de la ranura del cable y apriete la tuerca de la caja Ⓔ.

Vista 4:
- Asegúrese de que no haya espacio en la palanca de freno Ⓕ y que el cable de freno Ⓐ esté completamente asentado.
- Gire las palancas del freno Ⓑ hasta que queden en una posición cómoda para conducir y apriételas firmemente. (**fig. 1**).

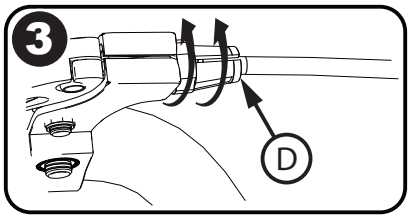

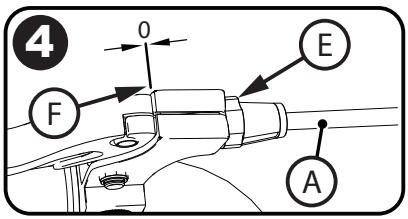

Consulte la tabla de par de apriete para conocer el par de apriete recomendado cuando sea necesario

Ajuste del sistema de frenos de tracción lineal - Antes de empezar

SP

(SI ESTÁ EQUIPADO) Las siguientes secciones describen los ajustes finales del sistema de frenos necesarios antes de la conducción.

- Infle los neumáticos a la presión recomendada en la pared lateral del neumático.
- Asegúrese de que el neumático está centrado en la horquilla.

Si es necesario, vuelva a colocar el cable del freno delantero:

- Apriete los dos brazos del freno juntos Ⓐ.
- Inserte la guía del cable del freno Ⓑ en la muesca del soporte de la guía Ⓒ.
- Asegúrese de que la guía del cable del freno Ⓑ esté bien asentada en la muesca del soporte de la guía Ⓒ.

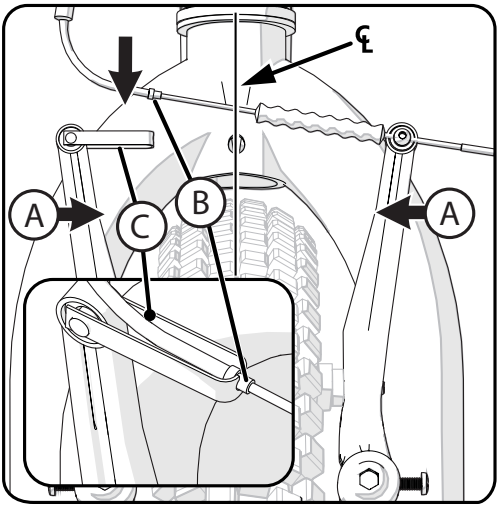

Compruebe el apriete del perno de montaje de la pinza Ⓐ (fig. A):

- Asegúrese de que cada perno de montaje de la pinza esté bien apretado.

Centre las zapatas en la llanta:

1. Gire el tornillo de ajuste Ⓑ de la pinza para mover el brazo hacia adentro o hacia afuera de modo que cada zapata de freno Ⓒ esté
   a la misma distancia de la llanta.
2. Apriete la maneta de freno dos veces.
3. Repita este paso hasta que ambas zapatas estén a la misma distancia de la llanta.

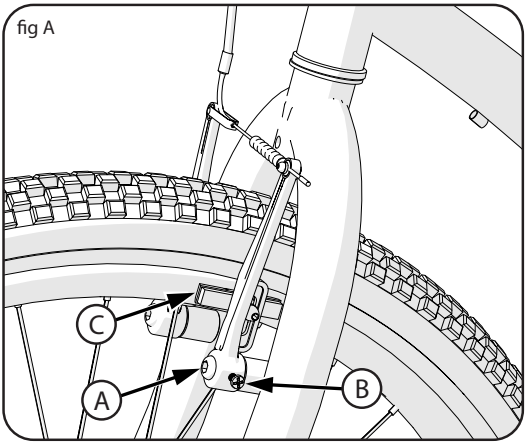

Consulte la tabla de par de apriete para conocer el par de apriete recomendado cuando sea necesario

Sistema de frenos de tracción lineal - continuación del ajuste

SP

NOTA: Los ajustes del freno delantero y trasero son los mismos.

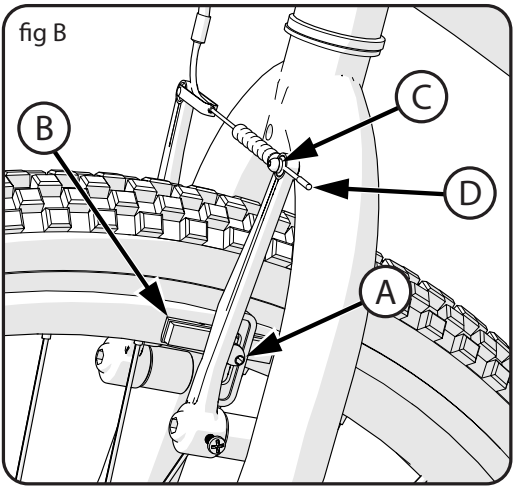

ADVERTENCIA:

Debe ajustar los frenos delanteros y traseros antes de utilizar la bicicleta.

Paso 1: Coloque las zapatas de freno Ⓑ en la posición correcta (fig. B):

1. Afloje el tornillo Ⓐ de cada zapata de freno Ⓑ.
2. Ajuste cada zapata de freno para que quede plana contra la llanta y alineada con la curva de la misma.
3. Asegúrese de que ninguna zapata de freno roce el neumático.
4. Si la superficie de la zapata de freno tiene flechas, compruebe que las flechas apunten hacia la parte trasera de la bicicleta.
5. Mantenga cada zapata de freno en su posición y apriete el tornillo.

Paso 2: Compruebe el ajuste de cada zapata de freno:

1. Intente mover cada zapata de freno fuera de su posición.
2. Si una zapata de freno se mueve, vuelva a realizar el paso 1, pero apriete la tuerca con más fuerza que antes.
3. Pruebe de nuevo hasta que no se mueva ninguna zapata de freno.

Paso 3: Estiramiento del cable (fig. B):

1. Sujete las dos zapatas de freno contra la llanta.
2. Afloje el tornillo de la abrazadera del cable Ⓒ.
3. Estire bien el cable Ⓓ y apriete el tornillo.

ADVERTENCIA: No apriete demasiado el tornillo de sujeción del cable.
Si se aprieta demasiado el tornillo de la abrazadera del cable, se puede cortar el cable y causar lesiones al ciclista o a otras personas.

4. Apriete firmemente cada maneta de freno 20 veces.
5. Sujete ambas zapatas de freno contra la llanta y afloje el tornillo de sujeción del cable.
6. Estire bien el cable y apriete el tornillo de sujeción del cable.

continuación >>

Ajuste del sistema de frenos de tracción lineal - continuación

SP

COLOQUE LAS ZAPATAS A LA DISTANCIA CORRECTA DE LA LLANTA:

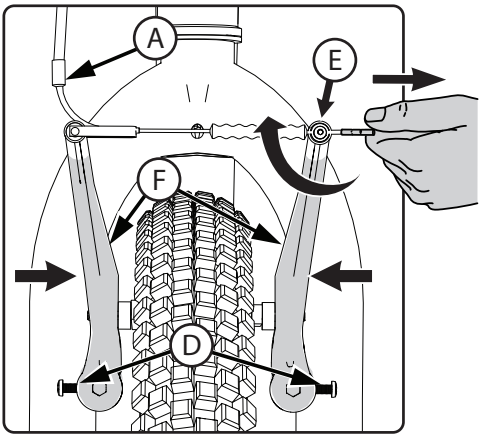

1. Si lo desea, ajuste las manetas de freno Ⓖ a una distancia cómoda del puño utilizando el tornillo de ajuste Ⓗ.
   Al girar el tornillo hacia ADENTRO se acerca hacia el puño.
2. Asegúrese de que las vainas de los frenos Ⓐ, Ⓑ estén correctamente asentadas
3. Coloque cada zapata de freno a 1,5 mm de la llanta.
4. Gire los tornillos de ajuste de la pinza de freno Ⓓ hacia dentro o hacia fuera para realizar el ajuste.
5. Si las zapatas de freno Ⓒ no se pueden colocar a la distancia correcta de la llanta, sujete ambas zapatas de freno contra la llanta y afloje el tornillo de sujeción del cable Ⓔ
6. Apriete los brazos de freno Ⓕ entre sí y tire o afloje ligeramente el cable.
7. Apriete el tornillo de la abrazadera del cable.

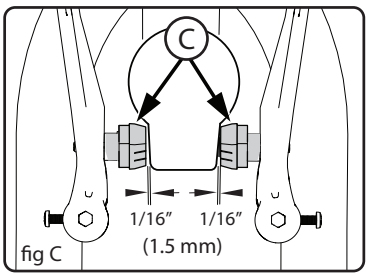

fig C

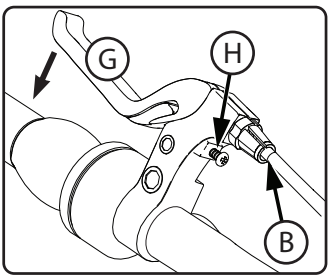

ADVERTENCIA: No apriete demasiado la abrazadera del cable. Si se aprieta demasiado la abrazadera del cable, se puede cortar el cable y causar lesiones al ciclista o a otras personas.

8. Repita estos pasos hasta que las zapatas de freno estén a 1,5 mm de la llanta y la maneta de freno Ⓖ no llegue hasta el puño al apretarla (**fig. C**).

ADVERTENCIA: No aleje las zapatas de freno de una llanta que no esté derecha. Esto puede hacer que el freno de pinza sea menos efectivo e inseguro. Para permitir un ajuste seguro de la pinza de freno, pida a un taller de bicicletas que rectifique la llanta.

continuación >>

Sistema de frenos de tracción lineal - continuación

Compruebe el apriete de la abrazadera del cable (fig. C):

1. Apriete cada maneta de freno Ⓖ con una presión firme.
2. Asegúrese de que el cable no se mueva en la abrazadera del cable Ⓔ.
3. Si el cable se mueve en la abrazadera del cable, vuelva a ajustar los frenos pero apriete la abrazadera del cable más que antes.
4. Vuelva a realizar esta prueba hasta que el cable no se mueva en la abrazadera.

Compruebe el recorrido de cada maneta de freno:

1. Apriete cada maneta de freno Ⓖ con una presión fuerte.
2. Si la maneta de freno toca el puño, vuelva a ajustar los frenos.

ADVERTENCIA: Después de volver a ajustar los frenos, si alguna de las palancas de freno toca el puño o no funciona bien, haga que un taller de bicicletas repare o ajuste los frenos.

Sustitución de las zapatas de freno de tracción lineal

1. Si es necesario, afloje el tornillo de ajuste del cable de freno Ⓐ.
2. Afloje y retire el perno/tornillo de la zapata de freno Ⓑ.
3. Retire la zapata de freno desgastada Ⓒ.
4. Instale la zapata de freno nueva, asegurándose de que está orientada hacia delante y alineada uniformemente con la llanta Ⓓ.
5. Apriete el perno/tornillo de la pastilla de freno y el perno de ajuste según la tabla de pares de apriete.

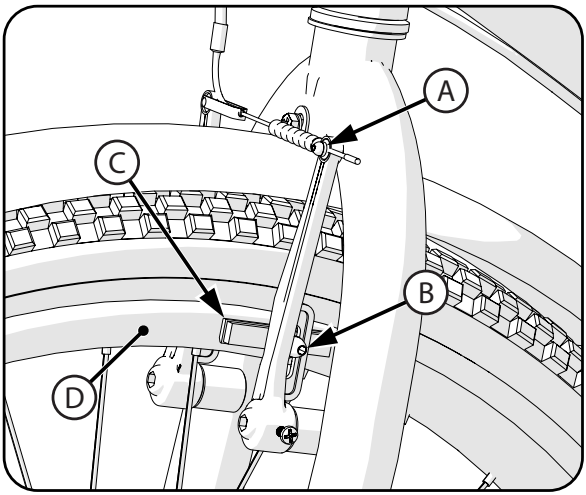

ADVERTENCIA:
Sustituya la zapata de freno por el mismo modelo y tipo que la original.

ADVERTENCIA:

- Como todos los componentes mecánicos, la bicicleta está sometida a desgaste y a grandes esfuerzos. Diferentes materiales y componentes pueden reaccionar al desgaste o a la fatiga por tensión de diferentes maneras. Si se ha sobrepasado la vida útil de un componente, éste puede fallar repentinamente, pudiendo causar lesiones al ciclista. Cualquier forma de grieta, arañazos o cambio de coloración en zonas sometidas a grandes esfuerzos indican que se ha alcanzado la vida útil del componente y debe ser sustituido.
- Inspeccione el producto con frecuencia. Si la bicicleta no se inspecciona ni se hacen las reparaciones y ajustes necesarios, el ciclista u otras personas pueden sufrir lesiones. Compruebe que todas las piezas estén ensambladas y ajustadas correctamente como se indica en este manual y en las "Instrucciones especiales".
- Reemplace inmediatamente cualquier pieza dañada, faltante o muy desgastada por una original.
- Evite llevar ropa u objetos sueltos cuando conduzca o realice tareas de mantenimiento para reducir el riesgo de atrapamiento que podría provocar una lesión.
- Las llantas sucias o engrasadas pueden hacer que los frenos sean ineficaces. Para evitar lesiones, límpielo con frecuencia, utilizando un trapo limpio o lávelo con agua jabonosa, enjuáguelo y séquelo al aire. No los limpie con materiales aceitosos o grasientos.
- Las altas temperaturas, el uso intensivo y los daños por impacto pueden ser invisibles para el usuario y provocar lesiones al ciclista. Si sospecha que hay daños o un desgaste excesivo en las llantas, el cuadro, la horquilla, las juntas de suspensión (si las hay) o los componentes compuestos (si los hay), acuda a un taller de bicicletas para su reparación.
- Asegúrese de que todas las sujeciones están correctamente apretadas, tal y como se indica en este manual y en las "Instrucciones especiales". Las piezas que no están suficientemente apretadas pueden perderse o funcionar mal. Las piezas demasiado apretadas se pueden dañar. Asegúrese de que las sujeciones de repuesto sean del tamaño y tipo correctos.
- Las tuercas autoblocantes y otros cierres autoblocantes pueden perder su eficacia al ser reutilizados

NOTA: En caso de que no disponga de las herramientas adecuadas o si las instrucciones de este manual o cualquier "Instrucción especial" no le resultan suficientes, acuda a un taller de bicicletas para realizar cualquier reparación o ajuste.

Frenos de contrapedal - varios modelos

Estos modelos están equipados con un freno trasero de contrapedal que se activa al girar la manivela hacia atrás.

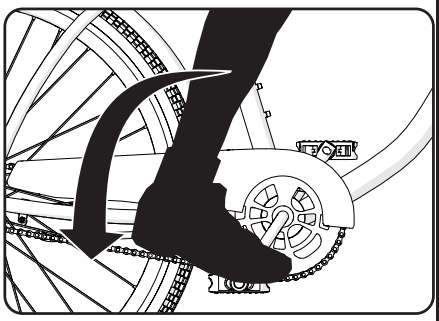

FUNCIONAMIENTO:

Opere el freno de contrapedal de la siguiente manera:

- Empuje los pedales hacia atrás para mover la cadena hacia atrás.
- La cadena activa el mecanismo del freno de contrapedal que está dentro del cubo de la rueda trasera.
- A medida que empuja los pedales hacia atrás con mayor fuerza, la acción de frenado del freno de contrapedal aumenta.

Si su bicicleta tiene frenos de zapata además del freno de contrapedal, use siempre el freno de contrapedal como freno principal para detener la bicicleta.

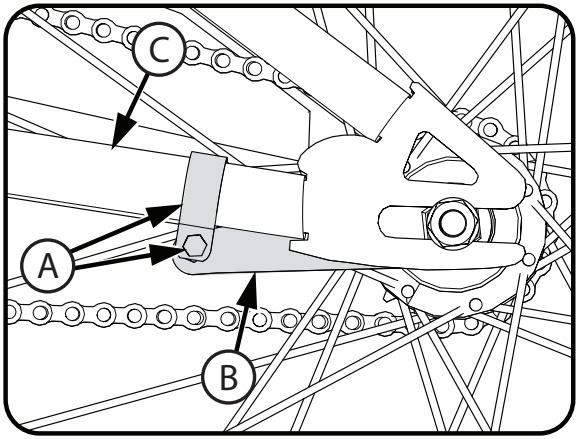

⚠ ADVERTENCIA:

Si no obedece las siguientes instrucciones, el conductor u otras personas podrían lesionarse:

- Cuando conduzca la bicicleta por primera vez, compruebe el freno de contrapedal y practique usándolo a baja velocidad en una zona grande y nivelada que no tenga obstáculos.
- Cada vez que conduzca la bicicleta, asegúrese de que la abrazadera (A) del brazo del freno (B) esté firmemente sujeta la vaina de la cadena (C) del armazón de la bicicleta. El freno de contrapedal no funcionará correctamente si el brazo del freno no está conectado a la vaina de la cadena.

Funcionamiento de los frenos - (varios modelos)

ADVERTENCIA:

- Conduzca siempre con una distancia de seguridad entre usted y otros vehículos u objetos para disponer de espacio suficiente para detenerse.
- Mire hacia delante y ajuste la velocidad con antelación para evitar frenazos bruscos.
- Cada bicicleta tiene un sistema de frenos distinto y una potencia de frenado diferente. Tenga en cuenta la potencia de frenado de su bicicleta y no exceda este límite.
- El pavimento mojado, sucio o irregular afectará a la reacción de la bicicleta al frenar. Extreme las precauciones al frenar si las condiciones de la vía no son ideales. Deje más tiempo y distancia para frenar.

FRENOS DE MANO:

Accione el freno de mano como se indica a continuación:

NOTA: Antes de conducir, asegúrese de saber qué palanca de freno controla cada freno (delantero o trasero). Si tiene dos frenos de mano, accione ambos frenos al mismo tiempo.

- El freno delantero proporciona más potencia de frenado que el trasero, así que no lo utilice con demasiada fuerza o brusquedad. Aumente gradualmente la presión en ambas manetas de freno hasta que disminuya a la velocidad deseada o se detenga.
- Si tiene que detenerse rápidamente, desplace el peso hacia atrás mientras acciona los frenos para mantener la rueda trasera en el suelo.

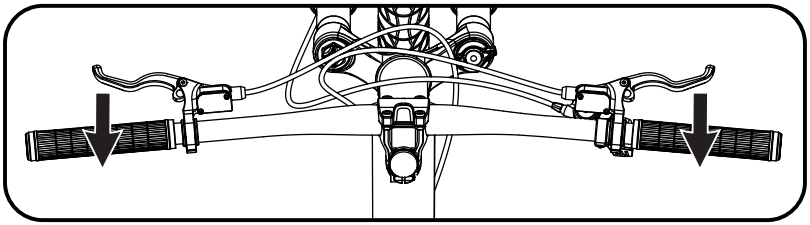

ADVERTENCIA:

- La fuerza de frenado aplicada a la rueda delantera de forma repentina o con demasiada fuerza puede levantar la rueda trasera del suelo o hacer que la rueda delantera se deslice a un lado. Esto reducirá su control y provocará una caída.

Ajuste de la cadena

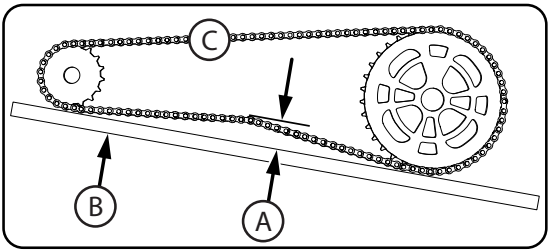

ADVERTENCIA:

- La cadena debe permanecer en las ruedas dentadas. Si la cadena se sale, el freno de contrapedal no funcionará.
- No intente reparar la cadena. Si la cadena tene problemas, lleve la bicicleta a un taller de servicio para que la reparen.

Ajuste:
La cadena debe estar apretada
correctamente. Si está demasiado apretada será difícil pedalear la bicicleta. Si está demasiado floja, la cadena se puede salir de la rueda dentada.
Cuando la cadena (C) está apretada correctamente, la manivela puede girar libremente y no puede separarse más de 12.7 mm (A) del borde recto (B), como se muestra. **Ver Gráfico de par de torsión recomendada.**

Ajuste el apriete de la cadena de la siguiente manera:

- Afloje las tuercas del eje de la rueda trasera
- Mueva la rueda trasera hacia delante o hacia atrás según sea necesario.

NOTA: Asegúrese de que la rueda trasera esté centrada en el armazón de la bicicleta.

- Sujete la rueda en esta posición y apriete las tuercas del eje.

Inspección de los cojinetes

MANTENIMIENTO

Compruebe con frecuencia los cojinetes de la bicicleta. Lubrique los cojinetes una vez al año o si dejan de pasar las siguientes pruebas:

COJINETES DEL TUBO DE DIRECCIÓN

La horquilla debería girar libre y suavemente en todo momento. Con la rueda delantera sin tocar el piso, no debería poder mover la horquilla hacia arriba o abajo o de un lado a otro dentro del tubo de dirección.

COJINETES DE LA MANIVELA

La manivela debe girar libre y suavemente en todo momento y las ruedas dentadas delanteras no deben estar flojas en la manivela. No debería poder mover el extremo del pedal de la manivela de un lado a otro.

COJINETES DE LAS RUEDAS

Levante del piso cada extremo de la bicicleta y gire lentamente a mano la rueda levantada.
Los cojinetes están correctamente ajustados si:

- La rueda gira libremente y con facilidad.
- El peso del reflector del radio, cuando se coloca hacia la parte delantera o trasera de la bicicleta, hace que la rueda gire hacia adelante y hacia atrás varias veces.
- No hay movimiento de lado a lado en el aro de la rueda al empujarlo hacia un lado con un poco de fuerza.

RODAMIENTOS GYRO

Con la rueda delantera levantada del suelo, el sistema Gyro con el Manillar/Potencia/Rueda deben girar libre y suavemente 360 grados sin atascarse ni tocar ningún cable.

Neumáticos

Mantenimiento:

- Compruebe con frecuencia la presión de inflado de los neumáticos, porque todos los neumáticos pierden aire lentamente con el tiempo.
- Al guardarla durante un periodo prolongado, no deje que el peso de la descanse sobre los neumáticos.
- Sustituir los neumáticos gastados.

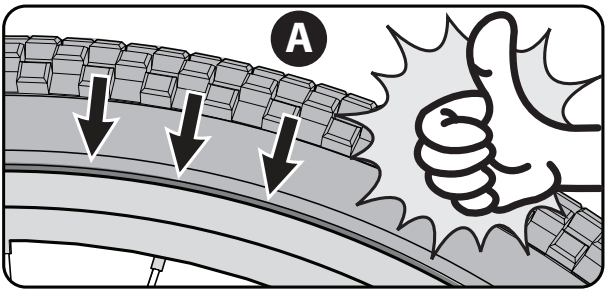

⚠ ADVERTENCIA:
No conduzca ni se siente en la bicicleta si uno de los neumáticos no está inflado correctamente.

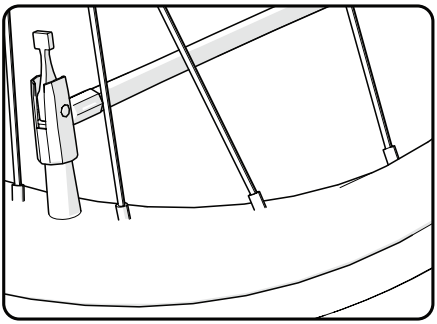

INFLADO DE LOS NEUMÁTICOS:

- Use una bomba de mano o de pie para inflar los neumáticos.
- También son aceptables las mangueras de aire reguladas de las estaciones de servicio.
- La presión máxima de inflado se muestra en la pared lateral del neumático.

Antes de añadir aire a un neumático, asegúrese de que el borde de la llanta (talón) esté a la misma distancia del aro, en toda la circunferencia, en ambos lados del neumático Ⓐ. Si el neumático no parece estar correctamente asentado, saque aire de la cámara interior hasta que pueda empujar el talón del neumático en el aro, donde sea necesario. Añada aire lentamente y deténgase con frecuencia para comprobar el asentamiento del neumático y la presión, hasta que alcance la presión correcta de inflado.

Bielas de tres piezas (varios modelos)

Mantenimiento: Ambas bielas Ⓐ se apretaron al eje Ⓑ en la fábrica. Después de montar la bicicleta las primeras veces, asegúrese de que las bielas no se hayan aflojado. Si alguna de las bielas se ha aflojado durante este periodo de "rodaje", vuelva a apretarla o haga que la apriete un taller de bicicletas.

Compruebe con frecuencia el apriete de las bielas. Si están flojas, apriételas o haga que un taller de bicicletas las apriete.

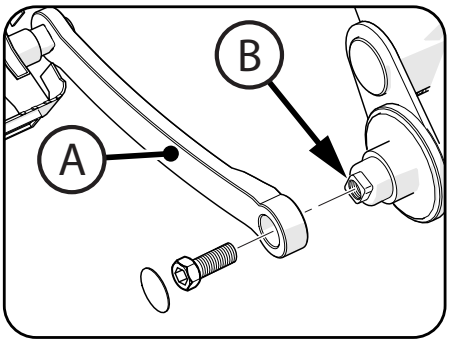

⚠ ADVERTENCIA: Si monta la bicicleta con la biela suelta, la biela puede caerse. El eje también puede dañar la biela.

Consulte la tabla de par de apriete para conocer el par de apriete recomendado cuando sea necesario

Lubricación

⚠ ADVERTENCIA:

- No lubrique más de lo necesario. Si cae aceite en los aros de las ruedas o en las zapatas de los frenos, se reducirá el rendimiento de los frenos y hará falta una mayor distancia para detener la bicicleta. El conductor u otros pueden lesionarse.
- La cadena puede arrojar exceso de aceite en el aro de la rueda. Limpie el exceso de aceite de la cadena.
- Asegúrese de que no caiga aceite en las superficies de los pedales donde descansan los pies.
- Con agua caliente y jabón, limpie el aceite de los aros de las ruedas, las zapatas de los frenos, los pedales y los neumáticos.
- Enjuague con agua limpia y seque por completo antes de conducir.
- Lubrique la bicicleta con aceite ligero para máquinas (20W) de acuerdo con la tabla siguiente:

Tabla de Lubricación (según equipamiento)

Qué	Cuándo	Cómo
Pedales	cada seis meses	Ponga cuatro gotas de aceite en el punto en que los ejes entran en los pedales.
Cadena	cada seis meses	Ponga una gota de aceite en cada rodillo de la cadena. Limpie todo el exceso de aceite de la cadena.
Palancas de freno	cada seis meses	Poner una gota de aceite en el punto de pivote de cada palanca de freno.
Los frenos de mordaza	cada seis meses	Poner una gota de aceite en el punto de pivote de cada freno cantilever.
Frenos de tracción lineal	cada seis meses	Poner una gota de aceite en el punto de pivote de cada freno cantilever.
Los cables de freno	cada seis meses	Poner cuatro gotas de aceite en ambos extremos de cada cable. Permitir que el aceite empape hacia atrás a lo largo del cable.
Rodamiento Gyro	cada seis meses	Ponga 4 gotas de aceite alrededor del rodamiento Gyro.

Garantía limitada - SP

General:
Las especificaciones de las piezas o modelos están sujetas a cambios sin previo aviso.

Esta garantía limitada es la única garantía para el producto. TODAS LAS GARANTÍAS DISTINTAS A LAS INDICADAS EN EL PRESENTE DOCUMENTO QUEDAN EXCLUIDAS, INCLUIDAS LAS GARANTÍAS IMPLÍCITAS DE COMERCIABILIDAD E IDONEIDAD PARA UN FIN DETERMINADO, EN LA MEDIDA EN QUE LO PERMITA LA LEGISLACIÓN APLICABLE. TODA RESPONSABILIDAD POR DAÑOS INCIDENTALES, PUNITIVOS, ESPECIALES O CONSECUENTES QUEDA EXPRESAMENTE EXCLUIDA, EN LA MEDIDA EN QUE LO PERMITA LA LEY APLICABLE.

Los únicos usos para este producto se describen en este manual.
No es necesario registrar la garantía.
Esta garantía limitada se extiende únicamente al comprador original y no es transferible.

¿Qué cubre esta garantía limitada?
Esta garantía limitada cubre defectos de mano de obra y materiales para todas las partes del producto, excepto las que se indican a continuación como no garantizadas.

¿Qué debe hacer para mantener la garantía limitada en vigor?
Esta garantía limitada es efectiva solo si:

- El producto está completo y correctamente montado.
- El producto se usa bajo condiciones normales para el propósito indicado (consulte la sección siguiente para obtener información sobre las actividades excluidas).
- El producto recibe todo el mantenimiento y los ajustes necesarios.
- El producto se utiliza solo para transporte en general y uso recreativo.

¿Qué no cubre esta garantía limitada?
Este producto está diseñado únicamente para uso recreativo. Esta garantía limitada no cubre el desgaste normal, los elementos de mantenimiento normales o cualquier daño, fallo o pérdida causada por un montaje, mantenimiento, ajuste, almacenamiento o uso inadecuados del producto. Esta garantía limitada no se extiende al rendimiento futuro.

Esta Garantía limitada quedará anulada si el producto es alguna vez:

- Utilizado en cualquier deporte de competición
- Utilizado para realizar acrobacias, saltos, acrobacias aéreas o actividades similares
- Modificado de cualquier manera
- Modificado con la adición de un motor
- Montado por más de una persona a la vez
- Alquilado, vendido o regalado
- Utilizado de manera contraria a las instrucciones y advertencias de este manual del propietario

¿Qué hará el fabricante?
La única y exclusiva obligación del fabricante bajo esta garantía limitada es reparar o reemplazar, a su sola discreción, cualquier defecto cubierto en mano de obra o materiales.

¿Cómo se obtiene el servicio?
Póngase en contacto con el Servicio de atención al cliente.

- Vea la lista incluida para la información de contacto del cliente.

¿Qué derechos tiene?
Esta garantía limitada le otorga derechos legales específicos. También puede tener otros derechos que varían de un estado a otro y de una región a otra.

¿Cuál es la duración de esta garantía limitada?

- Cuando se usa en esta garantía limitada, la frase "de por vida" hace referencia al tiempo que el consumidor original es propietario del producto.
- Bastidor de acero y horquilla: Vida
- Bastidor de aluminio/carbón: 10 años
- Shock/aluminio horquilla horquilla: 1 año
- Electrónica: 90 días
- Todos los demás componentes: 6 meses

FR

Manuel du Propriétaire

‘BMX’ Bicyclettes

Ce manuel contient d’importantes informations relatives à la sécurité, au montage, au fonctionnement et à l’entretien. Lire et s’assurer d’avoir bien compris ce manuel avant toute utilisation du produit.

Conserver ce manuel pour référence ultérieure.

Toujours porter un casque homologué et un équipement de sécurité adapté lors de l’utilisation de ce produit.

Votre vélo

• Introduction 82-83
• Avertissements et informations sur la sécurité 84-85

Montage

• Liste des pièces de montage 86-87
• Montage 88-99

Circuit de freinage

• Freins à main, patins de freins 100-113

Entretien et maintenance

• Réparation et service 114-119

Garantie

• Garantie limitée 120

AVERTISSEMENT:

- Quelques modèles n'ont pas un frein de pied (pédale).
- Assurez que votre enfant comprend et peut actionner les freins de main.
- Employez toujours les deux freins de main en arrêtant le vélo.
- En s'arrêtant, appliquez les freins avant et arrière également.
- Un état instable peut se produire si le frein avant est employé trop dur ayant pour résultat la blessure au cavalier ou à d'autres.

Le poids maximum autorisé de l'utilisateur/la bicyclette pour ce produit est le suivant :
REMARQUE : Le poids des vélos varie considérablement. En cas de doute, peser le vélo pour connaître son poids exact et se référer au tableau ci-dessous.

Taille de la bicyclette	Utilisateur	Utilisateur + Bicyclette + Bagage
41 cm (16 in)	36 kg (80 lb)	44 kg (99 lb)
46 cm (18 in)	40 kg (89 lb)	49 kg (109 lb)
51 cm (20 in)	40 kg (89 lb)	49 kg (109 lb)
61 cm (24 in)	91 kg (200 lb)	102 kg (225 lb)
66 cm (26 in)	113 kg (250 lb)	126 kg (279 lb)

Tableau de Couple

COUPLE DE SERRAGE RECOMMANDÉ:
L'emploi d'une clé dynamométrique est recommandé. Le couple de serrage recommandé pour chaque fixation est indiqué ci-dessous. Outre le couple de serrage recommandé, veiller à ce que toutes les pièces de la bicyclette soient suffisamment serrées en effectuant des tests fonctionnels (se référer aux rubriques sur l'assemblage du manuel du propriétaire) sur chaque élément au fur et à mesure que l'on le resserre.
REMARQUE: S'assurer que chaque fixation sur la bicyclette a un couple de serrage correspondant à celui indiqué dans le tableau:

Couple recommandé pour nettoyer, filetages secs:		**Comment mesurer:**
Taille de l'élément de fixation	**Couple de serrage (N•m / ft-lb)**	La taille de la vis ou du boulon est déterminée par la largeur au niveau du FILETAGE comme indiqué sur le schéma.
M4 mm (.157 in)	4.2 N•m (3.1 ft-lb)	
M5 mm (.196 in)	6.8 N•m (5 ft-lb)	
M6 mm (.236 in)	9.5 N•m (7 ft-lb)	
M7 mm (.275 in)	16.3 N•m (12 ft-lbs)	
M8 mm (.314 in)	23 N•m (17 ft-lbs)	
M10 mm (.393 in)	44.7 N•m (33 ft-lbs)	
Pédales	30 N•m (24 ft-lbs)	

Fiche d'identification du vélo du propriétaire

REMARQUE: Cette information ne peut être trouvée que sur le vélo.

Chaque vélo a un code de reconnaissance qui est estampillé sur le cadre. Le code de reconnaissance est situé sur la partie inférieure du carter du pédalier tel qu'illustré ①.

Noter le numéro ci-dessous à titre de référence ultérieure. Si le vélo est volé, donner ce numéro avec une description du vélo à la police. Ceci l'aidera dans ses recherches.

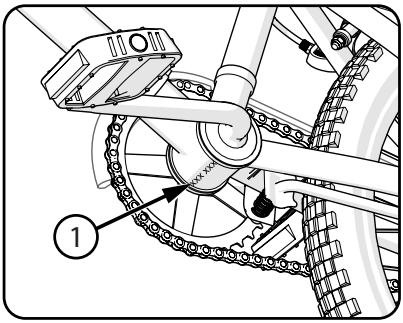

Numéro de modèle: .....

Date d'achat: .....

Nom du modèle: .....

Adaptation du vélo à l'utilisateur

Un vélo que vous utiliserez uniquement sur des surfaces pavées, devrait vous donner une hauteur libre minimale (1) de 5 cm (2 po) au-dessus du sol. Un vélo que vous utiliserez sur des surfaces non pavées, devrait vous donner une hauteur libre minimale de 7,5 cm (3 po) au-dessus du sol. Et un vélo que vous utiliserez hors route devrait vous donner 10 cm (4 po) ou plus de dégagement.

NOTE : Voir les sections de l'assemblage pour le réglage du siège.

Régler la hauteur du siège de manière à pouvoir mettre le talon d'un pied sur une pédale avec la jambe tendue droite (A) - et de manière à ce que le pied opposé puisse atteindre le sol avec la pointe du pied (B). Cela donnera une légère flexion des genoux pendant le pédalage avec la plante du pied.

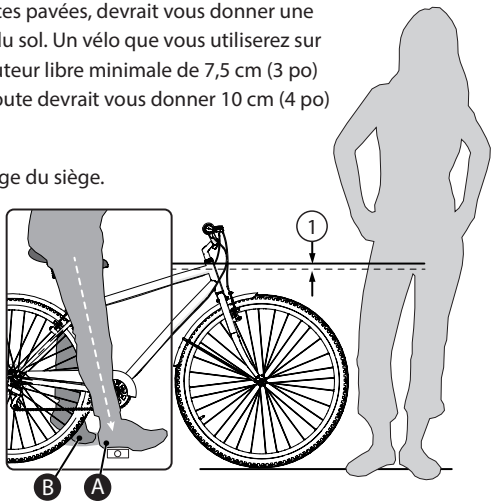

Avertissements et informations sur la sécurité

SIGNIFICATION DES AVERTISSEMENTS:

Ce symbole est important. Se reporter au mot «**ATTENTION**» ou «**AVERTISSEMENT**» qui le suit.
Le mot « **ATTENTION** » précède les instructions relatives à la partie mécanique. Le non-respect de ces instructions peut entraîner des dommages ou des défectuosités d'ordre mécanique du vélo.
Le mot « **AVERTISSEMENT** » précède les instructions relatives à la sécurité. Le non-respect de ces instructions peut entraîner des risques de blessures pour le cycliste ou les passants.

AVERTISSEMENT:

- DANGER D'ÉTOUFFEMENT. Petites pièces. Non destiné aux enfants de moins de 3 ans.
- Doit être assemblé par un adulte.
- La poignée du guidon ou les capuchons pour les extrémités du guidon doivent être remplacés s'ils sont endommagés, car les tubes à nu, sont réputés pour être source de blessures. Tous les produits, dont les extrémités du guidon ont des capuchons, doivent être vérifiés régulièrement pour assurer qu'une protection adéquate des extrémités du guidon est en place.
- Les fourches de remplacement doivent avoir le même angle d'inclinaison et le même diamètre interne du tube que le produit d'origine.
- Ne pas ajouter de moteur au produit.
- Ne pas remorquer ou pousser le produit.
- Ne pas modifier le produit.
- Remplacer immédiatement toutes pièces usées ou endommagées par des pièces de rechange d'origine.
- Si quelque chose ne fonctionne pas correctement, ne plus se servir du produit.

Responsabilité du propriétaire

AVERTISSEMENT: Ce vélo est conçu pour être conduit par une personne à la fois, comme moyen de locomotion à usage général et pour une utilisation récréative. Il n'est pas fait pour résister à des utilisations comme la voltige et le saut.
Si le vélo a été acheté non assemblé, le propriétaire a la responsabilité de se référer scrupuleusement aux instructions d'assemblage et de réglage, telles qu'elles sont décrites dans ce manuel, ainsi qu'à toutes les « Instructions particulières » fournies avec le vélo et doit également s'assurer que les fixations et tous les composants sont correctement serrés.
REMARQUE: Vérifier régulièrement que les fixations et tous les composants sont correctement serrés.
Si le vélo a été acheté assemblé, le propriétaire a la responsabilité, avant d'utiliser le vélo pour la première fois, de vérifier que le vélo a été assemblé et réglé conformément aux instructions d'assemblage et de réglage, telles qu'elles sont décrites dans ce manuel, ainsi qu'à toutes les « Instructions particulières » fournies avec le vélo, et doit également s'assurer que les fixations et tous les composants sont correctement serrés.

Règles d'utilisation sur la route

AVERTISSEMENT: Si le cycliste ne se conforme pas aux « Règles d'utilisation sur la voie publique » qui suivent, il risque de se blesser ou de blesser les passants.

- Respecter toutes les règles sur la circulation, les panneaux et la signalisation.
- **Le port d'équipement de protection est obligatoire:** Portez toujours un équipement de sécurité tel qu'un casque avec une jugulaire bien attachée, des genouillères, des coudières, des protège-poignets, des gants et des chaussures.
- Rouler sur le bon côté de la route, dans une seule file, et en ligne droite.
- Dans la mesure du possible, éviter de rouler la nuit, à la brunante, à l'aube et quand la visibilité est insuffisante.
- **En cas d'obligation de rouler la nuit ou quand la visibilité est insuffisante:**
  - Acheter, installer et utiliser un phare et un feu arrière.
  - Les phares sont obligatoires dans tous les États pour la conduite de nuit et les feux arrière sont obligatoires dans certains États.
  - L'éclairage par batterie ou les éclairages clignotants de sécurité sont aussi recommandés.
- **Réflecteurs:** Pour votre propre sécurité, ne pas monter le vélo si les réflecteurs sont incorrectement installé, endommagées ou manquantes. Assurez-vous que l'avant et l'arrière catadioptres sont à la verticale. Ne laissez pas la visibilité des réflecteurs d'être bloqué par les vêtements ou autres articles. Sale les catadioptres ne fonctionnent pas bien. Nettoyer les catadioptres, si nécessaire, avec du savon et un chiffon humide.
  - Être le plus visible possible pour les véhicules automobiles.
  - Porter des vêtements aux couleurs claires ou réfléchissants, tels qu'une veste réfléchissante et des brassards réfléchissants aux bras et aux jambes.
  - Utiliser des bandes adhésives réfléchissantes sur le casque.
  - Veiller à ce que rien ne masque les cataphotes.
- **Prendre des précautions supplémentaires par temps de pluie:**
  - Ralentir sur les surfaces humides, car les pneus dérapent plus facilement.
  - Permettre une augmentation de la distance de freinage par temps de pluie.
- **Éviter ces dangers pour ne pas perdre le contrôle ou endommager les roues:**
  - Faire attention aux grilles de caniveaux, aux bas-côtés meubles, au gravier ou au sable, aux nids-de-poule ou aux ornières, aux feuilles mouillées ou au pavage inégal.
  - Traverser les rails de chemin de fer à angle droit pour éviter la perte d'équilibre.
  - Éviter les mouvements dangereux en conduisant.
  - Ne pas transporter de passagers.
  - Ne pas porter d'éléments ou attacher quoi que ce soit à la bicyclette qui pourrait gêner la visibilité, empêcher d'entendre ou faire perdre l'équilibre.
  - Ne pas conduire en enlevant les deux mains du guidon.
  - Ne pas ajouter un moteur pour le produit.
  - Ne pas remorquer ou pousser le produit.
  - Ne modifiez pas le produit.
  - Remplacer immédiatement les pièces usées ou cassées avec l'équipement d'origine.
  - Si quelque chose ne fonctionne pas correctement, arrêtez de l'utiliser.

Pièces de montage

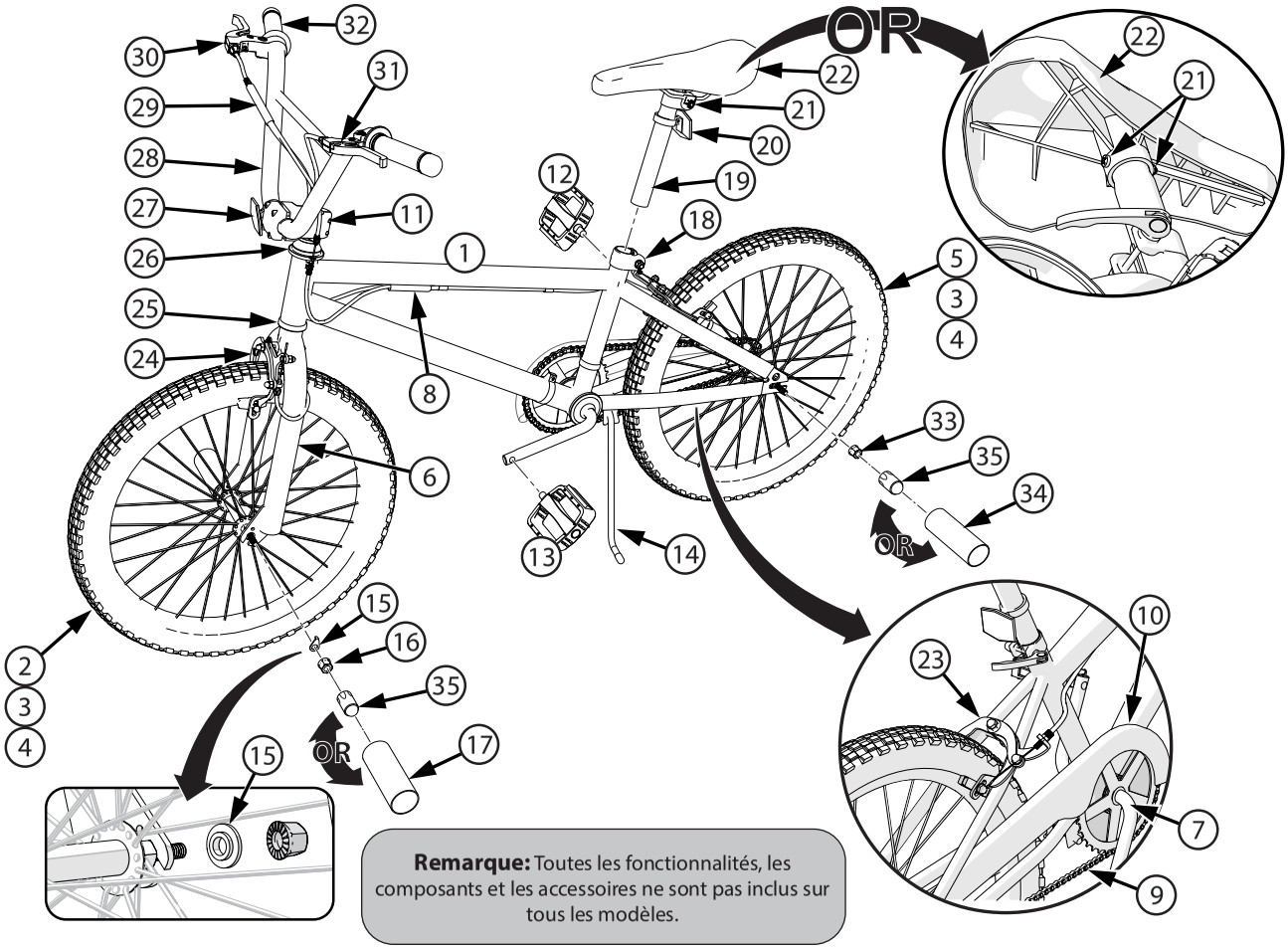

Remarque: Toutes les fonctionnalités, les composants et les accessoires ne sont pas inclus sur tous les modèles.

N°	Description	N°	Description
1	Cadre	19	Tige de selle
2	Roue avant	20	Cataphote arrière
3	Frein avant	21	Fixation de la tige de selle
4	Levier de frein avant	22	Selle
5	Roue arrière	23	Frein arrière
6	Fourche	24	Frein avant
7	Pédalier et axe	25	Jeu de roulements du tube pivot
8	Abaissez le coupleur de câble de frein (les divers modèles)	26	Ensemble d'incidence de gyroscopique
9	Chaîne	27	Cataphote avant
10	Carter de chaîne	28	Guidon
11	Potence du guidon	29	Coupleur supérieur de câble de frein (divers modèles)
12	Pédale de droite	30	Levier de frein droit
13	Pédale de gauche	31	Levier de frein gauche
14	Béquille	32	Poignées (x2)
15	Fixations de roues (x2)	33	Écrou de la roue avant (x2)
16	Écrou de la roue avant (x2)	34	Essieu étendre
17	Essieu étendre	35	Chapeaux d'essieu (x2)
18	Vis à papillon et écrou	36	Bell (non illustré - selon l'équipement)

Introduction à l'assemblage

FR

CE MANUEL DU PROPRIÉTAIRE A ÉTÉ CONÇU POUR PLUSIEURS MODÈLES DIFFÉRENTS DE VÉLOS.

- Certaines des illustrations peuvent être légèrement différentes de l'équipement de votre vélo.
- Mais les instructions sont les mêmes.
- Si le vélo a des pièces qui ne sont pas décrites dans ce manuel, consulter les « Instructions particulières » fournies séparément avec le vélo.
- Les modèles peuvent avoir différents articles accessoires tels que des sacs, des paniers, des réflecteurs, des supports de tasse, des supports, etc.
- Toutes les caractéristiques, composants et accessoires ne sont pas inclus pour tous les modèles.
- Employez la page d'index pour localiser les sections spécifiques de ce manuel.
- Veuillez lire par ce manuel entier avant de commencer l'assemblage ou l'entretien.
- Si vous n'êtes pas sûr avec assembler cette unité, référez-vous à une boutique locale de vélo.

AVERTISSEMENT: Tenir les petites pièces hors de portée des enfants pendant le montage.

REMARQUE: Toutes les indications directionnelles (droite, gauche, devant, derrière, etc.) dans ce manuel correspondent à une position assise du cycliste sur le vélo.

Ne pas jeter le carton et l'emballage tant que l'assemblage du vélo n'est pas terminé. Cela permet d'éviter de jeter accidentellement des pièces du vélo.

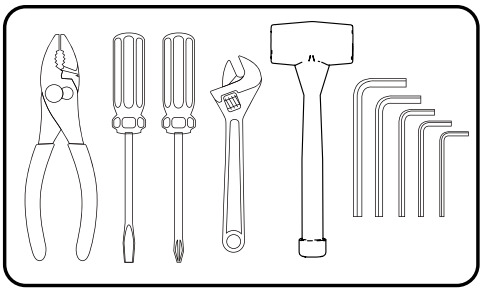

Outils recommandés
(Métrique)

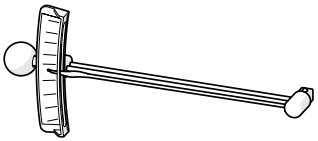

Clé dynamométrique (recommandés)

TOUJOURS PORTER UN CASQUE POUR CONDUIRE CE PRODUIT !

Toujours consulter le manuel de l'utilisateur livré avec le casque pour s'assurer qu'il est correctement ajusté et fixé à la tête de l'utilisateur, conformément aux instructions décrites dans le manuel de l'utilisateur.

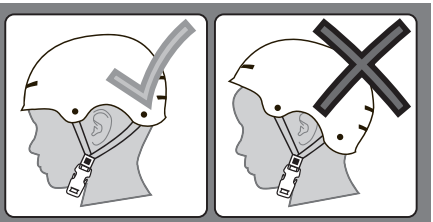

Installation de la roue avant (différents styles)

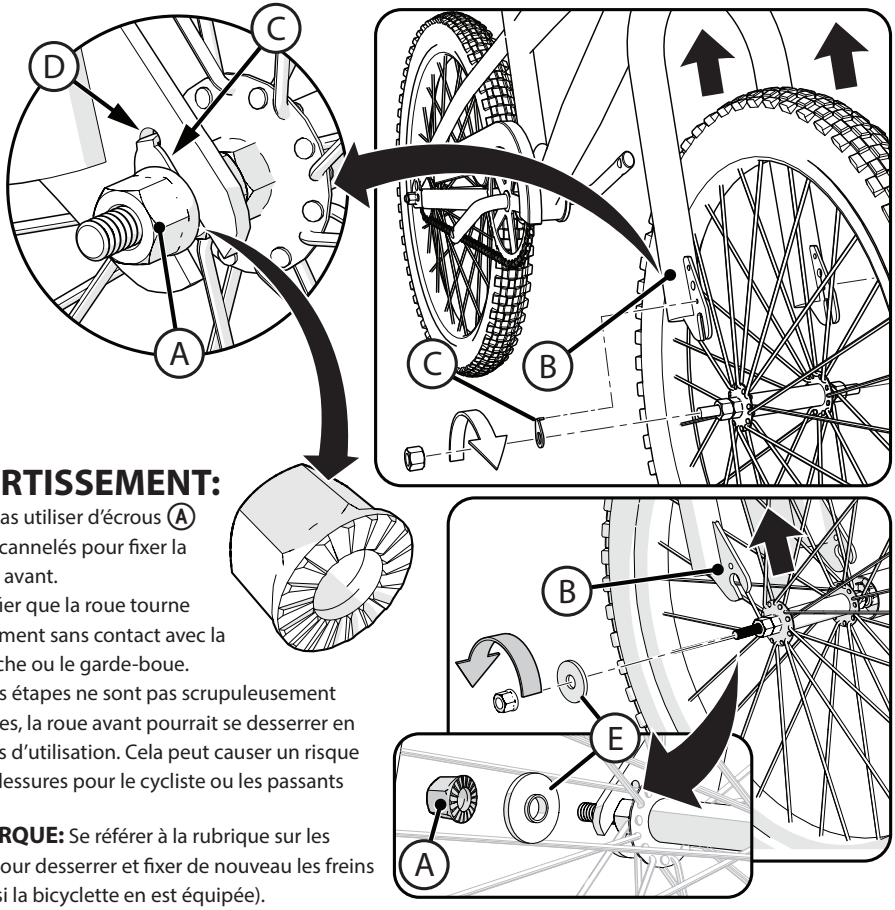

AVERTISSEMENT:

- Ne pas utiliser d'écrous Ⓐ non cannelés pour fixer la roue avant.
- Vérifier que la roue tourne librement sans contact avec la fourche ou le garde-boue.
- Si ces étapes ne sont pas scrupuleusement suivies, la roue avant pourrait se desserrer en cours d'utilisation. Cela peut causer un risque de blessures pour le cycliste ou les passants

REMARQUE: Se référer à la rubrique sur les freins pour desserrer et fixer de nouveau les freins avant (si la bicyclette en est équipée).

1. Si l'essieu les écrous et les rondelles sont déjà fixés à l'axe de roue avant, retirer et mettre de côté.
2. Placer la roue dans la fourche avant Ⓑ.

ROUE À ONGLETS Ⓒ (CERTAINS MODÈLES):

3. Installer les pattes de fixation de la roue Ⓒ en s'assurant que les butées sont insérées dans les orifices pour butées de la fourche Ⓓ.
4. Poser les écrous Ⓐ avec la face dentelée vers l'intérieur.
5. Centrer la roue dans la fourche et serrer fermement les écrous de l'axe.

LES RONDELLES À ÉPAULEMENT Ⓔ (CERTAINS MODÈLES):

6. Placer une rondelle à épaulement Ⓔ sur chaque extrémité de l'avant avec petit épaulement en face comme indiqué.
7. Poser les écrous Ⓐ avec la face dentelée vers l'intérieur.
8. Centrer la roue dans la fourche et serrer fermement les écrous de l'axe.

Installation de guidon et de tige - aucun frein de gyroscopique

REMARQUE : Vérifier qui découlent style votre vélo a et utiliser l'une des procédures suivantes guides d'installation.

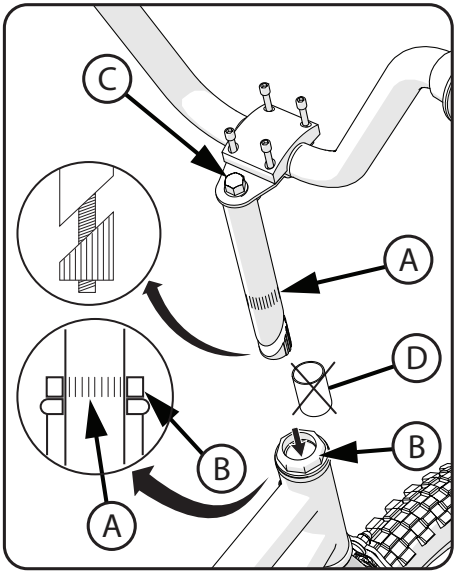

AVERTISSEMENT: Pour éviter d'endommager le système de direction et une possibilité de perte de contrôle, le repère d'insertion minimum « MIN-IN » Ⓐ de la potence doit être en dessous du rebord supérieur du contre-écrou Ⓑ.

DOUILLE TYPE TIGE:

REMARQUE : Retirez le capuchon en plastique Ⓓ de l'extrémité de la tige.

1. Insérez la tige dans la fourchette.
2. Point la tige vers l'avant du vélo.
3. Avec la tige alignée avec le pneu avant, serrer la tige du boulon Ⓒ de façon sûre. Voir tableau de couple de serrage recommandé.

- Procéder à l'installation du guidon sur la page suivante.

AVERTISSEMENT:

- Si le collier du guidon n'est pas serré suffisamment, celui-ci peut s'enfoncer dans la potence. Cela peut endommager le guidon ou la potence et provoquer une perte de contrôle.

Quatre vis de Serrage, Parement vers le Haut (Douille Type Tige):

1. Régler le guidon dans un confortable circonscription position.
2. Serrer les vis Ⓔ uniformément selon modèle.
3. Vérifier le serrage de tige côté vis Ⓒ.

REMARQUE : Ne pas serrer excessivement.

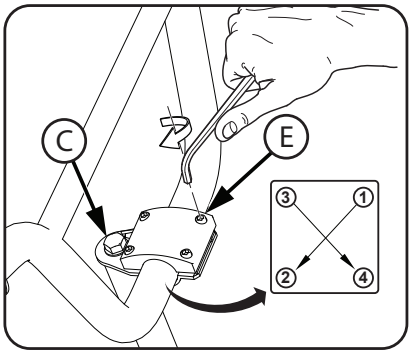

AVERTISSEMENT : Si la bride de guidon dedans assez pas fortement, le guidon peut glisser dans la tige. Ceci peut endommager le guidon ou la tige, et peut causer la perte de contrôle.

Consulter le tableau de couple de serrage recommandé si nécessaire

Installation du guidon et de la potence non filetée (suivant les modèles)

FR

POSITIONNER LA POTENCE :

1. S'assurer que la potence Ⓐ et la fourche Ⓑ sont orientées **VERS L'AVANT**.
2. Pour régler la potence Ⓐ si nécessaire, tout en soutenant la fourche Ⓑ, desserrer le boulon du capuchon Ⓒ et les boulons de la potence Ⓓ (ne pas retirer les boulons), puis tourner la potence vers l'avant.
3. Aligner la potence Ⓐ avec la fourche Ⓑ et serrer **D'ABORD** le boulon du capuchon Ⓒ et **ENSUITE** les boulons de la potence Ⓓ fermement.

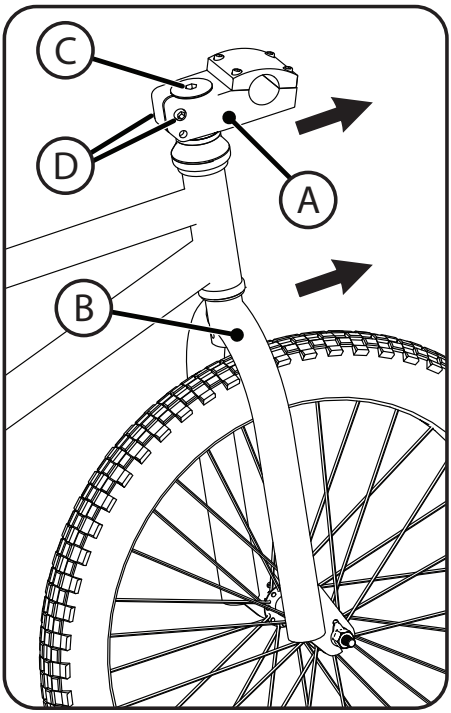

AVERTISSEMENT : S'assurer que les boulons de la potence Ⓒ et Ⓓ soient bien serrés afin que le guidon ne glisse pas et ne cause pas de dommages ou de perte de contrôle du vélo entraînant des blessures.

Quatre vis de Serrage, Parement vers le Haut (Tige Sans Fil):

1. Régler le guidon dans un confortable circonscription position.
2. Serrer les vis Ⓔ uniformément selon modèle.
3. Vérifiez le serrage des boulons Ⓒ et Ⓓ.

REMARQUE : Ne pas serrer excessivement.

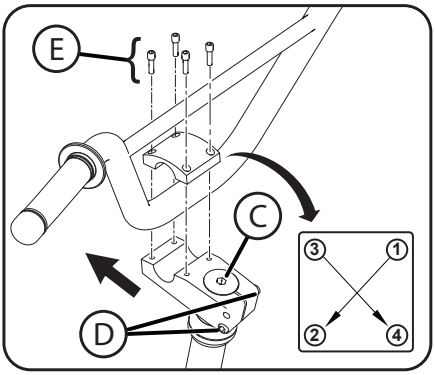

AVERTISSEMENT : Si la bride de guidon dedans assez pas fortement, le guidon peut glisser dans la tige. Ceci peut endommager le guidon ou la tige, et peut causer la perte de contrôle.

Consulter le tableau de couple de serrage recommandé si nécessaire

Quatre vis de Serrage, Parement en Avant:

1. Régler le guidon dans un confortable circonscription position.
2. Serrer les vis (A) uniformément selon modèle.
3. Vérifier le serrage de tige côté vis (B). Voir tableau de couple de serrage recommandé.

REMARQUE: ne pas serrer excessivement.

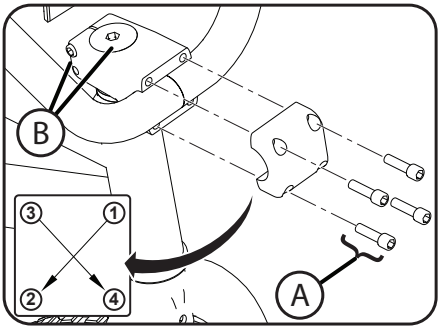

Bride Deux:

1. Régler le guidon dans un confortable circonscription position.
2. Serrer les vis (A).
3. Vérifier le serrage de tige côté vis (B).

REMARQUE : ne pas serrer excessivement.

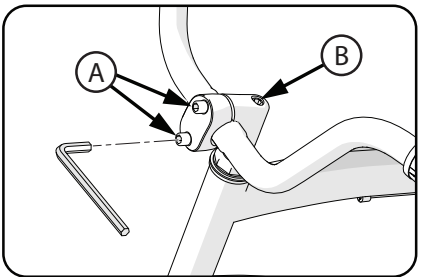

AVERTISSEMENT: Si la bride de guidon dedans assez pas fortement, le guidon peut glisser dans la tige. Ceci peut endommager le guidon ou la tige, et peut causer la perte de contrôle.

Vérification du serrage de la potence et du guidon

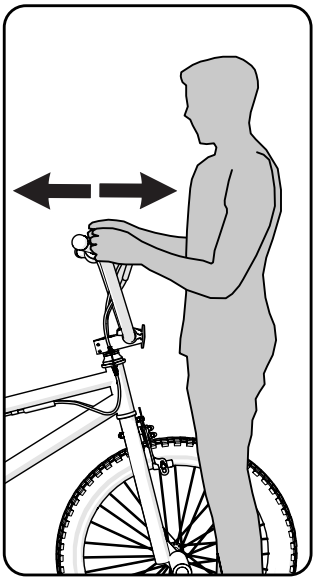

Pour vérifier le degré de serrage de la potence:

- Coincer la roue avant entre les jambes.
- Essayer de tourner la roue avant en tournant le guidon.
- Si le guidon et la potence tournent sans faire bouger la roue avant, réaligner la potence avec la roue et serrer plus fort le boulon de la potence (environ un demi-tour à chaque fois).
- Recommencer la vérification jusqu'à obtenir que le guidon et la potence ne tournent pas sans faire bouger la roue avant.

Pour vérifier le degré de serrage du collier du guidon:

- Maintenez la bicyclette stationnaire et essayez de déplacer l'extrémité du guidon en avant et en arrière.

ATTENTION: La force de poussée vers le bas ne doit pas excéder 45 kg.

- Si le guidon bouge, desserrer les boulons du collier du guidon.
- Positionner le guidon correctement et serrer les boulons du collier du guidon plus fort que précédemment.
- Si le collier du guidon a plus d'un boulon, serrer les boulons de façon égale.
- Recommencer la vérification jusqu'à ce que le guidon ne bouge plus dans son collier.

Installation de la selle (divers modèles)

AVERTISSEMENT: Pour éviter que la selle ne se desserre et une possibilité de perte de contrôle, le repère d'insertion minimum « **MIN-IN** » Ⓐ de la tige de selle doit être en **DESSOUS** du rebord supérieur du tube de selle Ⓑ.

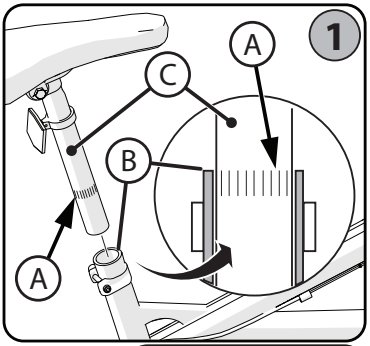

ÉTAPE 1 - INSERTION DE LA TIGE DE SELLE DANS LE TUBE DE SELLE:

- Si besoin est, desserrer la vis du collier de la tige de selle Ⓓ ou ouvrir la vis à papillon Ⓔ.
- Orienter la selle vers l'avant et insérer la tige de selle Ⓒ dans le tube de selle Ⓑ avec le repère d'insertion minimum « **MIN-IN** » EN DESSOUS du rebord supérieur du tube de selle comme indiqué sur le schéma.

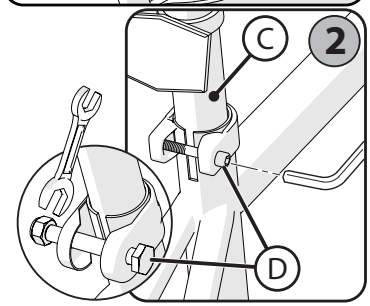

ÉTAPE 2 - VIS DU COLLIER DE LA TIGE DE SELLE:

(divers modèles)

- Avec la tige de selle Ⓒ insérée selon les consignes de l'**ÉTAPE 1**, bien serrer la vis Ⓓ afin que la selle offre un bon appui pour l'utilisateur sans bouger.

ÉTAPE 3 - VIS À PAPILLON: (divers modèles)

ATTENTION : Faire fonctionner la vis à papillon **MANUELLEMENT - NE PAS UTILISER D'OUTILS**.

1. Le cas échéant, ouvrir et fermer la vis à papillon Ⓔ avec une main et serrer ou desserrer l'écrou de réglage Ⓖ manuellement, afin de pouvoir sentir la résistance de la vis à papillon quand elle est en position « **OUVERTE** » ❶.
2. Replier la vis à papillon vers la position « **FERMÉE** » ❷ - Il faut **forcer fermement** pour la bloquer de façon sécuritaire afin qu'elle puisse se reposer contre le collier de la tige de selle Ⓕ.

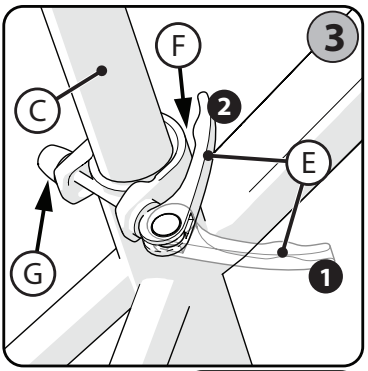

AVERTISSEMENT : Il faut forcer fermement pour déplacer la vis à papillon en position « **FERMÉE** » ❷ et la maintenir bien fixe. Cela permet d'éviter que la selle ne bouge pendant son utilisation normale.

NOTE: Ⓘ Couple suggéré 20-22 NM - Vérifiez que le siège ne bouge pas pendant la conduite.

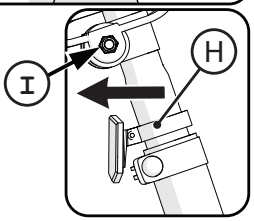

RECTEUR: (Selon l'équipement)
Position arrière réfl recteur Ⓗ afin qu'il pointe vers l'arrière.
Serrer la vis de la bride.

Consulter le tableau de couple de serrage recommandé si nécessaire

Ajustement du boulon de la selle (suivant les modèles)

COLLIER DE SELLE À BOULON UNIQUE:

1. Desserrer le boulon du collier Ⓐ suffisamment pour permettre aux cannelures Ⓑ sur le mécanisme de se débloquer entièrement avant de changer l'angle de la selle.
2. S'assurer que les cannelures soient bien enclenchées et la selle dans une position d'utilisation confortable avant de bien serrer le boulon du collier Ⓐ, pour que la selle ne risque pas d'être trop lâche.

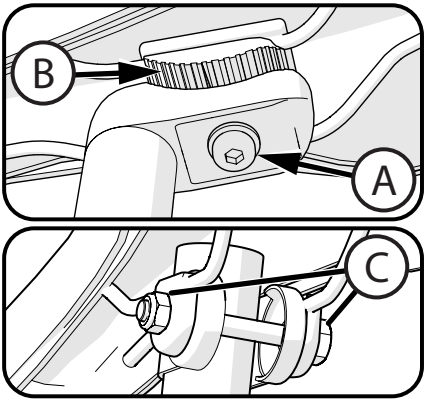

AVERTISSEMENT: Les cannelures sur la surface de contact du collier s'usent à chaque utilisation et ajustement. Vérifier que le collier est bien serré avant chaque utilisation.

COLLIER DE SELLE À DEUX BOULONS:

3. Le cas échéant, desserrer le boulon ou l'écrou du collier Ⓒ et ajuster la selle dans une position d'utilisation confortable.
4. Avec le collier bien installé sur la tige de selle tel qu'indiqué, bien serrer le boulon ou l'écrou Ⓒ afin que la selle ne puisse bouger pendant l'utilisation.

Test et après serrage du siège du serrage des colliers

Pour vérifier le degré de serrage du collier de la selle et du collier de la tige:

- Essayer de tourner la selle dans tous les sens et de bouger l'avant de la selle de haut en bas.

- **Si la selle bouge dans son collier:**
  - Desserrer l'écrou du collier de la selle.
  - Placer la selle dans la bonne position et serrer le collier de la selle un peu plus fort que la fois précédente.
  - Recommencer la vérification jusqu'à ce que la selle ne bouge plus dans son collier.
- **Si la tige de selle bouge dans le collier du tube de selle:**
  - Desserrer la vis à papillon du collier de selle.
  - Placer la tige de selle dans la bonne position et serrer l'écrou du collier de la selle un peu plus fort que la fois précédente.
- **Si besoin est, serrer ou desserrer l'écrou afin de bien sécuriser la vis à papillon.**
  - Recommencer la vérification jusqu'à ce que la tige de selle ne bouge plus dans le collier du tube de selle.

Installation des pédales

FR

ATTENTION: La pédale droite est marquée Ⓡ et celle de gauche Ⓛ.

REMARQUE: Une clé à pédale est souhaitable pour la fixation des pédales. Une clé plate mince peut également être utilisée.

- La pédale marquée Ⓡ a un filetage à droite. La serrer dans le **sens horaire.**
- La pédale marquée Ⓛ a un filetage à gauche. La serrer dans le **sens antihoraire.**
- Monter la pédale droite marquée Ⓡ à droite du pédalier et la pédale gauche marquée Ⓛ à gauche du pédalier.

Serrage des pédales:

- S'assurer que le filetage de chaque pédale est totalement vissé dans le pédalier.

AVERTISSEMENT: Vérifier que les pédales sont bien fixées sur les manivelles du pédalier et quelles ne se desserreront pas. Vérifier périodiquement le serrage.

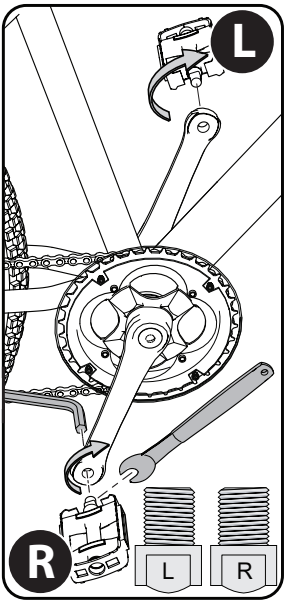

Installation du cataphote (suivant les modèles)

Installation du cataphote:

1. Positionner le cataphote AVANT Ⓐ afin qu'il soit orienté vers l'avant.
2. Serrer la vis du collier.
3. Positionner le cataphote de la tige de selle (suivant les modèles) Ⓑ afin qu'il soit orienté vers l'arrière.
4. Serrer la vis du collier.

REMARQUE: Ne pas serrer outre mesure. Cela pourrait endommager le collier.

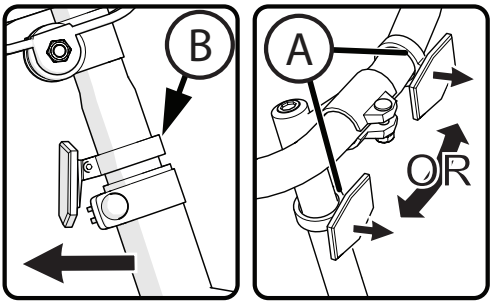

Consulter le tableau de couple de serrage recommandé si nécessaire

Installation de Repose-pieds - Filetée (divers modèles)

REMARQUE

- Votre bicyclette peut avoir un de deux styles différents de repose-pieds.
  - L'un des types de repose-pieds est fileté à une extrémité et se visse sur l'essieu de la roue.
  - L'autre type de repose-pieds n'est pas fileté et est fixé à l'aide d'un écrou d'essieu de roue.
- Les repose-pieds sont facultatifs. L'utilisateur peut décider de ne pas les installer sur les essieux. Les repose-pieds peuvent être installés sur les essieux à l'avant et à l'arrière.
- Les repose-pieds avant et arrière ont des orifices de taille différente pour être fixés aux essieux de la roue.
- Il est recommandé d'installer les repose-pieds sur le côté gauche (pas le côté de la conduite) du vélo.
- La même procédure est employée pour installer les repose-pieds sur les essieux à l'avant et à l'arrière. L'essieu de roue avant est montré.

Repose-pieds filetés :

- Si votre bicyclette a des repose-pieds filetés sur une extrémité, aucun outil supplémentaire n'est nécessaire pour installer les repose-pieds.
- Le repose pied Ⓐ marqué « **F** » va sur l'essieu de la roue **AVANT**. Serrer le repose-pied fermement.
- Le repose pied Ⓐ marqué « **R** » va sur l'essieu de la roue **ARRIÈRE**. Serrer le repose-pied fermement.
- Les repose-pieds iront au-dessus des écrous d'essieux Ⓑ.
- Couvrez les écrous d'essieu du côté opposé Ⓑ avec le capuchon d'essieu Ⓒ (Si équipé).
- Positionnez le capuchon d'essieu Ⓒ sur l'écrou installé et tapez avec un marteau jusqu'à ce qu'il soit bien en place.

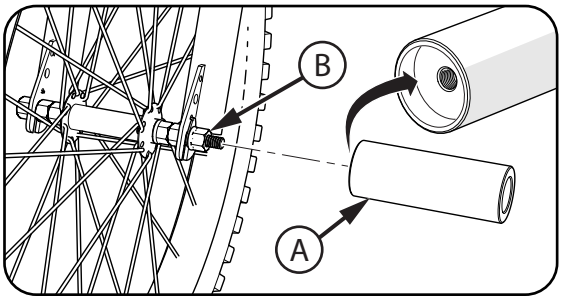

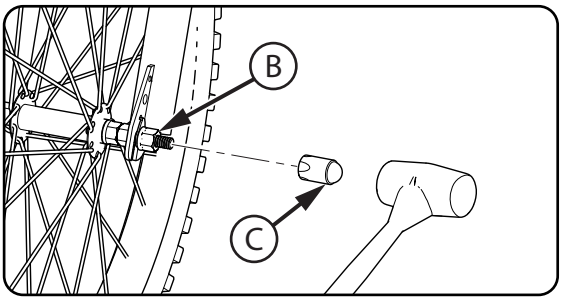

⚠ AVERTISSEMENT :

- Ne montez pas au delà de vos capacités.
- Des chevilles de pied devraient être installées par un adulte.
- Vérifiez avant chaque tour.
- Assurez qu'il n'y a aucun dommage au cadre, la fourchette ou les roues pendant installent et employez.
- Assurez que la chaîne est correctement ajustée après installent.
- Assurez que des roues sont correctement alignées après installent.
- Si endommagé, utiliser-et d'arrêt remplacent.
- Le manque d'obéir ces étapes peut permettre à la roue avant de se desserrer tout en montant. Ceci peut causer la blessure au cavalier ou à d'autres.

Installation de Repose-pieds - Boulon (divers modèles)

REMARQUE

- Votre bicyclette peut avoir un de deux styles différents de repose-pieds.
  - L'un des types de repose-pieds est fileté à une extrémité et se visse sur l'essieu de la roue.
  - L'autre type de repose-pieds n'est pas fileté et est fixé à l'aide d'un écrou d'essieu de roue.
- Les repose-pieds sont facultatifs. L'utilisateur peut décider de ne pas les installer sur les essieux. Les repose-pieds peuvent être installés sur les essieux à l'avant et à l'arrière.
- Les repose-pieds avant et arrière ont des orifices de taille différente pour être fixés aux essieux de la roue.
- Il est recommandé d'installer les repose-pieds sur le côté gauche (pas le côté de la conduite) du vélo.
- La même procédure est employée pour installer les repose-pieds sur les essieux à l'avant et à l'arrière. L'essieu de roue avant est montré.

Repose-pieds non filetés :

- Si votre bicyclette a des repose-pieds non filetés, une clé à douille, une douille métrique de la taille des écrous d'essieux et une extension de 7,6 cm sont nécessaires pour installer les repose-pieds.
- Enlever les écrous d'essieux Ⓐ si précédemment installés en attachant la roue à la fourche Ⓑ
- S'assurer que les clip de retenue Ⓒ est correctement installé sur l'essieu avec la butée dans les trous de la fourche.
- Le repose pied Ⓓ marqué « **F** » va sur l'essieu de la roue **AVANT**.

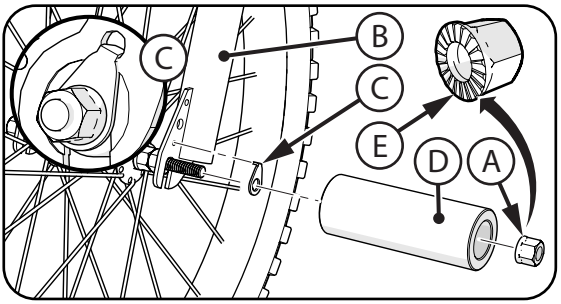

- Le repose pied Ⓓ marqué « **R** » va sur l'essieu de la roue **ARRIÈRE**.
- Mettre un écrou d'essieu Ⓐ vers le bas à l'intérieur de chaque repose-pieds, et sur l'extrémité de l'essieu. S'assurer que le côté dentelé Ⓔ de l'écrou d'essieu est vers la roue.
- Serrer chaque écrou d'essieu à 28,4 N•m.

⚠ AVERTISSEMENT :

- N'utilisez pas les écrous de l'essieu Ⓐ sans dentelure Ⓔ pour fixer les roues.
- Ne montez pas au delà de vos capacités.
- Des chevilles de pied devraient être installées par un adulte.
- Vérifiez avant chaque tour.
- Assurez qu'il n'y a aucun dommage au cadre, la fourchette ou les roues pendant installent et employez.
- Assurez que la chaîne est correctement ajustée après installent.
- Assurez que des roues sont correctement alignées après installent.
- Si endommagé, utiliser-et d'arrêt remplacent.
- Le manque d'obéir ces étapes peut permettre à la roue avant de se desserrer tout en montant. Ceci peut causer la blessure au cavalier ou à d'autres.

INSTALLATION DES ACCESSOIRES:

- Fixer l'accessoire ❶ ❷ ou ❸ au guidon à l'aide des sangles fournies.
- Serrer les sangles afin que l'accessoire ne bouge pas.

AVERTISSEMENT: Ne pas serrer outre mesure. Les sangles peuvent se briser. Ne pas obstruer les cataphotes.

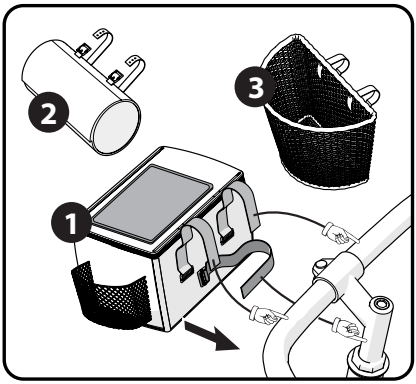

INSTALLATION DE LA SONNERIE DU GUIDON:

1. Retirer les vis de la sonnette.
2. Positionner la sonnette sur le guidon à un endroit facilement accessible, lorsque les mains sont sur les poignées du guidon.
3. Installer les vis et serrer.

REMARQUE: La sonnette peut être fixée avec 1 ou 2 vis.

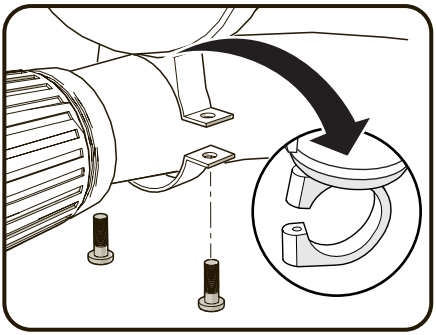

BOUTEILLE D'EAU ET PORTE-BIDON:

1. Retirer la bouteille d'eau du porte-bidon Ⓐ.
2. Trouver les vis du porte-bidon Ⓑ ; elles pourraient être emballées avec le porte-bidon ou installées sur le cadre du vélo.
3. Positionner le porte-bidon à l'emplacement souhaité et installer les deux vis du porte-bidon à travers celui-ci et dans les écrous du cadre Ⓒ.
4. Serrer fermement. Ne pas trop serrer, ceci pourrait endommager les écrous du cadre.
5. Insérer le bidon dans le porte-bidon tel qu'illustré.

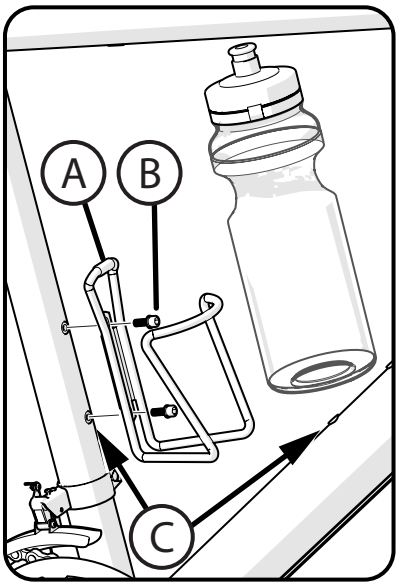

Installation du circuit de freinage

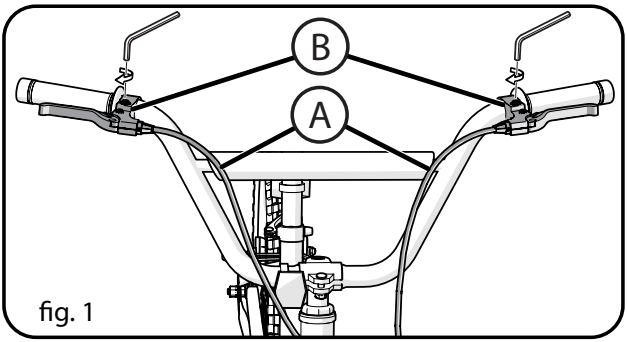

fig. 1

REMARQUE: Les câbles des freins avant et arrière doivent être positionnés sur la manette de frein droite ou gauche conformément à la législation ou aux usages et pratiques du pays dans lequel le vélo est vendu.

Fixation des câbles de freins à la manette de frein correcte:

CONSEIL: Suivre les câbles de frein à partir des de frein avant et arrière afin d'avoir le bon câble pour chaque manette.

- Fixer les câbles de freins Ⓐ aux manettes de frein correctes Ⓑ, conformément aux normes du pays d'utilisation pour le positionnement du câble de frein avant et arrière.

Installation de la potence et du guidon – frein à disque (divers modèles)

Remarque: Le collier de la potence du guidon peut être pré-installé en usine.

- Déballez soigneusement guidon Ⓐ et les câbles de frein.
- Installer le guidon en utilisant le collier de serrage Ⓑ et serrer les vis Ⓒ.
- Tourner le guidon dans un confortable circonscription position.
- Serrer les vis Ⓒ de façon sûre. Voir tableau de couple de serrage recommandé.

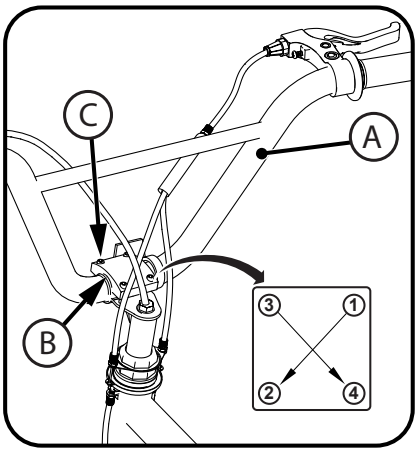

suite >>

Consulter le tableau de couple de serrage recommandé si nécessaire

- Vérifier que la gaine Ⓐ du câble du frein arrière est totalement insérée dans la gaine de réglage au niveau de l'étrier de frein et de la poignée manuelle Ⓑ.
- Vérifier que l'écrou de la gaine et celle-ci (Ⓑ, Ⓒ) sont réglés à fond vers la poignée manuelle.
- Faire pivoter la rainure de la gaine Ⓑ dans le sens opposé à la rainure du câble Ⓓ et serrer l'écrou de la gaine Ⓒ.

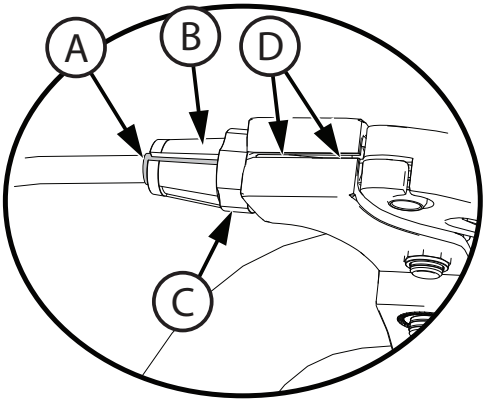

- Installer les deux dispositifs de réglage Ⓐ dans la plaque gyroscopique Ⓑ en veillant à ce que le câble le plus court Ⓒ soit du même côté que le levier de frein Ⓓ.
- Tourner les dispositifs de réglage et les écrous Ⓔ à fond dans la plaque gyroscopique – serrage à la main.

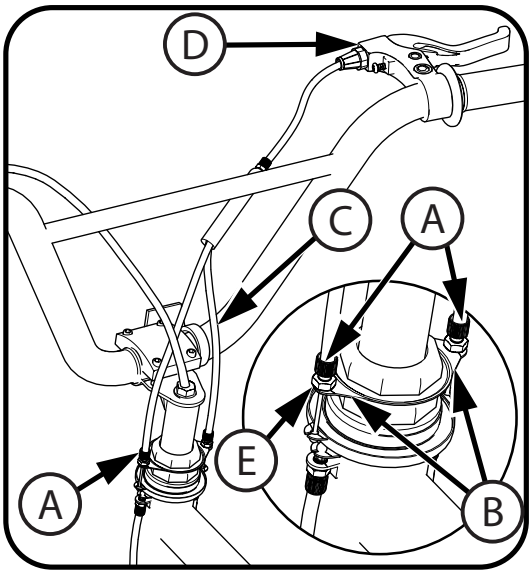

suite >>

Installation de tige et de frein à disque - suite

- Serrer les deux côtés des plaques gyroscopiques Ⓐ ensembles et insérer l'extrémité du câble Ⓑ dans la fente de la plaque gyroscopique Ⓒ.
- Faire la même chose pour l'autre côté.

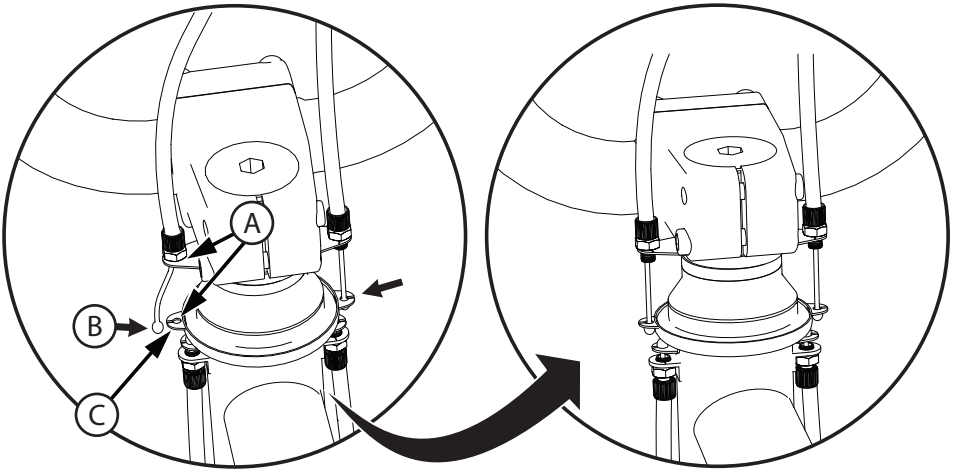

AVERTISSEMENT: Vérifier que le système gyroscopique guidon/potence/roue peut pivoter de 360° sans courber aucun câble et que le mécanisme gyroscopique fonctionne parfaitement.

suite >>

Installation du frein à disque – Installation du câble du frein avant

FR

- Acheminer le câble du frein avant Ⓐ dans l'écrou de la potence Ⓑ tel qu'illustré.
- Vérifier que le câble du frein ne touche pas le pneu Ⓒ.

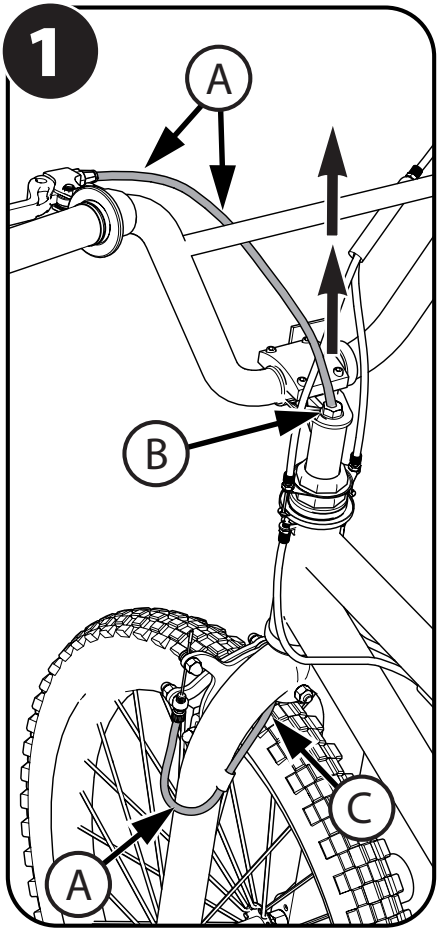

- Insérer le cylindre de réglage du câble (**2-1**) dans la manette de frein.

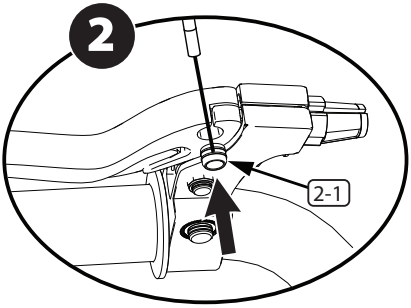

- Insérer le câble du frein (**3-1**) dans la rainure tel qu'illustré.

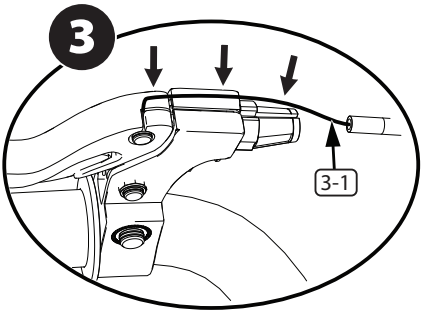

- Vérifier que l'écrou de la gaine et celle-ci (**4-3**, **4-1**) sont réglés à fond vers la poignée manuelle.
- Faire pivoter la rainure de la gaine (**4-1**) dans le sens opposé à la rainure du câble (**4-2**) et serrer l'écrou de la gaine (**4-3**).

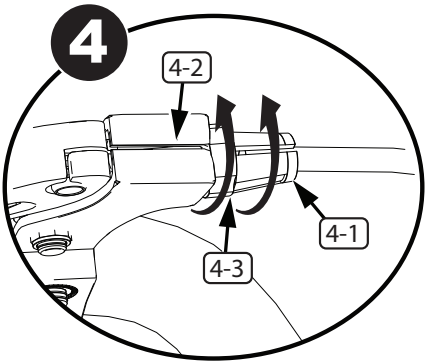

suite >>

Installation du frein à disque - suite

- Faire pivoter les leviers de freins Ⓐ dans une position d'utilisation confortable et serrer de façon sécuritaire.

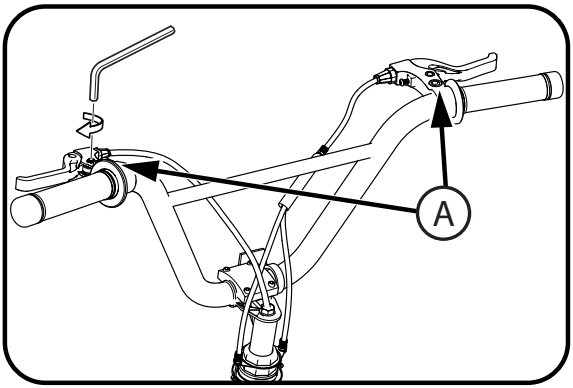

AVERTISSEMENT: Vérifier que le système gyroscopique guidon/potence/roue peut pivoter de 360° sans courber aucun câble et que le mécanisme gyroscopique fonctionne parfaitement.

Installation du circuit de freinage (divers modèles)

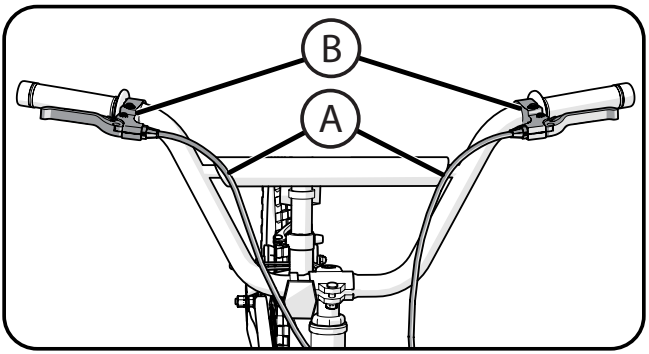

REMARQUE: Les câbles des freins avant et arrière doivent être positionnés sur la manette de frein droite ou gauche conformément à la législation ou aux usages et pratiques du pays dans lequel le vélo est vendu.

Fixation des câbles de freins à la manette de frein correcte:

CONSEIL: Suivre les câbles de frein à partir des étriers de frein avant et arrière afin d'avoir le bon câble pour chaque manette.

- Fixer les câbles de freins (A) aux manettes de frein correctes (B), conformément aux normes du pays d'utilisation pour le positionnement du câble de frein avant et arrière.

AVERTISSEMENT: Les freins avant et arrière doivent être réglés comme indiqué, avant d'utiliser la bicyclette.

REMARQUE: LE RÉGLAGE DES FREINS AVANT ET ARRIÈRE EST LE MÊME.

Étape un: Installation des patins de frein (C) en position correcte:

- Desserrer la vis (D) de chaque patin de frein (C).
- Régler chaque patin de frein de façon à ce qu'il soit à plat contre la jante et aligné avec la courbure de celle-ci.
- S'assurer que chaque patin de frein ne frotte pas contre le pneu.
- Si la surface du patin de frein a des flèches, s'assurer que les flèches sont orientées vers l'arrière de la bicyclette.
- Maintenir chaque patin de frein dans la bonne position et serrer la vis.

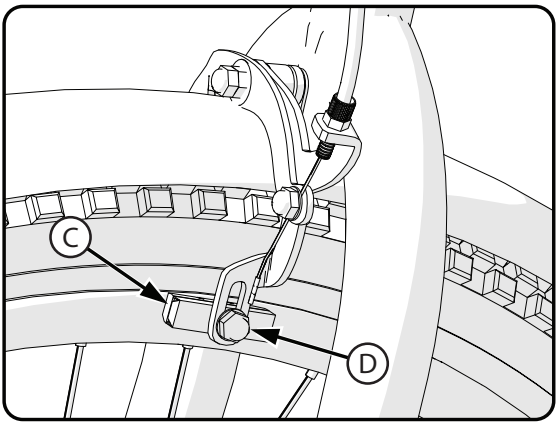

Étape deux: Vérification du degré de serrage de chaque patin de frein:

- Essayer de modifier la position de chaque patin de frein.
- Si un patin de frein bouge, recommencer l'étape 1 en serrant la vis plus fort que précédemment.
- Recommencer le test jusqu'à ce qu'aucun patin ne bouge.

suite >>

Installation du circuit de freinage - suite

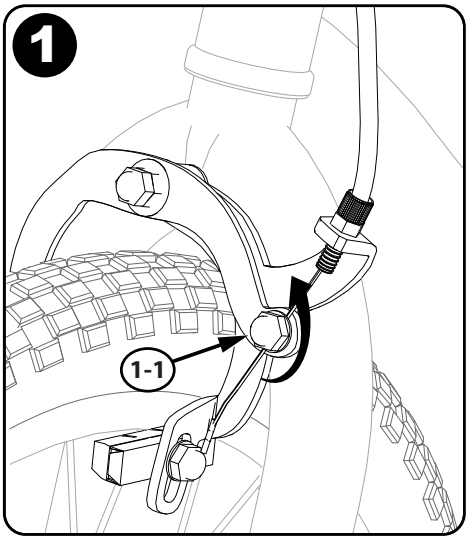

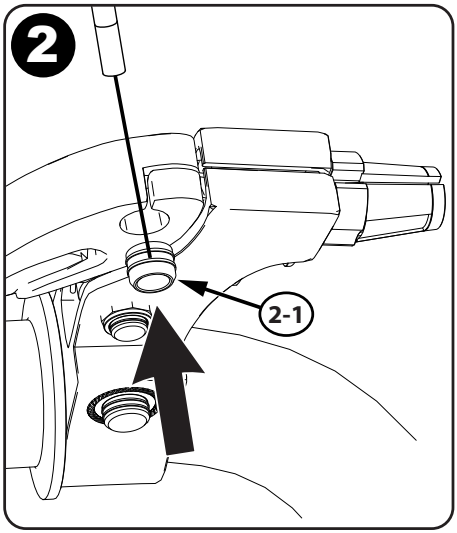

Étape No 1:

- Desserrer l'écrou du câble (1-1), afin que le câble soit lâche.

Étape No 2:

- Insérer le cylindre de réglage du câble (2-1) dans la manette de frein.

Étape No 3:

- Insérer le câble du frein (3-1) dans la rainure tel qu'illustré.

Étape No 4:

- Faire pivoter la rainure de la gaine (4-1) dans le sens opposé à la rainure du câble (4-2) et serrer l'écrou de la gaine (4-3).

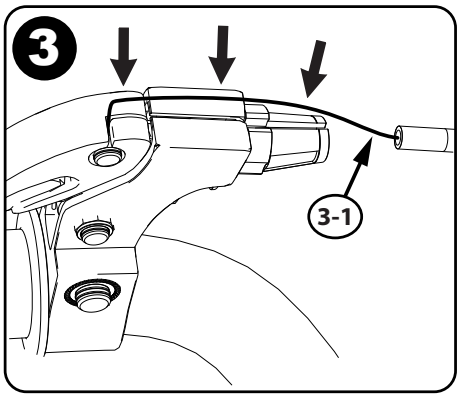

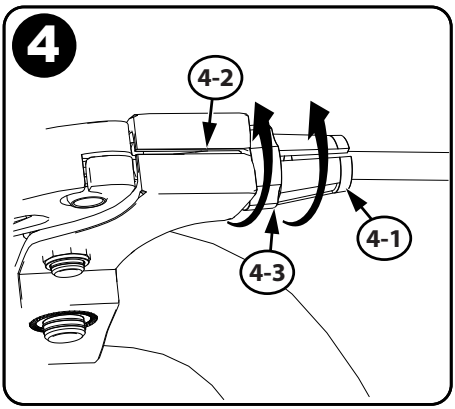

suite >>

Étape No 5:

- Serrer les bras de frein (5-1) afin que les patins de frein (5-2) soient contre la jante.

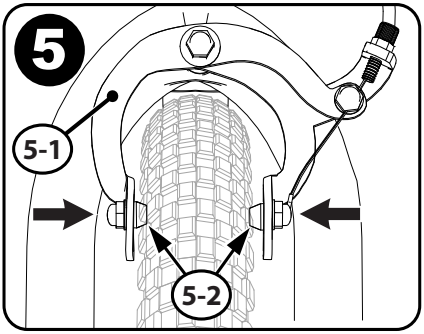

Étape No 6:

- Tendre à fond le câble du frein (6-1).
- Serrer l'écrou du câble (6-2).
- Régler l'écrou du câble (6-3) afin d'obtenir un écart de 1,5 mm (1/16 po) pour le patin de frein.

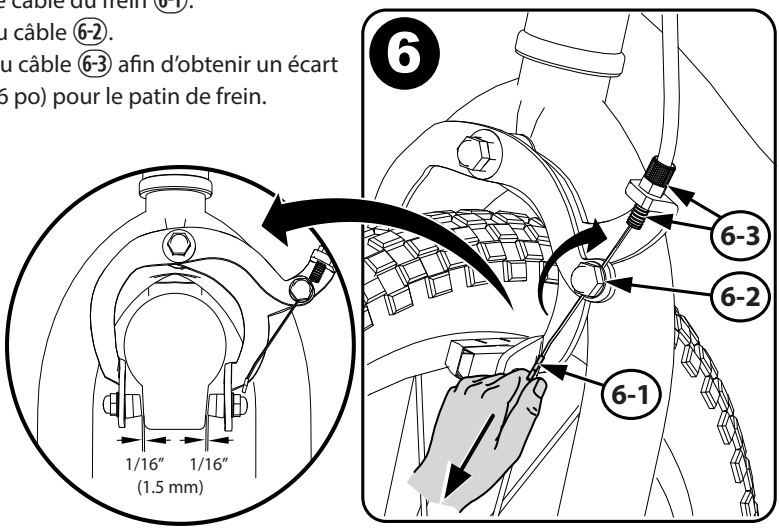

Étape No 7:

- Vérifier que la poignée du frein n'est pas lâche (7-1).

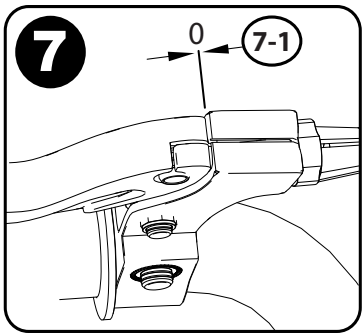

suite >>

Installation du circuit de freinage - suite

Étape No 8:

- Vérifier que les gaines du câble sont totalement insérées dans le cylindre de réglage au niveau de l'étrier de frein (8-1) et de la poignée manuelle (8-2).

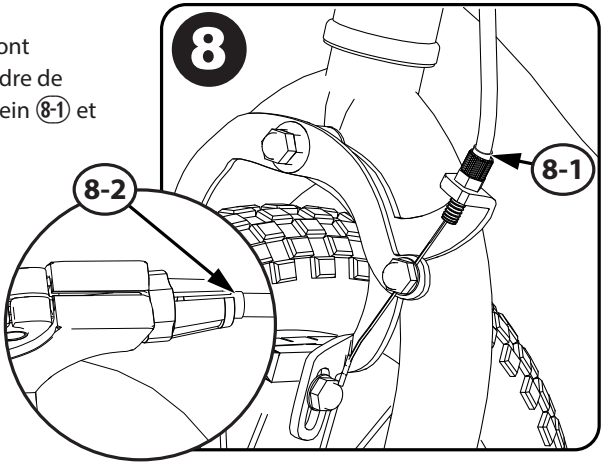

Étape No 9:

- Faire pivoter les leviers de freins (A) dans une position d'utilisation confortable et serrer de façon sécuritaire.

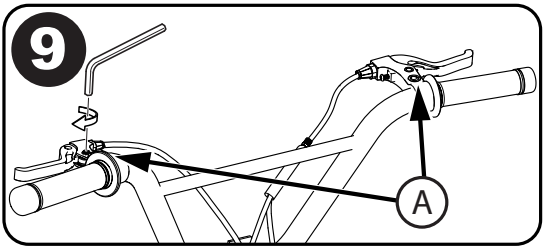

Remplacement des patins de frein

1. Si besoin est, desserrer le boulon de réglage du serre-câble (A).
2. Desserrer et retirer le boulon et les vis du patin de frein (B).
3. Enlever le patin de frein (C).
4. Installer un nouveau patin de frein, en s'assurant qu'il soit orienté vers l'avant et qu'il soit uniformément aligné avec la jante (D).
5. Serrer le boulon et les vis du patin de frein selo.

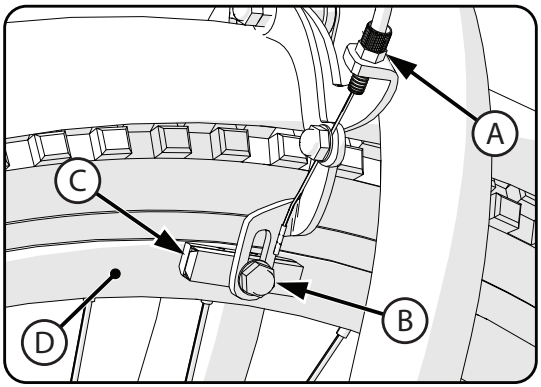

⚠ AVERTISSEMENT:

Remplacer le patin de frein avec le même modèle et type que l'original.

Installation du circuit de freinage (divers modèles)

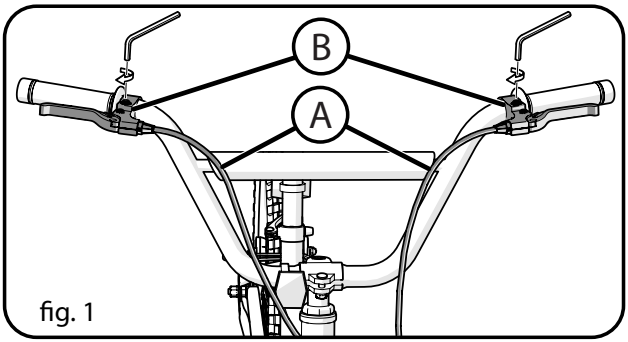

fig. 1

REMARQUE: Les câbles des freins avant et arrière doivent être positionnés sur la manette de frein droite ou gauche conformément à la législation ou aux usages et pratiques du pays dans lequel le vélo est vendu.

Fixation des câbles de freins à la manette de frein correcte:

CONSEIL: Suivre les câbles de frein à partir des de frein avant et arrière afin d'avoir le bon câble pour chaque manette.

- Fixer les câbles de freins Ⓐ aux manettes de frein correctes Ⓑ, conformément aux normes du pays d'utilisation pour le positionnement du câble de frein avant et arrière.

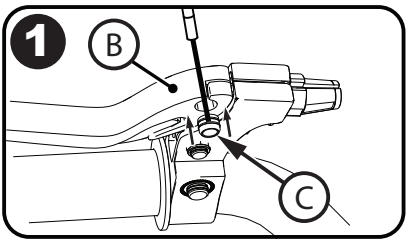

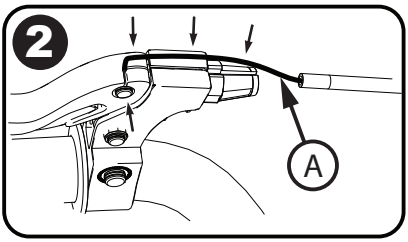

CERTAINS MODÈLES:

Étape No 1:
- Insérer le cylindre de réglage du câble Ⓒ dans la manette de frein Ⓑ.

Étape No 2:
- Insérer le câble du frein Ⓐ dans la rainure tel qu'illustré.

Étape No 3:
- Faire pivoter la rainure de la gaine Ⓓ dans le sens opposé à la rainure du câble et serrer l'écrou de la gaine Ⓔ.

Étape No 4:
- Assurez-vous qu'il n'y a pas d'espace au niveau du levier de frein Ⓕ et que le câble de frein Ⓐ est bien en place.
- Faire pivoter les leviers de freins Ⓑ dans une position d'utilisation confortable et serrer de façon sécuritaire. (**fig. 1**).

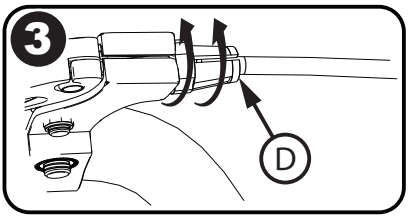

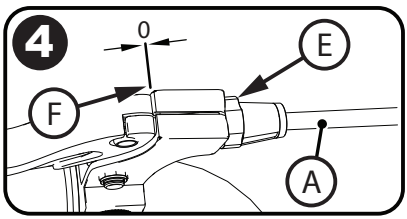

Consulter le tableau de couple de serrage recommandé si nécessaire

Réglage du système de freinage à tirage linéaire – avant de démarrer

SUIVANT LE MODÈLE: Les sections ci-après donnent les indications nécessaires pour le réglage final du circuit de freinage avant la conduite.

- Gonfler le pneu à la pression recommandée indiquée sur la paroi latérale du pneu.
- S'assurer que le pneu est bien centré dans la fourche.

Si besoin est, fixer de nouveau le câble du frein avant:

- Presser les deux bras du frein l'un vers l'autre Ⓐ.
- Insérer le guide-câble du frein Ⓑ dans la partie découpée du support de guide-câble Ⓒ.
- Veiller à ce que le guide-câble du frein Ⓑ soit correctement positionné dans la partie découpée du support de guide-câble Ⓒ.

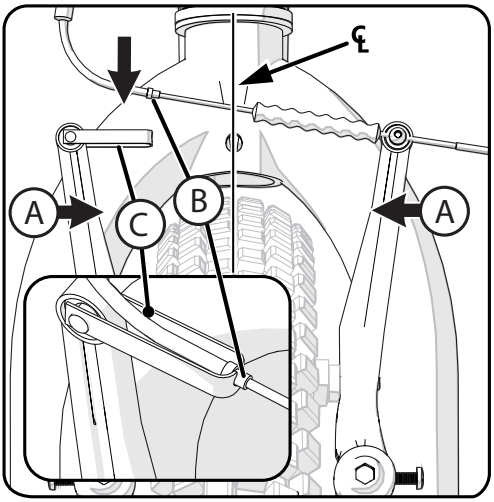

Vérifier le serrage du boulon de montage du frein à tasseaux Ⓐ (fig. A):

- S'assurer que chaque boulon de montage du frein à tasseaux est suffisamment serré.

Centrage des patins de frein sur la jante:

1. Tourner la vis de réglage Ⓑ sur l'étrier du frein à tasseaux pour l'amener dans la position où chaque patin de frein Ⓒ est à la même distance de la jante.
2. Presser la manette de frein deux fois.
3. Recommencer cette étape jusqu'au positionnement des patins à la même distance de la jante.

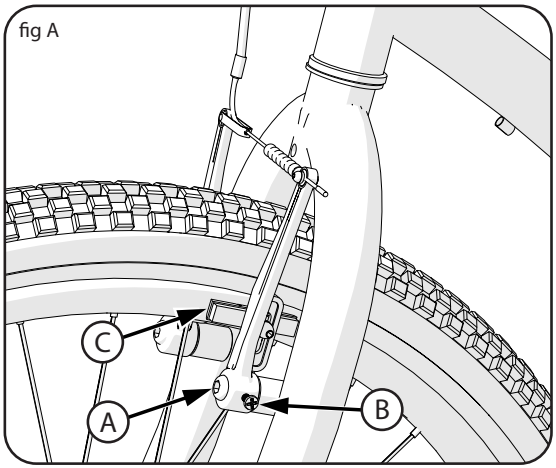

Consulter le tableau de couple de serrage recommandé si nécessaire

Réglage du système de freinage à tirage linéaire

REMARQUE: Les réglages pour le frein arrière et avant sont les mêmes.

AVERTISSEMENT:
Les freins avant et arrière doivent être réglés, avant de conduire le vélo.

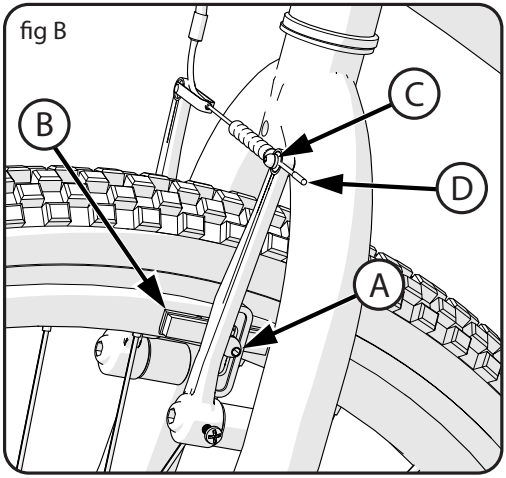

Étape 1 : Installer les porte-patins de frein Ⓑ en position correcte (fig. B):

1. Desserrer la vis Ⓐ de chaque porte-patin de frein Ⓑ.
2. Régler chaque porte-patin de frein de façon à ce qu'il soit à plat contre la jante et aligné avec la courbure de celle-ci.
3. Vérifier que chaque porte-patin de frein ne frotte pas contre le pneu.
4. Si la surface du porte-patin de frein a des flèches, s'assurer que les flèches sont orientées vers l'arrière du vélo.
5. Maintenir chaque porte-patin de frein dans la bonne position et serrer la vis.

Étape 2 : Vérification du degré de serrage de chaque patin de frein:

1. Essayer de modifier la position de chaque patin de frein.
2. Si un porte-patin de frein bouge, recommencer l'étape 1 en serrant l'écrou plus fort que précédemment.
3. Recommencer le test jusqu'à ce qu'aucun porte-patin de frein ne bouge.

Étape 3 : Tension du câble (fig. B):

1. Maintenir les deux patins de frein contre la jante.
2. Desserrer la vis du serre-câble Ⓒ.
3. Tirer le câble Ⓓ pour le tendre et serrer la vis.

AVERTISSEMENT: Ne pas trop serrer la vis du serre-câble. Si la vis du serre-câble est trop serrée, cela peut couper le câble et provoquer des blessures pour le cycliste ou les passants.

4. Presser chaque manette de frein fermement 20 fois.
5. Maintenir les deux patins de frein contre la jante et desserrer la vis du serre-câble.
6. Tirer le câble pour le tendre et serrer la vis du serre-câble.

suite >>

POSITIONNEMENT DES PATINS DE FREIN À LA BONNE DISTANCE DE LA JANTE:

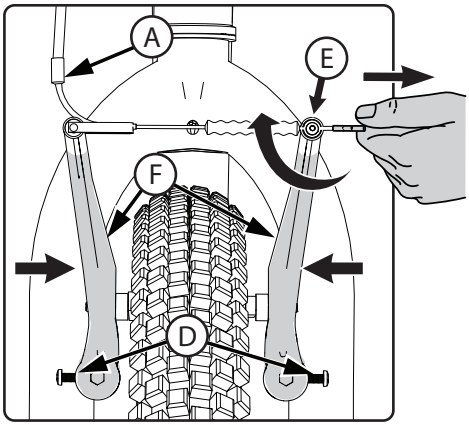

1. Au besoin, ajuster les manettes de frein Ⓖ à une distance confortable de la poignée à l'aide d'une vis de réglage Ⓗ. Tourner la vis vers l'INTÉRIEUR rapproche la manette de la poignée.
2. S'assurer que les gaines de frein Ⓐ, Ⓑ sont correctement installées.
3. Positionner chaque patin de frein à 1,6 mm de la jante.
4. Tourner les vis de réglage du frein à mâchoire Ⓓ dans les deux sens pour effectuer le réglage.
5. Si les patins de freins Ⓒ ne peuvent pas être placés à la bonne distance de la jante, maintenir les deux patins de freins contre la jante et desserrer la vis du serre-câble Ⓔ.
6. Serrer les deux bras du frein Ⓕ l'un vers l'autre et tendre ou relâcher le conducteur de câble légèrement.
7. Serrer la vis du serre-câble.

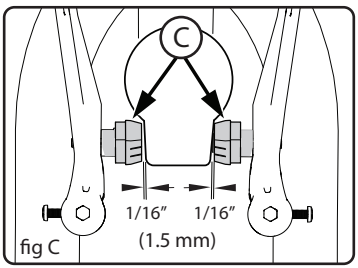

fig C

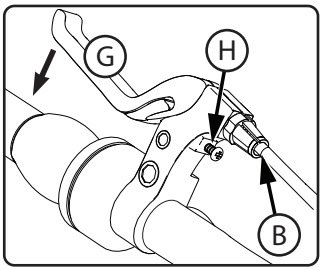

AVERTISSEMENT: Ne pas trop serrer le serre-câble. Si le serre-câble est trop serré, cela peut couper le câble et provoquer des blessures pour le cycliste ou les passants.

8. Recommencer ces étapes jusqu'au positionnement des patins à 1,6 mm de la jante et jusqu'à ce que la manette de frein Ⓖ ne se déploie pas complètement vers la poignée quand elle est serrée (**fig. C**).

AVERTISSEMENT: Ne pas éloigner les patins de frein d'une jante qui est voilée. Cela aura pour effet de rendre le frein à mâchoire moins efficace et dangereux. Pour permettre un réglage adapté du frein à mâchoire, faire vérifier par un atelier spécialisé dans l'entretien des vélos que la roue n'est pas voilée.

suite >>

Système de freinage à tirage linéaire – suite

Vérifier le degré de serrage du serre-câble (fig. C):

1. Presser chaque manette de frein Ⓖ fermement.
2. S'assurer que le câble n'est pas lâche dans le serre-câble Ⓔ.
3. Si le câble a du jeu dans le serre-câble, régler de nouveau les freins, en serrant le serre-câble plus fort que précédemment.
4. Recommencer la vérification jusqu'à ce que le câble n'ait plus de jeu dans le serre-câble.

Vérification de la course de chaque manette de frein:

1. Presser chaque manette de frein Ⓖ fermement.
2. Si la manette de frein touche la poignée, régler de nouveau les freins.

AVERTISSEMENT: Après avoir réglé de nouveau les freins, si l'une quelconque des manettes touche la poignée, ou ne fonctionne pas correctement, faire réparer ou régler les freins par un atelier spécialisé dans l'entretien des vélos.

Remplacement des patins de frein à tirage linéaire

1. Si nécessaire, desserrer le boulon de réglage du câble de frein Ⓐ.
2. Desserrer et retirer les boulons ou vis des patins de frein Ⓑ.
3. Retirer l'ancien porte-patin de frein Ⓒ.
4. Installer un nouveau porte-patin de frein, en s'assurant qu'il pointe vers l'avant et qu'il est bien aligné avec la jante de la roue Ⓓ.
5. Serrer la vis ou le boulon du patin de frein et régler le boulon conformément au tableau de couple de serrage.

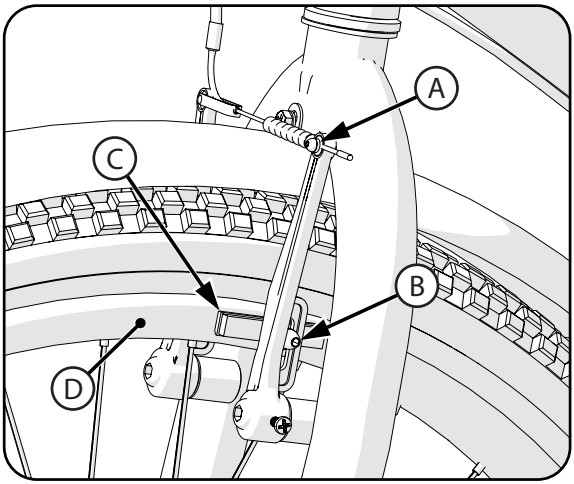

AVERTISSEMENT:
Remplacer le patin de frein avec un modèle et un type identique à l'original.

Consulter le tableau de couple de serrage recommandé si nécessaire

AVERTISSEMENT:

- Comme tous les composants mécaniques, le vélo est soumis à l'usure et à de fortes contraintes. Différents matériaux et composants peuvent réagir différemment à l'usure ou à la faiblesse due aux contraintes. Si la durée de vie d'un composant a été dépassée, il peut soudainement tomber en panne, pouvant causer des blessures au cycliste. Toute forme de fissure, de rayure ou de changement de couleur dans les zones à forte contrainte indique que la durée de vie du composant est atteinte et qu'il doit être remplacé.
- Inspecter fréquemment le produit. Si le produit n'est pas inspecté et les réparations ou réglages nécessaires effectués, cela peut provoquer des blessures pour l'utilisateur et les passants. Vérifier que toutes les pièces sont correctement assemblées et réglées comme indiqué dans ce manuel et dans toutes les « Instructions spéciales ».
- Remplacer immédiatement toutes pièces endommagées, manquantes ou totalement usées par des pièces de rechange originales.
- Éviter de porter des vêtements et des articles amples lors de la conduite ou les travaux d'entretien afin de réduire le risque de coincement qui pourrait entraîner une blessure.
- Des jantes sales ou graisseuses peuvent rendre les freins inefficaces. Pour éviter toute blessure, nettoyer fréquemment à l'aide d'un chiffon propre ou laver à l'eau savonneuse, rincer et sécher à l'air libre. Ne pas les nettoyer avec des matériaux huileux ou graisseux.
- De hautes températures, une utilisation intensive et des dommages par impact peuvent être invisibles pour l'utilisateur et lui provoquer des blessures. Si des dommages ou une usure excessive des jantes, du cadre, de la fourche, des articulations de la suspension (si c'est le cas) ou de tout autre composant composite (si c'est le cas), sont suspectés, demander à un magasin de vélos de les réparer.
- Vérifier que toutes les fixations sont correctement serrées tel qu'indiqué dans ce manuel et dans toutes les « Instructions spéciales ». Les pièces insuffisamment serrées peuvent être perdues ou ne pas fonctionner correctement. Des pièces trop serrées peuvent être endommagées. S'assurer que toutes les fixations de rechange sont de la taille et du type adéquat.
- Les écrous et autres fixations autobloquants peuvent perdre leur efficacité quand ils sont réutilisés.

REMARQUE: À défaut d'avoir les outils nécessaires, ou de pouvoir mettre en œuvre les instructions de ce manuel ou toutes les « Instructions spéciales », faire effectuer toutes les réparations ou réglages par un atelier spécialisé dans l'entretien des vélos.

Freins à rétropédalage – divers modèles

Ces modèles sont équipés d'un frein arrière à rétropédalage qui fonctionne en faisant tourner le pédalier vers l'arrière.

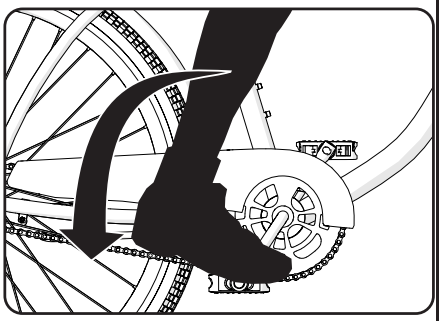

FONCTIONNEMENT:

Utiliser le frein à rétropédalage de la façon suivante:

- Pédaler vers l'arrière pour entraîner la chaîne en sens inverse
- La chaîne actionne le mécanisme de frein à rétropédalage situé dans le moyeu de roue
- Plus on pédale en sens inverse avec force, plus le freinage du frein à rétropédalage s'accentue.

Si la bicyclette dispose de freins à étrier en plus du frein à rétropédalage, utiliser toujours le frein à rétropédalage comme frein principal pour arrêter la bicyclette.

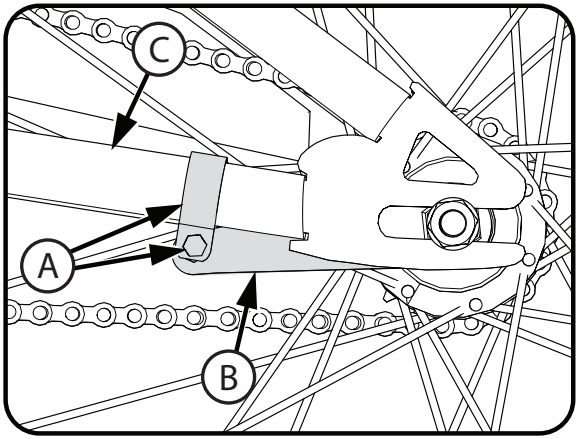

⚠ AVERTISSEMENT:

Le non-respect des instructions ci-après peut entraîner des risques de blessures pour le cycliste ou les passants:

- Quand la bicyclette est utilisée pour la première fois, tester le frein à rétropédalage et s'entraîner à son utilisation à petite vitesse dans un endroit plat et dégagé, sans obstacles.
- À chaque utilisation de la bicyclette, s'assurer que le collier (A) sur le bras du frein (B) est fermement fixé sur la fourche du pédalier (C) du cadre de la bicyclette. Le frein à rétropédalage ne fonctionnera pas correctement si le bras du frein n'est pas fixé à la fourche du pédalier.

Fonctionnement des freins – (divers modèles)

AVERTISSEMENT :

- Toujours maintenir une distance de sécurité suffisante entre l'utilisateur et d'autres véhicules ou des objets, afin de se donner un espace adéquat pour s'arrêter.
- Regarder devant soi et ajuster sa vitesse à l'avance pour éviter les freinages brusques.
- Les systèmes de freinage et la puissance de freinage varient d'un vélo à l'autre. Être conscient de la puissance de freinage de son vélo et ne pas la dépasser.
- Une chaussée humide, couverte de débris ou irrégulière affectera la façon dont le vélo réagit au freinage. Être très prudent lors du freinage dans des conditions routières moins qu'idéales. Prévoir plus de temps et de distance pour s'arrêter.

FREINS À MAIN :

Utiliser les freins à main de la façon suivante :

REMARQUE : Avant de rouler, s'assurer de savoir quel levier de frein commande quel frein (avant ou arrière). S'il existe deux freins à main, serrer les deux en même temps.

- Le frein avant offre plus de puissance d'arrêt que le frein arrière, il ne faut donc pas l'utiliser avec trop de force ou trop brusquement. Appuyer progressivement sur les deux leviers de frein jusqu'à ralentir à la vitesse souhaitée ou s'arrêter.
- En cas de besoin de s'arrêter rapidement, déplacer son poids vers l'arrière lorsque les freins sont appliqués, afin de maintenir la roue arrière au sol.

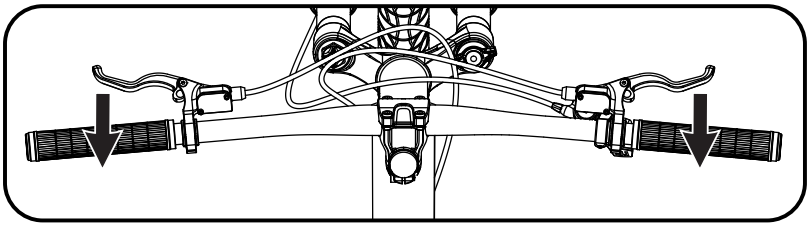

AVERTISSEMENT :

- La force de freinage appliquée à la roue avant de manière soudaine ou trop importante peut soulever la roue arrière du sol ou faire glisser la roue avant sous l'utilisateur. Cela diminuera le contrôle de l'utilisateur et le fera tomber.

Réglage de la chaîne

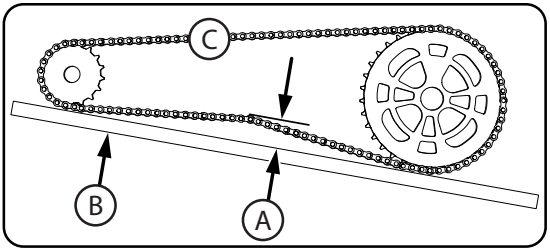

⚠ AVERTISSEMENT:

- La chaîne doit rester sur les pignons. Si la chaîne sort des pignons, le frein à rétropédalage ne fonctionnera pas.
- Ne pas essayer de réparer la chaîne. En cas de problème avec la chaîne, faire effectuer la réparation par un atelier spécialisé.

Réglage:

La chaîne doit être correctement serrée. Si elle est trop serrée, il sera difficile de pédaler. Si elle est trop lâche, elle sortira des pignons.

Quand la chaîne Ⓒ est correctement serrée, il est possible de faire tourner le pédalier librement et d'écarter la chaîne d'un demi-pouce (1,3 cm) au maximum Ⓐ d'une règle de vérification Ⓑ tel qu'illustré.

Régler le serrage de la chaîne comme suit:

- Desserrer les écrous de l'axe de la roue arrière.
- Bouger la roue vers l'avant ou l'arrière autant que nécessaire.

REMARQUE: S'assurer que la roue arrière est bien centrée par rapport au cadre de la bicyclette.

- Tenir la roue dans cette position et serrer les écrous fermement.

Inspection des roulements

ENTRETIEN

Vérifier régulièrement les roulements de la bicyclette. Faire lubrifier les roulements une fois par an ou chaque fois que les tests suivants ne sont pas concluants :

ROULEMENTS DU TUBE DE DIRECTION

La fourche doit pivoter librement et en souplesse en permanence. Si la roue avant ne touche pas le sol, il ne doit pas être possible de bouger la fourche vers le haut, vers le bas ou d'un côté à l'autre dans le tube de direction.

ROULEMENTS DU PÉDALIER

Le pédalier doit tourner librement et en souplesse en permanence et les pignons avant ne doivent pas être lâches sur le pédalier. Il ne doit pas être possible de bouger le bout de la pédale du pédalier d'un côté à l'autre.

ROULEMENTS DES ROUES

Lever tour à tour l'avant et l'arrière de la bicyclette et faire tourner lentement la roue avec la main. Les roulements sont correctement réglés si :

- La roue tourne librement et facilement.
- Le poids du cataphote de rayon, quand il est mis vers l'avant ou vers l'arrière de la bicyclette, a pour effet de faire osciller la roue d'avant en arrière à plusieurs reprises.
- La jante ne bouge pas quand une légère poussée latérale est exercée.

ROULEMENTS GYRO

Avec la roue avant ne touchant pas le sol, vérifier que le système Gyro guidon/potence/roue peut pivoter de 360° sans entraver ni toucher aucun câble.

Pneus

Entretien:

- Vérifier régulièrement la pression de gonflage des pneus, car tous les pneus se dégonflent légèrement après un certain temps.
- En cas de rangement de longue durée, éviter de laisser le poids reposer sur les pneus.
- Remplacer des pneus usés.

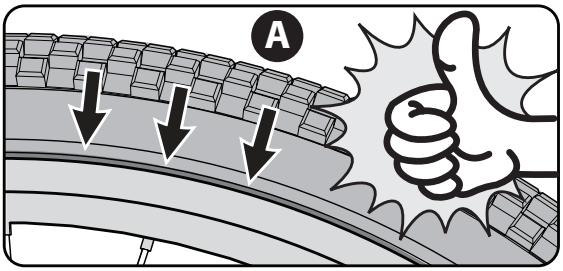

AVERTISSEMENT: Ne pas conduire ou s'asseoir sur la bicyclette si l'un des pneus est sous-gonflé. Cela peut endommager le pneu et la chambre à air.

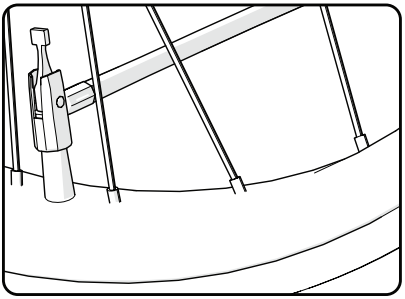

GONFLAGE DES PNEUS:

- Utiliser une pompe à main ou à pied pour gonfler les pneus.
- Les gonfleurs à manomètre des stations-service peuvent aussi être utilisés.
- La pression correcte de gonflage est inscrite sur le flanc du pneu.

Avant de gonfler un pneu, s'assurer que le bord du pneu (le talon) est à la même distance de la jante sur tout le pourtour et de chaque côté du pneu (A). Si le pneu semble ne pas être correctement en place, dégonfler la chambre à air jusqu'à ce qu'il soit possible de repousser le talon du pneu dans la jante là où cela est nécessaire. Regonfler lentement en vérifiant fréquemment le positionnement du pneu et sa pression, jusqu'à l'obtention de la pression de gonflage indiquée sur le flanc du pneu.

Pédaliers à trois pièces (sur certains modèles)

Entretien: Les deux manivelles du pédalier à trois pièces (A) ont été serrées sur l'axe du pédalier (B) en usine. Après avoir conduit le vélo quelquefois au début, s'assurer que les manivelles du pédalier ne se sont pas desserrées. Si l'une des manivelles s'est desserrée pendant cette période de rodage, la faire resserrer dans un atelier spécialisé, car il faut des outils spéciaux.

Vérifier régulièrement que les manivelles du pédalier sont bien serrées. Si elles se desserrent, les faire resserrer dans un atelier spécialisé.

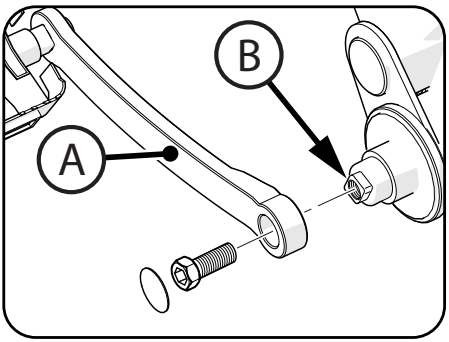

AVERTISSEMENT: En cas de conduite du vélo pendant une courte période avec une manivelle desserrée, l'axe du pédalier endommagera la manivelle.

Lubrification

AVERTISSEMENT:

- Ne pas graisser excessivement. Si de la graisse est mise sur les jantes ou les porte-patins de frein, cela aura pour effet de réduire l'efficacité des freins et une distance de freinage plus importante sera nécessaire pour arrêter le vélo. Cela pourrait provoquer des blessures pour le cycliste ou les passants.
- La chaîne peut projeter des excès d'huile sur les jantes. Essuyer l'excès d'huile de la chaîne.
- Ne pas mettre d'huile sur la surface des pédales où viennent reposer les pieds.
- Avec du savon et de l'eau chaude, enlever toute l'huile qui pourrait être sur les jantes, les porte-patins de freins, les pédales et les pneus.
- Rincer avec de l'eau propre et sécher complètement avant toute utilisation.
- Lubrifier le vélo avec une huile de machine légère (20 W) en observant les indications ci-après:

Tableau de lubrification (suivant les modèles)

Quoi	Quand	Comment
Pédales	tous les six mois	Mettre quatre gouttes d'huile à l'endroit où l'axe de la pédale s'insère dans les pédales.
Chaîne	tous les six mois	Mettre une goutte d'huile sur chaque maillon de la chaîne. Essuyer l'excès d'huile de la chaîne.
Leviers de frein	tous les six mois	Mettre une goutte d'huile sur le point de pivot de chaque levier de frein.
Les freins de l'étrier	tous les six mois	Mettre une goutte d'huile sur le point de pivot de chaque frein cantilever.
Freins Tirez linéaire	tous les six mois	Mettre une goutte d'huile sur le point de pivot de chaque frein cantilever.
Câbles de frein	tous les six mois	Mettre 4 gouttes d'huile dans les deux extrémités de chaque câble. Permettre à l'huile de retour tremper le long du fil.
Roulement Gyro	tous les six mois	Mettre quatre gouttes d'huile autour des roulements Gyro.

Garantie limitée - FR

Généralités:
Les caractéristiques techniques des pièces ou des modèles peuvent faire l'objet de modifications sans préavis.

Cette garantie limitée exclut toute autre garantie pour le produit. TOUTES GARANTIES AUTRES QUE CELLES INDIQUÉES AUX PRÉSENTES SONT FORMELLEMENT REJETÉES Y COMPRIS LES GARANTIES IMPLICITES DE QUALITÉ MARCHANDE OU D'ADAPTATION À UN USAGE PARTICULIER, DANS LES LIMITES PRÉVUES PAR LA LOI. TOUTES RESPONSABILITÉS POUR DES DOMMAGES ACCESSOIRES, PUNITIFS, SPÉCIAUX OU CONSÉCUTIFS SONT FORMELLEMENT REJETÉES, DANS LES LIMITES PRÉVUES PAR LA LOI.

L'utilisation de ce produit est limitée à celle décrite dans ce manuel.
L'enregistrement de la garantie n'est pas nécessaire.
Cette garantie limitée s'applique au premier acheteur et n'est transférable en aucune façon.

Que couvre cette garantie limitée?
Cette garantie limitée couvre tous les défauts de fabrication ainsi que toutes les pièces du produit, sauf celles qui sont indiquées ci-dessous comme n'étant pas couvertes par la garantie.

Comment maintenir la garantie limitée en vigueur?
Cette garantie limitée ne s'applique que si :

- le produit est complètement et correctement assemblé ;
- le produit est utilisé dans des conditions normales et pour l'usage prévu (se reporter à la rubrique ci-après pour prendre connaissance des utilisations exclues);
- l'entretien et les réglages requis ont été effectués;
- ce produit a été conçu uniquement comme moyen de transport à usage général ou pour une utilisation récréative.

Ce que ne couvre pas cette garantie limitée?
Ce produit a été conçu uniquement pour une utilisation récréative. Cette garantie limitée ne couvre pas l'usure normale, les produits pour la maintenance normale ou tout dommage, défectuosité ou perte consécutifs à un assemblage, un entretien, un réglage, un entreposage ou une utilisation inappropriés ou incorrects du produit. Cette garantie limitée ne s'étend pas à la future performance du produit.

Cette garantie est annulée si le produit est:

- utilisé dans le cadre d'une quelconque compétition sportive;
- utilisé pour faire de la voltige, du saut, des acrobaties ou toute activité du même genre;
- modifié d'une quelconque façon;
- modifié avec l'ajout d'un moteur;
- monté par plus d'une personne à la fois;
- loué, vendu ou donné;
- utilisé d'une façon contraire aux instructions et mises en garde contenues dans ce manuel du propriétaire.

Que fera le fabricant?
La seule et unique obligation du fabricant en vertu de cette garantie limitée se limite à la réparation ou au remplacement, à sa seule discrétion, de tout défaut de fabrication ou de matériau couvert par la présente.

Comment obtenir le service de la garantie?
Contacter le service à la clientèle.

- Consulter la liste ci-jointe pour toute information sur la façon de contacter le service à la clientèle.

Quels sont les droits du premier acheteur?
Cette garantie limitée donne au premier acheteur des droits légaux spécifiques. Il peut aussi bénéficier d'autres droits variant d'un état à un autre ou d'une région à l'autre.

Quelle est la durée de cette garantie limitée?

- La phrase « à vie », employée dans le contexte de cette garantie limitée, signifie tant que le premier acheteur est en possession du produit.
- Châssis en acier et fourchette : à vie
- Profilé en aluminium/carbone : 10 ans
- Choc fourche aluminium/bras de fourche : 1 an
- Electronics : 90 jours
- Tous les autres composants : 6 mois

NL

Gebruikershandleiding

BMX fietsen

Deze handleiding bevat belangrijke informatie over veiligheid, montage, bediening en onderhoud.
Zorg dat u deze handleiding leest en helemaal begrijpt voordat u het product gebruikt.
Bewaar deze handleiding, zodat u deze later kunt raadplegen.

Draag altijd een goedgekeurde helm en de nodige veiligheidsuitrusting wanneer u dit product gebruikt.

Uw fiets

- Inleiding 122-123
- Waarschuwingen en Veiligheidsinformatie 124-125

Montage

- Onderdelenlijst 126-127
- Montage 128-139

Remmen

- Handremmen - Remblokken 140-153

Onderhoud en service

- Reparatie en Service 154-159

Garantie

- Beperkte Garantie 160

⚠ WAARSCHUWING:

- Dit product heeft GEEN terugtraprem.
- Zorg dat uw kind snapt hoe de handremmen werken en ze kan bedienen.
- Gebruik altijd beide handremmen om de fiets tot stilstand te brengen.
- Oefen bij het stoppen evenveel kracht op de voor- en achterrem uit.
- Als men te hard in de voorrem knijpt, kan de fiets uit evenwicht raken, waardoor de fietser of anderen letsel kunnen oplopen.

Het maximumgewicht van fietser/fiets voor dit product is als volgt:
N.B. Het gewicht van fietsen kan sterk variëren. Weeg uw fiets in geval van twijfel om het gewicht precies te bepalen en gebruik dat gewicht bij raadpleging van de onderstaande tabel.

Wielmaat	Fietser	Fietser + fiets + bagage
41 cm (16 in)	36 kg (80 lb)	44 kg (99 lb)
46 cm (18 in)	40 kg (89 lb)	49 kg (109 lb)
51 cm (20 in)	40 kg (89 lb)	49 kg (109 lb)
61 cm (24 in)	91 kg (200 lb)	102 kg (225 lb)
66 cm (26 in)	113 kg (250 lb)	126 kg (279 lb)

Koppeltabel

AANBEVOLEN AANDRAAIMOMENT:
Het gebruik van een momentsleutel is aanbevolen. Zie hieronder het aanbevolen aandraaimoment voor elk bevestigingsmiddel. Houd het aanbevolen aandraaimoment aan, en controleer daarnaast of de onderdelen van het product goed vastzitten door de werking van elk onderdeel te controleren tijdens het aandraaien (zoals aangegeven in de delen voor montage van de onderdelen in de gebruikershandleiding).
N.B. Controleer of alle bevestigingsmiddelen op het product zijn aangedraaid volgens de tabel:

Aanbevolen aandraaimoment voor schone, droge schroefdraden:		**Hoe te meten:**
Maat bevestigingsmiddel	**Aandraaimoment (N•m / ft-lb)**	De schroef- of boutmaat wordt bepaald door de breedte van de SCHROEFDRADEN, zoals weergegeven.
M4 mm (.157 in)	4.2 N•m (3.1 ft-lb)	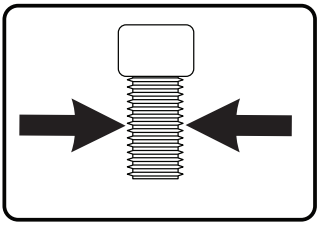
M5 mm (.196 in)	6.8 N•m (5 ft-lb)	
M6 mm (.236 in)	9.5 N•m (7 ft-lb)	
M7 mm (.275 in)	16.3 N•m (12 ft-lbs)	
M8 mm (.314 in)	23 N•m (17 ft-lbs)	
M10 mm (.393 in)	44.7 N•m (33 ft-lbs)	
Pedalen	30 N•m (24 ft-lbs)	

Gegevens fiets noteren en bewaren

N.B. Deze informatie vindt u uitsluitend op de fiets zelf.

Elke fiets is voorzien van een framenummer dat in het frame is gestanst. U vindt dit framenummer (1) onderop de crankbehuizing, zoals weergegeven.

Noteer dit nummer hieronder, zodat u het later eventueel kunt raadplegen. Als de fiets wordt gestolen, geeft u dit nummer en een beschrijving van de fiets aan de politie. Zo kunnen ze de fiets opsporen.

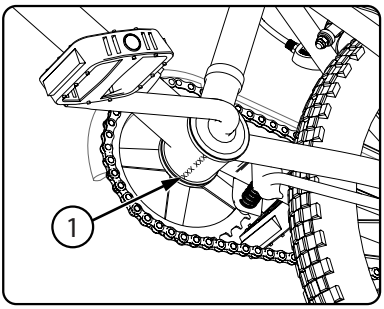

Modelnummer: .....

Aankoopdatum: .....

Naam van model: .....

Fiets van de juiste maat uitzoeken

De afstand tussen de bovenbuis en het kruis van de fietser (1) moet minimaal 5 cm zijn als de fiets alleen op verharde wegen en paden wordt gebruikt. Als u de fiets op onverharde paden gaat gebruiken, moet die afstand minimaal 7,5 cm zijn. Zorg dat de afstand bij offroad gebruik van de fiets minimaal 10 cm is.

N.B. Zie de gedeelten over montage voor het afstellen van het zadel.

Stel de hoogte van het zadel af zodat een voet met de hiel op het pedaal rust terwijl het been recht is (A) en de andere voet met de tenen de grond aanraakt (B). Zo zijn de knieën enigszins gebogen wanneer men met de bal van de voet trapt.

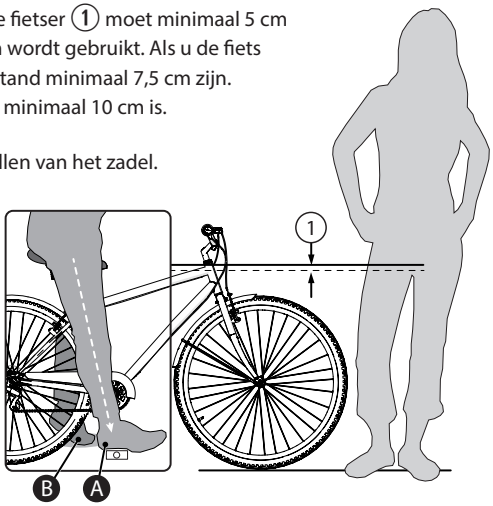

Waarschuwingen en veiligheidsinformatie

BETEKENIS VAN WAARSCHUWINGEN:

Dit symbool is belangrijk. Zie het woord '**VOORZICHTIG**' of '**WAARSCHUWING**' dat er achter staat. Het woord '**VOORZICHTIG**' staat vóór mechanische instructies. Wanneer u nalaat deze instructies op te volgen, kan dat mechanische schade of een defect in een onderdeel van de fiets veroorzaken.
Het woord '**WAARSCHUWING**' staat vóór instructies betreffende persoonlijke veiligheid. Wanneer u nalaat deze instructies op te volgen, kan dat letsel veroorzaken bij de fietser en/of anderen.

WAARSCHUWING:

- VERSTIKKINGSGEVAAR. Kleine onderdelen. Niet voor kinderen jonger dan 3 jaar.
- Het product moet door een volwassene worden gemonteerd.
- Vervang de handvatten of de doppen op de uiteinden van het stuur als deze beschadigd zijn; onbedekte buizen kunnen letsel veroorzaken. Alle producten met bedekte stuuruiteinden moeten regelmatig worden gecontroleerd om te verzekeren dat de uiteinden van de stuurhendels goed zijn beschermd.
- Vervangende vorken moeten dezelfde sprong en buisbinnendiameter hebben als het originele product.
- Voeg geen motor toe aan het product.
- Sleep of duw het product niet.
- Wijzig het product niet.
- Vervang versleten of kapotte onderdelen onmiddellijk door originele onderdelen van de fabrikant.
- Staak het gebruik als iets niet naar behoren werkt.

Verantwoordelijkheid van de eigenaar

WAARSCHUWING: Deze fiets is gemaakt om door één persoon tegelijk te worden bereden voor algemene vervoers- en recreatiedoeleinden. De fiets is niet gemaakt om bestand te zijn tegen stunten en springen.
Als de fiets ongemonteerd is gekocht, is het de verantwoordelijkheid van de eigenaar om alle instructies voor montage en afstelling zoals beschreven in deze handleiding en eventuele meegeleverde 'speciale instructies' precies te volgen, en te controleren of alle bevestigingsmiddelen en onderdelen goed vastzitten.

N.B. Controleer regelmatig of alle bevestigingsmiddelen en onderdelen goed vastzitten.

Als de fiets gemonteerd is gekocht, is het de verantwoordelijkheid van de eigenaar om – voordat de fiets voor de eerste keer wordt bereden – te controleren of de fiets precies is gemonteerd en afgesteld zoals beschreven in deze handleiding en eventuele meegeleverde 'speciale instructies', en te controleren of alle bevestigingsmiddelen en onderdelen goed vastzitten.

Verkeersregels

WAARSCHUWING: Als de fietser zich niet aan de verkeersregels houdt, kunnen de fietser en anderen letsel oplopen.

- Volg alle verkeersregels, -borden en -signalen.
- **Het kind moet een beschermingsuitrusting dragen:** Draag altijd veiligheidsuitrusting, zoals een helm met goed vastgemaakte kinband, kniebeschermers, elleboogbeschermers, polsbeschermers, handschoenen en schoenen.
- Rijd aan de juiste kant van de weg, achter elkaar en in een rechte lijn.
- Rijd bij voorkeur niet op de fiets in het donker, bij schemering en bij slecht zicht.
- **Als u in het donker of bij slecht zicht moet fietsen:**
  - Koop, monteer en gebruik een voorlicht en een achterlicht.
  - Het gebruik van een voorlicht en een achterlicht is verplicht als u in het donker rijdt.
  - Lichten op accuvoeding worden ook aanbevolen.
- **Reflectoren:** U mag met het oog op uw veiligheid niet op de fiets rijden als de reflectoren niet goed zijn gemonteerd, beschadigd zijn of ontbreken. Zorg dat de reflectoren aan de voor- en achterkant verticaal zijn. Zorg dat de reflectoren goed zichtbaar zijn en niet door kleren of andere voorwerpen worden geblokkeerd. De reflectoren werken niet goed als ze vies zijn. Maak de reflectoren indien nodig schoon met zeep en een vochtige doek.
  - Maak uzelf beter zichtbaar voor automobilisten.
  - Draag lichtgekleurde of reflecterende kleding, zoals een veiligheidsvest en reflecterende banden om uw armen en benen.
  - Plak reflecterende tape op uw helm.
  - Zorg dat er niets de reflectoren bedekt.
- **Wees extra voorzichtig in nat weer:**
  - Rijd op vochtige oppervlakken langzaam omdat de banden dan makkelijker slippen.
  - Zorg in nat weer altijd voor extra remafstand.
- **Vermijd deze gevaren om te voorkomen dat u de controle verliest of de wielen beschadigt:**
  - Let op putroosters, een zachte berm, gravel, zand, kuilen, geulen, natte bladeren en een hobbelig wegdek.
  - Steek een spoorwegovergang haaks over, zodat u de controle niet verliest.
  - Doe geen onveilige dingen tijdens het fietsen.
  - Laat niemand op de fiets meerijden.
  - Vervoer geen voorwerpen met de fiets en bevestig niets dat het zicht, gehoor of de controle kan belemmeren.
  - Rijd altijd met beide handen aan het stuur.
  - Voeg geen motor toe aan het product.
  - Sleep of duw het product niet.
  - Wijzig het product niet.
  - Vervang versleten of kapotte onderdelen onmiddellijk door originele vervangingsonderdelen.
  - Staak het gebruik als iets niet naar behoren werkt.

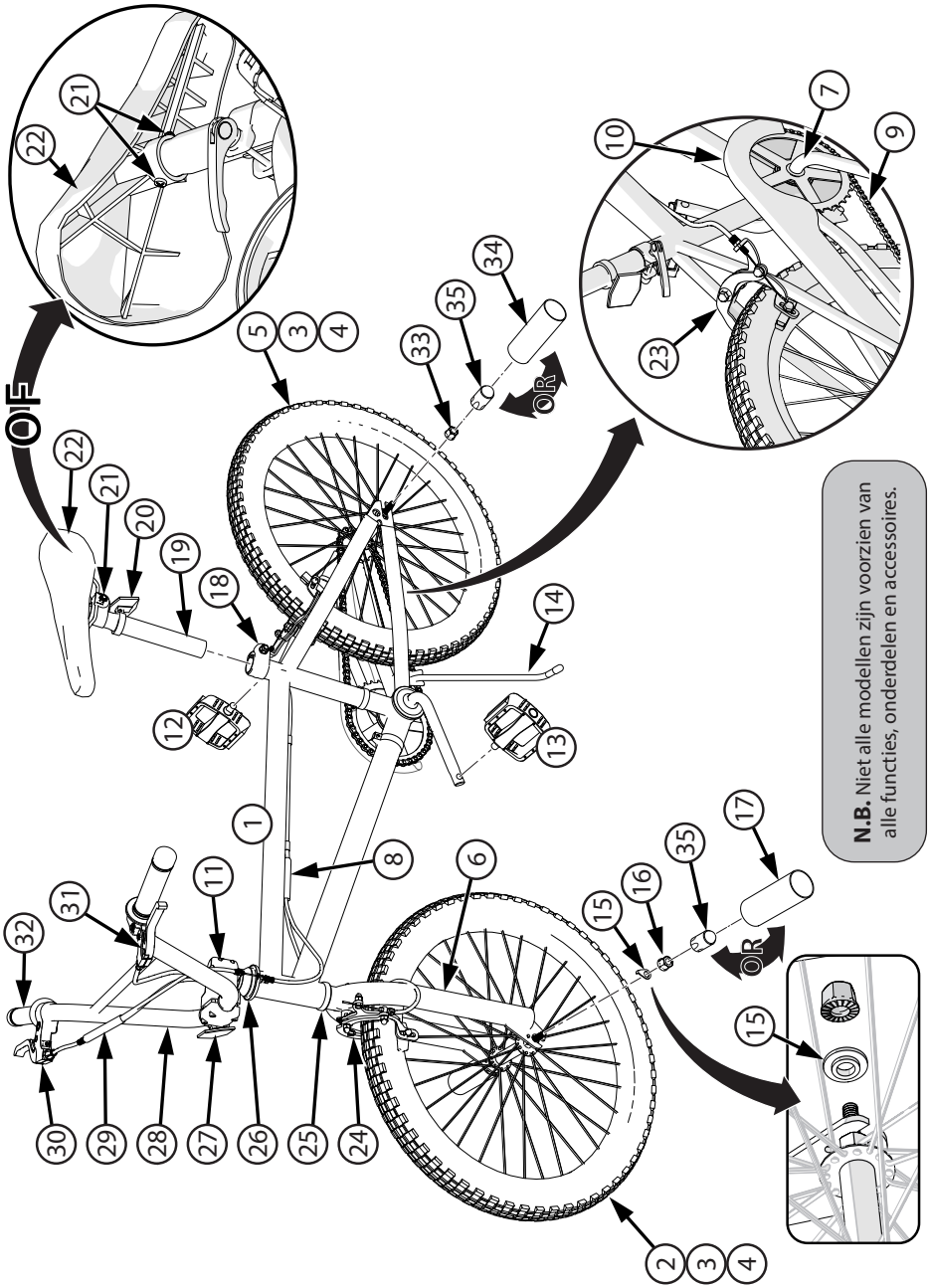
OR
OR
OR
N.B. Niet alle modellen zijn voorzien van alle functies, onderdelen en accessoires.

Nr.	Omschrijving	Nr.	Omschrijving
1	Frame	19	Zadelpen
2	Voorwiel en bijbehoren	20	Reflector achter
3	Band (2x)	21	Bevestigingsmateriaal zadelpen
4	Binnenband (2x)	22	Zadel
5	Achterwiel en bijbehoren	23	Achterrem
6	Vork	24	Voorrem
7	Crank en spindel	25	Balhoofdlagers
8	Onderste remkabelkoppeling (diverse modellen)	26	Gyro-balhoofdstel
9	Ketting	27	Reflector voor
10	Kettingbeschermer	28	Stuur
11	Stuurpen	29	Bovenste remkabelkoppeling (diverse modellen)
12	Rechter pedaal	30	Remgreep rechts
13	Linker pedaal	31	Remgreep links
14	Standaard	32	Handvatten (2x)
15	Borgstuk of afstandsring voor het wiel (2x)	33	Moer achteras (2x)
16	Moer vooras (2x)	34	Pennen achter (diverse modellen)
17	Pennen voor (diverse modellen)	35	Asdoppen (x2)
18	Klem zadelpen	36	Bel (niet weergegeven – indien meegeleverd)

Montage (inleiding)

NL

DEZE GEBRUIKSHANDLEIDING IS OPGESTELD VOOR VERSCHILLENDE SOORTEN FIETSEN:

- Sommige illustraties kunnen enigszins afwijken van het eigenlijke product.
- Volg alle instructies volledig.
- Als de fiets onderdelen heeft die niet in deze handleiding worden beschreven, zoek dan de 'speciale instructies' op die bij de fiets worden geleverd.
- Modellen hebben mogelijk verschillende accessoires, zoals tassen, manden, reflectoren, bekerhouders, rekken enzovoort.
- Niet alle modellen zijn voorzien van alle functies, onderdelen en accessoires.
- U kunt specifieke delen van deze handleiding in de inhoudsopgave opzoeken.
- Lees deze hele handleiding voordat u met montage of onderhoud begint.
- In geval van twijfel over de montage van dit product kunt u bij een plaatselijke fietsenwinkel of fietsenmaker advies inwinnen.

WAARSCHUWING: Houd kleine onderdelen tijdens montage uit de buurt van kinderen.

N.B. Alle richtingen (rechts, links, voor, achter etc.) in deze handleiding zijn vanuit het perspectief van een fietser die op de fiets zit.

Rond de montage van de fiets af voordat u de doos en verpakkingsmaterialen definitief weggooit. Zo voorkomt u dat u onderdelen van de fiets per ongeluk weggooit.

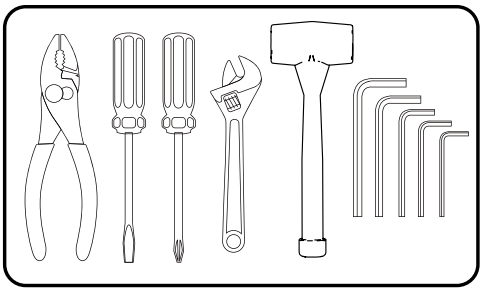

Aanbevolen gereedschap
(Metrisch)

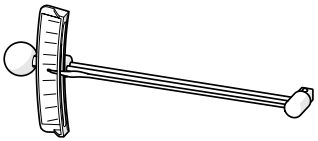

Momentsleutel (aanbevolen)

DRAAG ALTIJD EEN HELM WANNEER JE OP DIT PRODUCT RIJDT!

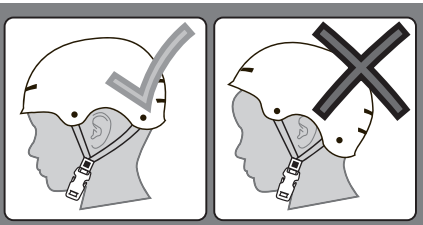

Lees altijd de gebruiksaanwijzingen voor de helm om te controleren of deze goed past en goed aan het hoofd is bevestigd volgens de aanwijzingen voor het afstellen van de helm.

Het voorwiel monteren (verschillende stijlen)

NL

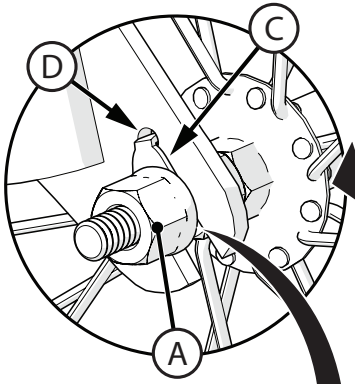

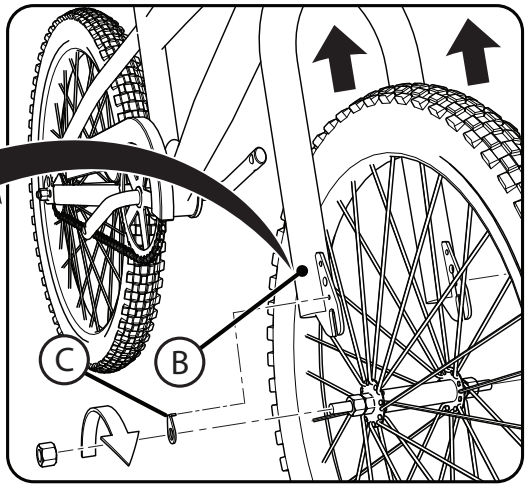

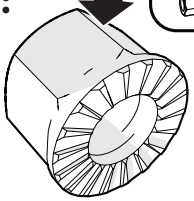

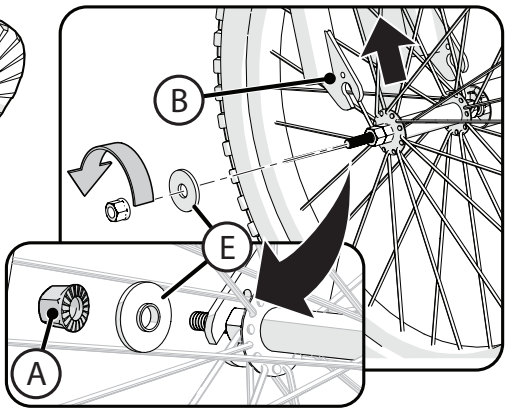

WAARSCHUWING:

- Bevestig het voorwiel **NIET** met asmoeren Ⓐ zonder vertanding.
- Zorg dat het wiel vrij draait zonder tegen de vork of het spatbord aan te lopen.
- Als u nalaat deze stappen te volgen, kan het voorwiel loskomen tijdens het rijden. Dit kan de bestuurder of anderen verwonden.

N.B. Zie het gedeelte over de rem voor het losmaken en weer vastzetten van de voorremmen (indien aanwezig).

1. Als de asmoeren en -ringen al aan de as van het voorwiel zijn bevestigd, verwijder ze dan en leg ze opzij.
2. Plaats het wiel in de voorvork Ⓑ.

BORGSTUKKEN MET LIPJE Ⓒ (SOMMIGE MODELLEN):

3. Breng de borgstukken voor het wiel Ⓒ aan en zorg dat de lipjes in de bijbehorende gaatjes in de vork Ⓓ zitten.
4. Monteer de asmoeren Ⓐ met de vertande kant naar BINNEN.
5. Zorg dat het wiel gecentreerd in de vork zit en draai beide asmoeren goed vast.

TUSSENRINGEN Ⓔ (SOMMIGE MODELLEN):

6. Plaats een tussenring Ⓔ aan weerszijden van de as, waarbij het kleine aanzetstuk naar BINNEN wijst, zoals weergegeven.
7. Monteer de asmoeren Ⓐ met de vertande kant naar BINNEN.
8. Zorg dat het wiel gecentreerd in de vork zit en draai beide asmoeren goed vast.

Stuur en stuurpen monteren – zonder gyrorem

N.B. Controleer welk type stuurpen uw fiets heeft en gebruik een van de volgende montagevoorschriften.

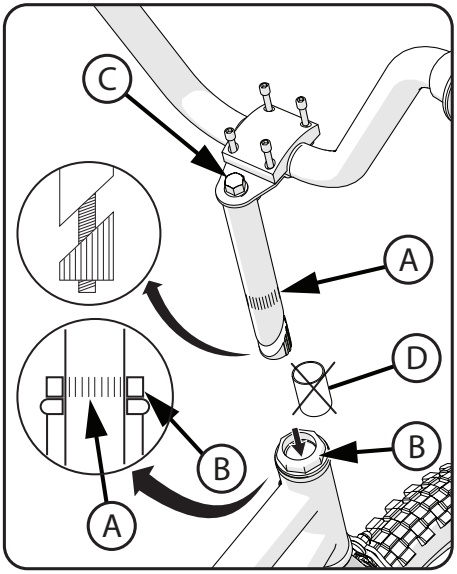

WAARSCHUWING:

Om schade aan het besturingssysteem en mogelijk verlies van controle te voorkomen, mag de minimale insteekmarkering (A) op de stuurpen niet boven de borgmoer (B) uitkomen.

STUURPEN MET SCHACHT:

N.B. Verwijder het plastic kapje (D) van het uiteinde van de stuurpen.

1. Plaats de stuurpen in de vork.
2. Zorg dat de stuurpen naar de voorkant van de fiets is gericht.
3. Breng de stuurpen op één lijn met het voorwiel en zet de stuurpenbout (C) stevig vast.

- Ga naar **Stuur monteren** op de volgende pagina.

WAARSCHUWINGEN:

- Draai de stuurpenbout (C) niet te strak aan. Doet u dat wel, dan kan dat leiden tot beschadiging van het besturingssysteem en verlies van controle.

Klem met vier bouten, montage bovenop (Stuurpen Met Schacht):

1. Zet het stuur in een comfortabele rijstand.
2. Zet de klemschroeven (E) gelijkmatig volgens het patroon vast.
3. Controleer of de stuurpenbouten (C) aan de zijkant goed vastzitten.

N.B. Niet te hard aandraaien.

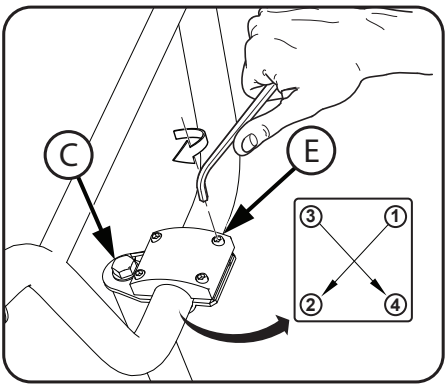

WAARSCHUWING: Als de stuurklem niet strak genoeg zit, kan het stuur in de stuurpen verschuiven. Dit kan leiden tot beschadiging van het stuur of de stuurpen en verlies van controle.

Stuur en draadloze stuurpen monteren (diverse modellen)

NL

STUURPEN PLAATSEN:

1. Zorg dat de stuurpen Ⓐ en vork Ⓑ **VOORUIT** zijn gericht.
2. U kunt de stuurpen Ⓐ indien nodig als volgt aanpassen: ondersteun de vork Ⓑ, maak kapbout Ⓒ en de stuurpenbouten Ⓓ los (bouten niet verwijderen) en draai de stuurpen zodat deze vooruit gericht is.
3. Lijn de stuurpen Ⓐ met de vork Ⓑ uit en draai **EERST** de kapbout Ⓒ stevig vast en **VERVOLGENS** de stuurpenbouten Ⓓ.

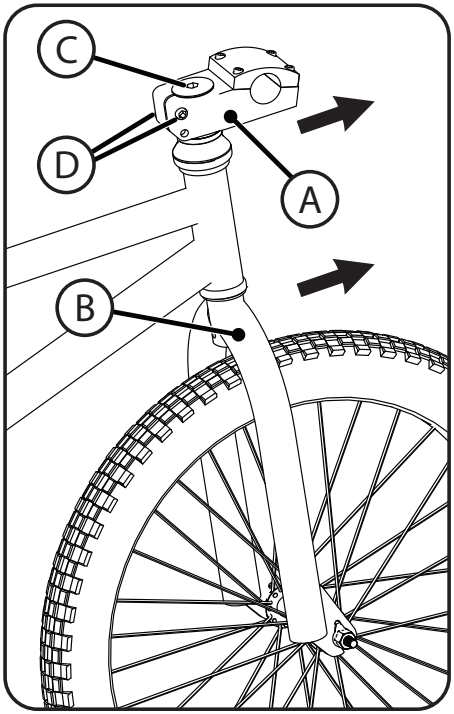

WAARSCHUWING: Verzeker dat de bouten Ⓒ en Ⓓ stevig zijn vastgezet, zodat het stuur niet slipt. Als het stuur niet stevig vastzit, kan dat namelijk tot schade leiden, evenals tot verlies van controle over de fiets en daaruit voortvloeiend letsel.

Klem met vier bouten, montage bovenop (Draadloze Stuurpen):

1. Zet het stuur in een comfortabele rijstand.
2. Zet de klemschroeven Ⓔ gelijkmatig volgens het patroon vast.
3. Controleer of de bouten Ⓒ en Ⓓ goed vastzitten.

N.B. Niet te hard aandraaien.

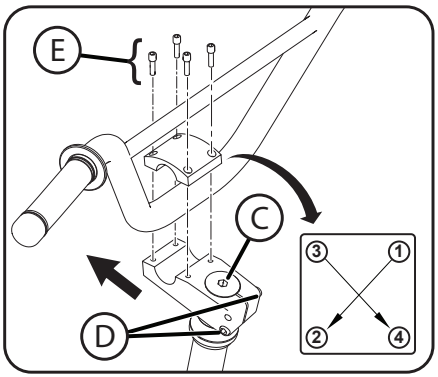

WAARSCHUWING: Als de stuurklem niet strak genoeg zit, kan het stuur in de stuurpen verschuiven. Dit kan leiden tot beschadiging van het stuur of de stuurpen en verlies van controle.

Raadpleeg de tabel met aandraaimomenten voor het aanbevolen

Stuur monteren – vervolg

NL

Klem met vier bouten, montage voorop:

1. Zet het stuur in een comfortabele rijstand.
2. Zet de klemschroeven (A) vast.
3. Controleer of de stuurpenbouten (B) aan de zijkant goed vastzitten.

N.B. Niet te hard aandraaien.

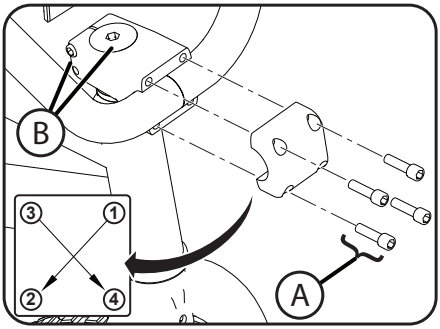

Stuurpen met twee bouten:

1. Zet het stuur in een comfortabele rijstand.
2. Zet de klemschroeven (A) vast.
3. Controleer of de stuurpenbouten (B) aan de zijkant goed vastzitten.

N.B. Niet te hard aandraaien.

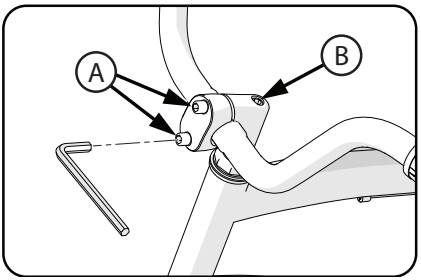

WAARSCHUWING: Als de stuurklem niet strak genoeg zit, kan het stuur in de stuurpen verschuiven. Dit kan leiden tot beschadiging van het stuur of de stuurpen en verlies van controle.

Controleren of de stuurpen en het stuur goed vastzitten

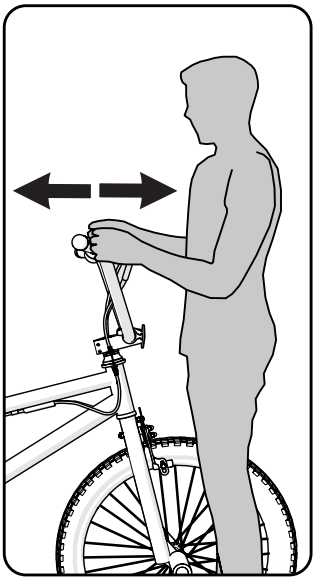

Controleer als volgt of de stuurpen goed vastzit:

- Klem het voorwiel tussen uw benen.
- Probeer het voorwiel te draaien door aan het stuur te draaien.
- Als het stuur en de stuurpen draaien zonder dat het voorwiel meedraait, dan lijnt u de stuurpen weer met het wiel uit en draait u de stuurpenbout(en) dit keer strakker aan (telkens met ongeveer een halve slag).
- Herhaal deze controle tot het stuur en de stuurpen niet meer draaien zonder dat het voorwiel meedraait.

Controleer als volgt of de stuurklem goed vastzit:

- Houd de fiets stil en probeer de uiteinden van het stuur naar voren en achter te bewegen.

LET OP: Oefen niet meer dan 45 kg duwkracht uit.

- Als het stuur beweegt, maakt u de bout(en) van de stuurklem los.
- Plaats het stuur in de juiste positie en draai de bout(en) van de stuurklem strakker
  vast dan voorheen.
- Als de stuurklem van meerdere bouten is voorzien, draait u die bouten allemaal even stevig aan.
- Herhaal deze controle tot het stuur niet meer in de stuurklem beweegt.

Zadel monteren (diverse modellen)

NL

WAARSCHUWING: Om loskomen van het zadel en mogelijk verlies van controle te voorkomen, mag de **minimale insteekmarkering** Ⓐ op de zadelpen **NIET BOVEN** de zadelbuis Ⓑ uitkomen.

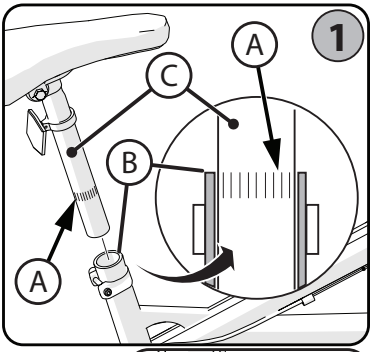

STAP 1. STEEK DE ZADELPEN IN DE ZADELBUIS:

- Draai indien nodig de klemschroef van de zadelpen Ⓓ los of **open** de snelspanner Ⓔ.
- Richt het zadel naar voren en steek de zadelpen Ⓒ in de zadelbuis Ⓑ. Zorg daarbij dat de **minimale insteekmarkeringen** NIET BOVEN de zadelbuis uitkomen, zoals weergegeven.

STAP 2. ZADELKLEM VASTZETTEN: (diverse modellen)

- Met de zadelpen Ⓒ ingebracht volgens **STAP 1**: draai de schroef Ⓓ stevig vast, zodat het zadel de fietser ondersteunt zonder te bewegen.

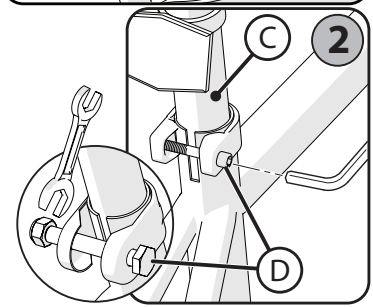

STAP 3. SNELSPANNER: (diverse modellen)
LET OP: Bedien de snelspanner **ALLEEN MET DE HAND; GEBRUIK GEEN GEREEDSCHAP.**

1. Open en sluit de snelspanner Ⓔ met één hand en maak de stelmoer Ⓖ voor zover nodig handmatig vaster of losser, zodat u al weerstand voelt op de snelspanner wanneer deze in de **GEOPENDE** stand ❶ staat.
2. Druk de snelspanner in de **GESLOTEN** stand ❷. Het vereist **veel kracht** om de snelspanner stevig tegen de zadelpenklem Ⓕ aan te drukken.

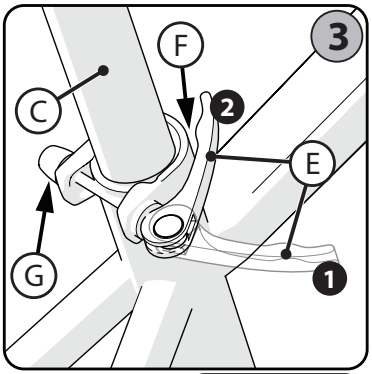

WAARSCHUWING: U moet veel kracht uitoefenen om de snelspanner veilig in de **GESLOTEN** stand ❷ te zetten. Dit zorgt ervoor dat het zadel bij normaal gebruik niet beweegt.

N.B. Ⓘ Aanbevolen aandraaimoment 20-22 NM.
Controleer of het zadel tijdens het fietsen niet beweegt.

REFLECTOR: (indien aanwezig)
Positioneer de zadelpenreflector Ⓗ (indien aanwezig) zo dat hij recht naar achteren is gericht. Zet de klemschroef vast.

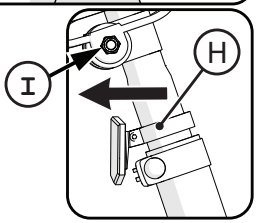

Raadpleeg de tabel met aandraaimomenten voor het aanbevolen

Zadel met zadelbout afstellen (diverse modellen)

KLEM MET ÉÉN BOUT:

1. Draai de bout van de klem Ⓐ losser tot de vertanding Ⓑ van het mechanisme los komt en u de hoek van het zadel kunt veranderen.
2. Zet het zadel in een comfortabele rijstand en zorg dat de vertanding weer helemaal in elkaar grijpt. Zet vervolgens de bout Ⓐ van de klem weer stevig vast zodat het zadel niet los gaat zitten.

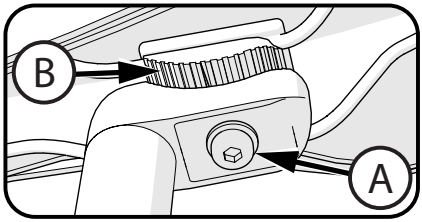

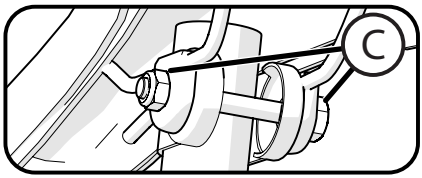

WAARSCHUWING: De vertanding en de bijbehorende pasvlakken op de klem zijn onderhevig aan slijtage door afstelling en gebruik van het zadel. Controleer voor elke rit of de klem stevig vastzit.

DUBBELE KLEM:

3. Draai de bout/moer van de klem Ⓒ indien nodig los en zet het zadel in een comfortabele rijstand.
4. Wanneer de klem zoals weergegeven goed op de zadelpen is geplaatst, zet u de bout/moer Ⓒ stevig vast, zodat het zadel bij gebruik niet beweegt.

Controleren of de zadelklem en penklem stevig vastzitten

Controleer als volgt of de zadelklem en penklem stevig vastzitten:

- Probeer het zadel heen en weer te draaien en de voorkant van het zadel op en neer te bewegen.

- **Als het zadel in de zadelklem beweegt:**
  - Maak de moer van de zadelklem los.
  - Stel het zadel in de juiste positie af en zet de zadelklem strakker vast.
  - Herhaal deze controle tot het zadel niet meer in de zadelklem beweegt.
- **Als de zadelpen in de zadelbuisklem beweegt:**
  - Duw de snelsluiting van het zadel open.
  - Stel de zadelpen in de juiste positie af en zet de moer van de zadelklem strakker vast.
- **Indien nodig kunt u de handmoer aandraaien of losdraaien om de snelsluiting stevig vast te zetten.**
  - Herhaal deze controle tot de zadelpen niet meer in de zadelbuisklem beweegt.

Pedalen monteren

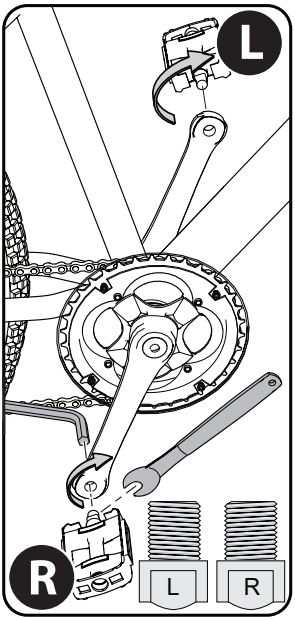

LET OP: Het RECHTER pedaal is met een Ⓡ gemarkeerd en het LINKER pedaal met een Ⓛ.

OPMERKING: Gebruik bij voorkeur een pedaalsleutel voor het bevestigen van de pedalen. U kunt ook een smalle steeksleutel gebruiken.

- Het pedaal met de markering Ⓡ heeft rechtsdraaiende schroefdraden. Draai het pedaal **rechtsom** vast.
- Het pedaal met de markering Ⓛ heeft linksdraaiende schroefdraden. Draai het **linksom (tegen de klok in)** vast.
- Draai het rechter pedaal met de markering Ⓡ in de rechterkant van de crankarm, en draai het linker pedaal met de markering Ⓛ in de linkerkant van de crankarm.

Zet de pedalen vast:

- Zorg dat de schroefdraden van elk pedaal helemaal in de crankarm zitten.

WAARSCHUWING: Zorg dat de pedalen stevig in de crankarmen zitten, zodat ze niet loskomen. Controleer regelmatig of ze nog goed vastzitten.

Montage van de reflectoren (indien meegeleverd)

Montage van de reflectoren:

1. Positioneer de VOORSTE reflector Ⓐ zodat deze recht vooruit is gericht.
2. Zet de klemschroef vast.
3. Positioneer de zadelpenreflector Ⓑ (indien aanwezig) zodat deze recht achteruit is gericht.
4. Zet de klemschroef vast.

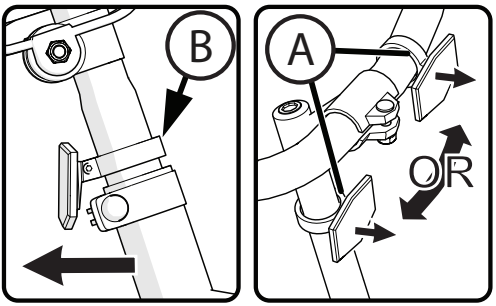

N.B. Niet te strak vastzetten. Dit zal de klem beschadigen.

Pennen met binnendraad monteren (diverse modellen)

NL

OPMERKINGEN

- Uw fiets kan een van de twee verschillende stijlen pennen hebben.
  - Eén type pen is aan één kant van schroefdraad voorzien en wordt op de wielas geschroefd.
  - Het andere type pen is niet van schroefdraad voorzien en wordt met een wielasmoer bevestigd.
- De pennen zijn optioneel. U kunt ervoor kiezen ze niet op de assen te installeren. Pennen kunnen op de voor- of achteras worden gemonteerd.
- De voor- en achterpennen hebben gaten van verschillende grootte voor bevestiging aan de wielassen.
- Het wordt aanbevolen om pennen aan de linkerkant (niet-aandrijfzijde) van de fiets te monteren.
- De stappen voor montage van de pennen zijn hetzelfde voor de voor- en achteras. De voorwielas wordt weergegeven.

Pennen met binnendraad:

- Als de pennen voor uw fiets aan een kant van binnendraad zijn voorzien, is er geen extra gereedschap nodig om de pennen te monteren.
- Monteer pen Ⓐ met de markering '**F**' op de **VOORSTE** wielas Zet de pen goed vast.
- Monteer pen Ⓐ met de markering '**R**' op de **ACHTERSTE** wielas. Zet de pen goed vast.
- De pennen gaan over de asmoeren Ⓑ.
- Plaats een afdekkapje Ⓒ op de tegenoverliggende asmoeren Ⓑ (indien aanwezig).
- Plaats het afdekkapje Ⓒ over de gemonteerde moer en tik het met een hamer vast.

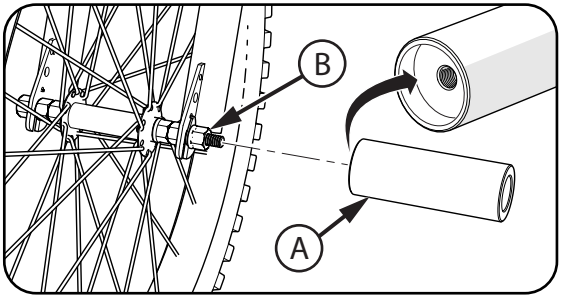

VOORKANT
Kleiner gat

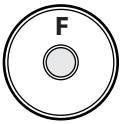

ACHTERKANT
Groter gat

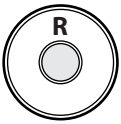

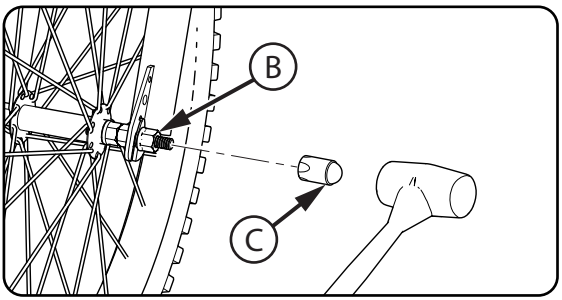

⚠ WAARSCHUWINGEN:

- Fiets veilig binnen de grenzen van wat je al kan.
- De pennen moeten door een volwassene worden gemonteerd.
- Controleer ze voor elke rit.
- Controleer tijdens montage en gebruik of het frame, de vork en de wielen niet zijn beschadigd.
- Controleer na montage of de ketting goed is afgesteld.
- Controleer na montage of de wielen goed zijn uitgelijnd.
- In geval van schade het gebruik staken en het betreffende onderdeel vervangen.
- Als u nalaat deze stappen te volgen, kan het voorwiel loskomen tijdens het rijden. Dit kan de fietser of anderen verwonden.

Raadpleeg de tabel met aandraaimomenten voor het aanbevolen

Pennen met bouten monteren (diverse modellen)

OPMERKINGEN

- Uw fiets kan een van de twee verschillende stijlen pennen hebben.
  - Eén type pen is aan één kant van schroefdraad voorzien en wordt op de wielas geschroefd.
  - Het andere type pen is niet van schroefdraad voorzien en wordt met een wielasmoer bevestigd.
- De pennen zijn optioneel. U kunt ervoor kiezen ze niet op de assen te installeren. Pennen kunnen op de voor- of achteras worden gemonteerd.
- De voor- en achterpennen hebben gaten van verschillende grootte voor bevestiging aan de wielassen.
- Het wordt aanbevolen om pennen aan de linkerkant (niet-aandrijfzijde) van de fiets te monteren.
- De stappen voor montage van de pennen zijn hetzelfde voor de voor- en achteras. De voorwielas wordt weergegeven.

Pinnen zonder schroefdraad:

- Als de pennen voor uw fiets pennen niet van schroefdraad zijn voorzien, dan hebt u een dopsleutel, een metrische dopsleutel die op de asmoeren past, en een 3-inch dopsleutel nodig om de pennen te monteren.
- Verwijder de asmoer Ⓐ indien deze eerder is gemonteerd bij bevestiging van het wiel aan vork Ⓑ.
- Zorg ervoor dat het borgstuk Ⓒ correct op de as is gemonteerd met de lip in de bijbehorende gaten in de vork.
- Monteer pen Ⓓ met de markering '**F**' op de **VOORSTE** wielas.

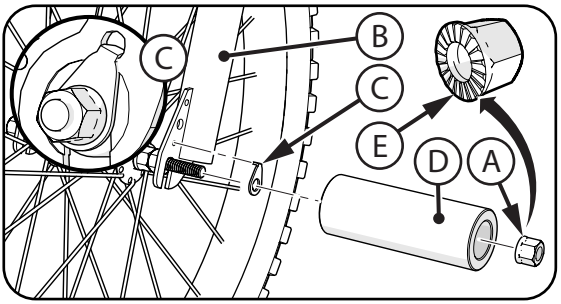

VOORKANT
Kleiner gat

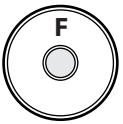

ACHTERKANT
Groter gat

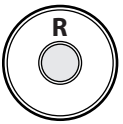

- Monteer pen Ⓓ met de markering '**R**' op de **ACHTERSTE** wielas.
- Breng een asmoer Ⓐ aan in elke pen en op het uiteinde van de as. Zorg ervoor dat de gekartelde kant Ⓔ van de asmoer naar het wiel is gericht.
- Draai elke asmoer vast tot 28,4 Nm.

⚠ WAARSCHUWINGEN:

- Bevestig de wielen niet met asmoeren Ⓐ zonder kartels Ⓔ.
- Fiets veilig binnen de grenzen van wat je al kan.
- De pennen moeten door een volwassene worden gemonteerd.
- Controleer ze voor elke rit.
- Controleer tijdens montage en gebruik of het frame, de vork en de wielen niet zijn beschadigd.
- Controleer na montage of de ketting goed is afgesteld.
- Controleer na montage of de wielen goed zijn uitgelijnd.
- In geval van schade het gebruik staken en het betreffende onderdeel vervangen.
- Als u nalaat deze stappen te volgen, kan het voorwiel loskomen tijdens het rijden. Dit kan de fietser of anderen verwonden.

Accessoires (diverse modellen)

NL

ACCESSOIRES MONTEREN:

- Bevestig accessoire ❶ ❷ of ❸ met de meegeleverde banden aan het stuur.
- Span de banden aan zodat het accessoires niet beweegt.

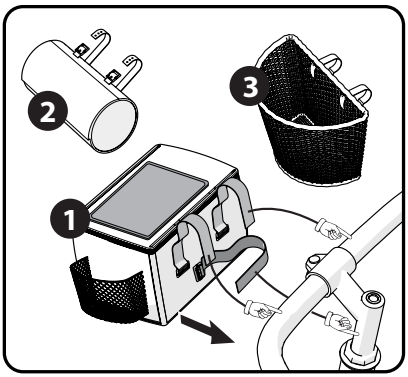

WAARSCHUWING: Niet te hard spannen. Anders gaan de riempjes stuk. Zorg dat de reflectoren niet worden geblokkeerd.

FIETSBEL MONTEREN:

1. Haal de schroeven uit de bel.
2. Plaats de bel zo op het stuur dat u deze kunt bedienen terwijl u het stuur bij de handvatten vasthoudt.
3. Monteer de schroeven en draai ze vast.

N.B. De bel kan met 1 of 2 schroeven worden gemonteerd.

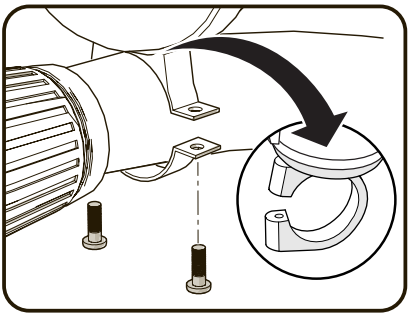

BIDON EN BIDONHOUDER:

1. Haal de bidon uit de houder Ⓐ.
2. Zoek de schroeven van de houder Ⓑ. Ze kunnen in de verpakking van de bidon of op het fietsframe zitten.
3. Plaats de houder op de gewenste plaats en steek de twee schroeven van de houder door de houder en in de moeren van het frame Ⓒ.
4. Goed vastzetten, maar niet te vast zodat de moeren van het frame niet stuk gaan.
5. Plaats de bidon in de bidonhouder, zoals weergegeven.

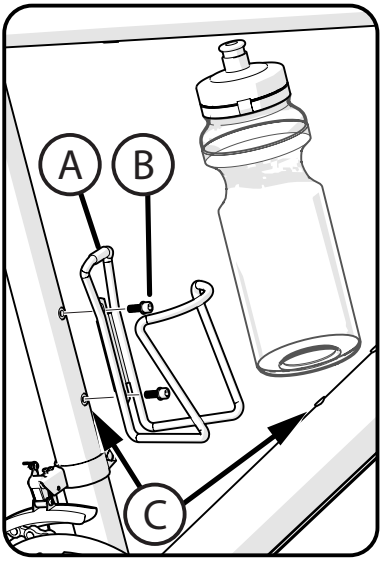

Knijpremmen rijklaar maken

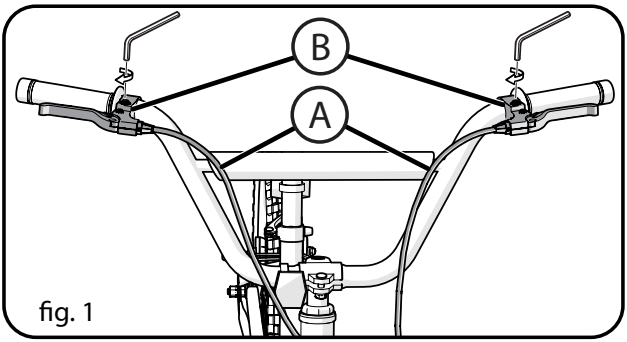

fig. 1

N.B. De remkabels voor de voor- en achterrem worden op de rechter of linker remgreep aangebracht in overeenstemming met de wetgeving, gewoonte of praktijk van het land waarin de fiets wordt verkocht.

Remkabels aan de juiste remgreep bevestigen:

TIP: Volg de remkabels vanaf de voor en achter, zodat u voor elke remgreep de juiste kabel te pakken hebt.

- Bevestig de remkabels Ⓐ aan de juiste remgrepen Ⓑ volgens de in uw land toepasselijke normen voor plaatsing van de voorste en achterste remkabel.

Stuurpen en stuur rijklaar maken – gyrorem (diverse modellen)

Opmerking: De stuurpenklem van het stuur is wellicht al in de fabriek gemonteerd.

- Haal het stuur Ⓐ en de remkabels voorzichtig uit de verpakking.
- Monteer het stuur met de klem Ⓑ en klemschroeven Ⓒ.
- Draai het stuur in een comfortabele rijstand.
- Zet de klemschroeven Ⓒ stevig vast.
  Raadpleeg de tabel met aandraaimomenten voor het aanbevolen aandraaimoment.

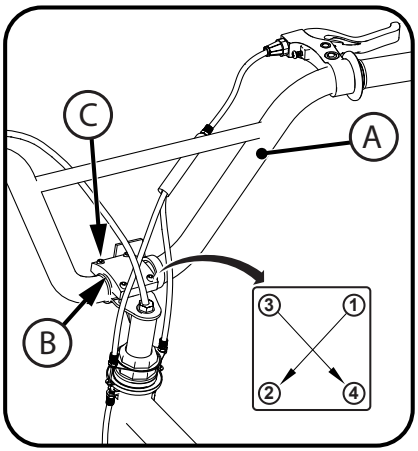

vervolg >>

Raadpleeg de tabel met aandraaimomenten voor het aanbevolen

- Zorg dat het omhulsel van de achterremkabel Ⓐ helemaal in de kabelsteller bij de rem en de handgreep Ⓑ zit.
- Zorg dat de kabelsteller en de bijbehorende moer (Ⓑ, Ⓒ) volledig aansluiten op de handgreep.
- Draai de groef in de kabelsteller Ⓑ van kabelgroef Ⓓ af en draai de kabelsteller met de bijbehorende moer Ⓒ vast.

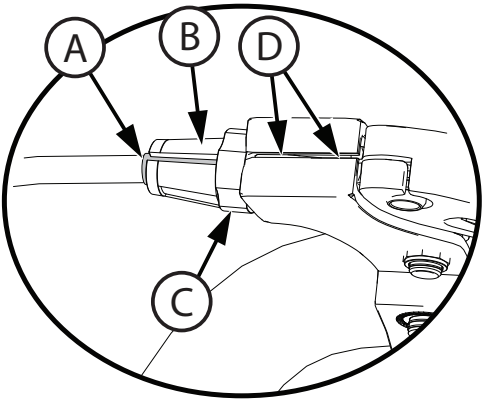

- Monteer de twee kabelstellers Ⓐ in de gyroplaat Ⓑ en zorg dat de kortere kabel Ⓒ aan dezelfde kant zit als de remgreep Ⓓ.
- Draai de kabelstellers en moeren Ⓔ helemaal handvast aan in de gyroplaat.

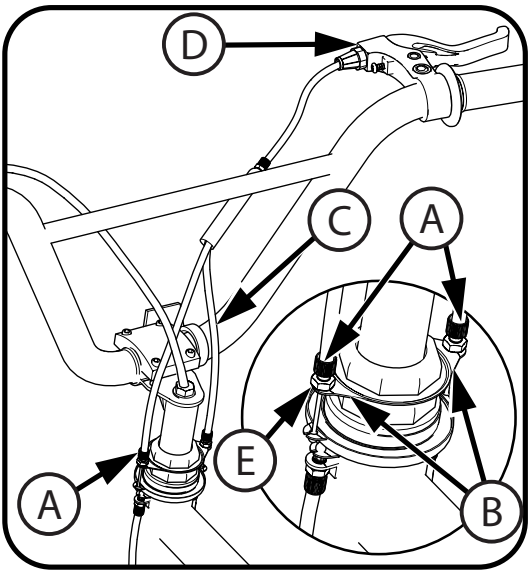

vervolg >>

Gyrostuurpen en -remmen rijklaar maken – vervolg

- Knijp de twee kanten van de gyroplaten Ⓐ samen en plaats het kabeluiteinde Ⓑ in de gleuf van de gyroplaat Ⓒ.
- Herhaal voor de andere kant.

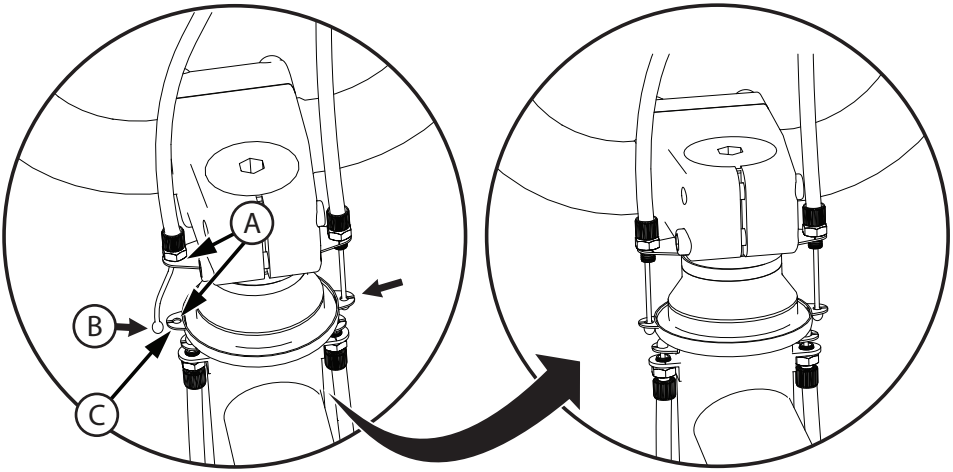

WAARSCHUWING: Zorg dat het gyrosamenstel van stuur/stuurpen/wiel 360 graden kan draaien zonder dat de kabels worden belemmerd, en dat het gyromechanisme soepel werkt.

vervolg >>

Gyroremmen rijklaar maken – Montage van de voorremkabel

NL

- Voer de voorremkabel (A) naar boven toe door de penmoer (B), zoals weergegeven.
- Zorg dat de remkabel de band (C) niet raakt.

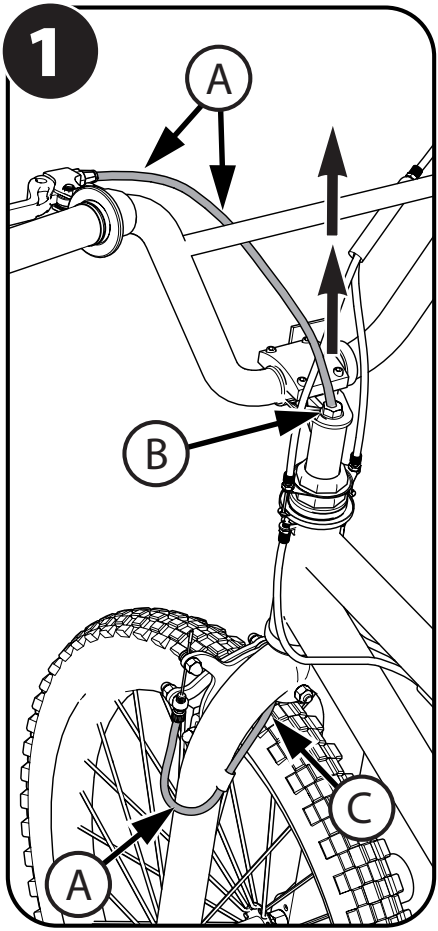

- Plaats de kabelnippel (**2-1**) in de remgreep.

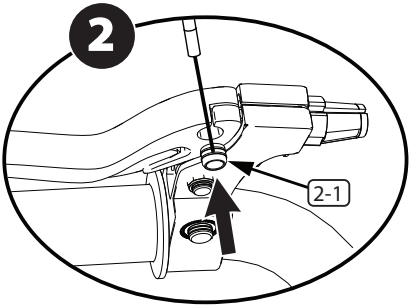

- Plaats de remkabel (**3-1**) in de groef, zoals weergegeven.

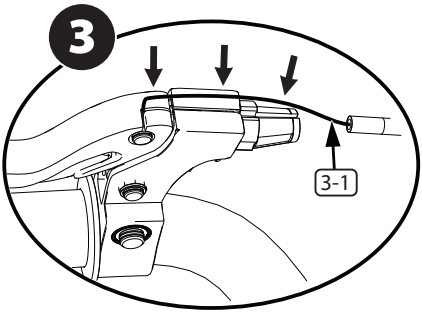

- Zorg dat de kabelsteller en de bijbehorende moer (**4-1**, **4-3**) volledig aansluiten op de handgreep.
- Draai de groef in de kabelsteller (**4-1**) van de kabelgroef (**4-2**) af en draai de kabelsteller met de bijbehorende moer (**4-3**) vast.

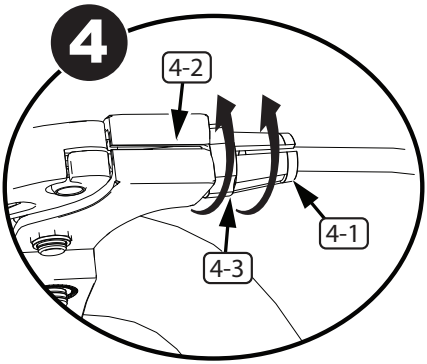

vervolg >>

Gyroremmen rijklaar maken – Montage van de voorremkabel – vervolg

- Draai de remgrepen (A) in een comfortabele rijpositie en zet ze goed vast.

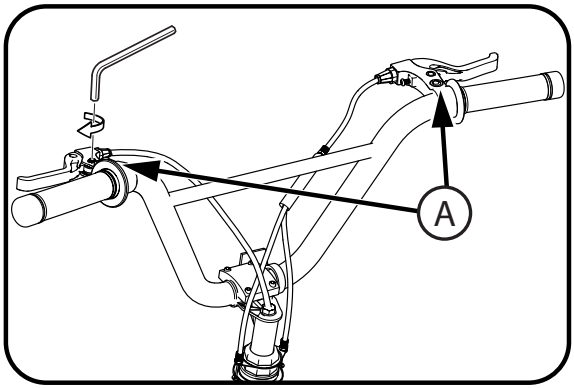

WAARSCHUWING: Zorg dat het gyrosamenstel van stuur/stuurpen/wiel 360 graden kan draaien zonder dat de kabels worden belemmerd, en dat het gyromechanisme soepel werkt.

Knijpremmen rijklaar maken (diverse modellen)

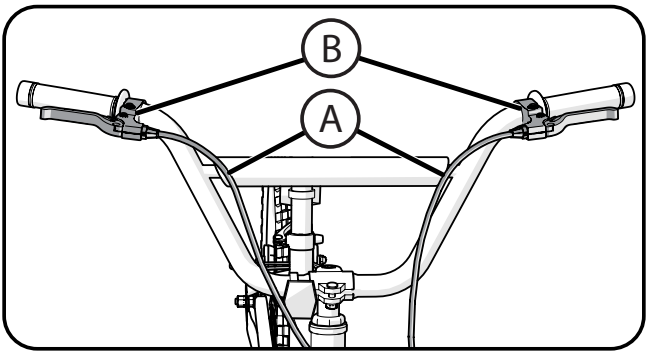

N.B. De remkabels voor de voor- en achterrem worden op de rechter of linker remgreep aangebracht in overeenstemming met de wetgeving, gewoonte of praktijk van het land waarin de fiets wordt verkocht.

Remkabels aan de juiste remgreep bevestigen:

TIP: Volg de remkabels vanaf de remklauwen voor en achter, zodat u voor elke remgreep de juiste kabel te pakken hebt.

- Bevestig de remkabels Ⓐ aan de juiste remgrepen Ⓑ volgens de in uw land toepasselijke normen voor plaatsing van de voorste en achterste remkabel.

WAARSCHUWING: U moet de voorremmen afstellen voordat u de fiets gebruikt.

N.B. DE VOOR- EN ACHTERREMMEN WORDEN OP DEZELFDE MANIER RIJKLAAR GEMAAKT.

Stap één: Plaats de remblokken Ⓒ in de juiste positie:

- Draai de schroef Ⓓ van elk remblok Ⓒ los.
- Stel elk remblok zodanig af dat het plat tegen de velg ligt en is uitgelijnd met de ronding van de velg.
- Controleer of de remblokken niet tegen de band aanlopen.
- Als het oppervlak van het remblok van pijlen is voorzien, zorg dan dat de pijlen naar de achterkant van de fiets wijzen.
- Houd elk remblok in de juiste positie en draai de schroef vast.

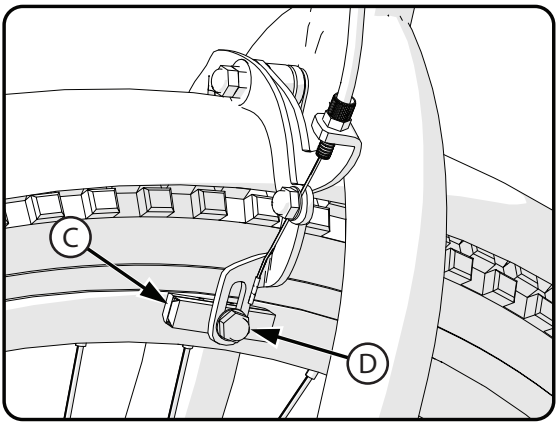

Stap twee: Controleer hoe strak elk remblok zit:

- Probeer elk remblok te bewegen.
- Als een remblok beweegt, voert u **stap 1** opnieuw uit en draait u de moer dit keer strakker aan.
- Voer deze controle nogmaals uit totdat alle remblokken goed op hun plaats blijven zitten.

vervolg >>

Knijprem rijklaar maken - vervolg

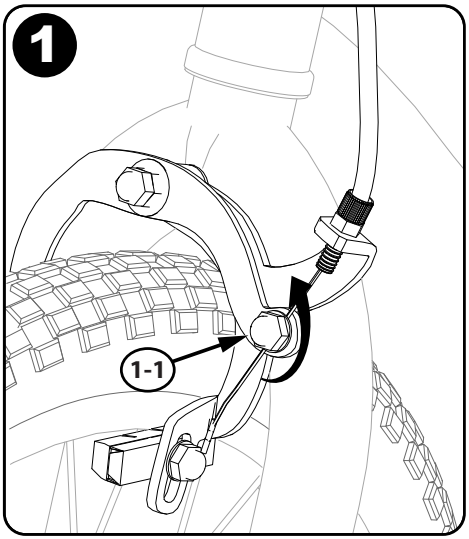

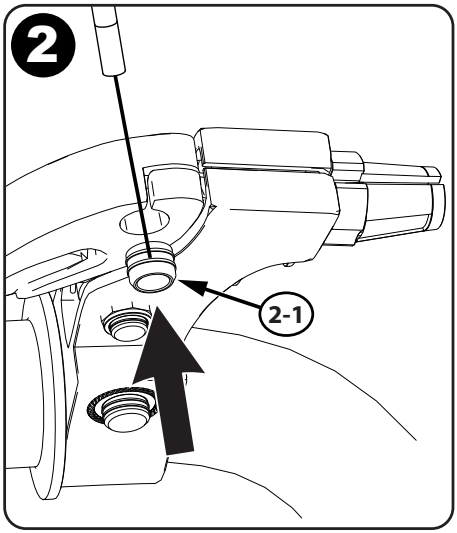

Stap 1:
- Maak de kabelmoer (1-1) los om de kabel los te maken.

Stap 2:
- Plaats de kabelnippel (2-1) in de remgreep.

Stap 3:
- Plaats de remkabel (3-1) in de groef, zoals weergegeven.

Stap 4:
- Draai de groef in de kabelsteller (4-1) van de kabelgroef (4-2) af en draai de kabelsteller met de bijbehorende moer (4-3) vast.

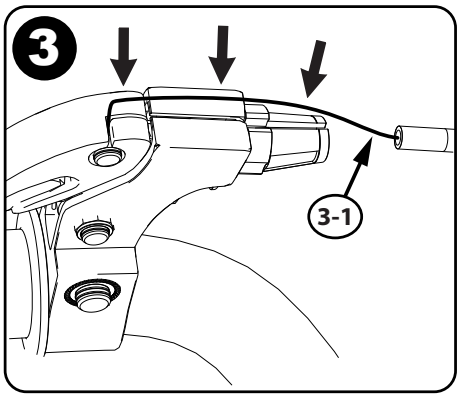

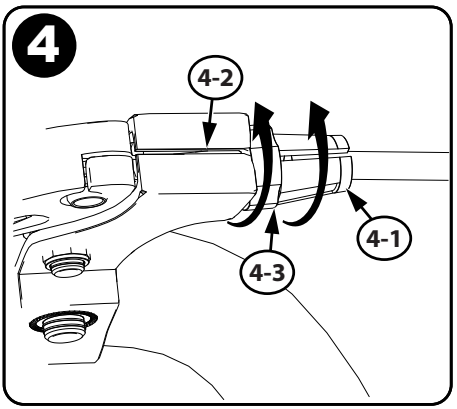

vervolg >>

Stap 5:

- Knijp de remarmen (5-1) samen, zodat de remblokken (5-2) tegen de velg liggen.

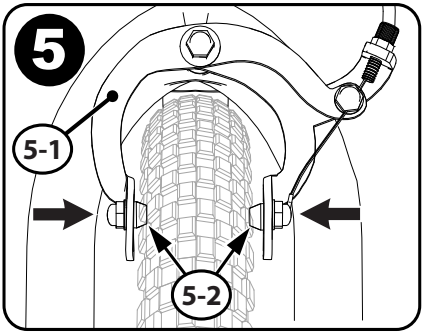

Stap 6:

- Trek de remkabel (6-1) strak.
- Zet de kabelmoer (6-2) vast.
- Stel de kabelmoer van de kabelsteller (6-3) af zodat de remblokken 1,5 mm van de velg zitten.

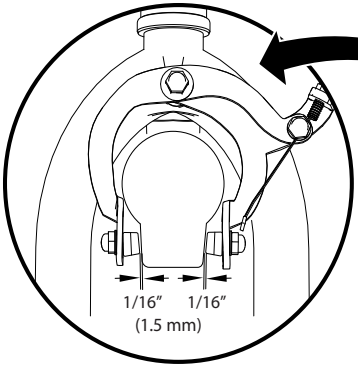

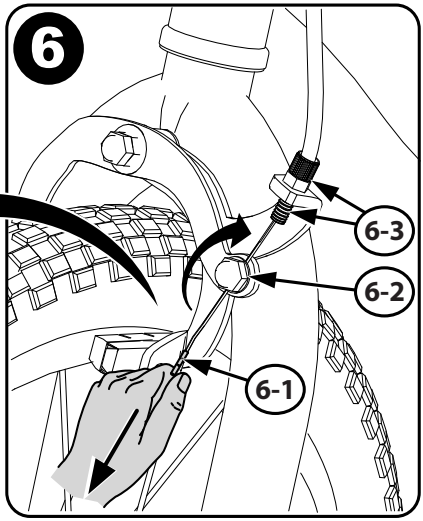

Stap 7:

- Controleer of de remgreep niet te los zit (7-1).

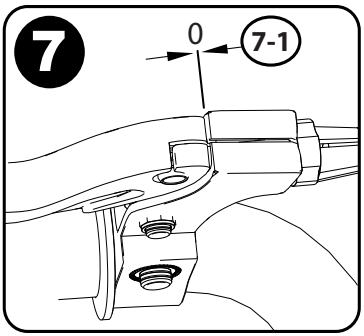

vervolg >>

Knijprem rijklaar maken - vervolg

Stap 8:

- Zorg dat het omhulsel van de kabel helemaal in de kabelsteller bij de rem (8-1) zit en in de handgreep (8-2) zit.

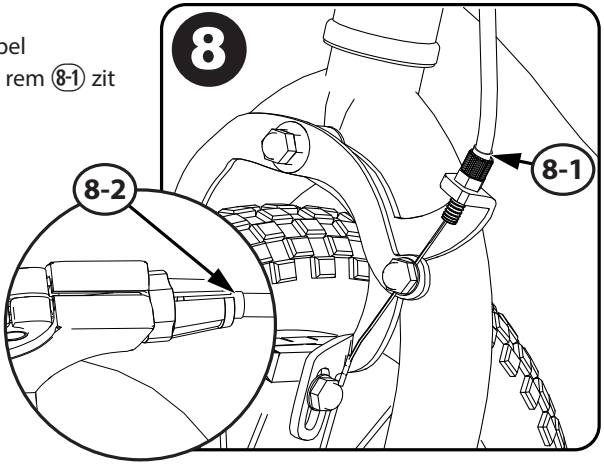

Stap 9:

- Draai de remgrepen (A) in een comfortabele rijpositie en zet ze goed vast.

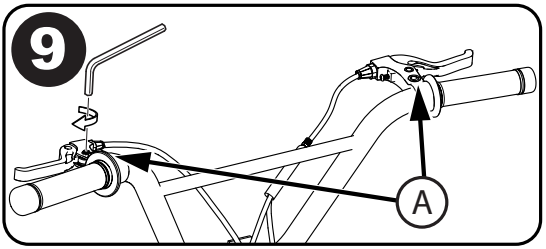

Remblokken vervangen

1. Draai indien nodig de afstelbout van de remkabel (A) los.
2. Draai de bout en schroeven van het remblok (B) los en haal ze eraf.
3. Verwijder het oude remblok (C).
4. Monteer het nieuwe remblok. Zorg dat het naar voren is gericht en gelijkmatig met de velg (D) is uitgelijnd.
5. Zet de bout en schroef van het remblok goed vast.

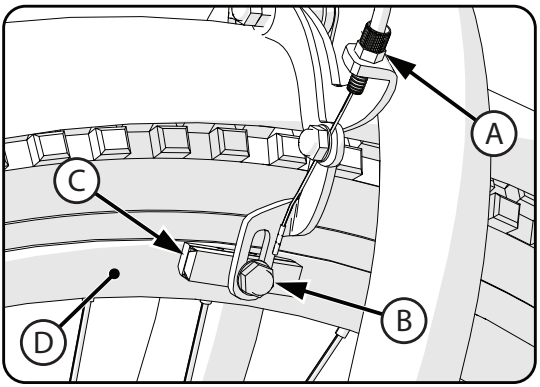

⚠ WAARSCHUWING:

Vervang het remblok door een remblok van hetzelfde model en type.

Knijpremmen rijklaar maken (diverse modellen)

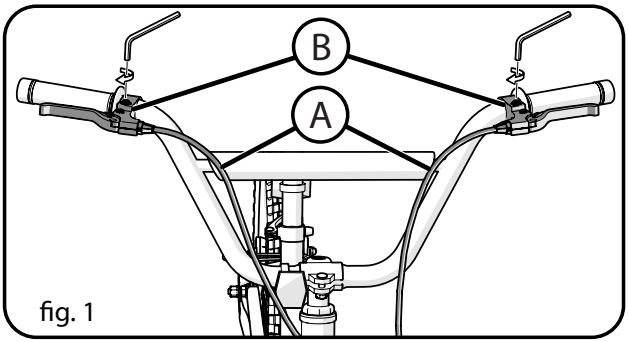

fig. 1

N.B. De remkabels voor de voor- en achterrem worden op de rechter of linker remgreep aangebracht in overeenstemming met de wetgeving, gewoonte of praktijk van het land waarin de fiets wordt verkocht.

Remkabels aan de juiste remgreep bevestigen:

TIP: Volg de remkabels vanaf de voor en achter, zodat u voor elke remgreep de juiste kabel te pakken hebt.

- Bevestig de remkabels Ⓐ aan de juiste remgrepen Ⓑ volgens de in uw land toepasselijke normen voor plaatsing van de voorste en achterste remkabel.

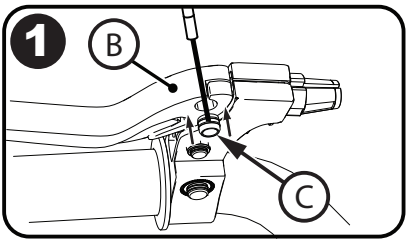

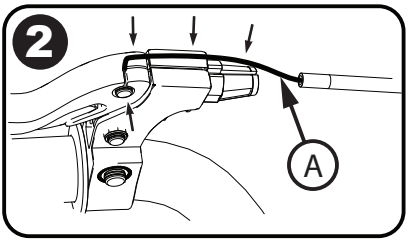

DIVERSE MODELLEN:

Stap 1:
- Plaats de kabelnippel Ⓒ in de remgreep Ⓑ.

Stap 2:
- Plaats de remkabel Ⓐ in de groef, zoals weergegeven.

Stap 3:
- Draai de groef in de kabelsteller Ⓓ van de kabelgroef af en draai de kabelsteller met de bijbehorende moer Ⓔ vast.

Stap 4:
- Zorg ervoor dat er geen opening is bij remhendel Ⓕ en dat remkabel Ⓐ goed vast zit.
- Draai de remgrepen Ⓑ in een comfortabele rijpositie en zet ze goed vast. (**fig. 1**).

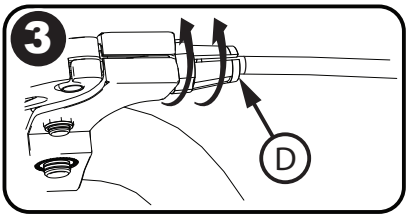

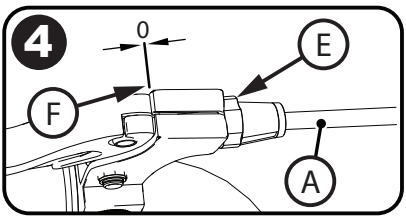

V-remmen afstellen – voordat u begint

NL

INDIEN AANWEZIG: In de gedeelten hieronder wordt beschreven hoe u het remsysteem moet afstellen voordat u het product in gebruik neemt.

- Pomp de banden op totdat de aanbevolen bandenspanning op de zijwand van de band is bereikt.
- Zorg dat de band in de vork is gecentreerd.

Bevestig de voorste remkabel weer, indien nodig:

- Knijp de twee remarmen Ⓐ samen.
- Plaats de remkabelgeleider Ⓑ in de uitsparing in de geleiderbeugel Ⓒ.
- Controleer of de remkabelgeleider Ⓑ goed in de uitsparing van de geleiderbeugel Ⓒ zit.

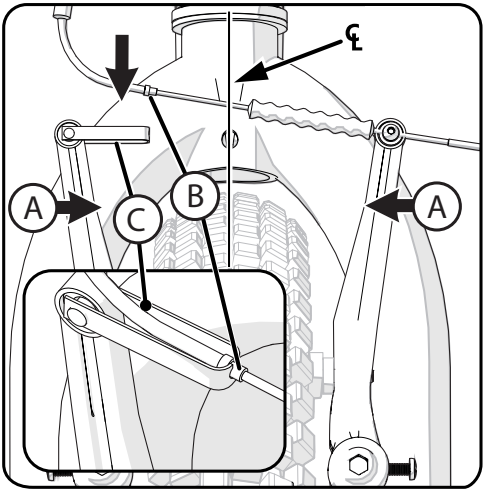

Controleer of de cantileverbevestigingsbout Ⓐ goed is aangedraaid (afbeelding A):

- Zorg dat beide cantileverbevestigingsbouten stevig vastzitten.

Centreer het remblok op de velg:

1. Draai aan de stelschroef Ⓑ op de cantileverarm om de arm naar binnen of buiten te bewegen, zodat beide remblokken Ⓒ op dezelfde afstand van de velg zitten.
2. Knijp de remgrepen twee keer in.
3. Herhaal deze stap tot beide remblokken op gelijke afstand van de velg zitten.

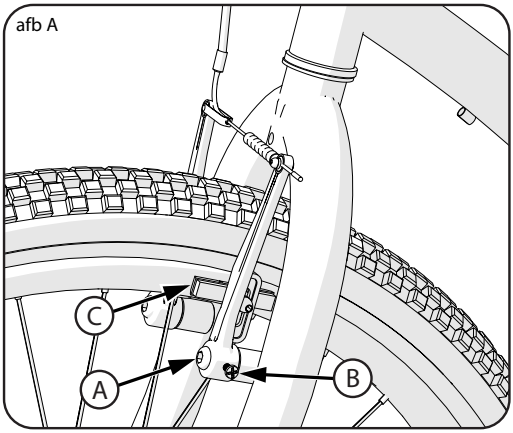

Raadpleeg de tabel met aandraaimomenten voor het aanbevolen

V-remmen afstellen – Aanpassing

N.B. U kunt de voor- en achterrem op dezelfde manier afstellen.

WAARSCHUWING: U moet de voor- en achterrem afstellen voordat u de fiets gebruikt.

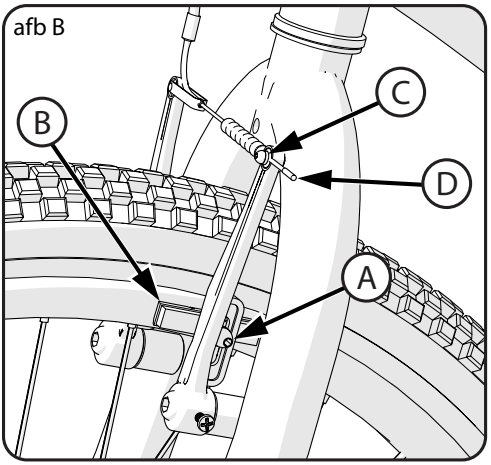

Stap 1. Plaats de remblokken Ⓑ in de juiste positie (afbeelding B):

1. Draai de schroef Ⓐ van elk remblokje Ⓑ enigszins los.
2. Stel elk remblok zodanig af dat het plat tegen de velg ligt en is uitgelijnd met de ronding van de velg.
3. Controleer of de remblokken niet tegen de band aanlopen.
4. Als het oppervlak van het remblok van pijlen is voorzien, zorg dan dat de pijlen naar de achterkant van de fiets wijzen.
5. Houd elk remblokje in de juiste positie en draai de schroef vast.

Stap 2. Controleer hoe strak elk remblok zit:

1. Probeer elk remblok te bewegen.
2. Als een remblok beweegt, voert u stap 1 opnieuw uit en draait u de moer dit keer strakker aan.
3. Voer deze controle nogmaals uit totdat alle remblokken goed op hun plaats blijven zitten.

Stap 3. Kabel rekken (afbeelding B):

1. Houd beide remblokken tegen de velg aan.
2. Maak de kabelklemschroef Ⓒ enigszins los.
3. Trek de kabel Ⓓ strak en draai de schroef vast.

WAARSCHUWING: Draai de kabelklemschroef niet te strak aan. Als u de kabelklemschroef te strak aandraait, wordt de kabel mogelijk doorgesneden, wat letsel bij de fietser en anderen kan veroorzaken.

4. Knijp 20 keer hard in de remgrepen.
5. Houd beide remblokken tegen de velg en maak de kabelklemschroef enigszins los.
6. Trek de kabel strak en draai de kabelklemschroef vast.

vervolg >>

V-remmen afstellen – vervolg

ZORG DAT DE REMBLOKKEN OP DE JUISTE AFSTAND VAN DE VELG ZITTEN:

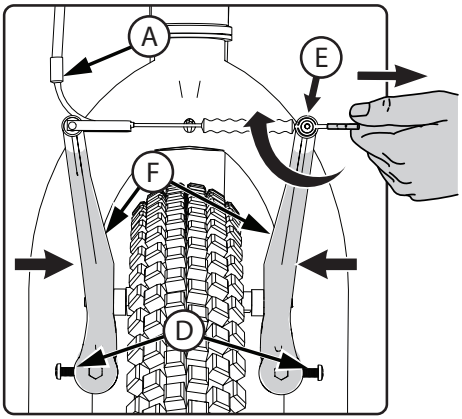

1. U kunt de remgrepen Ⓖ indien gewenst met de stelschroef Ⓗ afstellen, zodat ze op een comfortabele afstand van de handvatten zitten. Wanneer u de schroef er verder IN draait, komt de remgreep dichter bij het handvat.
2. Zorg dat het omhulsel van de remkabel Ⓐ, Ⓑ goed zit.
3. Plaats elk remblokje op een afstand van 1,5 mm van de velg.
4. Draai de stelschroeven Ⓓ van de remarmen naar
   binnen of buiten om de remblokken af te stellen.
5. Als u de remblokken Ⓒ niet op de juiste afstand van de velg kunt krijgen, houdt u beide remblokken tegen de velg aan en maakt u de kabelklemschroef Ⓔ enigszins los.
6. Knijp de remarmen Ⓕ samen; vervolgens kunt u de remkabel iets losser maken of aantrekken.
7. Draai de kabelklemschroef vast.

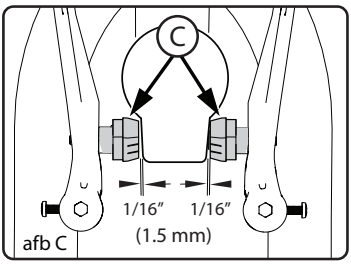

afb C

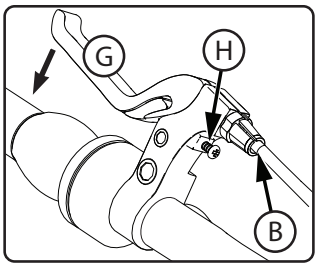

WAARSCHUWING: Draai de kabelklem niet te strak aan. Als u de kabelklem te strak aandraait, kan de kabel kapot gaan, wat letsel bij de fietser en anderen kan veroorzaken.

8. Herhaal deze stappen tot de afstand tussen de remblokken en de velg 1,5 mm is en de remgreep Ⓖ in ingeknepen toestand niet helemaal tegen het handvat aangaat (**afbeelding C**).

WAARSCHUWING: Zet de remblokken niet verder van de velg af als er een slag in het wiel zit. Hierdoor wordt de knijprem mogelijk onveilig en minder effectief. Laat het wiel door een fietsmonteur richten, zodat de knijprem veilig kan worden afgesteld.

vervolg >>

V-remmen – vervolg

Controleer de spanning van de kabelklem als volgt (afbeelding C):

1. Knijp stevig in elke remgreep Ⓖ.
2. Controleer of de kabel niet in de kabelklem Ⓔ beweegt.
3. Als de kabel in de kabelklem beweegt, moet u de remmen opnieuw afstellen, maar de kabelklem harder aanspannen dan voorheen.
4. Herhaal deze controle tot de kabel niet meer in de kabelklem beweegt.

Controleer de slag van elke remgreep:

1. Knijp hard in elke remgreep Ⓖ.
2. Als de remgreep de handgreep raakt, moet u de remmen opnieuw afstellen.

WAARSCHUWING: Als u de remmen weer afstelt en een of beide remgrepen toch nog tegen een handvat aankomen of niet goed werken, laat de remmen dan door een fietsmonteur repareren of afstellen.

V-remblokken vervangen

1. Draai indien nodig de afstelbout van de remkabel Ⓐ los.
2. Draai de bout/schroeven van het remblok Ⓑ los en haal ze eraf.
3. Verwijder het oude remblok Ⓒ.
4. Monteer het nieuwe remblok. Zorg dat het naar voren is gericht en gelijkmatig met de velg Ⓓ is uitgelijnd.
5. Draai de remblokbout/-schroef en deafstelbout aan volgens de tabel met aandraaimomenten.

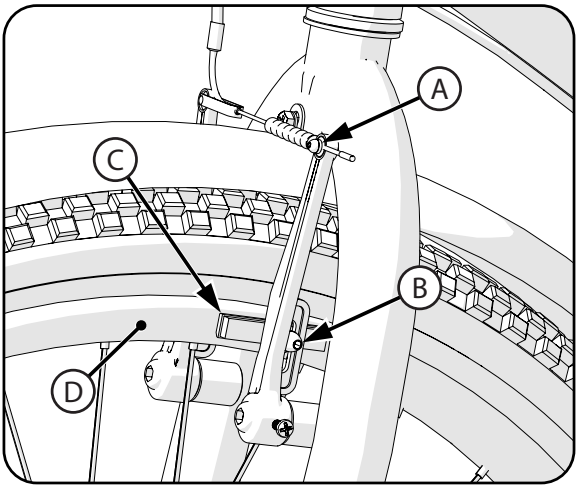

WAARSCHUWING:
Vervang het remblok door een remblok van hetzelfde model en type.

Raadpleeg de tabel met aandraaimomenten voor het aanbevolen

WAARSCHUWING:

- De fiets is, net als andere mechanische onderdelen, onderhevig aan slijtage en grote krachten. Verschillende materialen en onderdelen kunnen op uiteenlopende manieren op slijtage en moeheid door belasting reageren. Een onderdeel kan na het einde van zijn levensduur plotseling falen, wat letsel bij de fietser kan veroorzaken. Breuken in welke vorm dan ook, krassen of kleurveranderingen op punten die zwaar worden belast, duiden erop dat het einde van de levensduur van het onderdeel is bereikt en dat het moet worden vervangen
- Inspecteer het product vaak. Als u nalaat het product te inspecteren en de nodige reparaties of afstellingen uit te voeren, kan dat letsel veroorzaken bij de fietser of anderen. Controleer of alle onderdelen correct zijn gemonteerd en afgesteld, zoals beschreven in deze handleiding en eventuele 'speciale instructies'.
- Vervang beschadigde, ontbrekende of sterk versleten onderdelen onmiddellijk door originele onderdelen van de fabrikant.
- Draag geen losse kleding of andere voorwerpen terwijl u fietst of onderhoud uitvoert, om het risico van verstrikking en daaruit voortvloeiend letsel te voorkomen
- Als de velgen vies of vet zijn, werken de remmen mogelijk niet. Maak ze regelmatig schoon met een schone doek of sop om letsel te voorkomen. Afspoelen en aan de lucht laten drogen. Maak ze niet schoon met materiaal dat vet of olieachtig is.
- Hoge temperaturen, intensief gebruik en impactschade is wellicht niet zichtbaar voor de gebruiker en kan resulteren in letsel bij de fietser. Als u vermoedt dat er sprake is van schade of overmatige slijtage van de velgen, het frame, de vork, veerverbindingen (indien van toepassing) of samengestelde onderdelen (indien van toepassing), laat de fiets dan door een fietsmonteur repareren.
- Controleer of alle bevestigingsmiddelen correct zijn vastgezet, zoals beschreven in deze handleiding en eventuele 'speciale instructies'. Onderdelen die niet goed vastzitten, kunnen zoek raken of mogelijk niet goed werken. Onderdelen die te strak zijn vastgezet, kunnen beschadigd raken. Zorg dat eventuele vervangende bevestigingsmiddelen van de juiste maat en het juiste type zijn.
- Zelfborgende moeren en andere zelfborgende bevestigingmiddelen kunnen minder doeltreffend worden bij hergebruik.

N.B. Als de aanwijzingen in deze handleiding of eventuele 'speciale instructies' voor u niet toereikend zijn of u niet over het juiste gereedschap beschikt voor bepaalde reparaties en afstellingen, dan moet u die door een fietsmonteur laten uitvoeren.

Terugtrapremmen – diverse modellen

Deze modellen zijn voorzien van een terugtraprem die wordt bediend door de crank achteruit te draaien.

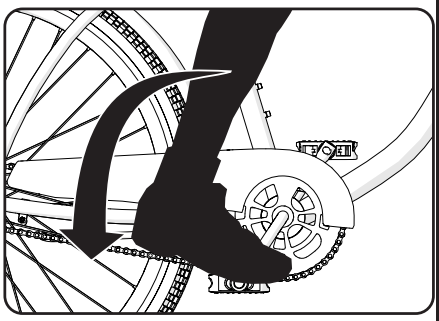

WERKING:

Bedien de terugtraprem als volgt:

- Duw de pedalen achteruit om de ketting achteruit te bewegen
- De ketting zet het terugtrapremmechanisme in werking, dat zich in de naaf van het achterwiel bevindt
- Hoe harder u de pedalen achteruit duwt, hoe groter de remwerking van de terugtraprem

Als uw fiets naast de terugtraprem ook een of meer knijpremmen heeft, moet u altijd de terugtraprem als de hoofdrem gebruiken om de fiets tot stilstand te brengen.

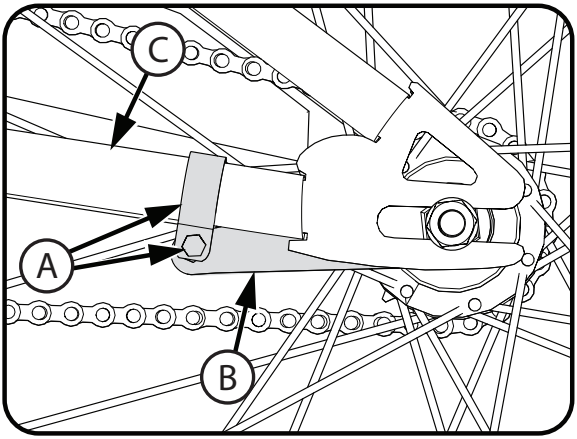

⚠ WAARSCHUWING:

Als u nalaat de volgende instructies op te volgen, kunnen de fietser en/of anderen letsel oplopen:

- Als u de fiets voor de eerste keer gebruikt, moet u de terugtraprem testen en er op lage snelheid mee oefenen op een groot vlak gebied zonder obstakels.
- Controleer telkens wanneer de fiets wordt bereden of de klem Ⓐ op de remarm Ⓑ goed aan de achtervork Ⓒ van het fietsframe is bevestigd. Als de remarm niet aan de achtervork is bevestigd, werkt de terugtraprem niet goed.

WAARSCHUWING:

- Rijd altijd op een veilige afstand van ander verkeer en voorwerpen, zodat u voldoende ruimte hebt om te stoppen.
- Kijk vooruit en pas uw snelheid van tevoren aan, zodat u niet hard hoeft te remmen.
- Het remsysteem en de remkracht verschillen per fiets. Zorg dat u weet wat de remkracht van uw fiets is en overschrijdt deze niet.
- Wanneer een weg nat of bobbelig is of wanneer er vuil op straat ligt, beïnvloedt dat de reactie van uw fiets wanneer u remt. Wees extra voorzichtig als u remt terwijl de omstandigheden op de weg niet optimaal zijn. Neem meer tijd en afstand om te stoppen.

HANDREM:
Bedien de handrem als volgt:
OPMERKING: Voordat u op de fiets stapt, moet u weten welke remgreep welke rem bedient (voor of achter). Als u twee handremmen hebt, moet u beide remmen tegelijkertijd bedienen.

- De voorrem levert meer remkracht dan de achterrem, dus knijp er niet te hard of te plotseling in. Knijp beide remgrepen geleidelijk in totdat u langzamer gaat rijden of stopt.
- Als u snel moet stoppen, verschuif dan terwijl u de remmen inknijpt uw gewicht naar achteren om het achterwiel op de grond te houden.

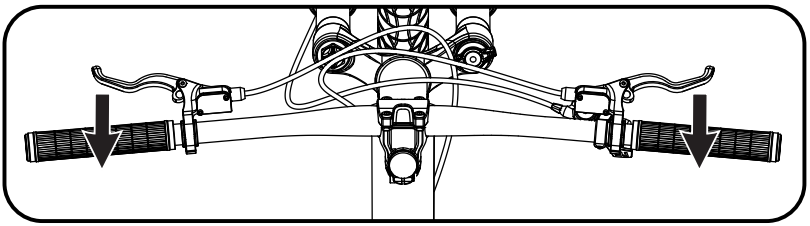

WAARSCHUWING:

- Wanneer u de voorrem plotseling of te hard inknijpt, kan het achterwiel van de grond komen of het voorwiel onder u wegglijden. Hierdoor verliest u de controle en valt u.

Ketting afstellen

WAARSCHUWINGEN:

- De ketting moet op het tandwiel blijven. Als het ketting van het tandwiel af is, werkt de terugtraprem niet.
- Probeer de ketting niet te repareren. Laat eventuele problemen met de ketting door de fietsenmaker repareren.

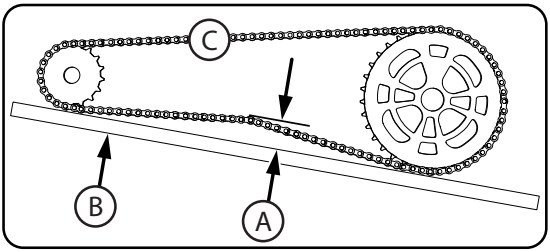

AFSTELLEN: De spanning van de ketting moet correct zijn afgesteld. Als de ketting te strak zit, is het zwaar trappen. Als de ketting te los is, kan deze van het tandwiel aflopen.
Wanneer de spanning van de ketting (C) correct is, kunt u de crank vrij draaien en de ketting hooguit 1,8 cm (A) van een liniaal (B) wegtrekken, zoals weergegeven.

Span de ketting als volgt:

- Maak de asmoeren van het achterwiel los.
- Verplaats het achterwiel waar nodig naar voren of achter.

N.B. Zorg dat het achterwiel in het fietsframe is gecentreerd.

- Houd het wiel in deze positie en zet het stevig vast.

Lagers inspecteren

Onderhoud

Controleer de lagers van de fiets regelmatig. Smeer de lagers volgens het smeerschema of als ze de volgende tests niet doorstaan:

Lagers balhoofdbuis

De vork moet altijd vrij en soepel draaien. Wanneer het voorwiel van de grond is opgelicht, mag u niet in staat zijn om de vork omhoog, omlaag of heen en weer te bewegen in de balhoofdbuis.

Lagers crank

De crank moet altijd vrij en soepel draaien en de voortandwielen mogen niet los op de crank zitten. U mag dus niet in staat zijn om de crank aan de pedaalkant heen en weer te bewegen.

Wiellagers

Til de uiteinden van de fiets beurtelings op en zet het opgeheven wiel met uw hand langzaam in beweging. De lagers zijn goed afgesteld als:

- het wiel vrij en makkelijk draait;
- het gewicht van de niet gecentreerde spaakreflector het wiel enigszins in beweging zet;
- de velg niet opzij beweegt wanneer u er licht tegenaan duwt.

Gyrolagers

Wanneer het voorwiel van de grond is, moet het gyrosamenstel van stuur/stuurpen/wiel vrij en soepel 360 graden draaien zonder de kabels te belemmeren of te raken.

Banden

ONDERHOUD:

- Controleer de bandenspanning regelmatig, aangezien na verloop van tijd altijd wat lucht uit de banden ontsnapt. Zorg dat de banden niet worden belast als de fiets langere tijd wordt opgeborgen.
- Gebruik geen pomp zonder drukmeter om de band of binnenbanden op te pompen.
  Een pomp zonder drukmeter kan de banden snel te hard oppompen, waardoor ze kunnen ploffen.
- Vervang versleten banden.

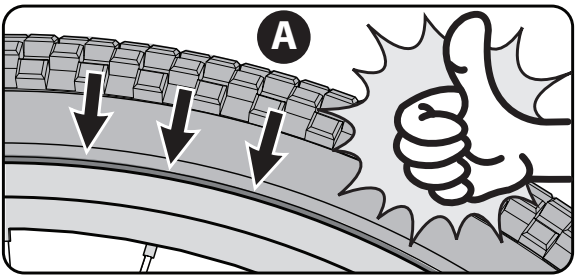

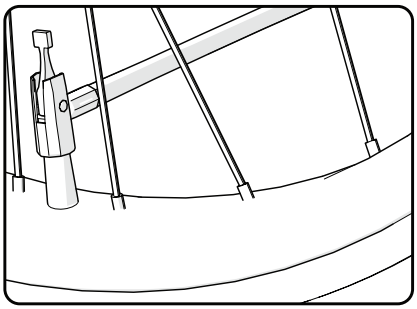

⚠ WAARSCHUWING: Ga niet op het product zitten als een van de banden onvoldoende is opgepompt. Dit kan de band, binnenband en velg beschadigen.

BANDEN OPPOMPEN:

- Pomp de banden met een hand- of voetpomp op.
- U kunt ook een instelbare pomp bij een benzinestation gebruiken.
- De maximale bandenspanning staat op de zijwand van de band.

Voordat u een band oppompt, moet u controleren of de band (bandhiel) rondom en aan beide kanten op dezelfde afstand van de velg zit Ⓐ. Als de band niet goed zit, laat u wat lucht uit de binnenband ontsnappen tot u de bandhiel waar nodig in de velg kunt duwen. Pomp de band langzaam op en stop regelmatig om te controleren of de band goed op de velg zit. Blijf de druk controleren tot de juiste bandenspanning is bereikt.

Driedelige cranks (diverse modellen)

Onderhoud: Beide crankarmen Ⓐ zijn in de fabriek aan de spindel Ⓑ vastgezet. Controleer of de crankarmen niet losser zitten nadat u fiets de eerste paar keer hebt gebruikt. Als een van de crankarmen na deze eerste 'inrijperiode' losser zit, zet u deze weer vast of laat u dit door een fietsenwinkel of fietsmonteur doen.

Controleer regelmatig of de crankarmen goed vastzitten. Als ze los zitten, zet u ze vast of laat u dit door een fietsenwinkel of fietsmonteur doen.

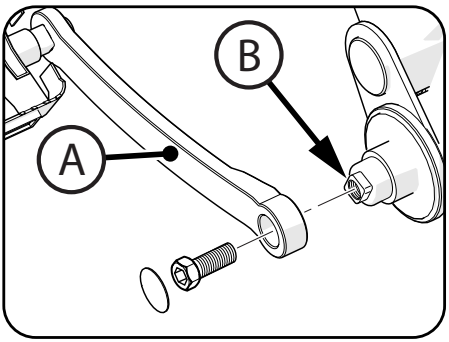

⚠ WAARSCHUWING:

Als u op de fiets rijdt terwijl een crankarm los zit, kan de crankarm eraf vallen. De spindel kan de crankarm ook beschadigen.

Smering

⚠ WAARSCHUWING:

- Breng niet te veel olie aan. Als er olie op de velgen of remblokken komt, werkt de rem minder goed en is de remweg van de fiets langer. Dit kan letsel veroorzaken bij de fietser en anderen.
- Overtollige olie kan van de ketting op de velg spatten. Veeg overtollige olie van de ketting.
- Zorg dat er geen olie op de pedalen komt.
- Gebruik warm water en zeep om alle olie van de velgen, remblokken, pedalen en banden te wassen.
- Met schoon water afspoelen en voor gebruik helemaal laten drogen.
- Gebruik lichte machineolie (20 W) om de fiets te smeren in overeenstemming met het volgende schema:

Smeerschema (afhankelijk van model)

Wat	Wanneer	Hoe
Pedalen	Elke zes maanden	Breng vier druppels olie aan op het punt waar de assen in de pedalen gaan.
Ketting	Elke zes maanden	Doe op elke schakel van de ketting een druppel olie. Veeg alle overtollige olie van de ketting.
Remgrepen	Elke zes maanden	Breng één druppel olie aan op het scharnierpunt van elke remgreep.
Remklauwen	Elke zes maanden	Breng een druppel olie aan op het draaipunt van elke cantileverrem.
Lineaire trekremmen	Elke zes maanden	Breng een druppel olie aan op het draaipunt van elke cantileverrem.
Remkabels	Elke zes maanden	Breng vier druppels olie aan op beide uiteinden van elke kabel. Geef de olie de kans om langs de kabel te lopen.
gyro hoofd	Elke zes maanden	Breng vier druppels olie aan rond de lagers van het gyro-balhoofd.

Beperkte Garantie - NL

Algemeen:
Specificaties van een onderdeel of model kunnen zonder kennisgeving worden gewijzigd.

Deze beperkte garantie is de enige garantie voor het product. ALLE ANDERE GARANTIES DAN HIERIN VERMELD WORDEN AFGEWEZEN, MET INBEGRIP VAN IMPLICIETE GARANTIES VAN VERKOOPBAARHEID EN GESCHIKTHEID VOOR EEN BEPAALD DOEL, VOOR ZOVER WETTELIJK TOEGESTAAN. ENIGE AANSPRAKELIJKHEID VOOR INCIDENTELE, AANVULLENDE, BIJZONDERE OF GEVOLGSCHADE WORDT UITDRUKKELIJK AFGEWEZEN, VOOR ZOVER WETTELIJK TOEGESTAAN.

De enige toepassingen voor dit product zijn de toepassingen die in deze handleiding worden beschreven.
Registratie van de garantie is niet vereist.
De beperkte garantie is alleen geldig voor de oorspronkelijke koper en kan niet aan iemand anders worden overgedragen.

Wat valt onder deze beperkte garantie?
Deze beperkte garantie dekt materiaal- en fabricagefouten in alle onderdelen van het product, met uitzondering van de hieronder vermelde uitgesloten onderdelen.

Hoe zorgt u dat de beperkte garantie van kracht blijft?
Deze beperkte garantie blijft alleen in de volgende gevallen van kracht:

- Het product is volledig en correct gemonteerd.
- Het product wordt onder normale omstandigheden en voor het beoogde doel gebruikt (zie het volgende deel voor uitgesloten activiteiten).
- Het nodige onderhoud en de nodige afstellingen zijn verricht aan het product.
- Het product wordt uitsluitend voor algemene vervoers- en recreatiedoeleinden gebruikt.

Wat valt niet onder deze beperkte garantie?
Dit product is uitsluitend ontworpen voor recreatief gebruik. De beperkte garantie dekt het volgende niet: normale slijtage, normale artikelen voor onderhoud, en schade, defecten of verlies als gevolg van onjuist(e) montage, onderhoud, afstelling, opslag of gebruik van het product. Deze beperkte garantie geldt niet voor toekomstige prestaties.

Deze beperkte garantie vervalt als het product ooit:

- voor een wedstrijd wordt gebruikt;
- wordt gebruikt om te stunten of springen, of voor acrobatiek of soortgelijke activiteiten;
- op enige manier wordt gewijzigd;
- wordt aangepast met een extra motor;
- met meerdere personen tegelijk wordt bereden;
- wordt verhuurd, verkocht of weggegeven;
- wordt gebruikt op een manier die in strijd is met de aanwijzingen en waarschuwingen in deze gebruikershandleiding.

Wat doet de fabrikant?
De fabrikant is volgens deze beperkte garantie uitsluitend verplicht tot vervanging en/ of reparatie, naar eigen keuze, van gedekte materiaal- of fabricagefouten.

Hoe krijgt u service?
Neem contact op met de klantenservice.

- Raadpleeg de contactgegevens op de bijgesloten lijst.

Welke rechten hebt u?
Deze beperkte garantie verleent u specifieke wettelijke rechten. Afhankelijk van uw land of locatie hebt u mogelijk nog andere rechten.

Hoe lang is deze beperkte garantie geldig?

- Wanneer de term 'levenslang' in deze beperkte garantie wordt gebruikt, betekent dat zolang als de oorspronkelijke consument het product bezit.
- Stalen frame en vork: levenslang
- Aluminium/Carbon frame: 10 jaar
- Geveerde vork/aluminium vork: 1 jaar
- Elektronica: 90 dagen
- Alle overige onderdelen: 6 maanden

DE

Bedienungsanleitung

BMX-Fahrräder

Diese Anleitung enthält wichtige Informationen für Zusammenbau, Betrieb und Wartung dieses Produkts und zur Sicherheit.
Diese Anleitung ist vor Inbetriebnahme dieses Produkts sorgfältig und vollständig durchzulesen.
Bewahren Sie diese Anleitung zum späteren Nachschlagen auf.

Beim Gebrauch dieses Produkts sind stets ein zugelassener Helm und die entsprechende Sicherheitsausrüstung zu tragen.

Ihr Fahrrad

- Einführung 162-163
- Warn- und Sicherheitshinweise 164-165

Zusammenbau

- Teileliste 166-167
- Zusammenbau 168-179

Bremsanlage

- Handbremse - Bremsbeläge 180-193

Wartung und Service

- Reparatur und Service 194-199

Garantie

- Eingeschränkte Garantie 200

⚠ WARNUNG:

- Dieses Produkt hat KEINE Fuß(Pedal)-Bremse.
- Stellen Sie sicher, dass Ihr Kind die Funktion der Handbremsen versteht und diese auch bedienen kann.
- Zum Anhalten des Fahrrads sind stets beide Handbremsen zu betätigen.
- Zum Anhalten müssen die Vorder- und Hinterradbremse gleichmäßig betätigt werden.
- Wenn die Vorderbremse zu kräftig betätigt wird, kann es zu einem Stabilitätsverlust und damit zu Verletzungen des Fahrers und anderer Personen kommen.

Maximales Gewicht des Fahrers/Fahrrads:

HINWEIS: Da verschiedene Fahrräder auch verschiedene Gewichte haben, sollten Sie Ihr Modell unbedingt wiegen. Auf der Basis des dadurch ermittelten korrekten Gewichts können Sie dann die folgende Tabelle benutzen.

Größe des Fahrrads	Fahrer	Fahrer + Fahrrad + Gepäck
41 cm (16 in)	36 kg (80 lb)	44 kg (99 lb)
46 cm (18 in)	40 kg (89 lb)	49 kg (109 lb)
51 cm (20 in)	40 kg (89 lb)	49 kg (109 lb)
61 cm (24 in)	91 kg (200 lb)	102 kg (225 lb)
66 cm (26 in)	113 kg (250 lb)	126 kg (279 lb)

Drehmomenttabelle

EMPFOHLENE DREHMOMENTWERTE:
Die Verwendung eines Drehmomentschlüssels wird empfohlen. Nachstehend sind die für jedes Befestigungsmittel empfohlenen Anzugsmomente aufgeführt. Es muss sichergestellt werden, dass nicht nur die empfohlenen Anzugsmomente eingehalten werden, sondern dass auch die Teile des Produkts fest genug sitzen, indem beim Festziehen jeder einzelnen Komponente der entsprechende Funktionstest durchgeführt wird (siehe die Abschnitte zum Zusammenbau der Komponenten in der Bedienungsanleitung).
HINWEIS: Bitte prüfen Sie, dass alle Befestigungsmittel am Produkt entsprechend der nebenstehenden Tabelle festgezogen werden:

Empfohlenes Anzugsmoment für sauberes, trockenes Gewinde:		**Messmethode:**
Größe des Befestigungsmittels	**Anzugsmoment (N•m / ft-lb)**	Die Schraubengröße wird, wie hier dargestellt, anhand der Breite am GEWINDE festgestellt.
M4 mm (.157 in)	4.2 N•m (3.1 ft-lb)	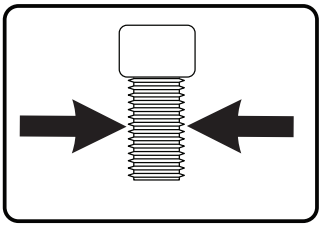
M5 mm (.196 in)	6.8 N•m (5 ft-lb)	
M6 mm (.236 in)	9.5 N•m (7 ft-lb)	
M7 mm (.275 in)	16.3 N•m (12 ft-lbs)	
M8 mm (.314 in)	23 N•m (17 ft-lbs)	
M10 mm (.393 in)	44.7 N•m (33 ft-lbs)	
Pedale	30 N•m (24 ft-lbs)	

Kennzeichnung des Fahrrads für den Eigentümer

HINWEIS: Diese Informationen sind nur auf dem Fahrrad selbst zu finden.

Im Rahmen eines jeden Fahrrads ist ein Code zur Erleichterung der Wiederbeschaffung eingeprägt. Der Code (1) befindet sich unten am Kurbelgehäuse (siehe Abbildung).

Sie sollten sich diese Zahlen hier notieren. Bei einem Diebstahl des Fahrrads sind diese Nummer sowie eine Beschreibung des Fahrrads der Polizei mitzuteilen. Diese Informationen helfen den Behörden bei der Suche nach dem Fahrrad.

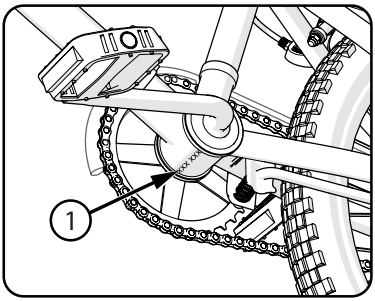

Modell-Nr.: .....

Kaufdatum: .....

Modellbezeichnung: .....

Anpassen des Fahrrads an seinen Fahrer

Bei einem Fahrrad, das nur auf befestigten Oberflächen gefahren wird, sollte der Freiraum der Überstandshöhe ① mindestens 5 cm betragen. Bei einem Fahrrad, mit dem auch auf unbefestigten Oberflächen gefahren wird, sollte der Freiraum der Überstandshöhe mindestens 7,5 cm betragen, und bei einem im Gelände gefahrenen Fahrrad sollte dieser Freiraum mindestens 10 cm betragen.

HINWEIS: Für die Einstellung des Sattels sind die Abschnitte zum Zusammenbau zu beachten.

Stellen Sie die Sitzhöhe so ein, dass Sie bei gestrecktem Bein die Ferse eines Fußes **A** auf einem Pedal abstellen und mit der Spitze des anderen Fußes **B** den Boden erreichen können. Das bewirkt ein leichtes Beugen der Knie beim Betätigen des Pedals.

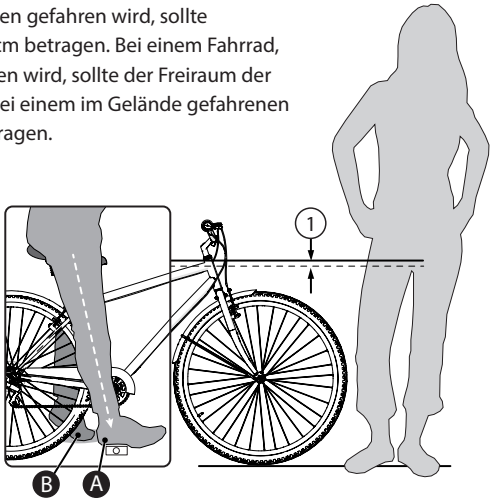

Warn- und Sicherheitshinweise

BEDEUTUNG DER WARNHINWEISE:

Dieses wichtige Symbol geht dem Wort „**VORSICHT**“ oder „**WARNUNG**“ voraus. Dem Wort „**VORSICHT**“ folgt eine mechanische Anleitung. Wenn Sie diese Anleitung nicht befolgen, kann es zu mechanischen Schäden oder dem Versagen eines Teils des Fahrrads kommen.
Dem Wort „**WARNUNG**“ folgt ein Hinweis zur individuellen Sicherheit des Benutzers. Bei einem Nichtbefolgen dieser Anleitung kann es Verletzungen des Fahrers oder anderer Personen kommen.

WARNUNG:

- ERSTICKUNGSGEFAHR. Kleinteile. Nicht für Kinder unter 3 Jahren.
- Ein Zusammenbau durch Erwachsene ist erforderlich.
- Lenker-Handgriffe und Lenkerendstopfen müssen bei Beschädigung ersetzt werden, da blanke und unverschlossene Lenkerrohre bekanntlich Verletzungen verursachen können. Alle Produkte mit verschlossenen Lenkstangenenden müssen regelmäßig inspiziert werden, um sicherzustellen, dass die Lenkstangenenden ausreichend geschützt sind.
- Ersatzgabeln müssen denselben Vorlauf und Rohrinnendurchmesser wie das Originalprodukt aufweisen.
- Keinen Motor am Produkt anbauen.
- Das Produkt weder abschleppen noch schieben.
- Das Produkt in keiner Weise modifizieren.
- Abgenutzte oder defekte Teile sind unverzüglich durch Originalteile zu ersetzen.
- Wenn irgendwelche Teile nicht richtig funktionieren, dürfen sie nicht weiterverwendet werden.

Verantwortung des Besitzers

WARNUNG: Dieses Fahrrad darf immer nur von jeweils einer Person gefahren werden. Es ist für allgemeine Transportzwecke und zur Freizeitgestaltung vorgesehen. Durch Stunts und Sprünge wird es über Gebühr belastet.

Fortsetzung >>

Verantwortung des Besitzers - Fortsetzung

Wenn das Fahrrad im nicht zusammengebauten Zustand erworben wurde, ist sein Besitzer dafür verantwortlich, alle in dieser Anleitung beschriebenen Montage- und Einstellanleitungen sowie jede im Lieferumfang enthaltene „Sonderanleitung" genau auszuführen. Außerdem muss er sicherstellen, dass alle Befestigungsteile und Komponenten fest angezogen sind.
HINWEIS: Überprüfen Sie regelmäßig, ob alle Befestigungsteile und Komponenten fest angezogen sind. Wenn das Fahrrad im zusammengebauten Zustand erworben wurde, ist sein Besitzer vor der erstmaligen Verwendung für die Sicherstellung verantwortlich, dass es unter strenger Beachtung aller in dieser Anleitung beschriebenen Anleitungen sowie jeder im Lieferumfang enthaltenen „Sonderanleitung" zusammengebaut und eingestellt wurde. Außerdem muss er sicherstellen, dass alle Befestigungsteile und Komponenten fest angezogen sind.

Regeln der Straße

WARNUNG: Wenn der Fahrer die folgenden „Regeln der Straße" missachtet, kann er sich selbst wie auch andere verletzen.

- Die Eltern bzw. der (die) Kinderbetreuer(in) ist für die Sicherstellung verantwortlich, dass das Kind ordnungsgemäß in den Gebrauch des Fahrrads eingewiesen wird, insbesondere in die sichere Verwendung der Bremsanlage (und hierbei vor allem der Rücktrittbremse).
- Beachten Sie alle Verkehrsregeln, -schilder und -signale.
- **Es ist eine passende Schutzausrüstung zu tragen:** Tragen Sie immer Sicherheitsausrüstung wie einen Helm mit sicher befestigtem Kinnriemen, Knieschützer, Ellbogenschützer, Handgelenkschützer, Handschuhe und Schuhe.
- Fahren Sie auf der richtigen Straßenseite – hintereinander und geradeaus.
- **Fahrräder, die nicht höher als 30 cm sind, sind nicht für den Gebrauch auf öffentlichen Straßen vorgesehen.**
- Ein Fahren bei Nacht, während der Morgen- oder Abenddämmerung und bei schlechten Sichtverhältnissen im Allgemeinen ist zu vermeiden.

- **Rückstrahler:** Fahren Sie das Fahrrad zu Ihrer eigenen Sicherheit nicht, wenn die Rückstrahler falsch angebracht, beschädigt oder nicht vorhanden sind. Stellen Sie sicher, dass der vordere und hintere Rückstrahler senkrecht stehen. Lassen Sie nicht zu, dass die Sichtbarkeit der Rückstrahler durch Kleidungsstücke oder andere Gegenstände eingeschränkt wird. Verschmutzte Rückstrahler funktionieren nicht wie vorgesehen. Reinigen Sie die Rückstrahler ggf. mit Seife und einem feuchten Tuch.
- **Bei nasser Witterung ist besondere Vorsicht geboten:**
  - Auf feuchten Oberflächen langsam fahren, weil die Reifen leichter ins Rutschen kommen.
  - Bei nasser Witterung mit einem längeren Bremsweg rechnen.
- **Die folgenden Gefahren meiden, um einen Kontrollverlust oder eine Beschädigung der Räder zu verhindern:**
  - Auf Abflussgitter, unbefestigte Straßenränder, Kies oder Sand, Schlaglöcher oder Spurrillen, nasses Laub oder unebene Asphaltierung achten.
  - Eisenbahnschienen im rechten Winkel überqueren, um einen Verlust der Kontrolle über das Fahrrad zu verhindern.
  - Sicherheitsgefährdende Aktionen beim Fahren sind zu unterlassen.
  - Keine Mitfahrer mitnehmen.
  - Keine Gegenstände mitführen oder am Fahrrad befestigen, die eine Seh- oder Hörbehinderung darstellen oder zu einem Kontrollverlust führen könnten.
  - Beim Fahren die Lenkstange stets mit beiden Händen festhalten.
  - Dieses Fahrrad kann nicht mit einem Gepäckträger und/oder einem Kindersitz ausgerüstet werden.

Beim Fahren mit Stützrädern:

- Fahren Sie nur auf ebenem Gelände.
- Fahren Sie nicht auf steilen Hängen, unebenen Gehwegen oder in der Nähe von Treppen. Das Fahrrad kann umkippen, wenn ein Stützrad von der Kante der Fahroberfläche abgleitet.
- Fahren Sie auf Hängen gerade auf- und abwärts, weil das Fahrrad bei einer Querfahrt umkippen kann.
- Verlangsamen Sie das Tempo in Kurven, weil Fahrräder mit Stützrädern in Kurven langsamer unterwegs sind als Fahrräder ohne Stützräder.

Zusammenbau der Teile

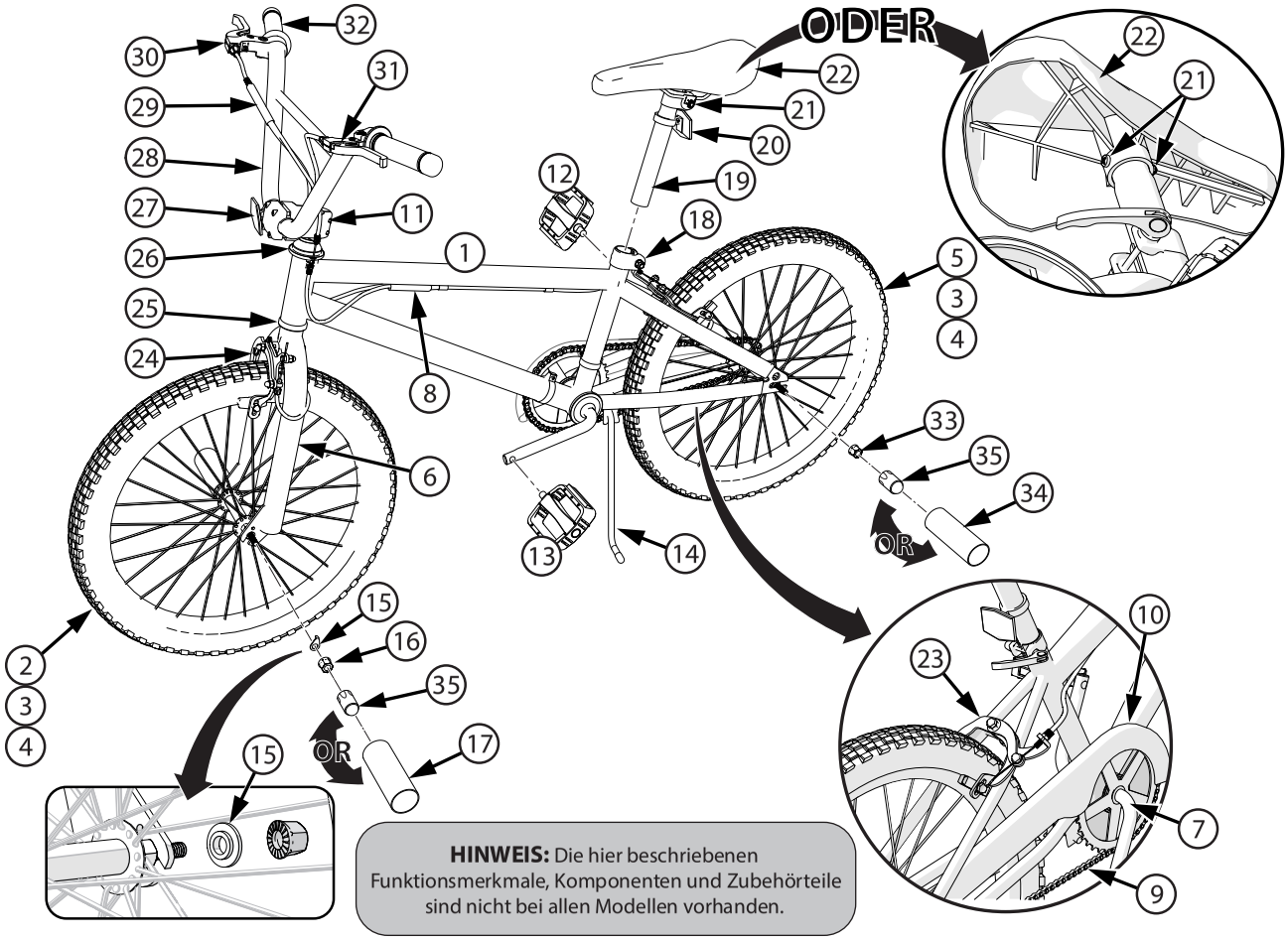

HINWEIS: Die hier beschriebenen Funktionsmerkmale, Komponenten und Zubehörteile sind nicht bei allen Modellen vorhanden.

Nr.	Beschreibung	Nr.	Beschreibung
1	Rahmen	19	Sattelstütze
2	Vorderrad-Baugruppe	20	Hinterer Rückstrahler
3	Reifen (x2)	21	Sattelstützen-Befestigungsschraube
4	Rohr (x2)	22	Sattel
5	Hinterrad-Baugruppe	23	Hinterradbremse
6	Gabel	24	Vorderbremse
7	Kurbel-Spindel-Satz	25	Steuersatzlager
8	Unteres Bremskabel-Kupplungselement (verschiedene Modelle)	26	Gyro-Steuersatz
9	Kette	27	Vorderer Rückstrahler
10	Kettenschutz	28	Lenkstange
11	Lenkstangenvorbau	29	Oberes Bremskabel-Kupplungselement (verschiedene Modelle)
12	Rechtes Pedal	30	Rechter Bremshebel
13	Linkes Pedal	31	Linker Bremshebel
14	Fahrradständer	32	Griffe (x2)
15	Radhalterung oder Stufenscheibe (x2)	33	Hinterachsmutter (x2)
16	Vorderachsmutter (x2)	34	Hintere Fußrasten (verschiedene Modelle)
17	Vordere Fußrasten (verschiedene Modelle)	35	Achskappen (x2)
18	Sattelstützenklemme	36	Klingel (nicht abgebildet – falls vorhanden)

Einführung in den Zusammenbau

IN DIESER BEDIENUNGSANLEITUNG SIND FAHRRÄDER IN VERSCHIEDENEN AUSFÜHRUNGEN BERÜCKSICHTIGT.

- Manche Abbildungen können geringfügig vom eigentlichen Produkt abweichen.
- Halten Sie sich an alle Anweisungen.
- Wenn das Fahrrad in dieser Anleitung nicht beschriebene Teile umfasst, beachten Sie die separate, im Lieferumfang des Fahrrads enthaltene „Sonderanleitung".
- Die einzelnen Modelle können mit verschiedenen Zubehörprodukten ausgestattet sein, z. B. Taschen, Körben, Rückstrahlern, Getränkehaltern, Gepäckträgern usw.
- Die hier beschriebenen Funktionsmerkmale, Komponenten und Zubehörteile sind nicht bei allen Modellen vorhanden.
- Benutzen Sie zur Suche nach bestimmten Abschnitten dieser Anleitung den Index.
- Bitte lesen Sie die Bedienungsanleitung vollständig durch, bevor Sie mit dem Zusammenbau oder der Wartung beginnen.
- Sollten Sie Bedenken bezüglich des Zusammenbaus dieses Produkts haben, wenden Sie sich an ein Fahrradgeschäft in Ihrer Nähe.

WARNUNG: Während des Zusammenbaus sind kleine Teile von Kindern fernzuhalten.

HINWEIS: Alle Richtungsangaben in dieser Anleitung (rechts, links, vorne, hinten usw.) beziehen sich auf die Perspektive des auf dem Fahrrad sitzenden Fahrers.

Entsorgen Sie den Karton und die Verpackung erst nach dem vollständigen Zusammenbau des Fahrrads. Auf diese Weise wird ein versehentliches Wegwerfen von Teilen des Fahrrads verhindert.

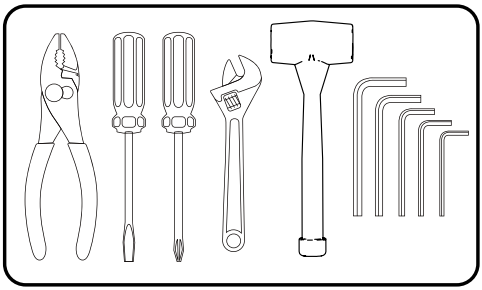

Empfohlenes Werkzeug
(metrisch)

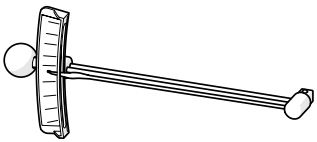

Drehmomentschlüssel (empfohlenes)

BEIM FAHREN DIESES PRODUKTS IMMER EINEN HELM TRAGEN!

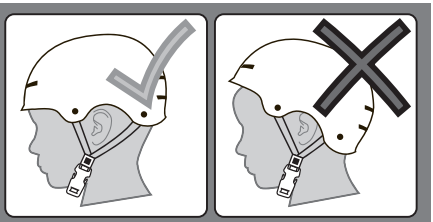

Lesen Sie immer die Bedienungsanleitung, die im Lieferumfang Ihres Helms enthalten ist, um sicherzustellen, dass er richtig passt und gemäß den Anpassungsanweisungen in der Bedienungsanleitung richtig auf dem Kopf des Trägers sitzt.

Einbau des Vorderrads (verschiedene Stile)

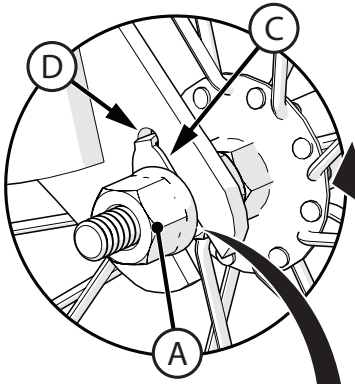

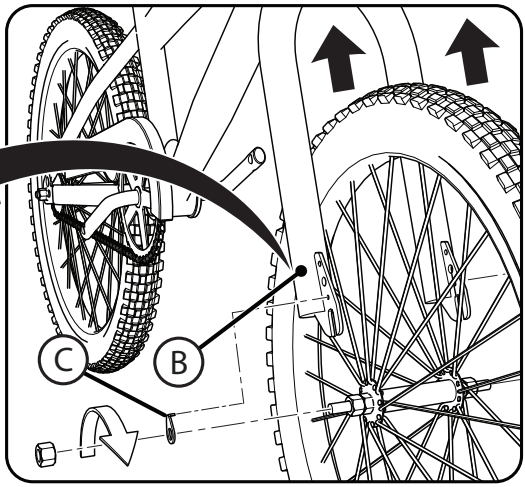

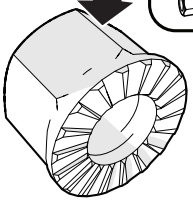

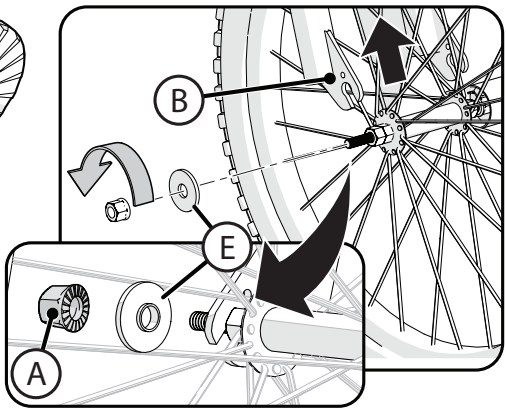

⚠ WARNUNG:

- Zum Anbringen des Vorderrads **KEINE** Achsmuttern Ⓐ ohne Zahnung verwenden.
- Das Rad muss sich ungehindert drehen lassen, ohne dass es die Gabel oder das Schutzblech berührt.
- Ein Missachten dieser Schritte kann dazu führen, dass sich das Vorderrad während der Fahrt löst und der Fahrer oder andere Personen verletzt werden.

HINWEIS: Eine Anleitung zum Lockern und Wiederanbringen der Vorderradbremsen (falls vorhanden) ist dem Abschnitt zu den Bremsen zu entnehmen.

1. Wenn die Achsmuttern und Unterlegscheiben bereits an der Vorderradachse befestigt sind, sind diese zu entfernen und beiseite zu legen.
2. Setzen Sie das Rad in die Vorderradgabel Ⓑ ein.

RADHALTERUNGEN MIT VORSPRUNG Ⓒ:

3. Bringen Sie die Radhalterungen Ⓒ an. Achten Sie darauf, dass die Vorsprünge in die dafür vorgesehenen Aussparungen in der Gabel Ⓓ eingesetzt werden.
4. Befestigen Sie die Achsmuttern Ⓐ so, dass die gezahnte Oberfläche NACH INNEN weist.
5. Wenn sich das Rad in der Mitte der Gabel befindet, ziehen Sie beide Achsmuttern fest an.

FÜHRUNGSSCHEIBEN Ⓔ:

6. Stecken Sie eine Führungsscheibe Ⓔ auf jedes Ende der Achse auf. Dabei muss der kleine Ansatz wie gezeigt NACH INNEN weisen.
7. Befestigen Sie die Achsmuttern Ⓐ so, dass die gezahnte Oberfläche NACH INNEN weist.
8. Wenn sich das Rad in der Mitte der Gabel befindet, ziehen Sie beide Achsmuttern fest an.

Die ggf. empfohlenen Anzugsmomentwerte sind der Tabelle der Anzugsmomente zu entnehmen.

Einbau von Lenkstange und Vorbau – keine Gyro-Bremse

HINWEIS: Prüfen Sie nach, mit welcher Art von Vorbau Ihr Fahrrad ausgestattet ist, und ziehen Sie eine der folgenden Installationsanleitungen zu Rate.

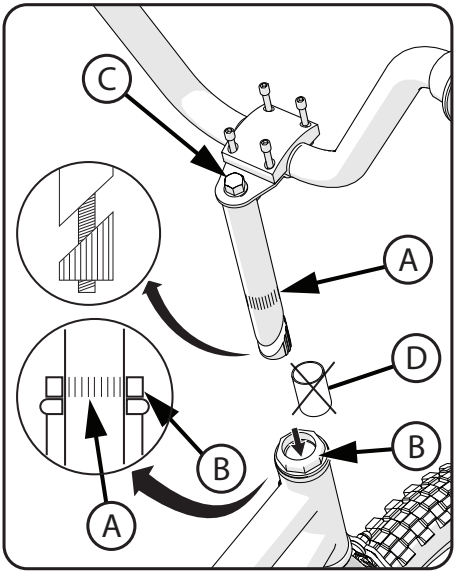

WARNUNG: Um eine Beschädigung des Lenksystems und einen potenziellen Kontrollverlust zu vermeiden, muss die Markierung „MIN-IN“ (Mindesteinsetztiefe) am Vorbau unter der Oberseite der Gegenmutter Ⓑ liegen.

SCHAFTVORBAU:

HINWEIS: Entfernen Sie die Kunststoffkappe Ⓓ vom Ende des Vorbaus.

1. Setzen Sie den Vorbau in die Gabel ein.
2. Halten Sie den Vorbau so, dass er auf die Vorderseite des Fahrrads weist.
3. Richten Sie den Vorbau auf den Vorderreifen aus und ziehen Sie die Vorbauschraube Ⓒ fest an.

- Fahren Sie mit dem Abschnitt **Anbringung der Lenkstange** auf der nächsten Seite fort.

WARNHINWEISE:

- Ziehen Sie die Vorbauschraube Ⓒ nicht zu fest an. Ein übermäßiges Festziehen der Vorbauschraube kann das Lenksystem beschädigen und einen Verlust der Kontrolle über das Fahrzeug bewirken.

Anbringung oben – Klemme mit vier (4) Schrauben (Schaftvorbau):

1. Bringen Sie die Lenkstange in eine komfortable Fahrposition.
2. Ziehen Sie die Klemmschrauben Ⓔ gemäß dem Muster gleichmäßig an.
3. Prüfen Sie den festen Sitz der seitlichen Vorbauschrauben Ⓒ.

HINWEIS: Nicht zu fest anziehen.

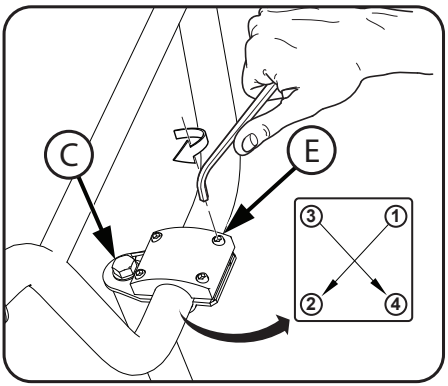

WARNUNG: Wenn die Lenkstangenklemme nicht fest genug sitzt, kann die Lenkstange im Vorbau verrutschen. Das kann zu einer Beschädigung der Lenkstange oder des Vorbaus und zu einem Kontrollverlust führen.

Die ggf. empfohlenen Anzugsmomentwerte sind der Tabelle der Anzugsmomente zu entnehmen.

Einbau von Lenkstange und Vorbau ohne Gewinde (verschiedene Modelle)

DE

MONTIEREN DES VORBAUS:

1. Sicherstellen, dass der Vorbau Ⓐ und die Gabel Ⓑ **NACH VORNE** zeigen.
2. Zum ggf. erforderlichen Einstellen des Vorbaus Ⓐ bei gleichzeitigem Abstützen der Gabel Ⓑ die Kopfschraube Ⓒ und die Vorbauschrauben Ⓓ lockern (aber nicht entfernen). Dann den Vorbau so drehen, dass er nach vorne weist.
3. Den Vorbau Ⓐ mit der Gabel Ⓑ ausrichten. **ZUERST** die Kopfschraube Ⓒ und **DANN** die Vorbauschrauben Ⓓ fest anziehen.

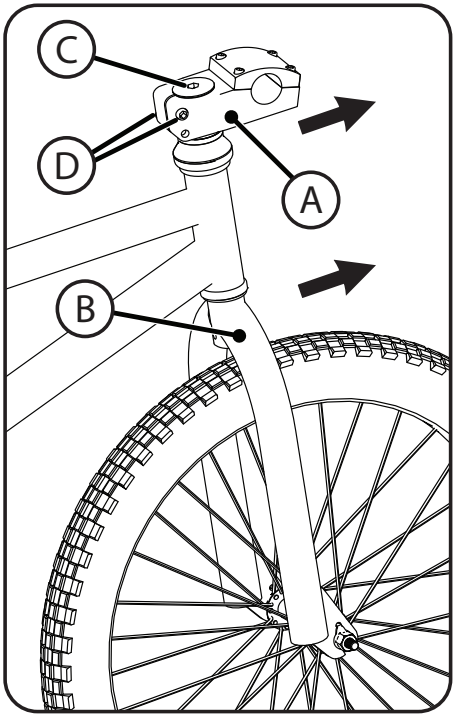

WARNUNG: Die Schrauben Ⓒ und Ⓓ müssen fest angezogen sein, sodass die Lenkstange nicht verrutscht, was eine Beschädigung des Fahrrads oder den Verlust der Kontrolle über dieses und somit Verletzungen zur Folge haben kann.

Anbringung oben – Klemme mit vier (4) Schrauben (Gewindeloser Vorbau):

1. Bringen Sie die Lenkstange in eine komfortable Fahrposition.
2. Ziehen Sie die Klemmschrauben Ⓔ gemäß dem Muster gleichmäßig an.
3. Überprüfen Sie den festen Sitz der Schrauben Ⓒ und Ⓓ.

HINWEIS: Nicht zu fest anziehen.

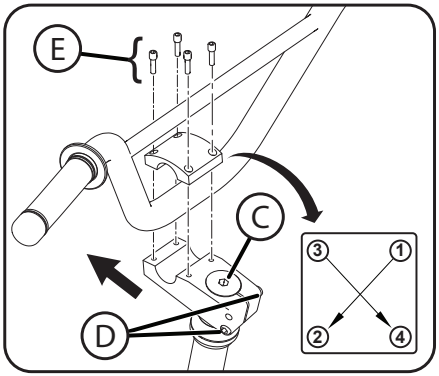

WARNUNG: Wenn die Lenkstangenklemme nicht fest genug sitzt, kann die Lenkstange im Vorbau verrutschen. Das kann zu einer Beschädigung der Lenkstange oder des Vorbaus und zu einem Kontrollverlust führen.

Die ggf. empfohlenen Anzugsmomentwerte sind der Tabelle der Anzugsmomente zu entnehmen.

Anbringung der Lenkstange – Fortsetzung

Anbringung vorne – Klemme mit vier (4) Schrauben:

1. Bringen Sie die Lenkstange in eine komfortable Fahrposition.
2. Ziehen Sie die Klemmschrauben (A) an.
3. Prüfen Sie den festen Sitz der seitlichen Vorbauschrauben (B).

HINWEIS: Nicht zu fest anziehen.

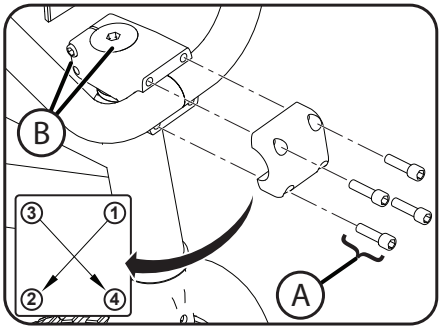

Vorbau mit zwei (2) Schrauben:

1. Bringen Sie die Lenkstange in eine komfortable Fahrposition.
2. Ziehen Sie die Klemmschrauben (A) an.
3. Prüfen Sie den festen Sitz der seitlichen Vorbauschrauben (B).

HINWEIS: Nicht zu fest anziehen.

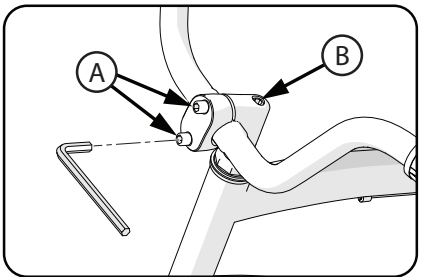

WARNUNG: Wenn die Lenkstangenklemme nicht fest genug sitzt, kann die Lenkstange im Vorbau verrutschen. Das kann zu einer Beschädigung der Lenkstange oder des Vorbaus und zu einem Kontrollverlust führen.

Die ggf. empfohlenen Anzugsmomentwerte sind der Tabelle der Anzugsmomente zu entnehmen.

Testen von Vorbau und Lenkstange auf festen Sitz

So testen Sie den festen Sitz des Vorbaus:

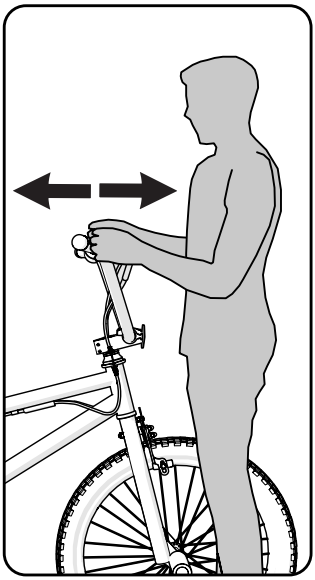

- Klemmen Sie das Vorderrad zwischen den Beinen ein.
- Versuchen Sie, durch Drehen der Lenkstange das Vorderrad zu drehen.
- Wenn sich die Lenkstange und der Vorbau drehen, das Vorderrad aber nicht, richten Sie den Vorbau erneut an dem Rad aus und ziehen Sie die Vorbauschraube(n) fester an als zuvor (ungefähr um jeweils eine halbe Umdrehung).
- Wiederholen Sie diesen Test so oft, bis sich die Lenkstange und der Vorbau ohne gleichzeitiges Drehen des Vorderrads nicht mehr drehen lassen.

So testen Sie den festen Sitz der Lenkstangenklemme:

- Halten Sie das Fahrrad fest und versuchen Sie, die Enden der Lenkstange vor- und zurückzubewegen.

VORSICHT: Für diesen Test eine Druckkraft von maximal 45 kg aufwenden.

- Wenn sich die Lenkstange bewegt, lockern Sie die Lenkstangen-Klemmschraube(n).
- Bringen Sie die Lenkstange in die richtige Stellung und ziehen Sie die Lenkstangen-Klemmschraube(n) fester als zuvor an.
- Wenn in der Lenkstangenklemme mehrere Schrauben vorhanden sind, ziehen Sie diese gleichmäßig an.
- Wiederholen Sie diesen Test so oft, bis sich die Lenkstange in der Lenkstangenklemme nicht mehr bewegt.

Befestigung des Sattels (verschiedene Modelle)

WARNUNG: Um ein Lockern des Sattels und einen potenziellen Kontrollverlust zu vermeiden, muss sich die Markierung „**MIN-IN**“ (Mindesteinsetztiefe) Ⓐ an der Sattelstütze **UNTER** dem oberen Rand des Sitzrohrs Ⓑ befinden.

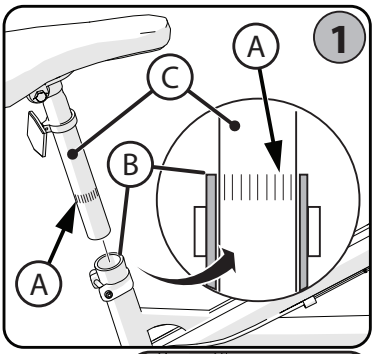

SCHRITT 1 – SATTELSTÜTZE IN SITZROHR EINSETZEN:

- Lockern Sie ggf. die Sattelstützen-Klemmschraube Ⓓ oder **öffnen** Sie den Schnellspannhebel Ⓔ.
- Drehen Sie den Sattel so, dass er nach vorne weist, und setzen Sie die Sattelstütze Ⓒ so in das Sitzrohr Ⓑ ein, dass sich die Markierung „**MIN-IN**“ wie gezeigt UNTER dem oberen Rand des Sitzrohrs befindet.

SCHRITT 2 – SATTELKLEMME FESTSCHRAUBEN:
(verschiedene Modelle)

- Stellen Sie sicher, dass die Sattelstütze Ⓒ gemäß **SCHRITT 1** eingesetzt wurde, und ziehen Sie die Schraube Ⓓ fest an, sodass der Sattel das Gewicht des Fahrers aufnimmt, ohne sich zu bewegen.

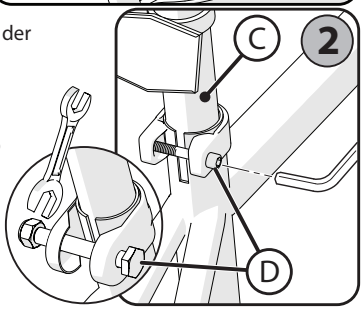

SCHRITT 3 – SCHNELLSPANNHEBEL: (verschiedene Modelle)
VORSICHT: Bedienen Sie den Schnellspannhebel **NUR VON HAND UND OHNE JEGLICHES WERKZEUG.**

1. Öffnen und schließen Sie den Schnellspannhebel Ⓔ ggf. mit einer Hand und ziehen Sie die Einstellmutter Ⓖ mit der anderen Hand an bzw. lösen Sie sie, sodass Sie bei der Betätigung des Schnellspannhebels erstmals einen Widerstand verspüren, wenn dieser sich in der „**OFFENEN**“ Stellung ❶ befindet.
2. Drücken Sie den Schnellspannhebel in die „**GESCHLOSSENE**“ Stellung ❷ – es ist ein **hoher Kraftaufwand** erforderlich, um den Hebel in dieser Stellung zu sichern, sodass er an der Sattelstützenklemme Ⓕ anliegt.

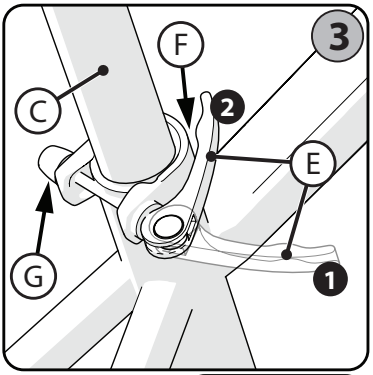

WARNUNG: Es bedarf eines hohen Kraftaufwands, um den Schnellspannhebel ganz in die „**GESCHLOSSENE**“ Stellung ❷ zu bringen. Dadurch wird sichergestellt, dass sich der Sattel während des Normalgebrauchs des Fahrrads nicht bewegt.

HINWEIS: Ⓘ Es wird ein Anzugsmoment von 20–22 Nm empfohlen. Sicherstellen, dass sich der Sattel beim Fahren nicht bewegt.

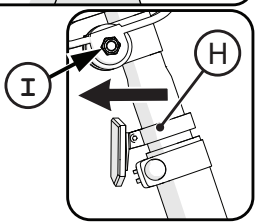

RÜCKSTRAHLER: (falls vorhanden)
Bringen Sie den Sattelstützenrückstrahler Ⓗ (falls vorhanden) so an, dass er gerade nach hinten weist. Ziehen Sie die Klemmschraube an.

Die ggf. empfohlenen Anzugsmomentwerte sind der Tabelle der Anzugsmomente zu entnehmen.

Einstellung von Sitzbolzen und Sattel (verschiedene Modelle)

EINZELKLEMMSCHRAUBE:

1. Lockern Sie die Klemmschraube Ⓐ so weit, dass sich die Zahnung Ⓑ auf dem Mechanismus lösen kann, bevor der Winkel des Sattels geändert wird.
2. Nach vollständigem Wiedereingriff der Zahnung und wenn sich der Sattel in einer komfortablen Fahrposition befindet, ziehen Sie die Klemmschraube Ⓐ fest an, damit sich der Sattel nicht lockern kann.

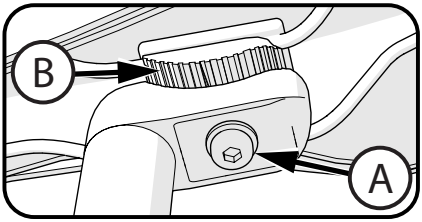

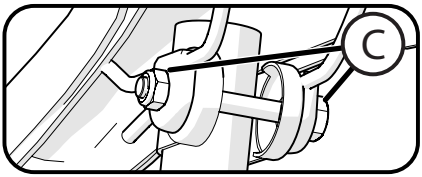

WARNUNG: Die Zahnung auf den Passflächen der Klemme kann sich durch Gebrauch und nach vielen Einstellverfahren abnutzen. Vor jeder Fahrt sicherstellen, dass die Klemme fest angezogen ist.

DOPPELKLEMME:

3. Lockern Sie die Klemmschraube/-Mutter Ⓒ nach Bedarf und stellen Sie den Sitz auf eine komfortable Fahrposition ein.
4. Wenn die Klemme wie gezeigt fest an der Sattelstütze anliegt, ziehen Sie die Schraube/Mutter Ⓒ fest an, damit sich der Sattel beim Fahren nicht bewegen kann.

Test des festen Sitzes der Sattelklemme und Sattelstützenklemme

So überprüfen Sie die Sattelklemme und Sattelstützenklemme auf festen Sitz:

- Versuchen Sie, den Sattel seitlich und sein Vorderteil nach oben und unten zu bewegen.

- **Wenn sich der Sattel in der Sattelklemme bewegt:**
  - Lockern Sie die Sattelklemmmutter.
  - Bringen Sie den Sattel in die richtige Position und ziehen Sie die Sattelklemme fester als zuvor an.
  - Wiederholen Sie diesen Test so oft, bis sich der Sattel in der Sattelklemme nicht mehr bewegt.
- **Wenn sich die Sattelstütze in der Sitzrohrklemme bewegt:**
  - Lösen Sie den Sattelklemmhebel.
  - Bringen Sie die Sattelstütze in die richtige Position und ziehen Sie die Sattelklemmmutter fester als zuvor an.
- **Ziehen Sie die Mutter gegebenenfalls von Hand an oder lockern Sie sie, damit der Schnellspannhebel sicher geschlossen werden kann.**
  - Wiederholen Sie diesen Test so oft, bis sich die Sattelstütze in der Sitzrohrklemme nicht mehr bewegt.

Die ggf. empfohlenen Anzugsmomentwerte sind der Tabelle der Anzugsmomente zu entnehmen.

Anbringung der Pedale

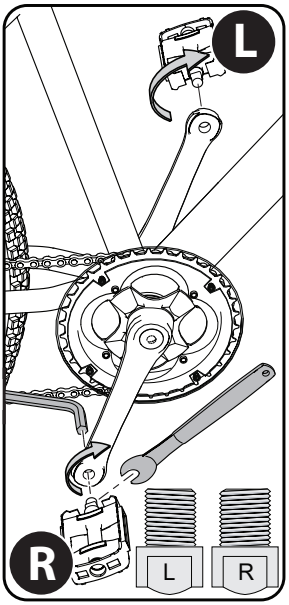

VORSICHT: Es sind ein RECHTES, mit Ⓡ markiertes Pedal, und ein LINKES, mit Ⓛ markiertes Pedal, vorgesehen.

HINWEIS: Zum Befestigen der Pedale sollte ein Pedalschraubenschlüssel verwendet werden. Ein schmaler Kombischlüssel eignet sich jedoch ebenfalls.

- Das mit Ⓡ markierte Pedal weist ein rechtsgängiges Gewinde auf. Ziehen Sie es **im Uhrzeigersinn** an.
- Das mit Ⓛ markierte Pedal weist ein linksgängiges Gewinde auf. Ziehen Sie es **gegen den Uhrzeigersinn (nach links)** an.
- Drehen Sie das mit Ⓡ markierte rechte Pedal in die rechte Seite des Kurbelarms und das mit Ⓛ markierte linke Pedal in die linke Seite des Kurbelarms hinein.

Anziehen der Pedale:

- Stellen Sie sicher, dass das Gewinde jedes Pedals ganz in den Kurbelarm hineingedreht wurde.

WARNUNG: Stellen Sie sicher, dass die Pedale fest in den Kurbelarmen befestigt sind, sodass sie sich nicht lockern. Überprüfen Sie sie regelmäßig auf ihren festen Sitz.

Einbau der Rückstrahler (falls vorhanden)

Einbau der Rückstrahler:

1. Bringen Sie den VORDEREN Rückstrahler Ⓐ so an, dass er gerade nach vorne weist.
2. Ziehen Sie die Klemmschraube an.
3. Bringen Sie den Sattelstützenrückstrahler Ⓑ (falls vorhanden) so an, dass er gerade nach hinten weist.
4. Ziehen Sie die Klemmschraube an.

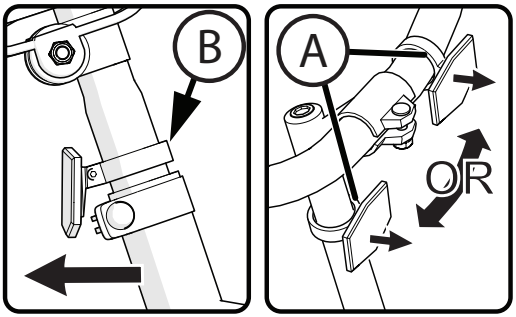

HINWEIS: Nicht zu fest anziehen, um eine Beschädigung der Klemme zu vermeiden.

Einbau der Fußrasten – mit Gewinde (verschiedene Modelle)

HINWEISE

- Ihr Fahrrad ist möglicherweise mit einer von zwei verschiedenen Fußrastenausführungen versehen.
  - Bei einer Ausführung sind die Fußrasten an einem Ende mit einem Gewinde versehen, das in die Radachse eingeschraubt wird.
  - Bei der anderen Ausführung ist kein Gewinde vorhanden; die Fußrasten werden mit der Radachsenmutter befestigt.
- Die Fußrasten sind eine Wahlausstattung. Auf Wunsch können Sie sie an den Achsen montieren. Die Fußrasten können an der Vorder- und Hinterradachse montiert werden.
- Die Vorderrad- und Hinterrad-Fußrasten weisen verschieden große Löcher für die Befestigung an den Radachsen auf.
- Es wird empfohlen, die Fußrasten auf der linken (nicht angetriebenen) Seite des Fahrrads einzubauen.
- Das Verfahren für den Einbau der Fußrasten an der Vorder- und Hinterradachse ist dasselbe. In der Abbildung ist die Vorderradachse dargestellt.

Fußrasten mit Gewinde:

- Wenn Ihr Fahrrad mit Fußrasten mit Gewinde an einem Ende ausgestattet ist, ist zum Montieren der Fußrasten kein zusätzliches Werkzeug erforderlich.
- Die mit **„F“** markierte Fußraste Ⓐ wird an der **VORDERRAD**-Achse befestigt. Die Fußraste fest anziehen.
- Die mit **„R“** markierte Fußraste Ⓐ wird an der **HINTERRAD**-Achse befestigt. Die Fußraste fest anziehen.
- Die Fußrasten decken die Achsmuttern Ⓑ vollständig ab.
- Die Achsmuttern auf der gegenüberliegenden Seite Ⓑ mit der Achskappe Ⓒ abdecken (bei entsprechender Ausstattung).
- Die Achskappe Ⓒ über die angebrachte Mutter halten und mit einem Hammer ganz einklopfen.

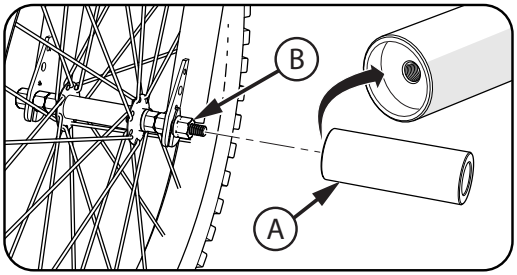

VORDERRAD
Kleineres Loch

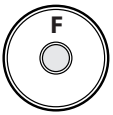

HINTERRAD
Größeres Loch

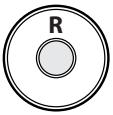

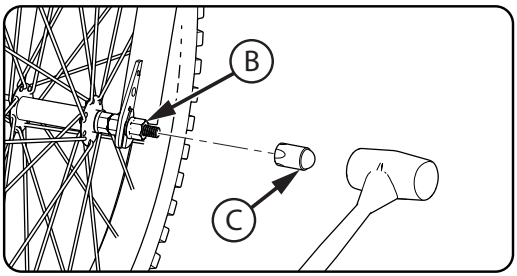

⚠ WARNHINWEISE:

- Überschätzen Sie beim Fahren nicht Ihre Fähigkeiten.
- Fußrasten sollten von Erwachsenen montiert werden.
- Die Fußrasten vor jeder Fahrt überprüfen.
- Sicherstellen, dass der Rahmen, die Gabel oder die Räder bei Einbau und Gebrauch nicht beschädigt wurden.
- Sicherstellen, dass die Kette nach dem Einbau korrekt eingestellt wurde.
- Sicherstellen, dass die Räder nach dem Einbau korrekt ausgerichtet wurden.
- Im Falle einer Beschädigung von einem weiteren Gebrauch absehen und die Fußrasten austauschen.
- Ein Missachten dieser Schritte kann dazu führen, dass sich das Vorderrad während der Fahrt löst, und der Fahrer oder andere Personen verletzt werden.

Die ggf. empfohlenen Anzugsmomentwerte sind der Tabelle der Anzugsmomente zu entnehmen.

Einbau der Fußrasten – mit Schraube (verschiedene Modelle)

HINWEISE

- Ihr Fahrrad ist möglicherweise mit einer von zwei verschiedenen Fußrastenausführungen versehen.
  - Bei einer Ausführung sind die Fußrasten an einem Ende mit einem Gewinde versehen, das in die Radachse eingeschraubt wird.
  - Bei der anderen Ausführung ist kein Gewinde vorhanden; die Fußrasten werden mit der Radachsenmutter befestigt.
- Die Fußrasten sind eine Wahlausstattung. Auf Wunsch können Sie sie an den Achsen montieren. Die Fußrasten können an der Vorder- und Hinterradachse montiert werden.
- Die Vorderrad- und Hinterrad-Fußrasten weisen verschieden große Löcher für die Befestigung an den Radachsen auf.
- Es wird empfohlen, die Fußrasten auf der linken (nicht angetriebenen) Seite des Fahrrads einzubauen.
- Das Verfahren für den Einbau der Fußrasten an der Vorder- und Hinterradachse ist dasselbe. In der Abbildung ist die Vorderradachse dargestellt.

Fußrasten ohne Gewinde:

- Wenn Ihr Fahrrad mit Fußrasten ohne Gewinde ausgestattet ist, werden zum Einbauen der Fußrasten ein Ringschlüssel, ein zu den Achsmuttern passender metrischer Steckschlüsseleinsatz und eine 3-Zoll-Steckschlüsselverlängerung benötigt.
- Die Achsmutter Ⓐ entfernen, wenn diese zuvor beim Befestigen des Rads an der Gabel Ⓑ angebracht wurde.
- Es ist darauf zu achten, dass der Halteclip Ⓒ richtig auf der Achse angebracht ist – der Vorsprung muss in die Vorsprunglöcher der Gabel eingesetzt werden.
- Die mit **„F“** markierte Fußraste Ⓓ wird an der **VORDERRAD**-Achse befestigt.

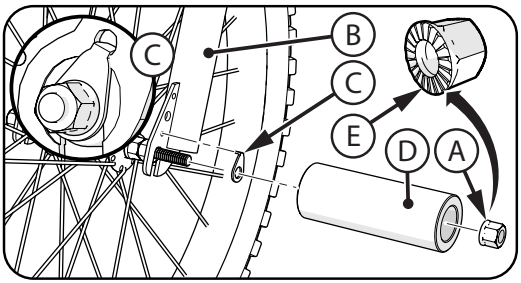

VORDERRAD
Kleineres Loch

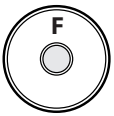

HINTERRAD
Größeres Loch

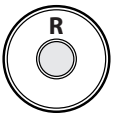

- Die mit **„R“** markierte Fußraste Ⓓ wird an der **HINTERRAD**-Achse befestigt.
- Eine Achsmutter Ⓐ in jede Fußraste und auf das Ende der Achse aufdrehen. Die gezahnte Seite Ⓔ der Achsmutter muss auf das Rad weisen.
- Jede Achsmutter auf ein Anzugsmoment von 28,4 N•m anziehen.

⚠ WARNHINWEISE:

- Zum Anbringen der Räder keine Achsmuttern Ⓐ ohne Zahnung Ⓔ verwenden.
- Überschätzen Sie beim Fahren nicht Ihre Fähigkeiten.
- Fußrasten sollten von Erwachsenen montiert werden.
- Die Fußrasten vor jeder Fahrt überprüfen.
- Sicherstellen, dass der Rahmen, die Gabel oder die Räder bei Einbau und Gebrauch nicht beschädigt wurden.
- Sicherstellen, dass die Kette nach dem Einbau korrekt eingestellt wurde.
- Sicherstellen, dass die Räder nach dem Einbau korrekt ausgerichtet wurden.
- Im Falle einer Beschädigung von einem weiteren Gebrauch absehen und die Fußrasten austauschen.
- Ein Missachten dieser Schritte kann dazu führen, dass sich das Vorderrad während der Fahrt löst, und der Fahrer oder andere Personen verletzt werden.

Die ggf. empfohlenen Anzugsmomentwerte sind der Tabelle der Anzugsmomente zu entnehmen.

Zubehör (verschiedene Modelle)

ANBRINGUNG VON ZUBEHÖRPRODUKTEN:

- Befestigen Sie das Zubehörprodukt ❶, ❷ oder ❸ mit den im Lieferumfang enthaltenen Gurten an der Lenkstange.
- Straffen Sie die Gurte, damit sich das Zubehör nicht mehr bewegen kann.

WARNUNG: Nicht zu fest anziehen. Die Gurte können reißen. Die Rückstrahler nicht blockieren.

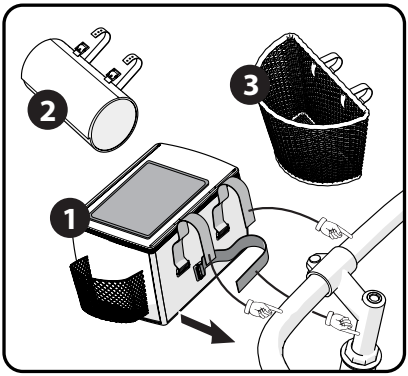

ANBRINGUNG DER LENKSTANGENKLINGEL:

1. Entfernen Sie die Schrauben von der Klingel.
2. Positionieren Sie die Klingel so auf der Lenkstange, dass sie mit den Händen an den Griffen leicht zu erreichen ist.
3. Drehen Sie die Schrauben ein und ziehen Sie sie an.

HINWEIS: Die Klingel kann mit einer oder zwei Schrauben befestigt werden.

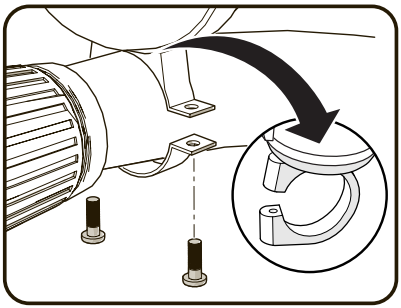

WASSERFLASCHE UND FLASCHENHALTER:

1. Entnehmen Sie die Wasserflasche aus ihrem Halter Ⓐ.
2. Für diesen Schritt brauchen Sie die Halterschrauben Ⓑ, die entweder zusammen mit dem Wasserflaschenhalter verpackt oder in den Fahrradrahmen eingesetzt wurden.
3. Platzieren Sie den Halter an der gewünschten Position und stecken Sie die beiden Halterschrauben durch den Halter in die Rahmenmuttern Ⓒ hinein.
4. Ziehen Sie die Schrauben fest, aber nicht zu fest an, damit die Rahmenmuttern nicht beschädigt werden.
5. Setzen Sie die Wasserflasche wie gezeigt in den Halter ein.

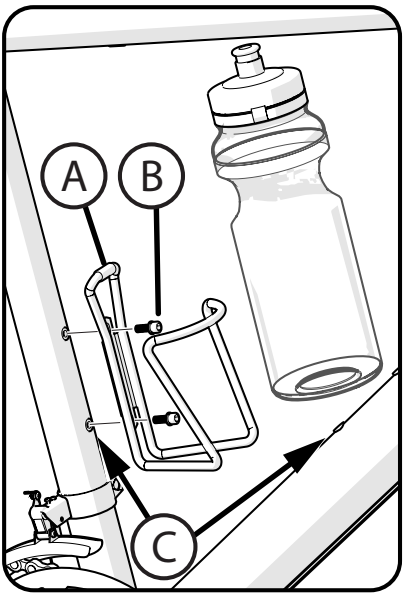

Einstellung der Felgenbremsanlage

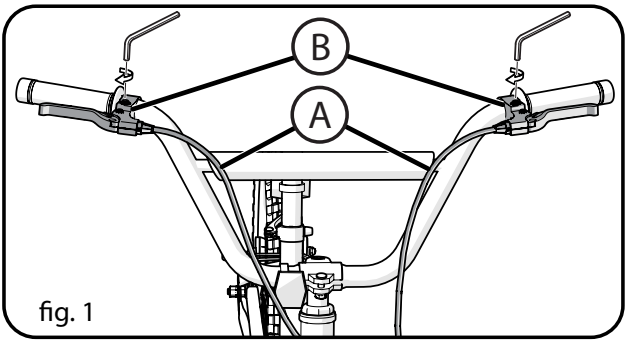

fig. 1

HINWEIS: Die Bremskabel für die Vorder- und Hinterradbremse sind je nach den Gesetzen bzw. Gepflogenheiten des Landes, in dem das Fahrrad zum Verkauf angeboten wird, am rechten oder linken Bremshebel anzubringen.

Befestigen der Bremskabel am dafür vorgesehenen Bremshebel:

TIPP: Folgen Sie den Bremskabeln vom vorderen und hinteren, um sicherzustellen, dass jeder Hebel mit dem richtigen Kabel verbunden wird.

- Befestigen Sie die Bremskabel (A) gemäß den in Ihrem Land geltenden Normen für die Platzierung von Vorder-und Hinterradbremskabeln an den richtigen Bremshebeln (B).

Einstellen von Vorbau und Lenkstange – Gyro-Bremse (verschiedene Modelle)

Hinweis: Der Lenkstangenvorbau wurde im Werk ggf. bereits vormontiert.

- Packen Sie die Lenkstange (A) und die Bremskabel vorsichtig aus.
- Bauen Sie die Lenkstange mit der Klemme (B) und den Klemmschrauben (C) ein.
- Drehen Sie die Lenkstange in eine komfortable Fahrposition.
- Ziehen Sie die Klemmschrauben (C) fest an. Die empfohlenen Anzugsmomentwerte sind der Tabelle der Anzugsmomente zu entnehmen.

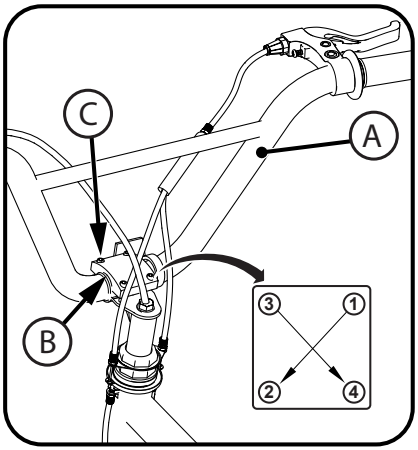

Fortsetzung >>

Die ggf. empfohlenen Anzugsmomentwerte sind der Tabelle der Anzugsmomente zu entnehmen.

Einstellen von Gyro-Vorbau und -Bremse - Fortsetzung

- Stellen Sie sicher, dass der hintere Kabelmantel Ⓐ vollständig in das Einstellgehäuse am Bremssattel und Handhebel Ⓑ eingesetzt wurde.
- Stellen Sie sicher, dass die Gehäusemutter und das Gehäuse (Ⓑ, Ⓒ) ganz nach innen in Richtung Handhebel eingedreht wurden.
- Drehen Sie die Nut des Gehäuses Ⓑ von der Kabelnut Ⓓ weg und ziehen Sie die Gehäusemutter Ⓒ fest.

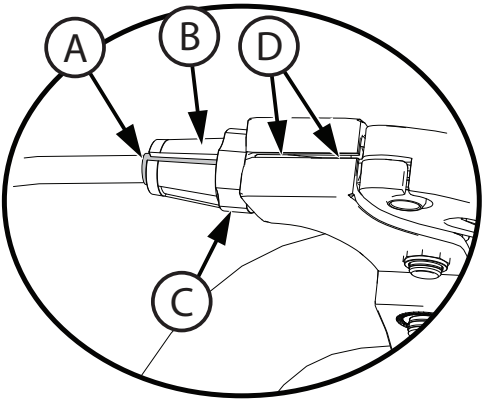

- Bauen Sie die zwei Kabeleinsteller Ⓐ in die Gyro-Platte Ⓑ ein. Stellen Sie dabei sicher, dass sich das kürzere Kabel Ⓒ auf derselben Seite wie der Bremshebel Ⓓ befindet.
- Drehen Sie die Kabeleinsteller und Muttern Ⓔ handfest ganz in die Gyro-Platte ein.

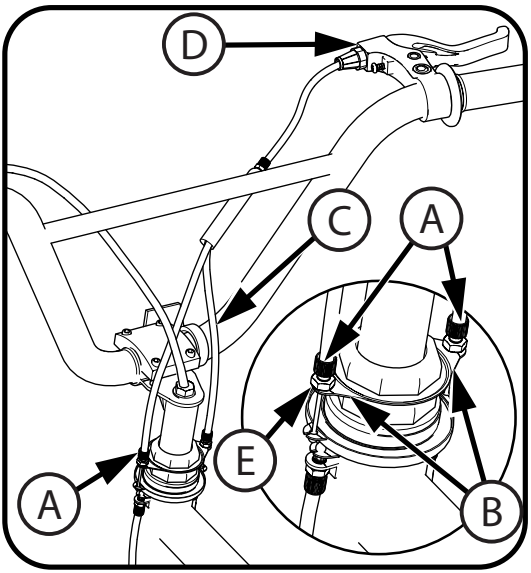

Fortsetzung >>

Die ggf. empfohlenen Anzugsmomentwerte sind der Tabelle der Anzugsmomente zu entnehmen.

Einstellen von Gyro-Vorbau und -Bremse – Fortsetzung

- Drücken Sie die beiden Seiten der Gyro-Platten Ⓐ zusammen und führen Sie das Kabelende Ⓑ in den Gyro-Plattenschlitz Ⓒ ein.
- Wiederholen Sie den Vorgang für die andere Seite.

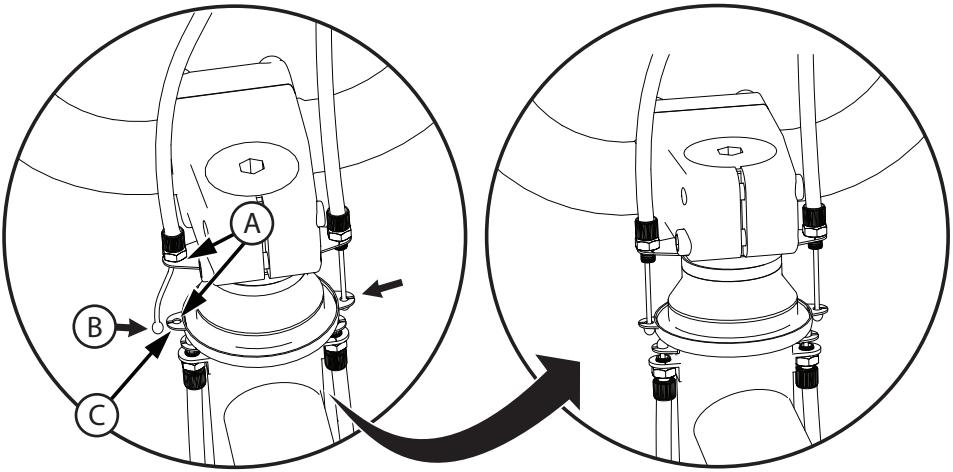

WARNUNG: Stellen Sie sicher, dass das System aus Gyro-Lenkstange/Vorbau/Rad um 360 Grad gedreht werden kann, ohne dass irgendwelche Kabel festhängen. Vergewissern Sie sich, dass der Gyro-Mechanismus reibungslos funktioniert.

Fortsetzung >>

Einstellen der Gyro-Bremse – Einbauen des Vorderbremskabels

- Ziehen Sie das Vorderbremskabel (A) so durch die Vorbaumutter (B) nach oben, dass es der Abbildung entsprechend geführt wird.
- Stellen Sie sicher, dass das Bremskabel den Reifen (C) nicht berührt.

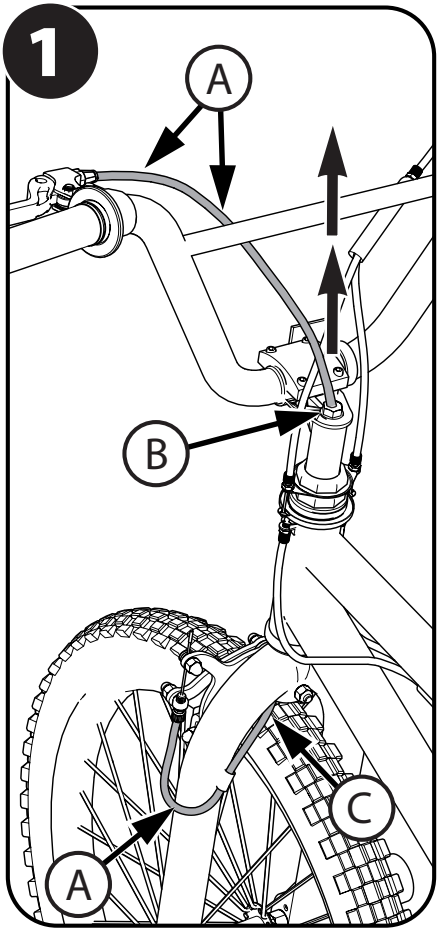

- Setzen Sie die Kabelbuchse (**2-1**) in den Bremshebel ein.

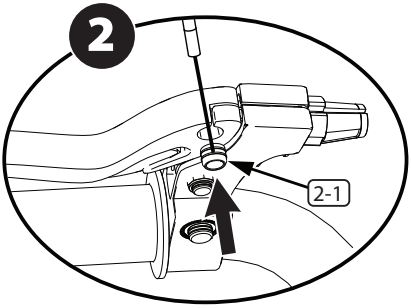

- Legen Sie das Bremskabel (**3-1**) wie gezeigt in die Nut ein.

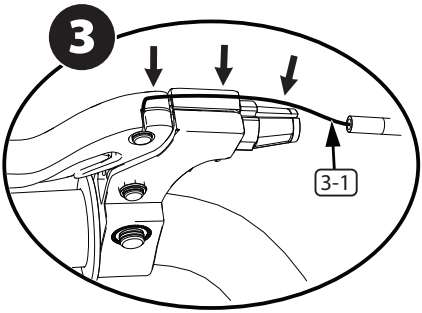

- Stellen Sie sicher, dass die Gehäusemutter und das Gehäuse (**4-3**, **4-1**) ganz nach innen in Richtung Handhebel eingedreht wurden.
- Drehen Sie die Nut des Gehäuses (**4-1**) von der Kabelnut (**4-2**) weg und ziehen Sie die Gehäusemutter (**4-3**) fest.

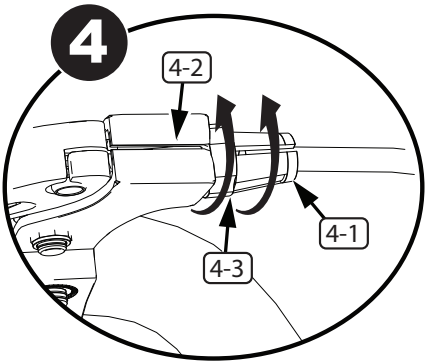

Fortsetzung >>

Die ggf. empfohlenen Anzugsmomentwerte sind der Tabelle der Anzugsmomente zu entnehmen.

- Drehen Sie die Bremshebel (A) in eine komfortable Fahrposition und ziehen Sie sie fest an.

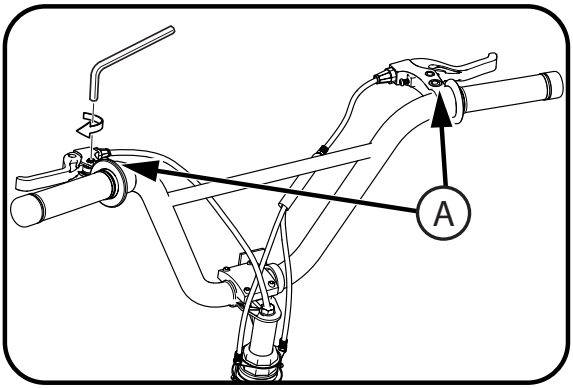

WARNUNG: Stellen Sie sicher, dass das System aus Gyro-Lenkstange/Vorbau/Rad um 360 Grad gedreht werden kann, ohne dass irgendwelche Kabel festhängen. Vergewissern Sie sich, dass der Gyro-Mechanismus reibungslos funktioniert.

Einstellung der Felgenbremsanlage (verschiedene Modelle)

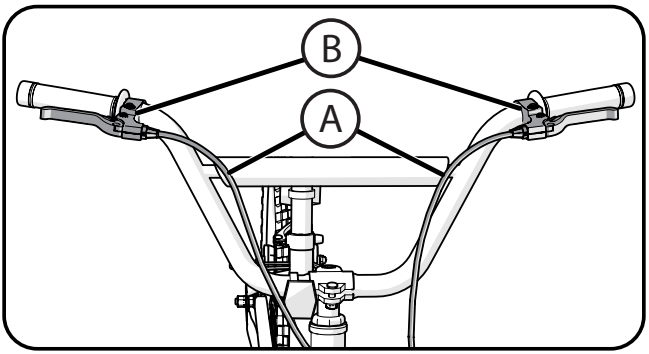

HINWEIS: Die Bremskabel für die Vorder- und Hinterradbremse sind je nach den Gesetzen bzw. Gepflogenheiten des Landes, in dem das Fahrrad zum Verkauf angeboten wird, am rechten oder linken Bremshebel anzubringen.

Befestigen der Bremskabel am dafür vorgesehenen Bremshebel:

TIPP: Folgen Sie den Bremskabeln vom vorderen und hinteren Bremssattel, um sicherzustellen, dass jeder Hebel mit dem richtigen Kabel verbunden wird.

- Befestigen Sie die Bremskabel (A) gemäß den in Ihrem Land geltenden Normen für die Platzierung von Vorder-und Hinterradbremskabeln an den richtigen Bremshebeln (B).

WARNUNG: Bevor Sie mit dem Fahrrad fahren, müssen Sie die Vorderradbremse einstellen.

HINWEIS: DIE VORDER- UND HINTERRADBREMSE WERDEN AUF DIE GLEICHE WEISE EINGESTELLT.

Schritt 1: Bringen Sie die Bremsbacken (C) in die richtige Position:

- Lockern Sie die Schraube (D) jeder Bremsbacke (C).
- Stellen Sie jede Bremsbacke so ein, dass sie flach an der Felge anliegt und auf die Krümmung der Felge ausgerichtet ist.
- Die Bremsbacke darf sich nicht am Reifen reiben.
- Wenn die Oberfläche der Bremsbacke mit Pfeilen markiert ist, müssen diese auf das hintere Ende des Rades weisen.
- Halten Sie jede Bremsbacke in ihrer vorgesehenen Position und ziehen Sie die Schraube an.

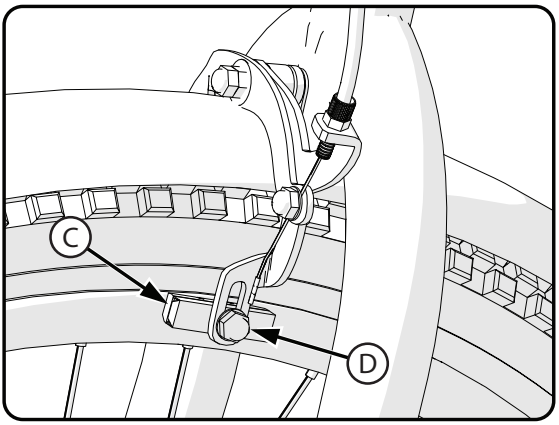

Schritt 2: Testen Sie den festen Sitz jeder Bremsbacke:

- Versuchen Sie, jede Bremsbacke zu verschieben.
- Wenn sich eine Bremsbacke verschieben lässt, führen Sie nochmals Schritt 1 aus. Ziehen Sie die Mutter diesmal aber fester an.
- Wiederholen Sie diesen Test, bis sich keine der Bremsbacken mehr bewegen lässt.

Fortsetzung >>

Die ggf. empfohlenen Anzugsmomentwerte sind der Tabelle der Anzugsmomente zu entnehmen.

Einstellung der Felgenbremsanlage – Fortsetzung

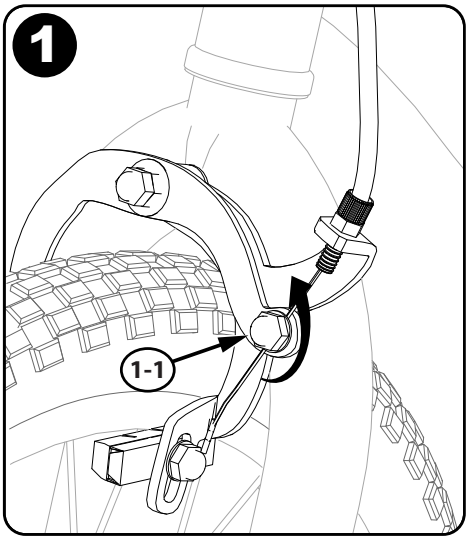

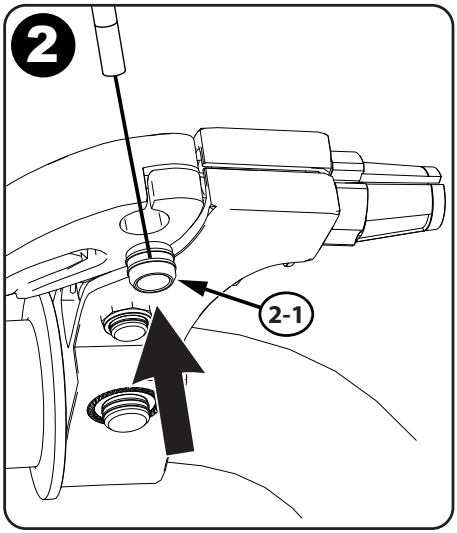

Schritt 1:
- Lösen Sie die Kabelmutter (1-1), um das Kabel zu lockern.

Schritt 2:
- Setzen Sie die Kabelbuchse (2-1) in den Bremshebel ein.

Schritt 3:
- Legen Sie das Bremskabel (3-1) wie gezeigt in die Nut ein.

Schritt 4:
- Drehen Sie die Nut des Gehäuses (4-1) von der Kabelnut (4-2) weg und ziehen Sie die Gehäusemutter (4-3) fest.

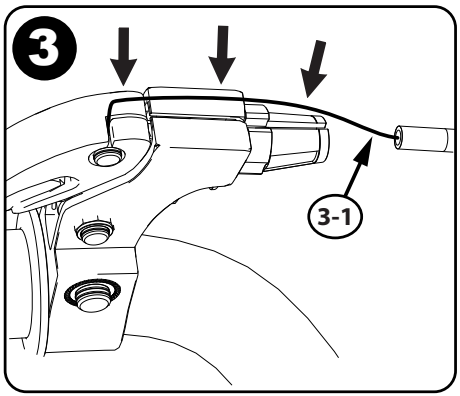

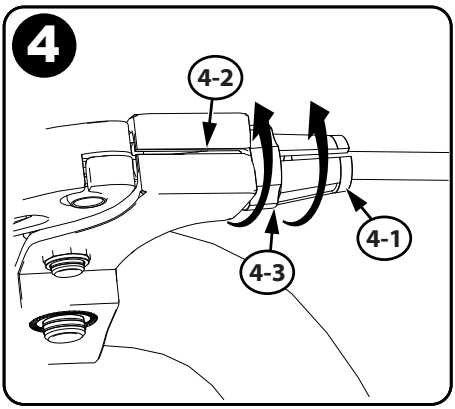

Fortsetzung >>

Die ggf. empfohlenen Anzugsmomentwerte sind der Tabelle der Anzugsmomente zu entnehmen.

Einstellung der Felgenbremsanlage – Fortsetzung

DE

Schritt 5:

- Drücken Sie die Bremsarme (5-1) zusammen, sodass die Bremsbeläge (5-2) an der Felge anliegen.

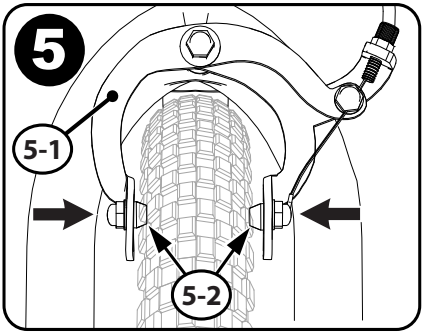

Schritt 6:

- Ziehen Sie das Bremskabel (6-1) straff.
- Ziehen Sie die Kabelmutter (6-2) an.
- Justieren Sie die Kabelmutter (6-3) auf einen Abstand von 1,5 mm zwischen den Bremsbelägen und der Felge.

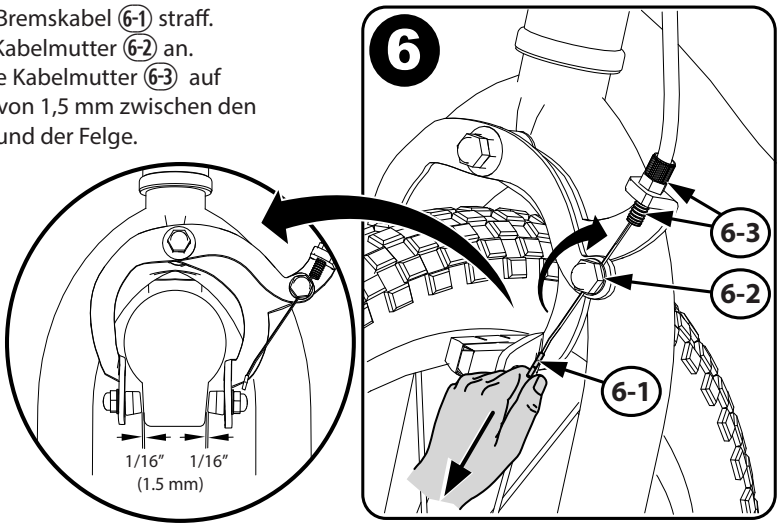

Schritt 7:

- Stellen Sie sicher, dass der Bremshebel nicht locker ist (7-1).

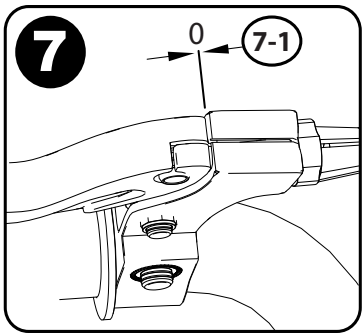

Fortsetzung >>

Die ggf. empfohlenen Anzugsmomentwerte sind der Tabelle der Anzugsmomente zu entnehmen.

Einstellung der Felgenbremsanlage – Fortsetzung

Schritt 8:

- Stellen Sie sicher, dass die Kabelmäntel am Bremssattel (8-1) und Handhebel (8-2) vollständig in das Einstellgehäuse eingesetzt wurden.

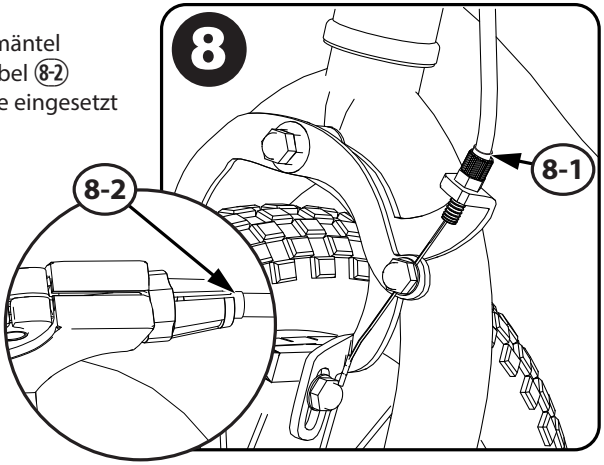

Schritt 9:

- Drehen Sie die Bremshebel (A) in eine komfortable Fahrposition und ziehen Sie sie fest an.

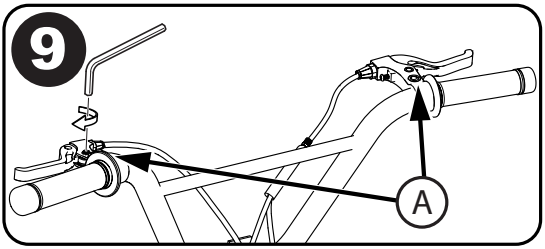

Auswechseln der Bremsbeläge

1. Lockern Sie ggf. die Bremskabel-Stellschraube (A).
2. Lösen und entfernen Sie die Bremsbelagschrauben (B).
3. Entfernen Sie die vorhandene Bremsbacke (C).
4. Bringen Sie eine neue Bremsbacke an. Achten Sie darauf, dass diese nach vorne zeigt und gleichmäßig auf die Radfelge (D) ausgerichtet ist.
5. Ziehen Sie die Bremsbelagschraube fest an.

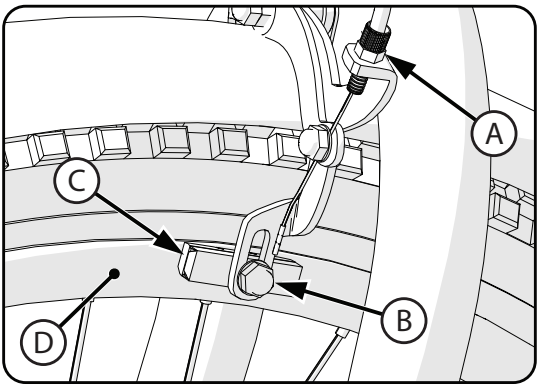

WARNUNG: Den Bremsbelag mit einem dem Originalbelag entsprechenden Modell und Typ ersetzen.

Die ggf. empfohlenen Anzugsmomentwerte sind der Tabelle der Anzugsmomente zu entnehmen.

Einstellung der Felgenbremsanlage (verschiedene Modelle)

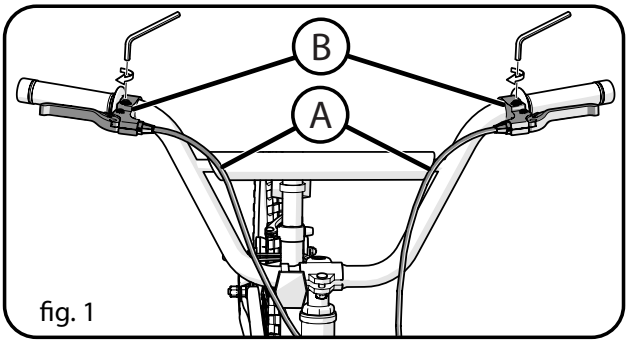

fig. 1

HINWEIS: Die Bremskabel für die Vorder- und Hinterradbremse sind je nach den Gesetzen bzw. Gepflogenheiten des Landes, in dem das Fahrrad zum Verkauf angeboten wird, am rechten oder linken Bremshebel anzubringen.

Befestigen der Bremskabel am dafür vorgesehenen Bremshebel:

TIPP: Folgen Sie den Bremskabeln vom vorderen und hinteren, um sicherzustellen, dass jeder Hebel mit dem richtigen Kabel verbunden wird.

- Befestigen Sie die Bremskabel Ⓐ gemäß den in Ihrem Land geltenden Normen für die Platzierung von Vorder-und Hinterradbremskabeln an den richtigen Bremshebeln Ⓑ.

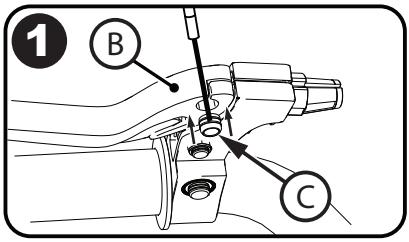

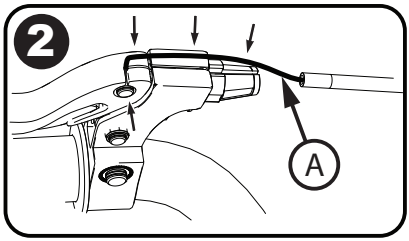

VERSCHIEDENE MODELLE:

Schritt 1:

- Setzen Sie die Kabelbuchse Ⓒ in den Bremshebel ein Ⓑ.

Schritt 2:

- Legen Sie das Bremskabel Ⓐ wie gezeigt in die Nut ein.

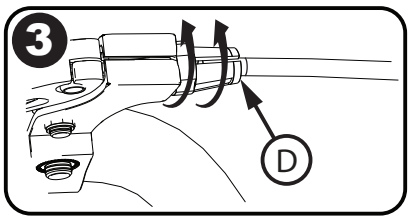

Schritt 3:

- Drehen Sie die Nut des Gehäuses Ⓓ von der Kabelnut weg und ziehen Sie die Gehäusemutter Ⓔ fest.

Schritt 4:

- Stellen Sie sicher, dass am Bremshebel Ⓕ keine Lücke vorhanden ist und dass das Bremskabel Ⓐ vollständig sitzt.
- Drehen Sie die Bremshebel Ⓑ in eine komfortable Fahrposition und ziehen Sie sie fest an. (**fig. 1**).

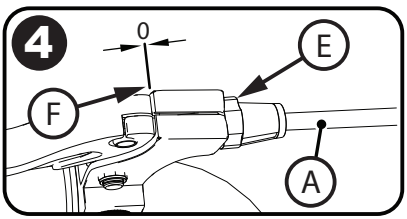

Die ggf. empfohlenen Anzugsmomentwerte sind der Tabelle der Anzugsmomente zu entnehmen.

Einstellung der Seilzugbremse – vorbereitende Schritte

BEI ENTSPRECHENDER AUSRÜSTUNG: In den folgenden Abschnitten sind die abschließenden Einstellungen der Bremsanlage vor dem Fahren beschrieben.

- Füllen Sie die Reifen bis zu dem an ihren Seitenflanken empfohlenen Druck mit Luft.
- Die Reifen müssen in der Gabel zentriert sein.

Das vordere Bremskabel ggf. wieder anschließen:

- Drücken Sie die beiden Bremsarme Ⓐ zusammen.
- Setzen Sie die Bremskabelführung Ⓑ in die Aussparung in der Führungshalterung Ⓒ ein.
- Die Bremskabelführung Ⓑ muss fest in die Aussparung in der Führungshalterung Ⓒ eingepasst werden.

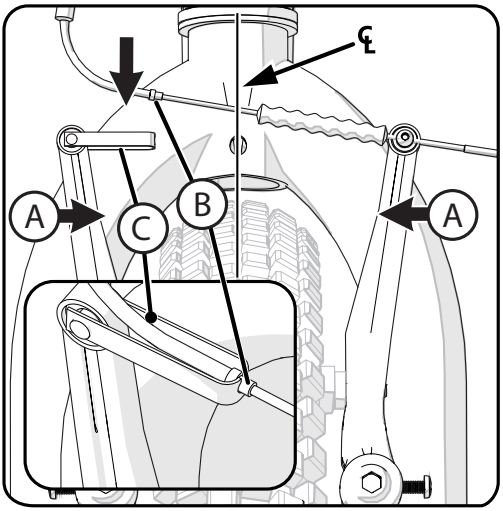

Die Hebelarm-Montageschraube Ⓐ auf festen Sitz prüfen (Abb. A):

- Sicherstellen, dass jede Hebelarm-Montageschraube vollständig festgezogen ist.

Bremsbacken auf Felge zentrieren:

1. Drehen Sie die Stellschraube Ⓑ auf dem Hebelarm, um den Arm nach innen oder außen zu verschieben, damit sich jede Bremsbacke Ⓒ in gleicher Entfernung von der Felge befindet.
2. Drücken Sie den Bremshebel zweimal.
3. Wiederholen Sie diesen Schritt, bis sich beide Bremsbacken in gleicher Entfernung von der Felge befinden.

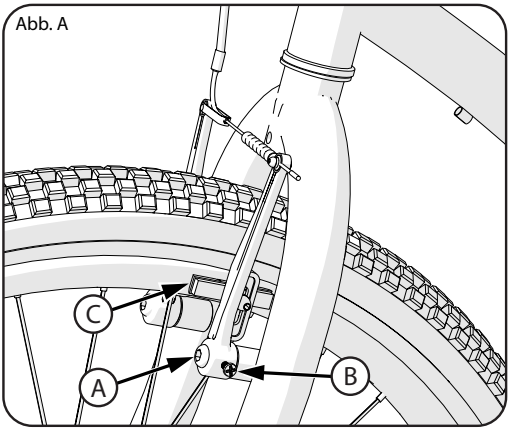

Abb. A

Die ggf. empfohlenen Anzugsmomentwerte sind der Tabelle der Anzugsmomente zu entnehmen.

Einstellung der Seilzugbremse

HINWEIS: Die Vorder- und Hinterradbremse werden in gleicher Weise eingestellt.

WARNUNG: Bevor Sie mit dem Fahrrad fahren, müssen Sie die Vorder- und Hinterradbremse einstellen.

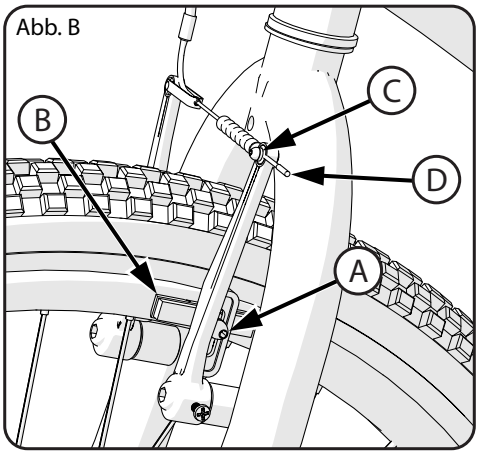

Schritt 1: Bringen Sie die Bremsbacken Ⓑ in die richtige Position (Abb. B):

1. Lockern Sie die Schraube Ⓐ jeder Bremsbacke Ⓑ.
2. Stellen Sie jede Bremsbacke so ein, dass sie flach an der Felge anliegt und auf die Krümmung der Felge ausgerichtet ist.
3. Die Bremsbacke darf sich nicht am Reifen reiben.
4. Wenn die Oberfläche der Bremsbacke mit Pfeilen markiert ist, müssen diese auf das hintere Ende des Rades weisen.
5. Halten Sie jede Bremsbacke in ihrer vorgesehenen Position und ziehen Sie die Schraube an.

Schritt 2: Testen Sie den festen Sitz jeder Bremsbacke:

1. Versuchen Sie, jede Bremsbacke zu verschieben.
2. Wenn sich eine Bremsbacke verschieben lässt, führen Sie nochmals Schritt 1 aus. Ziehen Sie die Mutter diesmal aber fester an.
3. Wiederholen Sie diesen Test, bis sich keine der Bremsbacken mehr bewegen lässt.

Schritt 3: Strecken Sie das Kabel (Abb. B):

1. Drücken Sie beide Bremsbacken fest gegen die Felge.
2. Lockern Sie die Kabelklemmschraube Ⓒ.
3. Ziehen Sie das Kabel Ⓓ straff und ziehen Sie die Schraube an.

WARNUNG: Ziehen Sie die Kabelklemmschraube nicht zu fest an. Bei einem übermäßigen Anziehen der Kabelklemmschraube kann das Kabel durchtrennt werden, was zu Verletzungen des Fahrers und anderer Personen führen könnte.

4. Drücken Sie jeden Bremshebel kräftig 20-mal.
5. Drücken Sie die Bremsbacken gegen die Felge und lockern Sie die Kabelklemmschraube.
6. Ziehen Sie das Kabel straff und ziehen Sie die Kabelklemmschraube an.

Fortsetzung >>

Einstellung der Seilzugbremse – Fortsetzung

PLATZIEREN SIE DIE BREMSBACKEN IM RICHTIGEN ABSTAND ZUR FELGE:

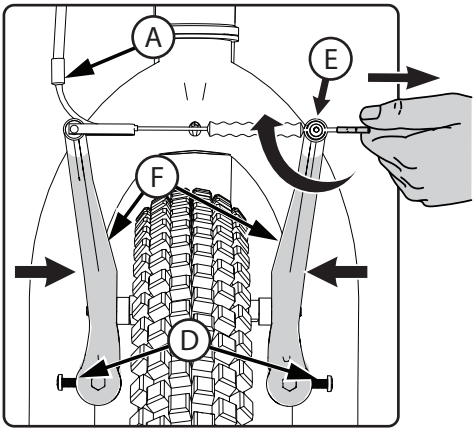

1. Stellen Sie die Bremshebel Ⓖ mit der Stellschraube Ⓗ auf Wunsch auf einen Ihnen angenehmen Abstand zum Griff ein. Durch Hineindrehen der Schraube wird der Abstand zum Griff verkleinert.
2. Stellen Sie sicher, dass die Ummantelungen der Bremsleitung Ⓐ, Ⓑ richtig sitzen.
3. Positionieren Sie jede Bremsbacke so, dass sie 1,6 mm von der Felge entfernt ist.
4. Drehen Sie zum Einstellen des Abstands die Felgenbremsen-Stellschrauben Ⓓ hinein oder heraus.
5. Wenn die Bremsbacken Ⓒ nicht im richtigen Abstand zur Felge positioniert werden können, halten Sie beide Bremsbacken an die Felge und lockern Sie die Kabelklemmschraube Ⓔ.

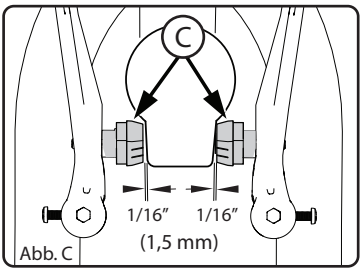

Abb. C

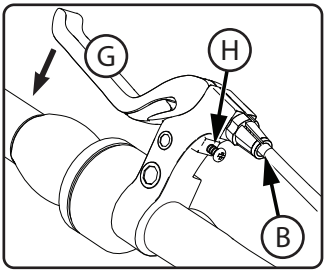

6. Drücken Sie die Bremsarme Ⓕ zusammen und ziehen Sie leicht am Kabel bzw. lockern Sie es.
7. Ziehen Sie die Kabelklemmschraube fest.

WARNUNG: Ziehen Sie die Kabelklemme nicht zu fest an. Bei einem übermäßigen Anziehen der Kabelklemme kann das Kabel durchtrennt werden, was zu Verletzungen des Fahrers und anderer Personen führen könnte.

8. Wiederholen Sie diese Schritte, bis die Bremsbacken 1,6 mm von der Felge entfernt sind und sich der Bremshebel Ⓖ nicht vollständig gegen den Griff drücken lässt (**Abb. C**).

WARNUNG: Bei einer nicht rund laufenden Radfelge dürfen die Bremsbacken nicht gelockert werden, weil dies die Effektivität und Sicherheit der Felgenbremse gefährden kann. Um ein sicheres Justieren der Felgenbremse zu ermöglichen, lassen Sie das Rad von einer Fahrrad-Reparaturwerkstatt einstellen.

Fortsetzung >>

Seilzugbremse – Fortsetzung

Testen Sie den festen Sitz der Kabelklemme (Abb. C):

1. Drücken Sie beide Bremshebel (G) kräftig gegen den Lenkergriff.
2. Dabei darf sich das Kabel in der Kabelklemme (E) nicht bewegen.
3. Wenn sich das Kabel in der Kabelklemme bewegt, justieren Sie die Bremse erneut. Ziehen Sie die Kabelklemme diesmal aber fester an.
4. Wiederholen Sie diesen Test so oft, bis sich das Kabel in der Kabelklemme nicht mehr bewegt.

Testen Sie den Verfahrweg beider Bremshebel:

1. Drücken Sie beide Bremshebel (G) kräftig gegen den Lenkergriff.
2. Wenn der Bremshebel den Griff berührt, müssen Sie die Bremse nochmals einstellen.

WARNUNG: Wenn ein oder beide Bremshebel auch nach dem erneuten Einstellen der Bremse den Griff berühren oder generell nicht richtig funktionieren, lassen Sie die Bremse von einer Fahrrad-Reparaturwerkstatt reparieren oder justieren.

Austauschen der Seilzugbremse

1. Lockern Sie ggf. die Bremskabel-Stellschraube (A).
2. Lösen und entfernen Sie die Bremsbelagschrauben (B).
3. Entfernen Sie die vorhandene Bremsbacke (C).
4. Bringen Sie eine neue Bremsbacke an. Achten Sie darauf, dass diese nach vorne zeigt und gleichmäßig auf die Radfelge (D) ausgerichtet ist.
5. Ziehen Sie die Bremsbelag-schraube und die Stellschraube gemäß den Angaben in der Anzugsmomenttabelle an.

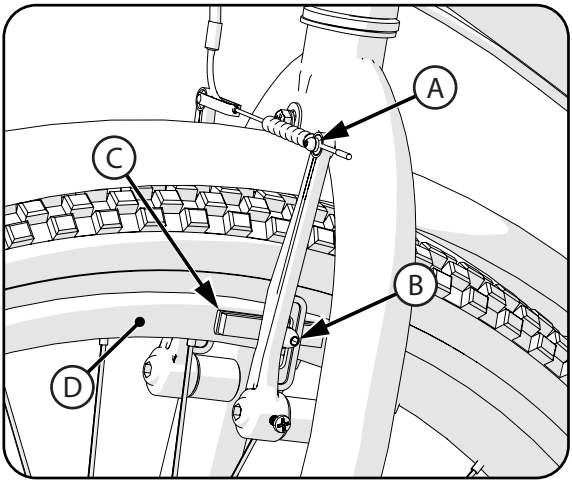

WARNUNG:
Den Bremsbelag mit einem dem Originalbelag entsprechenden Modell und Typ ersetzen.

Die ggf. empfohlenen Anzugsmomentwerte sind der Tabelle der Anzugsmomente zu entnehmen.

WARNUNG:

- Das Fahrrad ist, wie dies für alle mechanischen Komponenten gilt, einem hohen Verschleiß und einer starken Beanspruchung ausgesetzt. Verschiedene Werkstoffe und Komponenten reagieren unterschiedlich auf Verschleiß und Materialermüdung. Wenn die konstruktionsgemäß vorgesehene Lebensdauer einer Komponente überschritten wird, kann diese unvermittelt ausfallen, was Verletzungen des Fahrers verursachen kann. Sprünge, Kratzer oder Farbveränderungen jeglicher Art in stark belasteten Bereichen verweisen darauf, dass das Ende der Lebensdauer der betreffenden Komponente erreicht wurde und sie ausgetauscht werden sollte.
- Inspizieren Sie das Produkt häufig. Wenn das Produkt nicht inspiziert und nach Bedarf repariert oder eingestellt wird, kann es zu Verletzungen des Fahrers und anderer Personen kommen. Vergewissern Sie sich, dass alle Teile gemäß den Angaben in dieser Anleitung und eventuellen „Sonderanleitungen“ korrekt zusammengebaut wurden.
- Ersetzen Sie sofort alle beschädigten, fehlenden oder stark abgenutzten Komponenten durch Originalersatzteile.
- Tragen Sie beim Fahren des Fahrrads oder bei der Ausführung von Wartungsarbeiten keine losen Kleidungsstücke und Gegenstände. Dadurch reduzieren Sie das Risiko, dass diese sich in dem Fahrrad verfangen und Verletzungen verursachen.
- Verschmutzte oder verölte Felgen können die Bremsen wirkungslos machen. Um Verletzungen zu vermeiden, sollten Sie sie häufig reinigen. Verwenden Sie dazu einen sauberen Lappen oder waschen Sie sie mit Seifenwasser, spülen Sie nach und lassen Sie sie an der Luft trocknen. Verwenden Sie zum Reinigen keinesfalls mit Öl oder Schmierfett verschmutzte Materialien.
- Durch hohe Temperaturen, eine intensive Beanspruchung und Schläge oder Stöße verursachte Beschädigungen sind vom Benutzer nicht immer zu erkennen und können zu Verletzungen des Fahrers führen. Wenn Sie eine Beschädigung oder starke Abnutzung der Felgen, des Rahmens, der Gabel, der Aufhängungsgelenke (falls vorhanden) oder der Verbundstoffkomponenten (falls vorhanden) vermuten, lassen Sie von einer Fahrradwerkstatt die nötigen Reparaturen vornehmen.
- Vergewissern Sie sich, dass alle Befestigungsmittel gemäß den Angaben in dieser Anleitung und eventuellen „Sonderanleitungen“ korrekt angezogen sind. Teile, die nicht fest genug angezogen sind, können verloren gehen oder funktionieren evtl. nicht mehr wie vorgesehen. Zu fest angezogene Teile können beschädigt werden. Stellen Sie sicher, dass alle verwendeten Ersatzbefestigungsmittel von der richtigen Größe und vom richtigen Typ sind.
- Selbstsichernde Muttern und andere selbstsichernde Befestigungsmittel büßen bei einer Wiederverwendung evtl. an Effektivität ein.

HINWEIS: Lassen Sie alle Reparaturen und Einstellungen, für die Ihnen das richtige Werkzeug fehlt, von einer Fahrrad-Reparaturwerkstatt ausführen. Gleiches gilt, wenn Ihnen die Anweisungen in dieser Anleitung bzw. der anwendbaren „Sonderanleitung“ nicht ausreichen.

Rücktrittbremse – verschiedene Modelle

Diese Modelle sind hinten mit einer Rücktrittbremse ausgestattet, die durch das Rückwärtstreten der Kurbel betätigt wird.

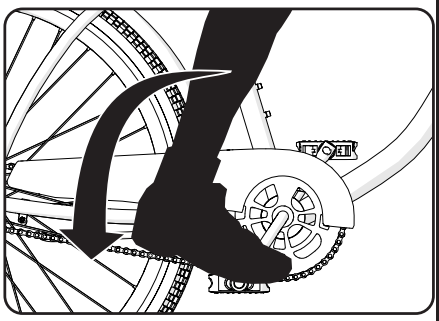

FUNKTIONSWEISE:

So bedienen Sie die Rücktrittbremse:

- Treten Sie die Pedale rückwärts, um die Kette rückwärts zu bewegen.
- Die Kette aktiviert den Rücktrittbremsmechanismus, der sich in der Hinterradnabe befindet.
- Während Sie die Pedale mit zunehmender Kraft rückwärts treten, verstärkt sich die Bremswirkung der Rücktrittbremse.

Wenn Ihr Fahrrad zusätzlich zur Rücktrittbremse mit Felgenbremse(n) ausgestattet ist, verwenden Sie die Rücktrittbremse stets als Hauptbremse, um das Fahrrad zu stoppen.

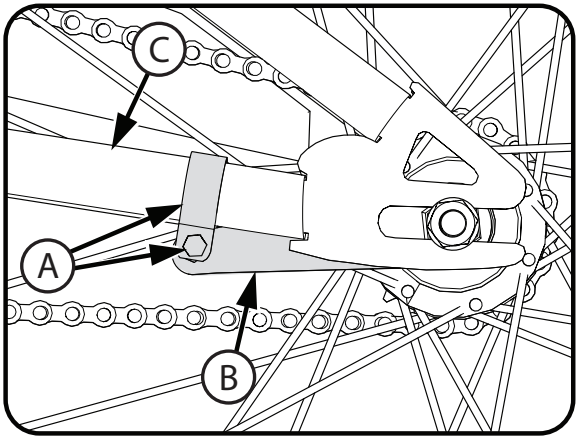

WARNUNG: Bei einem Nichtbefolgen der folgenden Anweisungen kann es zu Verletzungen des Fahrers oder anderer Personen kommen:

- Wenn Sie das Fahrrad zum ersten Mal fahren, testen Sie die Rücktrittbremse und üben Sie deren Verwendung bei niedriger Geschwindigkeit auf einem großen, flachen Gelände, in dem es keine Hindernisse gibt.
- Stellen Sie jedes Mal, wenn Sie das Fahrrad fahren, sicher, dass die Klemme (A) auf dem Bremsarm (B) sicher an der Kettenstrebe (C) des Fahrradrahmens befestigt ist. Die Rücktrittbremse funktioniert nicht richtig, wenn der Bremsarm nicht an der Kettenstrebe befestigt ist.

Die ggf. empfohlenen Anzugsmomentwerte sind der Tabelle der Anzugsmomente zu entnehmen.

Bedienung der Handbremse – (verschiedene Modelle)

⚠ WARNUNG:

- Fahren Sie immer so, dass Sie einen sicheren Abstand zwischen Ihnen und anderen Fahrzeugen oder Objekten einhalten. Sie müssen immer ausreichend Platz zum Anhalten des Fahrrads haben.
- Schauen Sie nach vorne und passen Sie Ihre Geschwindigkeit rechtzeitig an, damit Sie keine Vollbremsung vornehmen müssen.
- Verschiedene Fahrräder haben auch verschiedene Bremsanlagen mit unterschiedlicher Bremskraft. Sie müssen die Bremskraft Ihres Fahrrads kennen und Ihre Geschwindigkeit entsprechend anpassen.
- Nässe, Schmutz oder ein unebenes Straßenpflaster beeinflusst das Bremsverhalten Ihres Fahrrads. Seien Sie besonders vorsichtig, wenn Sie bei nicht idealen Straßenverhältnissen bremsen. In diesen Fällen müssen Sie mit einem längeren Bremsweg rechnen.

HANDBREMSE:

So bedienen Sie die Handbremse:

HINWEIS: Vor dem Fahren mit dem Fahrrad müssen Sie wissen, welcher Bremshebel welche Bremse (Vorder- oder Hinterradbremse) bedient. Wenn das Fahrrad mit zwei Handbremsen ausgestattet ist, müssen Sie beide gleichzeitig betätigen.

- Die Vorderradbremse entwickelt eine stärkere Bremswirkung als die Hinterradbremse. Betätigen Sie sie also weder plötzlich noch zu kräftig. Betätigen Sie beide Bremshebel gleichmäßig mit immer stärkerem Druck, bis die gewünschte Geschwindigkeit erreicht ist oder das Fahrrad anhält.
- Wenn Sie schnell anhalten müssen, verlagern Sie Ihr Gewicht nach hinten, während Sie die Bremse betätigen, damit das Hinterrad Bodenkontakt hält.

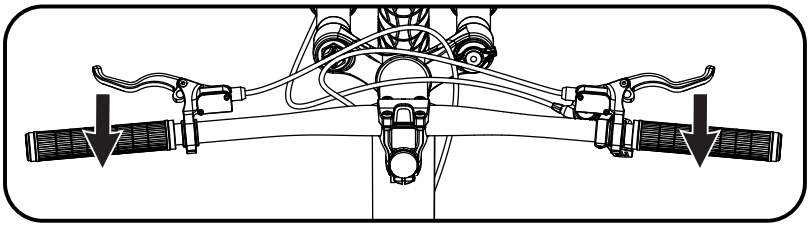

⚠ WARNUNG:

- Wenn plötzlich oder mit zu viel Kraftaufwand Bremskraft auf das Vorderrad ausgeübt wird, kann das Hinterrad vom Boden abheben oder das Vorderrad unter Ihnen wegrutschen. Dadurch verlieren Sie die Kontrolle über das Fahrrad und es kommt zum Sturz.

Einstellen der Kette

⚠ WARNHINWEISE:

- Die Kette muss jederzeit auf den Kettenrädern aufliegen. Wenn sich die Kette von den Kettenrädern löst, funktioniert die Rücktrittbremse nicht mehr.
- Keinen Versuch unternehmen, die Kette eigenständig zu reparieren. Bei Problemen mit der Kette ist eine Fahrradwerkstatt mit den nötigen Reparaturen zu beauftragen.

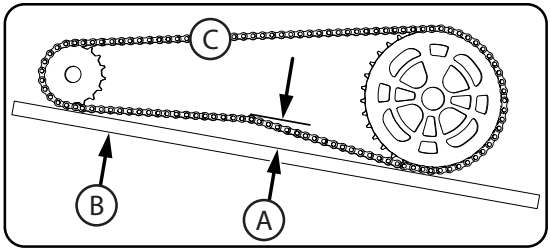

EINSTELLEN: Die Kette muss richtig gespannt sein. Bei einer zu starken Spannung können die Fahrradpedale nur mit Mühe betätigt werden. Wenn die Kette zu lose aufliegt, kann sie von den Kettenrädern heruntergleiten.
Wenn die Kette Ⓒ richtig gespannt ist, können Sie die Kurbel widerstandsfrei drehen und die Kette wie gezeigt um maximal 12,7 mm Ⓐ von einem angelegten Lineal Ⓑ wegziehen.

Die Kettenspannung wird wie folgt eingestellt:

- Lockern Sie die Achsmuttern des Hinterrads.
- Bewegen Sie das Hinterrad ggf. nach vorne oder nach hinten.

HINWEIS: Achten Sie darauf, dass sich das Hinterrad in der Mitte des Fahrradrahmens befindet.

- Halten Sie das Rad in dieser Position fest und ziehen Sie es fest.

Inspektion der Lager

Wartung

Nehmen Sie häufige Überprüfungen der Lager des Fahrrads vor. Schmieren Sie die Lager gemäß den Angaben in der Schmiertabelle bzw. immer dann, wenn sie die folgenden Tests nicht bestehen:

Steuerrohrlager

Die Gabel sollte sich jederzeit ungehindert und ruckfrei bewegen lassen. Während das Vorderrad vom Boden abgehoben ist, sollten Sie nicht in der Lage sein, die Gabel im Steuersatz nach oben, unten oder seitlich zu bewegen.

Kurbellager

Die Kurbel sollte sich jederzeit ungehindert und ruckfrei bewegen lassen und die vorderen Kettenräder dürfen nicht lose auf der Kurbel sitzen. Sie sollten das Pedalende der Tretkurbel nicht von einer Seite zur anderen bewegen können.

Radlager

Heben Sie jedes Ende des Fahrrads an und drehen Sie das Rad ohne Bodenkontakt langsam von Hand. Die Lager sind richtig eingestellt, wenn:

- das Rad sich mühelos und ungehindert drehen lässt;
- das Gewicht des Speichenreflektors in vorderer oder hinterer Position am Fahrrad bewirkt, dass sich das Rad mehrere Male vor- und zurückdreht;
- die Radfelge sich bei einem leichten Drücken zur Seite nicht bewegt.

Gyro-Lager

Bei angehobenem Vorderrad sollte sich das System aus Gyro-Lenkstange/Vorbau/Rad ungehindert und ruckfrei um 360 Grad drehen, ohne dass irgendwelche Kabel festhängen oder Komponenten des Fahrrads gegen irgendwelche Kabel schlagen.

Reifen

WARTUNG:

- Prüfen Sie regelmäßig den Luftdruck in den Reifen, weil alle Reifen im Laufe der Zeit Luft verlieren. Bei einer längeren Lagerung die Reifen nicht belasten.
- Verwenden Sie zum Füllen der Reifen/ Schläuche keine nicht regulierten Luftleitungen, die einen Reifen auf unvorhersehbare Weise zu stark aufblasen und zum Platzen bringen können.
- Abgenutzte Reifen sind zu ersetzen.

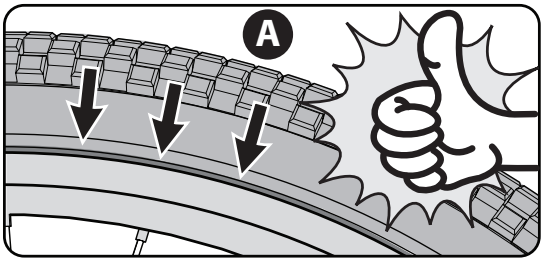

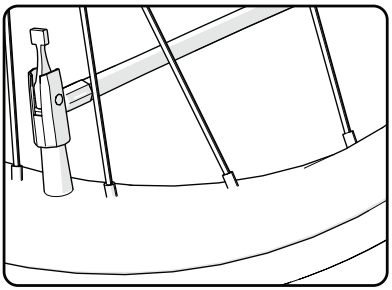

WARNUNG: Wenn ein Reifen einen zu niedrigen Luftdruck aufweist, nicht auf dem Fahrrad Platz nehmen oder dieses fahren. Dadurch können der Reifen, der Fahrradschlauch und die Felge beschädigt werden.

AUFPUMPEN DER REIFEN:

- Verwenden Sie zum Aufpumpen der Reifen eine Hand- oder Fußpumpe.
- Tankstellenkompressoren mit regulierter Luftzufuhr sind ebenfalls geeignet.
- Der maximale Luftdruck ist auf der Reifenflanke angegeben.

Vergewissern Sie sich vor dem Aufpumpen eines Reifens, dass der Abstand des Reifenrandes (der Wulst) von der Felge durchgehend und auf beiden Seiten des Reifens **A** gleich ist. Wenn der Reifen nicht richtig aufgezogen zu sein scheint, lassen Sie Luft aus dem Schlauch ab, bis Sie die Wulst des Reifens, wo dies erforderlich ist, in die Felge drücken können. Den Reifen langsam aufpumpen, wobei zum Prüfen des Reifensitzes und -drucks häufig innegehalten werden muss, bis der richtige Luftdruck erreicht ist.

Dreiteilige Kurbeln (verschiedene Modelle)

Wartung: Beide Kurbelarme (A) wurden im Werk gegen die Spindel (B) angezogen. Stellen Sie nach den ersten paar Fahrten mit dem Fahrrad sicher, dass sich die Kurbelarme nicht gelockert haben. Sollte sich einer der Kurbelarme während dieser „Einlaufzeit“ gelockert haben, ziehen Sie ihn wieder fest an oder beauftragen Sie eine Fahrradwerkstatt damit.

Nehmen Sie häufige Überprüfungen auf festen Sitz der Kurbelarme vor. Lockere Kurbelarme selbst fest anziehen oder von einer Fahrradwerkstatt anziehen lassen.

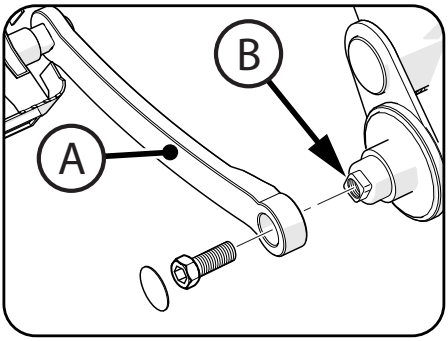

WARNUNG: Wenn ein Kurbelarm beim Fahren des Fahrrads locker ist, kann er herunterfallen. Der Kurbelarm kann auch von der Spindel beschädigt werden.

Die ggf. empfohlenen Anzugsmomentwerte sind der Tabelle der Anzugsmomente zu entnehmen.

Schmierung

WARNUNG:

- Nicht zu viel Schmieröl verwenden. Wenn Öl auf die Felgen oder Bremsbacken gelangt, wird die Bremsleistung gemindert und der Bremsweg verlängert. Es kann zu Verletzungen des Fahrers und anderer Personen kommen.
- Die Kette kann das überschüssige Öl auf die Radfelge schleudern. Wischen Sie überschüssiges Öl von der Kette ab.
- Halten Sie Öl von den Pedalflächen fern, auf denen Sie die Füße abstellen.
- Waschen Sie die Radfelgen, Bremsbacken, Pedale und Reifen mit Seife und heißem Wasser ab.
- Spülen Sie mit sauberem Wasser nach und lassen Sie das Fahrrad vor der nächsten Fahrt vollständig trocknen.
- Schmieren Sie das Fahrrad gemäß der folgenden Tabelle mit leichtem Maschinenöl (20 W):

Schmiertabelle (je nach Ausstattung)

Was	Wann	Wie
Pedale	alle sechs Monate	Am Übergang zwischen Achsen und Pedalen vier Tropfen Öl auftragen.
Kette	alle sechs Monate	An jeder Rolle der Kette einen Tropfen Öl auftragen. Überschüssiges Öl von der Kette abwischen.
Bremshebel	alle sechs Monate	Am Drehpunkt jedes Bremshebels einen Tropfen Öl auftragen.
Sattelbremsen	alle sechs Monate	Geben Sie einen Tropfen Öl auf den Drehpunkt jeder Cantilever-Bremse.
Lineare Zugbremsen	alle sechs Monate	Geben Sie einen Tropfen Öl auf den Drehpunkt jeder Cantilever-Bremse.
Bremskabel	alle sechs Monate	In beide Enden jedes Kabels vier Tropfen Öl träufeln. Das Öl entlang dem Kabeldraht einsickern lassen.
Gyro-Steuersatz	alle sechs Monate	Um die Gyro-Steuersatzlager 4 Tropfen Öl träufeln.

Eingeschränkte Garantie - DE

Allgemeines:
Die technischen Daten einzelner Teile oder des ganzen Modells können unangekündigt geändert werden.

Diese eingeschränkte Garantie ist die einzige Garantie für dieses Produkt. ALLE HIER NICHT AUSDRÜCKLICH ANGEGEBENEN GARANTIEN EINSCHLIESSLICH STILLSCHWEIGENDER GARANTIEN DER MARKTGÄNGIGKEIT UND DER EIGNUNG ZU EINEM BESTIMMTEN ZWECK WERDEN IN DEM NACH GELTENDEM RECHT ZULÄSSIGEN MASSE ABGELEHNT. JEGLICHE HAFTUNG FÜR NEBENSCHÄDEN, VERSCHÄRFTEN SCHADENSERSATZ, SONDER- ODER FOLGESCHÄDEN WERDEN IN DEM NACH GELTENDEM RECHT ZULÄSSIGEN MASSE AUSDRÜCKLICH ABGELEHNT.

Die einzigen Verwendungsweisen für dieses Produkt sind in dieser Anleitung beschrieben.
Eine Registrierung der Garantie ist nicht erforderlich.
Diese eingeschränkte Garantie gilt nur für den ursprünglichen Verbraucher und ist auf keine anderen Personen übertragbar.

Was wird durch diese eingeschränkte Garantie abgedeckt?
Diese eingeschränkte Garantie deckt Ausführungs- und Materialfehler in Bezug auf alle Teile des Produkts mit Ausnahme der nachstehend genannten ab, die von keiner Garantie gedeckt werden.

Was müssen Sie tun, um die Gültigkeit der eingeschränkten Garantie aufrechtzuerhalten?
Diese eingeschränkte Garantie ist nur gültig, wenn:

- das Produkt vollständig und richtig zusammengebaut wurde;
- das Produkt unter normalen Bedingungen für seinen vorgesehenen Zweck verwendet wird (siehe den folgenden Abschnitt mit ausgeschlossenen Aktivitäten);
- am Produkt alle notwendigen Wartungs- und Einstellmaßnahmen durchgeführt werden;
- das Produkt ausschließlich für allgemeine Transportzwecke und zur Freizeitgestaltung verwendet wird.

Was wird durch diese eingeschränkte Garantie nicht abgedeckt?
Dieses Produkt wurde nur für den Freizeitgebrauch entwickelt. Diese eingeschränkte Garantie deckt keine normale Abnutzung, normalen Wartungsteile oder Schäden, Ausfälle und Verluste ab, die durch ein falsches Zusammenbauen, eine falsche Wartung, Einstellung, Lagerung oder Verwendung des Produkts verursacht wurden. Diese eingeschränkte Garantie erstreckt sich nicht auf die zukünftige Leistung.

Diese eingeschränkte Garantie erlischt, wenn das Produkt:

- bei Sportwettbewerben verwendet wird;
- für Stunts, Springen, Luftakrobatik oder ähnliche Aktivitäten verwendet wird;
- auf jegliche Weise modifiziert wird;
- durch den Einbau eines Motors modifiziert wird;
- von mehr als einer Person gleichzeitig gefahren wird;
- vermietet, verkauft oder verschenkt wird;
- auf eine Weise verwendet wird, die den Anweisungen und Warnhinweisen in dieser Bedienungsanleitung zuwiderläuft.

Welche Leistungen erbringt der Hersteller?
Die alleinige und ausschließliche Verpflichtung des Herstellers gemäß dieser eingeschränkten Garantie besteht in der in seinem alleinigen Ermessen zu entscheidenden Reparatur und/oder dem Ersatz aller unter die Garantie fallenden Ausführungs- oder Materialfehler.

Wie erhalten Sie Serviceleistungen?
Wenden Sie sich an die Kundendienstabteilung.

- Kontaktdaten für den Kundendienst sind in der beiliegenden Liste enthalten.

Welche Rechte haben Sie?
Diese eingeschränkte Garantie gibt Ihnen bestimmte Rechte. Sie haben u. U. auch andere Rechte, die je nach Rechtsprechung und Region verschieden sind.

Wie lange ist diese eingeschränkte Garantie gültig?

- Der Ausdruck „auf Lebensdauer“ in dieser eingeschränkten Garantie bedeutet den Zeitraum, in dem der ursprüngliche Verbraucher das Produkt besitzt.
- Rahmen und Gabel aus Stahl: auf Lebenszeit
- Aluminium-/Carbonrahmen: 10 Jahre
- Stoßdämpfer gabel/Aluminium gabel: 1 Jahr
- Elektronische Komponenten: 90 Tage
- Alle anderen Komponenten: 6 Monate

IT

Manuale del proprietario

Biciclette BMX

Il presente manuale contiene informazioni importanti riguardanti la sicurezza, il montaggio, l'uso e la manutenzione.
Leggerlo attentamente prima dell'uso.
Conservarlo nel caso occorra consultarlo.

Indossare sempre un casco e un equipaggiamento di sicurezza quando si usa questo prodotto.

Informazioni generali sulla bicicletta

- Introduzione 202-203
- Avvertenze e informazioni sulla sicurezza 204-205

Montaggio

- Elenco dei componenti 206-207
- Montaggio 208-219

Impianto frenante

- Leve dei freni - Pattini 220-233

Manutenzione e riparazioni

- Manutenzione e riparazioni 234-239

Garanzia

- Garanzia limitata 240

AVVERTENZA

- Questo prodotto NON è dotato di freni a pedale.
- Accertarsi che il bambino comprenda l'uso delle leve dei freni e sappia come azionarle.
- Usare sempre entrambe le leve dei freni per arrestare la BMX.
- Per frenare, azionare in modo uniforme il freno anteriore e quello posteriore.
- Se si aziona troppo bruscamente il freno anteriore si può verificare una condizione di instabilità e quindi lesioni al ciclista o ad altre persone.

Il carico massimo applicabile in base al peso del ciclista e della bicicletta è il seguente:
NOTA – Il peso di una bicicletta varia notevolmente da un modello all'altro, per cui in caso di dubbi, pesare la bicicletta per determinarne il peso esatto e applicarlo consultando la tabella qui sotto.

Misura della bicicletta	Ciclista	Ciclista + bicicletta + bagaglio
41 cm (16 in)	36 kg (80 lb)	44 kg (99 lb)
46 cm (18 in)	40 kg (89 lb)	49 kg (109 lb)
51 cm (20 in)	40 kg (89 lb)	49 kg (109 lb)
61 cm (24 in)	91 kg (200 lb)	102 kg (225 lb)
66 cm (26 in)	113 kg (250 lb)	126 kg (279 lb)

Tabella di coppia

COPPIA DI SERRAGGIO CONSIGLIATA:
Si consiglia di usare una chiave dinamometrica. Sono riportate qui sotto le coppie di serraggio consigliate per ciascun dispositivo di fissaggio. Oltre a serrare alla coppia consigliata, accertarsi che i vari componenti della bicicletta siano serrati in modo sufficiente eseguendo le prove di funzionalità (illustrate nelle sezioni sul montaggio dei componenti nel manuale del proprietario) quando si serra ciascun componente.
NOTA – Verificare che tutti i dispositivi di fissaggio della bicicletta siano serrati in base a questa tabella:

Coppia di serraggio consigliata per filettature asciutte e pulite:		**Come misurare:**
Diametro del dispositivo di fissaggio	**Coppia di serraggio (N•m / ft-lb)**	Il diametro di una vite o di un bullone si determina in base alla larghezza della FILETTATURA come illustrato.
M4 mm (.157 in)	4.2 N•m (3.1 ft-lb)	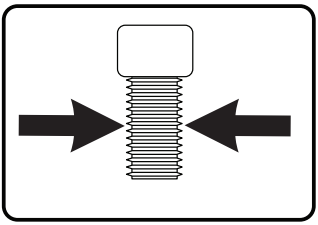
M5 mm (.196 in)	6.8 N•m (5 ft-lb)	
M6 mm (.236 in)	9.5 N•m (7 ft-lb)	
M7 mm (.275 in)	16.3 N•m (12 ft-lbs)	
M8 mm (.314 in)	23 N•m (17 ft-lbs)	
M10 mm (.393 in)	44.7 N•m (33 ft-lbs)	
Pedali	30 N•m (24 ft-lbs)	

Dati di identificazione della bicicletta

NOTA – Questi dati sono disponibili solo sulla bicicletta stessa.

Sul telaio di ciascuna bicicletta c'è un codice, (1), utilizzabile per il ritrovamento in caso di furto della stessa e stampato sulla parte inferiore della scatola del movimento, come illustrato.

Annotare questo codice qui sotto. Se la bicicletta viene rubata, fornire alla polizia il codice e una descrizione della bicicletta, per agevolarne la ricerca.

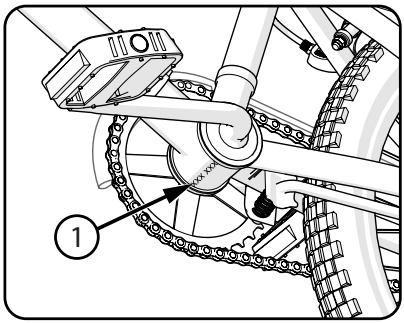

Codice del modello: .....

Data di acquisto: .....

Nome del modello: .....

Adattamento della bicicletta al ciclista

Una bicicletta che si guida solo su superfici pavimentate deve presentare

una distanza minima ① di 5 cm fra la parte più alta del tubo superiore e l'inforcatura del ciclista. Una bicicletta che si guiderà su superfici non asfaltate deve presentare una distanza di 7,5 cm fra la parte più alta del tubo superiore e l'inforcatura del ciclista. E una bicicletta che si userà fuoristrada deve presentare una distanza di almeno 10 cm.

NOTA – Per la regolazione della sella vedere la sezione Montaggio.

Regolare l'altezza della sella in modo che sia possibile poggiare il tallone di un piede sul

corrispondente pedale tenendo la gamba diritta Ⓐ e che la punta dell'altro piede possa raggiungere il

suolo Ⓑ. In tal modo le ginocchia saranno leggermente piegate quando si pedala spingendo con l'avampiede.

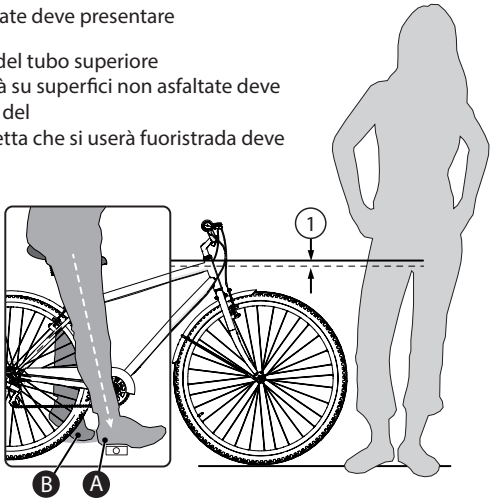

Avvertenze e informazioni sulla sicurezza

SIGNIFICATI DEI SIMBOLI DI AVVERTENZA

Questo simbolo è importante. Prestare attenzione alla parola "**ATTENZIONE**" o "**AVVERTENZA**" che lo segue. La parola "**ATTENZIONE**" precede istruzioni riguardanti i componenti meccanici. Se non si seguono scrupolosamente queste istruzioni, si può verificare un danno di natura meccanica o il guasto di un componente.
La parola "**AVVERTENZA**" precede istruzioni riguardanti la sicurezza personale. Se non si seguono scrupolosamente queste istruzioni, l'utilizzatore o altre persone possono subire lesioni.

AVVERTENZA:

- PERICOLO DI SOFFOCAMENTO. Pezzi piccoli. Tenere lontano dai bambini di età inferiore a 3 anni.
- Il montaggio deve essere eseguito da un adulto.
- I cappucci alle estremità delle manopole o di tubi devono essere sostituiti se danneggiati perché è documentato che tubi scoperti hanno causato lesioni. Qualsiasi prodotto con cappucci alle estremità delle manopole deve essere controllato periodicamente per accertarsi che vi siano protezioni adeguate a tali estremità.
- Le forcelle di ricambio devono avere inclinazione e diametro interno del tubo identici a quelli del componente originale.
- Non aggiungere un motore al prodotto.
- Non trainare né spingere il prodotto.
- Non modificare il prodotto.
- Sostituire subito componenti usurati o danneggiati con ricambi originali.
- Se qualunque componente non funziona correttamente, interrompere l'uso del prodotto.

Responsabilità del proprietario

AVVERTENZA – Questa bicicletta è costruita in modo da essere guidata da una sola persona alla volta per uso ricreativo. Non è concepita per tollerare le sollecitazioni causate da salti e acrobazie.
Se la bicicletta è stata acquistata smontata, fa capo al proprietario la responsabilità di seguire scrupolosamente le istruzioni per il montaggio e la regolazione riportate nel presente manuale ed eventuali "Istruzioni speciali" fornite, e di accertarsi che tutti i dispositivi di fissaggio e i componenti siano serrati bene.

NOTA – Controllare periodicamente che tutti i dispositivi di fissaggio e i componenti siano serrati bene,.

Se la bicicletta è stata acquistata già montata, fa capo al proprietario la responsabilità, prima che sia guidata per la prima volta, di accertarsi che sia stata montata e regolata esattamente come descritto nel presente manuale e in eventuali "Istruzioni speciali" fornite, e di accertarsi che tutti i dispositivi di fissaggio e i componenti siano serrati bene.

Regole per la guida

AVVERTENZA - Se il ciclista non rispetta le seguenti regole per la guida, può causare lesioni a sé stesso o ad altre persone.

- Fa capo ai genitori o a chi ne fa le veci la responsabilità di accertarsi che il bambino conosca le istruzioni per l'uso della bicicletta, particolarmente riguardo all'uso sicuro dei freni (specialmente del contropedale se presente).
- Rispettare tutte le norme locali sul traffico e i segnali stradali.
- **È necessario indossare dispositivi di protezione.** Indossare sempre dispositivi di sicurezza come un casco con sottogola ben allacciato, ginocchiere, gomitiere, polsiere, guanti e scarpe.
- Pedalare sul lato corretto della strada, in fila indiana e in linea diritta.
- **Le biciclette da 30 cm o meno di altezza non sono concepite per l'uso su strade pubbliche.**
- Evitare di guidare durante le ore notturne, al crepuscolo, all'alba e in qualsiasi altro momento di scarsa visibilità.

- **Catarifrangenti –** Per tutelare la propria incolumità, non guidare la bicicletta se i catarifrangenti sono installati erroneamente o danneggiati o se mancano. Accertarsi che sia il catarifrangente anteriore che quello posteriore siano orientati in verticale. Evitare che la visibilità dei catarifrangenti sia ostacolata da indumenti o altri articoli. Se i catarifrangenti sono sporchi non funzionano bene. Pulirli, se necessario, con acqua e sapone e un panno umido.
- **Esercitare ulteriore cautela se le superfici sono bagnate dalla pioggia:**
  - Pedalare lentamente su superfici viscide e umide perché i pneumatici slitteranno più facilmente.
  - Prevedere una distanza di arresto più lunga in caso di pioggia o elevata umidità.
- **Evitare i seguenti pericoli per prevenire una perdita di controllo della bicicletta o danni alle ruote:**
  - Prestare attenzione a evitare tombini, margini di strade molli, ghiaietto o sabbia, buche o rotaie, foglie bagnate o pavimentazioni disuniformi.
  - Attraversare binari ferroviari ad angolo retto per non perdere il controllo della bicicletta.
  - Evitare azioni non sicure durante l'uso della bicicletta.
  - Non trasportare passeggeri.
  - Non trasportare nessun articolo e non fissare niente alla bicicletta che potrebbe ridurre il campo visivo, impedire di ascoltare bene o ridurre la capacità di controllarla.
  - Non pedalare senza tenere entrambe le mani sul manubrio.
  - Questa bicicletta non è adatta per il montaggio di un portapacchi né di un sedile per bambino.
- **Quando si usano le ruote di sostegno:**
  - Guidare solo su superfici pianeggianti.
  - Non usare la bicicletta su superfici in forte pendenza, marciapiedi irregolari o nei pressi di gradini. La bicicletta può ribaltarsi se una ruota di sostegno supera il bordo della superficie su cui procede.
  - Su superfici inclinate, guidare secondo la linea di massima pendenza, perché la bicicletta può ribaltarsi se la si guida in trasversale.
  - Rallentare nelle curve perché non si può sterzare una bicicletta con ruote di sostegno tanto velocemente quanto una che non le abbia.

Montaggio dei componenti

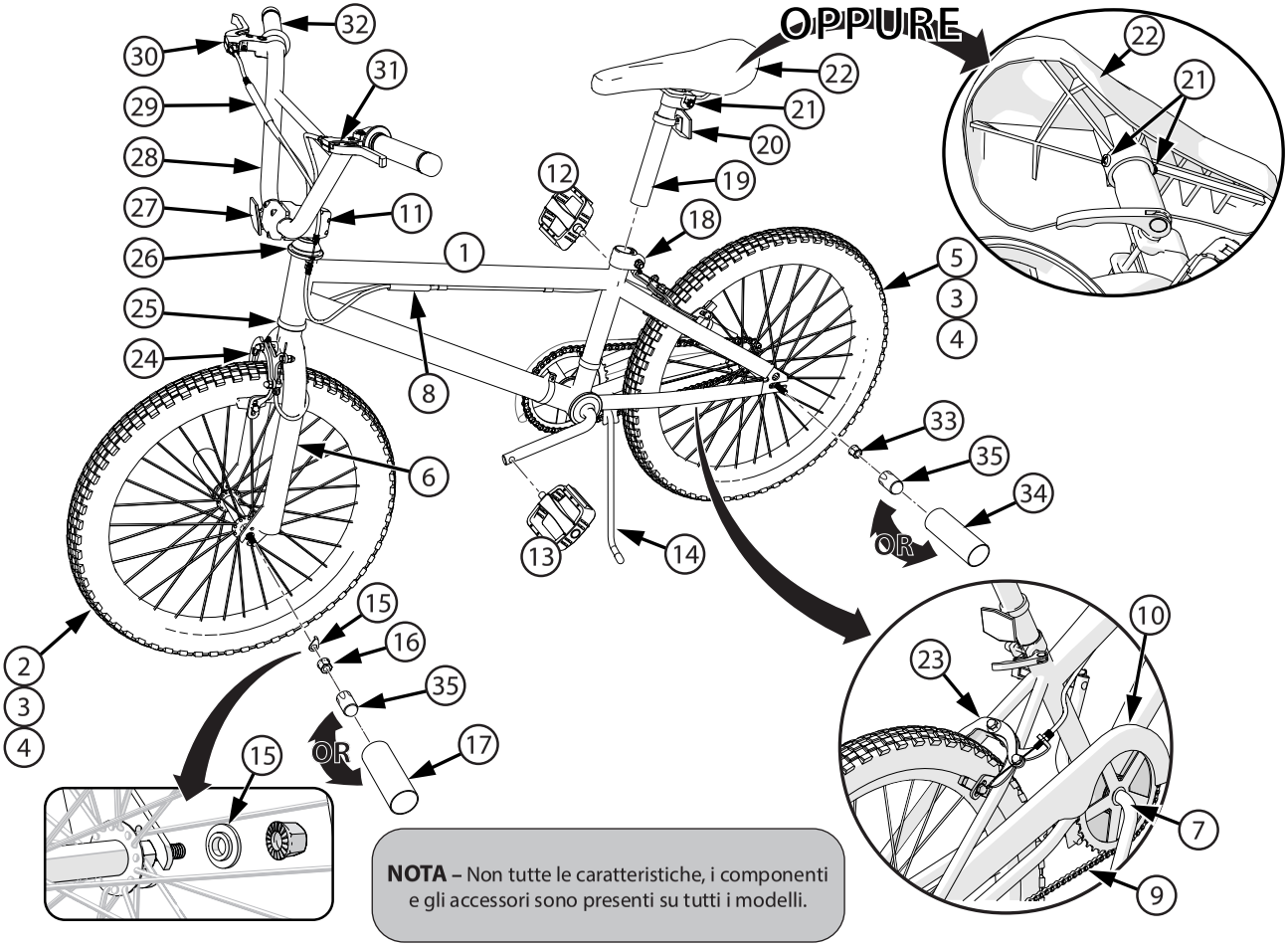

NOTA – Non tutte le caratteristiche, i componenti e gli accessori sono presenti su tutti i modelli.

N.	Denominazione	N.	Denominazione
1	Telaio	19	Cannotto reggisella
2	Ruota anteriore	20	Catarifrangente posteriore
3	Pneumatico (2)	21	Dispositivo di bloccaggio cannotto reggisella
4	Camera d'aria (2)	22	Sella
5	Ruota posteriore	23	Freno posteriore
6	Forcella	24	Freno anteriore
7	Gruppo pedivella e perno	25	Cuscinetti gruppo di sterzo
8	Accoppiatore inferiore del cavo del freno (vari modelli)	26	Gruppo di sterzo giroscopico
9	Catena	27	Catarifrangente anteriore
10	Carter	28	Piega manubrio
11	Attacco manubrio	29	Accoppiatore superiore del cavo del freno (vari modelli)
12	Pedale destro	30	Leva destra del freno
13	Pedale sinistro	31	Leva sinistra del freno
14	Cavalletto laterale	32	Manopole (2)
15	Fermaruota o rondella a gradini (2)	33	Dado asse posteriore (2)
16	Dado asse anteriore (2)	34	Pedaline poggiapiedi posteriori (vari modelli)
17	Pedaline poggiapiedi anteriori (vari modelli)	35	Cappucci dell'asse (x2)
18	Morsetto del cannotto reggisella	36	Campanello (non illustrato - se in dotazione)

Introduzione al montaggio

IT

IL PRESENTE MANUALE SI RIFERISCE A DIVERSI MODELLI.

- Alcune illustrazioni possono variare leggermente rispetto al prodotto effettivo.
- Seguire scrupolosamente le istruzioni.
- Se la BMX è dotata di componenti non descritti nel presente manuale, consultare le "Istruzioni speciali" accluse alla stessa.
- I vari modelli potrebbero avere accessori diversi come borse, cestelli, catarifrangenti, portabicchieri, portapacchi, ecc.
- Non tutte le caratteristiche, i componenti e gli accessori sono presenti su tutti i modelli.
- Consultare l'indice per individuare specifiche sezioni del manuale.
- Leggere per intero il presente manuale prima di iniziare il montaggio o la manutenzione.
- Se non si ritiene di poter eseguire il montaggio correttamente, rivolgersi a un'officina di riparazione biciclette.

AVVERTENZA – Durante il montaggio, tenere componenti piccoli fuori della portata dei bambini.

NOTA – Per tutte le direzioni (destra, sinistra, parte anteriore o posteriore, ecc.) a cui si fa riferimento nel presente manuale, il punto di osservazione è dalla sella verso il manubrio.

Non gettare lo scatolone e il materiale di imballaggio prima di avere completato il montaggio della BMX, per evitare di gettarne accidentalmente parti.

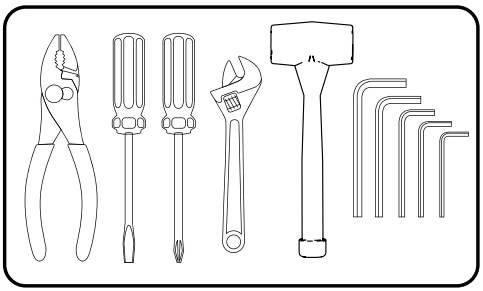

Attrezzi consigliati
(metrici)

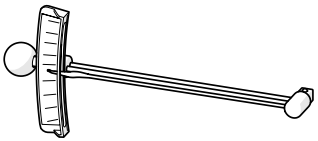

Chiave dinamometrica (consigliati)

INDOSSARE SEMPRE UN CASCO QUANDO SI GUIDA QUESTO PRODOTTO.

Leggere sempre il manuale d'uso accluso al casco per accertarsi che il casco si adatti bene alla testa di chi lo indosserà, seguendo le indicazioni fornite.

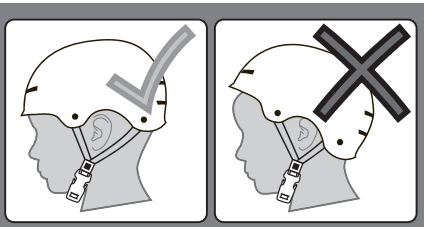

Installazione della ruota anteriore (vari stili)

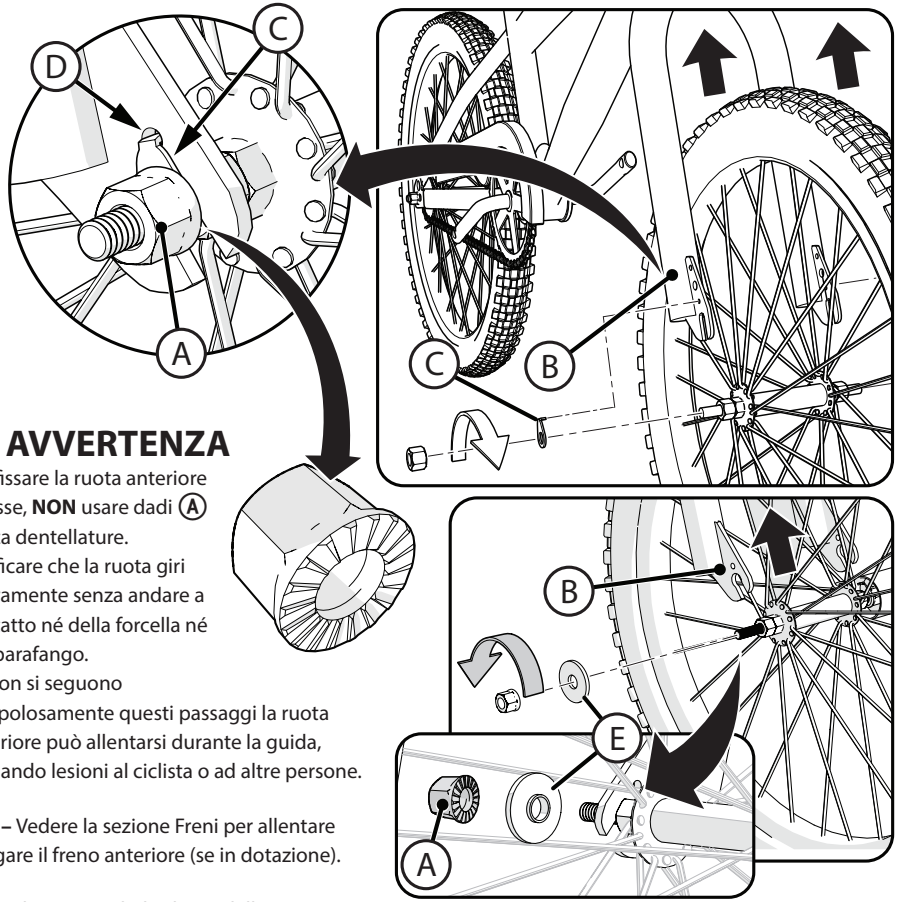

AVVERTENZA

- Per fissare la ruota anteriore all'asse, **NON** usare dadi Ⓐ senza dentellature.
- Verificare che la ruota giri liberamente senza andare a contatto né della forcella né del parafango.
- Se non si seguono scrupolosamente questi passaggi la ruota anteriore può allentarsi durante la guida, causando lesioni al ciclista o ad altre persone.

NOTA – Vedere la sezione Freni per allentare e collegare il freno anteriore (se in dotazione).

1. Se gli appositi dadi e le rondelle sono già inseriti sull'asse della ruota anteriore, rimuoverli e metterli da parte.
2. Inserire la ruota nella forcella anteriore Ⓑ.

FERMARUOTA CON LINGUETTA Ⓒ

3. Inserire i fermaruota Ⓒ accertandosi che le linguette Ⓓ entrino negli appositi fori.
4. Inserire i dadi Ⓐ con la superficie dentellata rivolta VERSO L'INTERNO.
5. Con la ruota al centro della forcella, serrare bene entrambi i dadi sull'asse.

RONDELLE CON SPALLAMENTO Ⓔ

6. Inserire una rondella con spallamento Ⓔ in ciascuna estremità dell'asse, con lo spallamento piccolo rivolto VERSO L'INTERNO come illustrato.
7. Inserire i dadi Ⓐ con la superficie dentellata rivolta VERSO L'INTERNO.
8. Con la ruota al centro della forcella, serrare bene entrambi i dadi sull'asse.

Vedere la tabella delle coppie di serraggio per la coppia consigliata

Installazione dell'attacco e della piega manubrio – Senza freno giroscopico

NOTA – Controllare il tipo di attacco manubrio di cui è dotata la BMX e seguire una delle seguenti procedure di installazione.

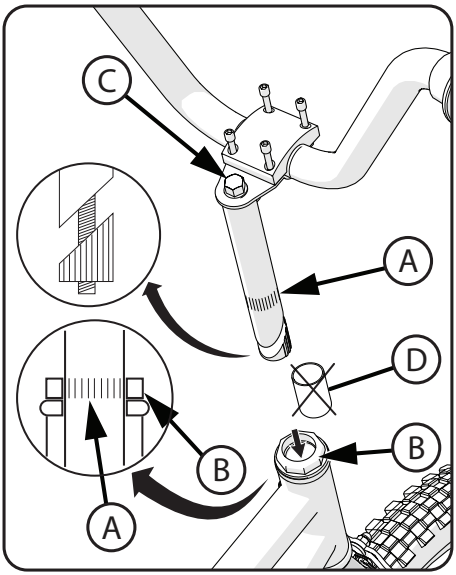

AVVERTENZA – Per prevenire danni allo sterzo e quindi una perdita di controllo, il contrassegno "MIN-IN" (inserimento minimo) Ⓐ sull'attacco manubrio deve trovarsi sotto la parte superiore del dado di bloccaggio Ⓑ.

ATTACCO MANUBRIO DI TIPO CAVO

NOTA – Rimuovere il cappuccio di plastica Ⓓ dall'estremità dell'attacco manubrio.

1. Inserire l'attacco manubrio nella forcella.
2. Orientare l'attacco manubrio verso la parte anteriore della bicicletta.
3. Con l'attacco manubrio allineato al pneumatico anteriore, serrare bene il bullone Ⓒ dell'attacco manubrio.

- Procedere alla sezione **Installazione della piega manubrio** nella pagina successiva.

AVVERTENZE

- Non serrare eccessivamente il bullone Ⓒ dell'attacco manubrio, perché si può danneggiare lo sterzo e causare una perdita di controllo.

Morsetto a quattro bulloni fissato dalla parte superiore (Attacco Manubrio Di Tipo Cavo):

1. Regolare la piega manubrio in una posizione di guida comoda.
2. Serrare le viti Ⓔ del morsetto in modo uniforme facendo riferimento allo schema.
3. Controllare il serraggio dei bulloni laterali Ⓒ dell'attacco manubrio.

NOTA – Non serrare eccessivamente.

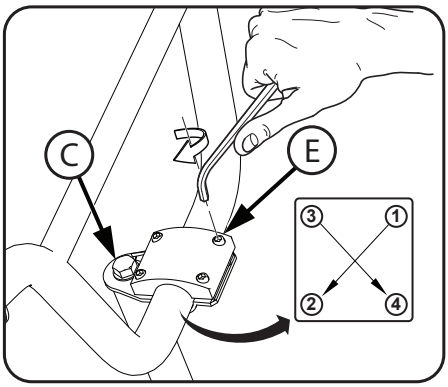

AVVERTENZA – Se il morsetto della piega manubrio non è serrato adeguatamente, la piega può scivolare nell'attacco, con il rischio di danni a uno dei due componenti o perdita di controllo.

POSIZIONAMENTO DELL'ATTACCO MANUBRIO

1. Accertarsi che l'attacco manubrio Ⓐ e la forcella Ⓑ siano orientati in **avanti**.
2. Per regolare l'attacco manubrio Ⓐ se necessario, mentre si sostiene la forcella Ⓑ allentare il bullone Ⓒ e i bulloni Ⓓ (non estrarli) e girare l'attacco manubrio in modo che sia orientato in avanti.
3. Allineare l'attacco manubrio Ⓐ alla forcella Ⓑ e serrare bene **prima** il bullone Ⓒ e **poi** i bulloni Ⓓ.

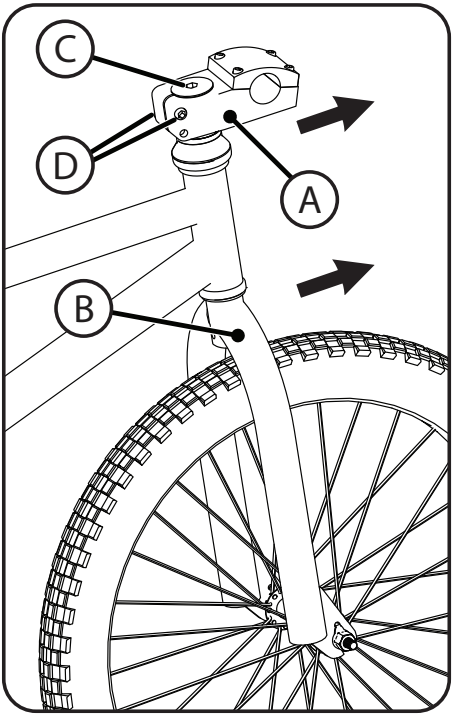

AVVERTENZA – Accertarsi che i bulloni Ⓒ and Ⓓ siano serrati bene per evitare che la piega manubrio scivoli causando danni o perdita di controllo della bicicletta con conseguenti lesioni personali.

Morsetto a quattro bulloni fissato dalla parte superiore (Stelo Senza Filettatura):

1. Regolare la piega manubrio in una posizione di guida comoda.
2. Serrare le viti Ⓔ del morsetto in modo uniforme facendo riferimento allo schema.
3. Controllare il serraggio dei bulloni Ⓒ e Ⓓ.

NOTA – Non serrare eccessivamente.

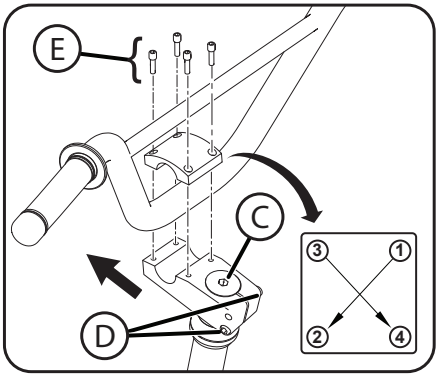

AVVERTENZA – Se il morsetto della piega manubrio non è serrato adeguatamente, la piega può scivolare nell'attacco, con il rischio di danni a uno dei due componenti o perdita di controllo.

Morsetto a quattro bulloni fissato dalla parte anteriore

1. Regolare la piega manubrio in una posizione di guida comoda.
2. Serrare le viti (A) del morsetto.
3. Controllare il serraggio dei bulloni laterali (B) dell'attacco manubrio.

NOTA – Non serrare eccessivamente.

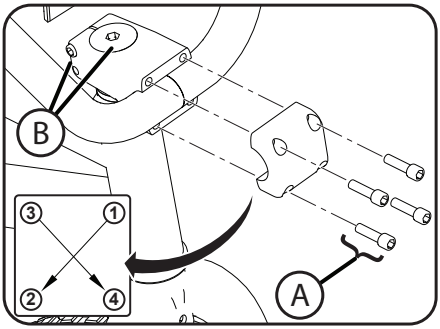

Morsetto a due bulloni

1. Regolare la piega manubrio in una posizione di guida comoda.
2. Serrare le viti (A) del morsetto.
3. Controllare il serraggio dei bulloni laterali (B) dell'attacco manubrio.

NOTA – Non serrare eccessivamente.

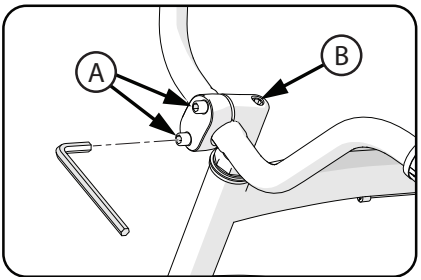

AVVERTENZA – Se il morsetto della piega manubrio non è serrato adeguatamente, la piega può scivolare nell'attacco, con il rischio di danni a uno dei due componenti o perdita di controllo.

Verifica del serraggio della piega e dell'attacco manubrio

Verifica del serraggio dell'attacco manubrio

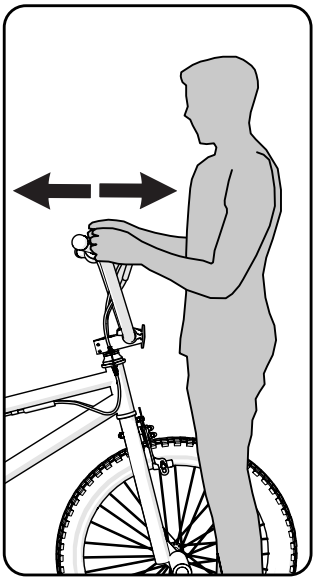

- Mettersi a cavalcioni della ruota anteriore.
- Provare a girare la ruota anteriore ruotando la piega manubrio.
- Se il manubrio ruota senza che la ruota anteriore giri, riallineare l'attacco manubrio alla ruota e serrare meglio i bulloni dell'attacco manubrio (circa mezzo giro alla volta).
- Ripetere questa verifica finché il manubrio non ruota simultaneamente alla ruota anteriore.

Verifica del serraggio del morsetto della piega manubrio

- Tenere ferma la MBX e provare a muovere in verticale o avanti e indietro le impugnature della piega manubrio.

ATTENZIONE – Non applicare una forza verso il basso superiore a 45 kg.

- Se la piega manubrio si muove, allentare i bulloni sul morsetto.
- Portare la piega manubrio nella corretta posizione e serrarne meglio i bulloni.
- Se il morsetto della piega manubrio ha più di un bullone, serrarli in modo uniforme.
- Ripetere la verifica finché la piega manubrio non si muove più nel morsetto.

Installazione della sella (vari modelli)

AVVERTENZA: Per prevenire un allentamento della sella e una possibile perdita di controllo, il contrassegno "**MIN-IN**" (inserimento minimo) Ⓐ sul cannotto reggisella deve essere **SOTTO** la parte superiore del tubo piantone Ⓑ.

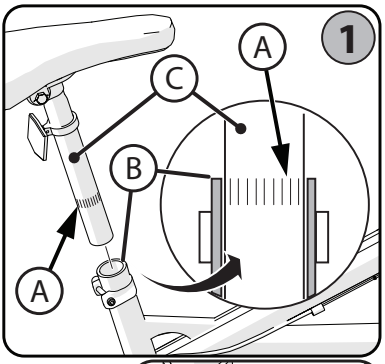

1 – INSERIMENTO DEL CANNOTTO REGGISELLA NEL TUBO PIANTONE:

- Se necessario, allentare la vite Ⓓ del morsetto del cannotto reggisella oppure **aprire** la leva a sgancio rapido Ⓔ.
- Orientare la sella in avanti e inserire il cannotto reggisella Ⓒ nel tubo piantone Ⓑ con i contrassegni "**MIN-IN**" SOTTO la parte superiore del tubo piantone, come illustrato.

2 – BULLONAGGIO DEL MORSETTO DELLA SELLA: (vari modelli)

- Con il cannotto reggisella Ⓒ inserito come indicato al punto **1**, serrare bene la vite Ⓓ affinché la sella sostenga il biker senza muoversi.

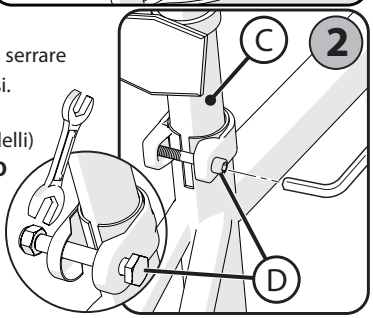

3 – AZIONAMENTO DELLA LEVA A SGANCIO RAPIDO : (vari modelli)
ATTENZIONE – Azionare la leva a sgancio rapido **SOLO A MANO – NON USARE ATTREZZI.**

1. Aprire e chiudere come necessario la leva a sgancio rapido Ⓔ con una mano e serrare o allentare a mano il dado di regolazione Ⓖ, in modo tale da avvertire resistenza alla leva a sgancio rapido quando questa è nella posizione di **APERTURA ❶**.
2. Spingere la leva a sgancio rapido nella posizione di **CHIUSURA ❷** - Sarà necessario applicare una **forza notevole** per bloccarla in modo sicuro affinché rimanga a contatto del morsetto Ⓕ del cannotto reggisella.

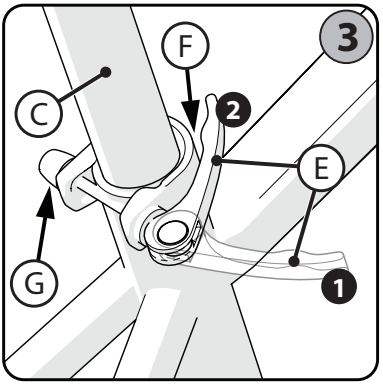

AVVERTENZA: Occorre applicare una forza notevole per portare la leva a sgancio rapido in modo sicuro nella posizione di **CHIUSURA ❷**. Ciò garantisce che la sella non si muova durante il normale uso.

NOTA – Ⓘ Coppia di serraggio consigliata: 20-22 N·m - Verificare che la sella non si muova durante la guida.

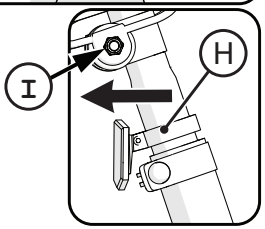

CATARIFRANGENTE: (se in dotazione)
Posizionare il catarifrangente (se in dotazione) Ⓗ sul cannotto reggisella in modo che sia rivolto direttamente verso dietro. Serrare la vite del morsetto.

Vedere la tabella delle coppie di serraggio per la coppia consigliata

Regolazione dei bulloni della sella (vari modelli)

MORSETTO A UN BULLONE:

1. Prima di regolare l'angolazione della sella, allentare il bullone Ⓐ del morsetto quanto basta per consentire il disinserimento dell'eventuale dentellatura Ⓑ sul meccanismo.
2. Con la dentellatura completamente reinserita e la sella in una posizione di guida comoda, serrare bene il bullone Ⓐ del morsetto affinché la sella non si allenti.

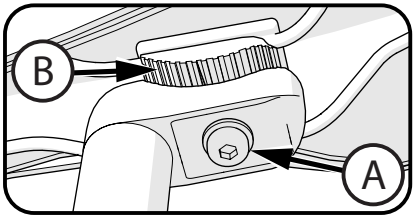

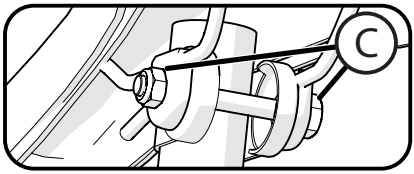

AVVERTENZA - La dentellatura sulle superfici di accoppiamento del morsetto può usurarsi in seguito all'uso e alle regolazioni. Prima di ogni uso della bicicletta, verificare che il morsetto sia serrato bene.

MORSETTO A DUE BULLONI:

3. Allentare i dadi/bulloni Ⓒ del morsetto come necessario per regolare la sella in una posizione di guida comoda.
4. Con il morsetto completamente chiuso sul cannotto reggisella come illustrato, serrare bene i dadi/bulloni Ⓒ affinché la sella non si muova durante l'uso.

Verifica del serraggio dei morsetti della sella e del reggisella

Per verificare il serraggio dei morsetti della sella e del reggisella:

- Provare a girare la sella lateralmente e a muoverne la parte anteriore in verticale.

- **Se la sella si muove nel morsetto:**
  - allentare il dado del morsetto;
  - portare la sella nella posizione corretta e serrare meglio il dado;
  - rieseguire la verifica finché la sella non si muove più nel morsetto.
- **Se il cannotto reggisella si muove nel tubo piantone:**
  - allentare il dado della leva a sgancio rapido della sella;
  - portare la sella nella posizione corretta e serrare meglio il dado.
- **Se necessario, serrare o allentare a mano il dado per serrare bene la leva a sgancio rapido.**
  - Rieseguire la verifica finché la sella non si muove più nel tubo piantone.

Installazione dei pedali

ATTENZIONE – Il pedale DESTRO è contrassegnato con la lettera Ⓡ e quello SINISTRO con la lettera Ⓛ.

NOTA - Per serrare i pedali è consigliabile usare un'apposita chiave. Si può usare anche una chiave fissa sottile.

- Il pedale con il contrassegno Ⓡ ha filettatura destrorsa e va serrato girandolo **in senso orario**.
- Il pedale con il contrassegno Ⓛ ha filettatura sinistrorsa e va serrato girandolo **in senso antiorario**.
- Avvitare il pedale destro, contrassegnato con Ⓡ, nella pedivella destra, e il pedale sinistro, contrassegnato con Ⓛ, nella pedivella sinistra.

Serrare i pedali:

- Accertarsi che la filettatura di ciascun pedale sia accoppiata completamente alla pedivella.

AVVERTENZA – Accertarsi che i pedali siano serrati bene nelle pedivelle affinché non si allentino. Verificarne periodicamente il serraggio.

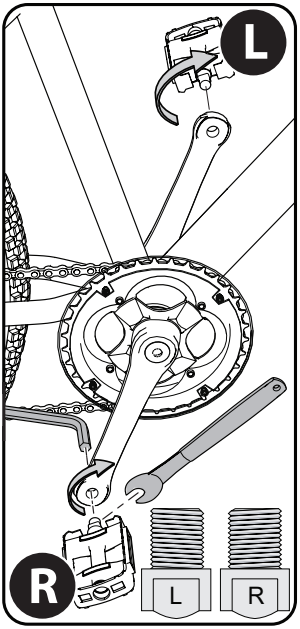

Installazione del catarifrangente (come in dotazione)

Installazione del catarifrangente:

1. Posizionare il catarifrangente anteriore Ⓐ in modo che sia orientato direttamente in avanti.
2. Serrare la vite del morsetto.
3. Posizionare il catarifrangente posteriore (se in dotazione) Ⓑ sul cannotto reggisella in modo che sia rivolto direttamente verso dietro.
4. Serrare la vite del morsetto.

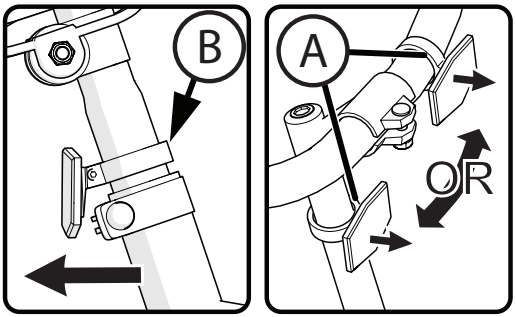

NOTA – Non serrare eccessivamente, perché si danneggerebbe il morsetto.

Vedere la tabella delle coppie di serraggio per la coppia consigliata

Installazione delle pedaline poggiapiedi filettate (vari modelli)

NOTA

- La bicicletta potrebbe essere dotata dell'uno o dell'altro tipo di pedaline.
  - Le pedaline filettate a un'estremità vanno avvitate sull'asse della ruota.
  - Le pedaline dell'altro tipo non hanno filetti e vanno fissate mediante il dado dell'asse della ruota.
- Le pedaline poggiapiedi sono opzionali; si può decidere di non installarle. Possono essere installate sull'asse anteriore e su quello posteriore.
- Le pedaline anteriori e quelle posteriori hanno fori di diametro diverso.
- Si consiglia di installarle sul lato sinistro (non il lato con la catena) della bicicletta.
- Si segue la stessa procedura per installarle su entrambi gli assi, anteriore e posteriore. La figura mostra l'asse della ruota anteriore.

Pedaline poggiapiedi filettate

- Se le pedaline sono filettate a un'estremità, non occorrono attrezzi per installarle.
- La pedalina Ⓐ contrassegnata con "**F**" va installata sull'asse della ruota **ANTERIORE**; serrarla bene.
- La pedalina Ⓐ contrassegnata con "**R**" va installata sull'asse della ruota **POSTERIORE**; serrarla bene.
- Le pedaline devono essere inserite sui dadi dell'asse.
- Coprire i dati sull'asse opposto Ⓑ con l'apposito tappo Ⓒ (se in dotazione).
- Posizionare il tappo Ⓒ sul dado presente e batterlo con un martello fino a inserirlo completamente.

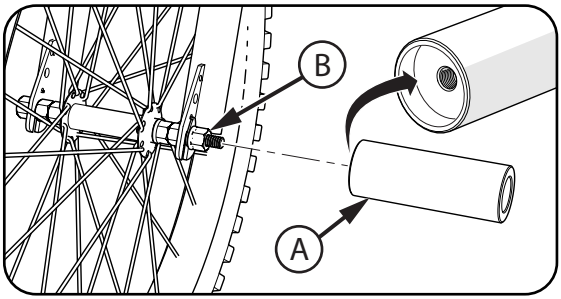

RUOTA ANTERIORE
Foro più piccolo

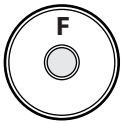

RUOTA POSTERIORE
Foro più grande

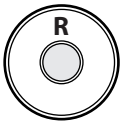

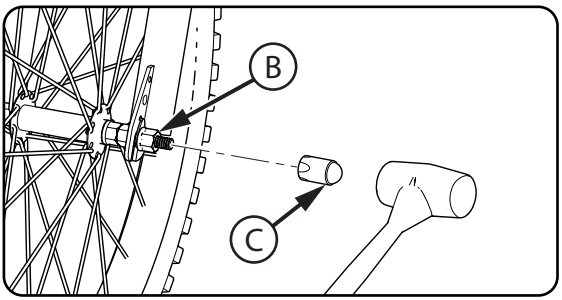

⚠ AVVERTENZA

- Non usare la bicicletta oltre le proprie capacità.
- Le pedaline poggiapiedi devono essere installate da un adulto.
- Controllare la bicicletta prima di ciascun uso.
- Accertarsi che durante l'installazione e l'uso non vi sia alcun danno al telaio, alla forcella o alle ruote.
- Dopo l'installazione accertarsi che la catena sia regolata correttamente.
- Dopo l'installazione accertarsi che le ruote siano allineate.
- Se un componente è danneggiato, non usare la bicicletta prima di averlo sostituito.
- Se non si seguono scrupolosamente questi passaggi la ruota anteriore può allentarsi durante l'uso della bicicletta, causando lesioni al ciclista o ad altre persone.

Installazione delle pedaline poggiapiedi da bullonare (vari modelli)

NOTA

- La bicicletta potrebbe essere dotata dell'uno o dell'altro tipo di pedaline.
  - Le pedaline filettate a un'estremità vanno avvitate sull'asse della ruota.
  - Le pedaline dell'altro tipo non hanno filetti e vanno fissate mediante il dado dell'asse della ruota.
- Le pedaline poggiapiedi sono opzionali; si può decidere di non installarle. Possono essere installate sull'asse anteriore e su quello posteriore.
- Le pedaline anteriori e quelle posteriori hanno fori di diametro diverso.
- Si consiglia di installarle sul lato sinistro (non il lato con la catena) della bicicletta.
- Si segue la stessa procedura per installarle su entrambi gli assi, anteriore e posteriore. La figura mostra l'asse della ruota anteriore.

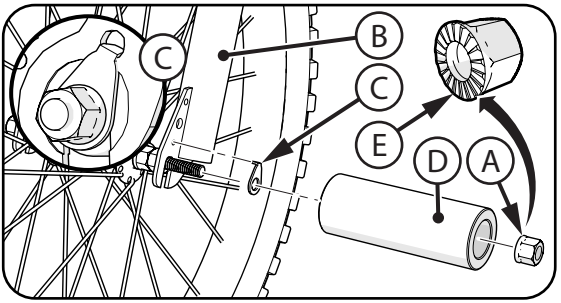

Pedaline poggiapiedi non filettate

- Se le pedaline non sono filettate, per installarle occorrono un chiave a bussola, una bussola metrica di misura corrispondente ai dadi delle ruote e una prolunga da tre pollici (7,6 cm).
- Rimuovere dall'asse il dado (A) se già inserito quando si è fissata la ruota alla forcella (B).
- Accertarsi che la clip (C) sia fissata correttamente all'asse, con a linguetta nel foro presente sulla linguetta della forcella.
- La pedalina (D) contrassegnata con "**F**" va installata sull'asse della ruota **ANTERIORE**.

RUOTA ANTERIORE
Foro più piccolo

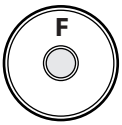

RUOTA POSTERIORE
Foro più grande

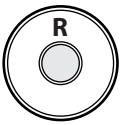

- La pedalina (D) contrassegnata con "**R**" va installata sull'asse della ruota **POSTERIORE**.
- Posizionare un dado (A) all'interno di ciascuna pedalina e sull'estremità dell'asse. Accertarsi che il lato dentellato (E) del dado sia rivolto verso la ruota.
- Serrare ciascun dado a una coppia di 28,4 N·m.

⚠ AVVERTENZA

- Non utilizzare dadi (A) privi di dentellatura (E) per fissare le pedaline.
- Non usare la bicicletta oltre le proprie capacità.
- Le pedaline poggiapiedi devono essere installate da un adulto.
- Controllare la bicicletta prima di ciascun uso.
- Accertarsi che durante l'installazione e l'uso non vi sia alcun danno al telaio, alla forcella o alle ruote.
- Dopo l'installazione accertarsi che la catena sia regolata correttamente.
- Dopo l'installazione accertarsi che le ruote siano allineate.
- Se un componente è danneggiato, non usare la bicicletta prima di averlo sostituito.
- Se non si seguono scrupolosamente questi passaggi la ruota anteriore può allentarsi durante l'uso della bicicletta, causando lesioni al ciclista o ad altre persone.

INSTALLAZIONE DELL'ACCESSORIO:

- Fissare l'accessorio ❶ ❷ o ❸ alla piega manubrio mediante le cinghie in dotazione.
- Stringere le cinghie affinché l'accessorio non si muova.

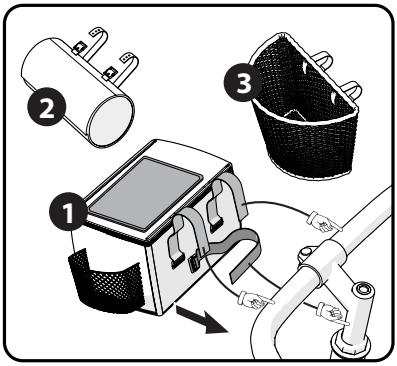

AVVERTENZA - Non stringere eccessivamente le cinghie perché potrebbero spezzarsi. Non ostacolare i catarifrangenti.

INSTALLAZIONE DEL CAMPANELLO:

1. Rimuovere le viti dal campanello.
2. Posizionare il campanello sulla piega manubrio in modo che sia facilmente raggiungibile quando le mani stringono le manopole.
3. Inserire le viti e serrarle.

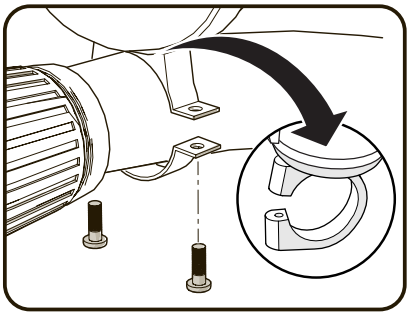

NOTA – Per fissare il campanello potrebbero essere necessarie una o due viti.

PORTABORRACCIA E BORRACCIA:

1. Rimuovere la borraccia dal portaborraccia Ⓐ.
2. Individuare le viti Ⓑ del portaborraccia – potrebbero trovarsi nella confezione del portaborraccia o essere già inserite nel telaio della MTB.
3. Posizionare il portaborraccia nel punto desiderato e inserire le due viti attraverso di esso e nei dadi sul telaio Ⓒ.
4. Serrare bene. Non serrare eccessivamente, perché si possono danneggiare i dadi sul telaio.
5. Mettere la borraccia nel portaborraccia come illustrato.

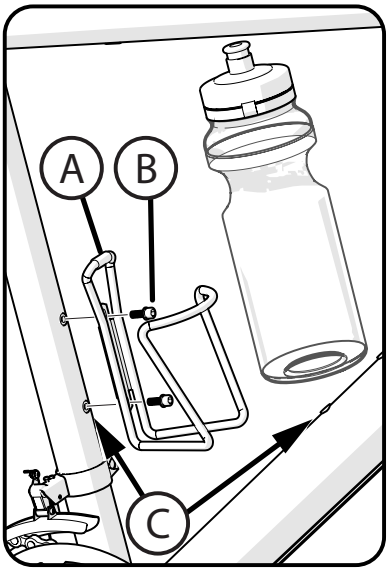

Posizionamento del cavo del freno

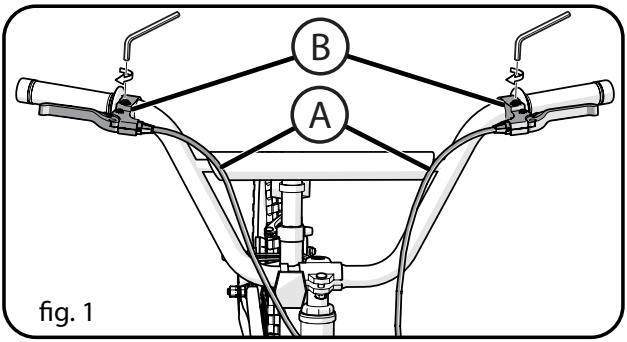

fig. 1

NOTA – Il cavo del freno anteriore e quello del freno posteriore devono essere posizionati sulla leva destra o sinistra in conformità alle norme di legge o alle prassi del Paese in cui la bicicletta è stata venduta.

Collegamento dei cavi dei freni alle leve appropriate

SUGGERIMENTO – Seguire i cavi dei freni a partire dal braccio di leva del freno anteriore e di quello posteriore, in modo da avere il cavo corretto per ciascuna leva.

- Collegare il cavo di ciascun freno Ⓐ alla leva corretta Ⓑ in conformità alle norme del proprio Paese riguardanti il posizionamento del cavo del freno anteriore e di quello del freno posteriore.

Approntamento dell'attacco e della piega manubrio – Freno giroscopico (vari modelli)

NOTA – Il morsetto dell'attacco manubrio potrebbe essere già stato fissato in fabbrica.

- Disimballare con attenzione la piega manubrio Ⓐ e i cavi dei freni.
- Installare la piega manubrio usando il morsetto Ⓑ e le relative viti Ⓒ.
- Regolare la piega manubrio in una posizione di guida comoda.
- Serrare bene le viti Ⓒ. Vedere la tabella delle coppie di serraggio per la coppia consigliata.

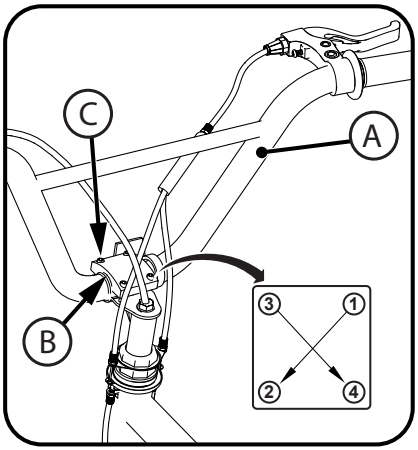

segue >>

Vedere la tabella delle coppie di serraggio per la coppia consigliata

Approntamento del freno e dell'attacco manubrio giroscopici - segue

IT

- Accertarsi che la guaina Ⓐ del cavo del freno posteriore sia inserita completamente nel manicotto di regolazione Ⓑ in corrispondenza della leva del freno.
- Accertarsi che il manicotto e il relativo dado (Ⓑ, Ⓒ) siano regolati completamente verso la leva del freno.
- Ruotare il manicotto di regolazione Ⓑ in modo che la sua scanalatura non sia più allineata con la scanalatura Ⓓ per il cavo e serrare il dado Ⓒ del manicotto.

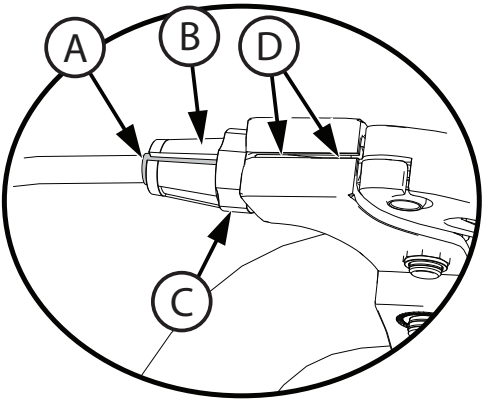

- Inserire i registri Ⓐ dei due cavi nella piastra giroscopica Ⓑ accertandosi che il cavo più corto Ⓒ sia sullo stesso lato della leva del freno Ⓓ.
- Girare i registri e i dadi Ⓔ completamente nella piastra giroscopica, serrando a mano.

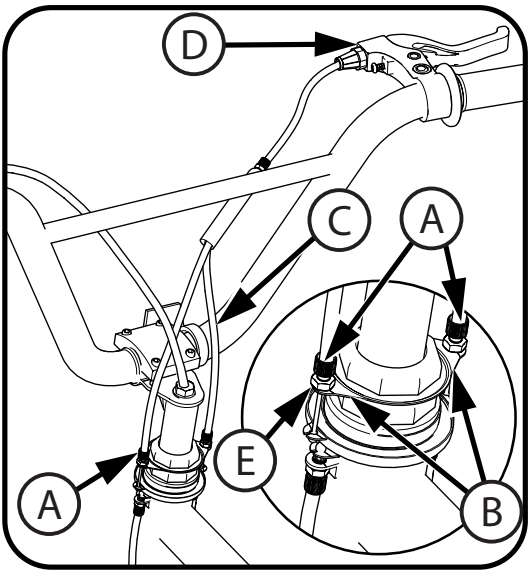

segue >>

Vedere la tabella delle coppie di serraggio per la coppia consigliata

Approntamento del freno e dell'attacco manubrio giroscopici - segue

- Premere l'uno verso l'altro i due lati della piastra giroscopica Ⓐ e inserire l'estremità Ⓑ del cavo nella scanalatura Ⓒ della piastra giroscopica.
- Ripetere sull'altro lato.

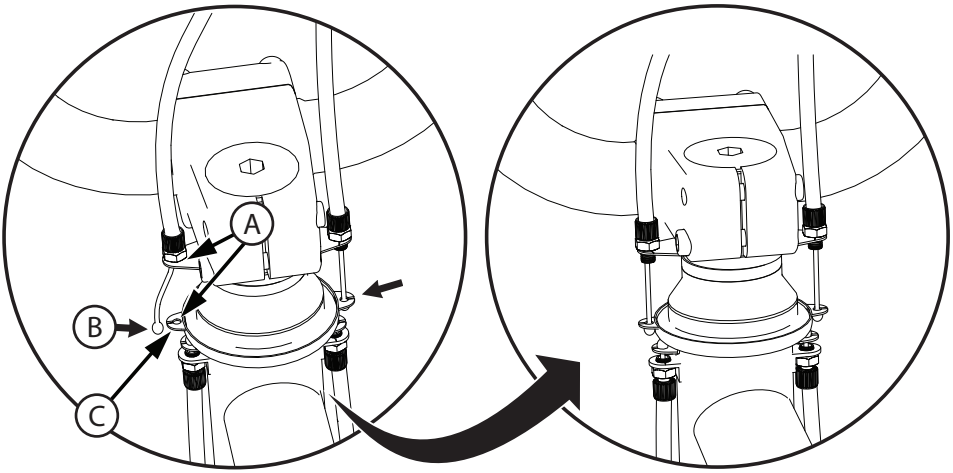

AVVERTENZA – Accertarsi che il sistema giroscopico ruota/attacco manubrio/piega manubrio possa ruotare di 360 gradi senza fare aggrovigliare nessun cavo e che il meccanismo giroscopico funzioni in modo regolare.

segue >>

Approntamento del freno giroscopico - Installazione del cavo del freno anteriore

IT

- Tirare il cavo Ⓐ del freno anteriore verso l'alto attraverso il dado Ⓑ dell'attacco manubrio in modo che sia disposto come illustrato.
- Accertarsi che il cavo del freno non tocchi il pneumatico Ⓒ.

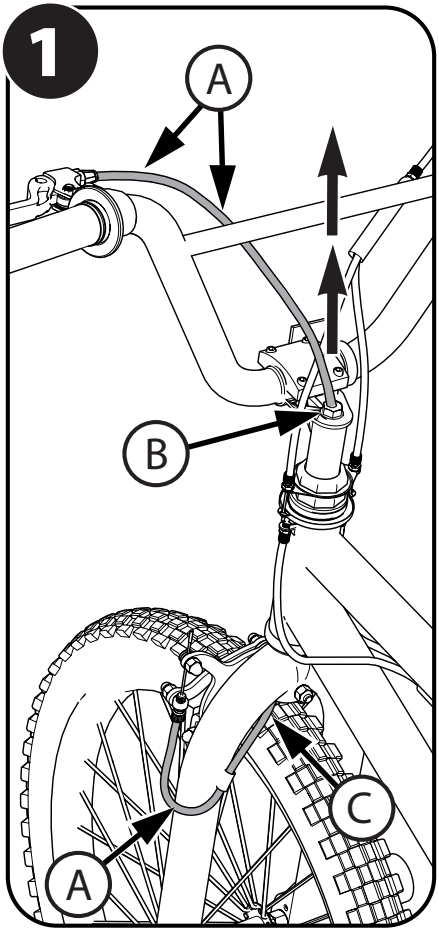

- Inserire il bariletto del cavo (**2-1**) nella leva del freno.

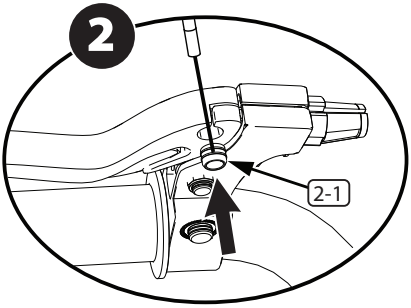

- Inserire il cavo del freno (**3-1**) nella scanalatura come illustrato.

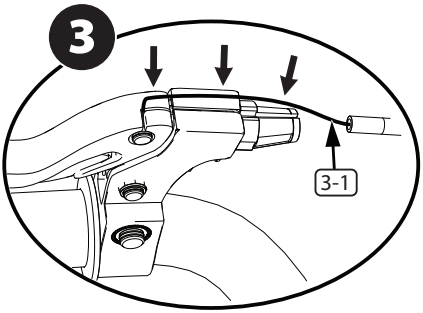

- Accertarsi che il manicotto e il relativo dado (**4-3**, **4-1**) siano regolati completamente verso la leva del freno.
- Ruotare il manicotto di regolazione (**4-1**) in modo che la sua scanalatura non sia più allineata con la scanalatura (**4-2**) per il cavo e serrare il dado (**4-3**) del manicotto.

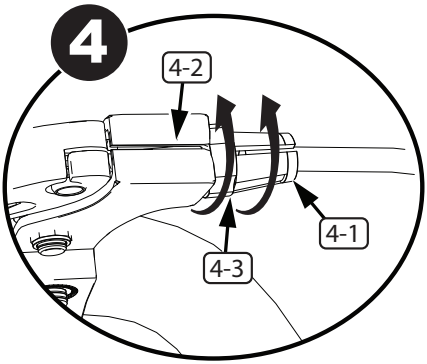

segue >>

Vedere la tabella delle coppie di serraggio per la coppia consigliata

Approntamento del freno giroscopico - Installazione del cavo del freno anteriore - segue

- Ruotare le leve dei freni (A) in una posizione di guida comoda e serrarle bene.

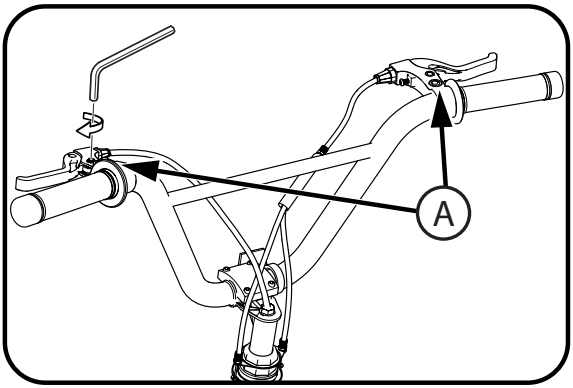

AVVERTENZA – Accertarsi che il sistema giroscopico ruota/attacco manubrio/piega manubrio possa ruotare di 360 gradi senza fare aggrovigliare nessun cavo e che il meccanismo giroscopico funzioni in modo regolare.

Posizionamento del cavo del freno (vari modelli)

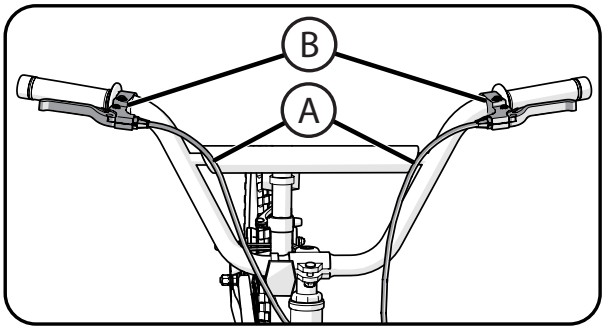

NOTA – Il cavo del freno anteriore e quello del freno posteriore devono essere posizionati sulla leva destra o sinistra in conformità alle norme di legge o alle prassi del Paese in cui la bicicletta è stata venduta.

Collegamento dei cavi dei freni alle leve appropriate

SUGGERIMENTO – Seguire i cavi dei freni a partire dal braccio di leva del freno anteriore e di quello posteriore, in modo da avere il cavo corretto per ciascuna leva.

- Collegare il cavo di ciascun freno Ⓐ alla leva corretta Ⓑ in conformità alle norme del proprio Paese riguardanti il posizionamento del cavo del freno anteriore e di quello del freno posteriore.

AVVERTENZA – È necessario registrare il freno anteriore prima di usare la BMX.

NOTA – LA REGISTRAZIONE È IDENTICA PER IL FRENO ANTERIORE E PER QUELLO POSTERIORE.

1. Posizionamento dei pattini Ⓒ

- Allentare la vite Ⓓ di ciascun pattino Ⓒ.
- Regolare ciascun pattino in modo che sia piatto contro il cerchio e sia allineato con la sua curva.
- Accertarsi che nessuno dei due pattini sfreghi sul pneumatico.
- Se la superficie del pattino presenta frecce, verificare che queste siano rivolte verso la parte posteriore della BMX.
- Tenendo in posizione ciascun pattino, serrare la vite.

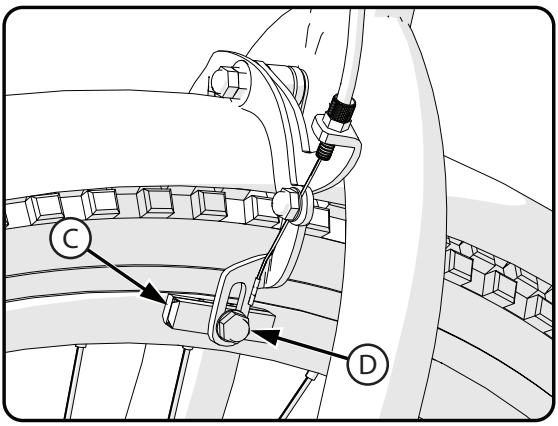

2. Verifica del serraggio di ciascun pattino

- Cercare di muovere ciascun pattino fuori posizione.
- Se uno dei pattini si muove, ripetere le operazioni al passaggio 1, ma serrando di più il dado.
- Rieseguire la verifica finché né l'uno né l'altro pattino si muovono.

segue >>

Vedere la tabella delle coppie di serraggio per la coppia consigliata

Registrazione del freno Caliper - segue

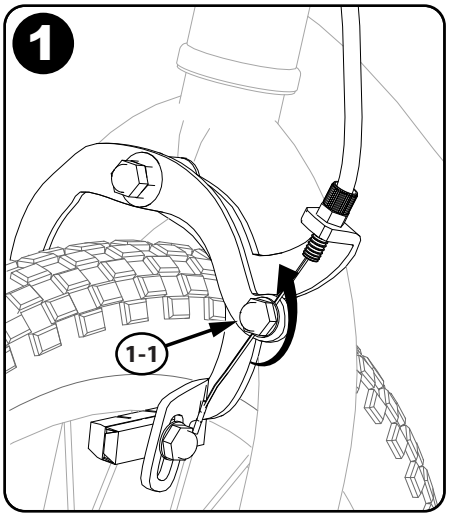

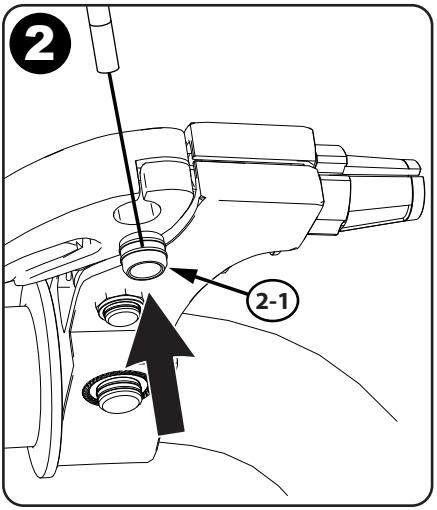

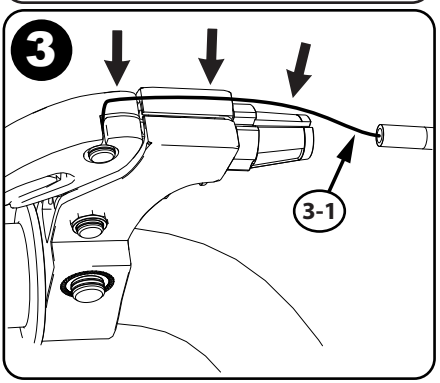

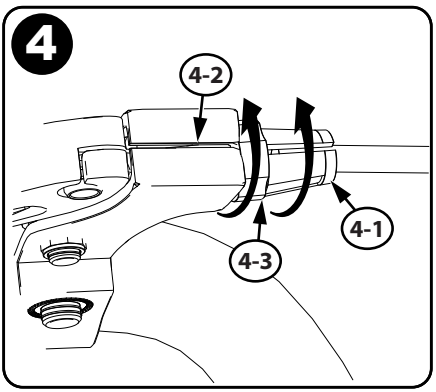

1.
- Allentare il dado (1-1) del cavo in modo che quest'ultimo sia lasco.

2.
- Inserire il bariletto (2-1) nella leva del freno.

3.
- Inserire il cavo (3-1) nella scanalatura come illustrato.

4.
- Ruotare il manicotto di regolazione (4-1) in modo che la sua scanalatura non sia più allineata con la scanalatura (4-2) per il cavo e serrare il dado (4-3) del manicotto.

segue >>

Vedere la tabella delle coppie di serraggio per la coppia consigliata

5.

- Comprimere i bracci del freno (5-1) in modo che i pattini (5-2) facciano battuta contro il cerchio.

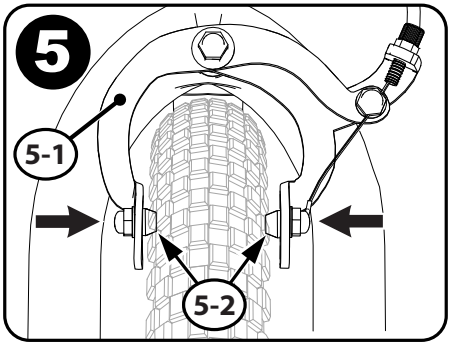

6.

- Tirare il cavo del freno (6-1) in modo che sia teso.
- Serrare il dado (6-2) del cavo.
- Regolare il dado (6-3) del cavo fino a ottenere una distanza di 1,6 mm tra i pattini e il cerchio.

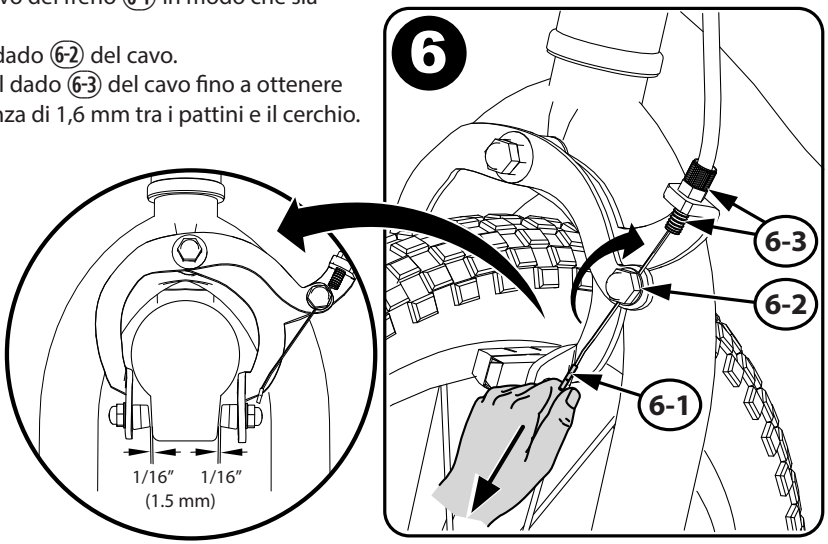

7.

- Accertarsi che la leva del freno non sia allentata (7-1).

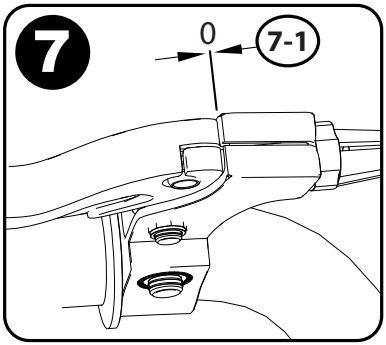

segue >>

Registrazione del freno Caliper - segue

8.

- Accertarsi che la guaina di ciascun cavo sia inserita completamente nel manicotto di regolazione all'altezza del braccio (8-1) e della leva del freno (8-2).

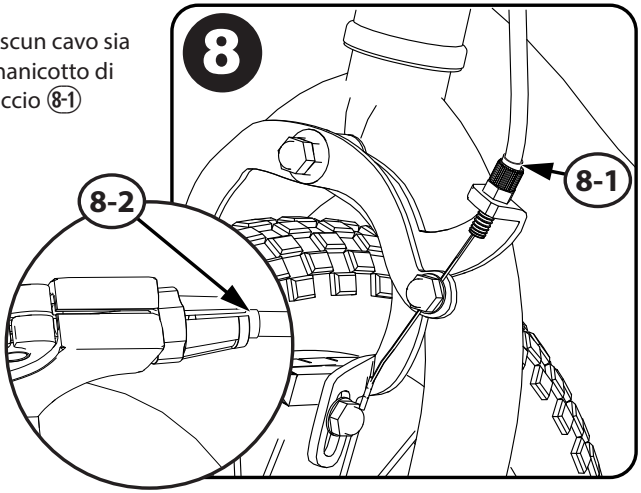

9.

- Ruotare le leve dei freni (A) in una posizione di guida comoda e serrarle bene.

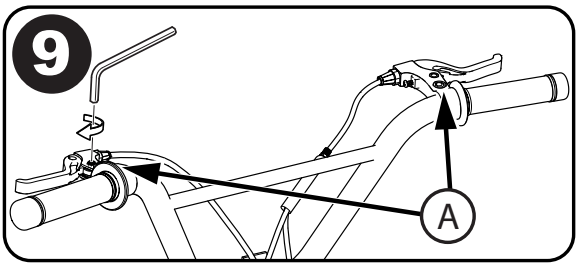

Sostituzione dei pattini dei freni

1. Se necessario, allentare il bullone di regolazione (A) del cavo del freno.
2. Allentare e rimuovere la vite o il bullone (B) del pattino.
3. Rimuovere il vecchio pattino (C).
4. Inserire il nuovo pattino, verificando che sia rivolto in avanti e allineato uniformemente con il cerchio (D).
5. Serrare bene la vite o il bullone del pattino.

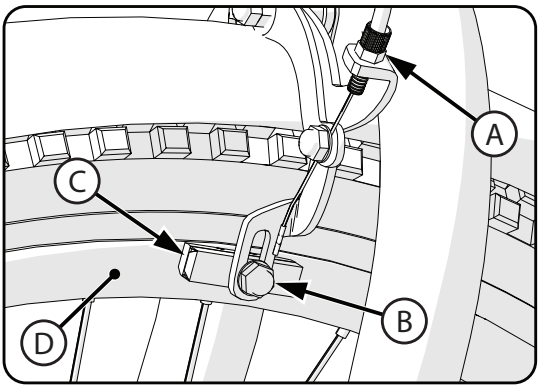

AVVERTENZA – Sostituire i pattini dei freni con componenti di modello e tipo identici a quelli originali.

Posizionamento del cavo del freno (vari modelli)

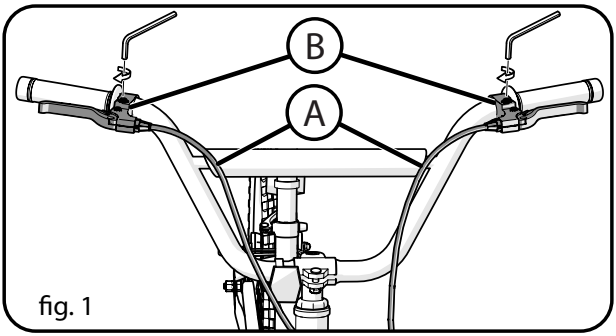

fig. 1

NOTA – Il cavo del freno anteriore e quello del freno posteriore devono essere posizionati sulla leva destra o sinistra in conformità alle norme di legge o alle prassi del Paese in cui la bicicletta è stata venduta.

Collegamento dei cavi dei freni alle leve appropriate

SUGGERIMENTO – Seguire i cavi dei freni a partire dal braccio di leva del freno anteriore e di quello posteriore, in modo da avere il cavo corretto per ciascuna leva.

- Collegare il cavo di ciascun freno (A) alla leva corretta (B) in conformità alle norme del proprio Paese riguardanti il posizionamento del cavo del freno anteriore e di quello del freno posteriore.

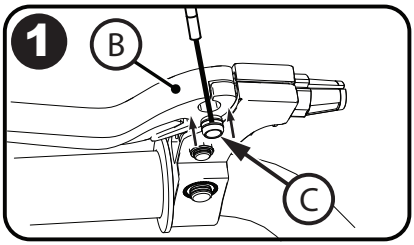

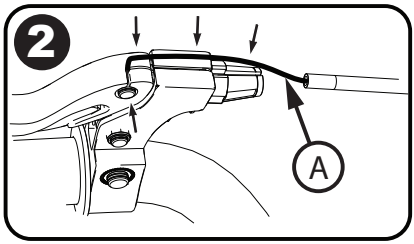

VARI MODELLI:

1:

- Inserire il bariletto (C) nella leva del freno (B).

2:

- Inserire il cavo (A) nella scanalatura come illustrato.

3:

- Ruotare il manicotto di regolazione (D) in modo che la sua scanalatura non sia più allineata con la scanalatura per il cavo e serrare il dado (E) del manicotto.

4:

- Assicurarsi che non ci sia spazio sulla leva del freno (F) e che il cavo del freno (A) sia completamente inserito.

- Ruotare le leve dei freni (B) in una posizione di guida comoda e serrarle bene. (**fig. 1**).

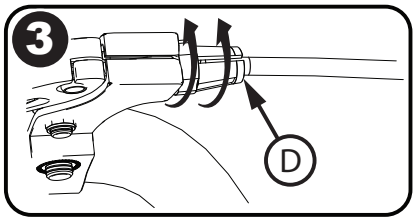

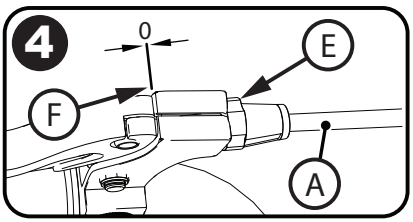

Vedere la tabella delle coppie di serraggio per la coppia consigliata

Registrazione del freno a V prima di iniziare a usare la BMX

SE IN DOTAZIONE – Le seguenti sezioni descrivono le regolazioni finali del freno necessarie prima di iniziare a guidare la BMX.

- Gonfiare i pneumatici alla pressione consigliata sul fianco degli stessi.
- Accertarsi che il pneumatico sia centrato nella forcella.

Se necessario, collegare il cavo del freno anteriore:

- Spingere l'uno verso l'altro i due bracci del freno (A).
- Inserire la guida del cavo del freno (B) nell'apertura della staffa (C).
- Accertarsi che la guida (B) sia inserita bene nell'apertura della staffa (C).

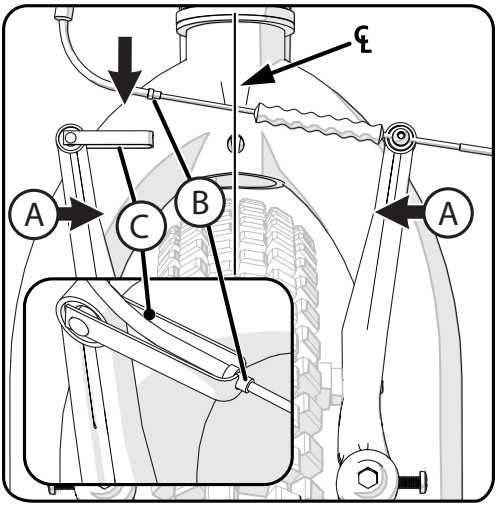

Controllare il serraggio del bullone di fissaggio del braccio (A) (fig A):

- Accertarsi che il bullone di fissaggio di ciascun braccio sia serrato bene.

Centrare i pattini del freno sul cerchio:

1. Girare la vite di regolazione (B) sul braccio per spostarlo verso l'interno o l'esterno affinché i due pattini (C) siano equidistanti dal cerchio.
2. Azionare due volte la leva del freno.
3. Ripetere questo passaggio finché entrambi i pattini non sono equidistanti dal cerchio.

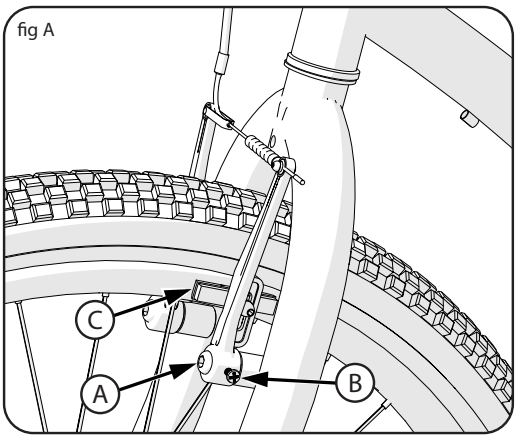

fig A

Vedere la tabella delle coppie di serraggio per la coppia consigliata

Registrazione del freno a V

NOTA – La registrazione è identica per il freno anteriore e per quello posteriore.

AVVERTENZA: È necessario registrare sia il freno anteriore che quello posteriore prima di guidare la BMX.

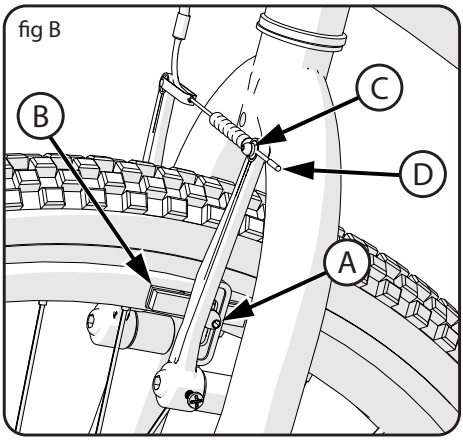

1. Posizionamento dei pattini Ⓑ (fig B):

1. Allentare la vite Ⓐ di ciascun pattino Ⓑ.
2. Regolare ciascun pattino in modo che sia piatto contro il cerchio e sia allineato con la sua curva.
3. Accertarsi che nessuno dei due pattini sfreghi sul pneumatico.
4. Se la superficie del pattino presenta frecce, verificare che queste siano rivolte verso la parte posteriore della BMX.
5. Tenendo in posizione ciascun pattino, serrare la vite.

2. Verifica del serraggio di ciascun pattino:

1. Cercare di muovere ciascun pattino fuori posizione.
2. Se uno dei pattini si muove, ripetere le operazioni al passaggio 1, ma serrando di più il dado.
3. Rieseguire la verifica finché né l'uno né l'altro pattino si muovono.

3. Tensionamento del cavo (fig B):

1. Tenere fermi entrambi i pattini contro il cerchio.
2. Allentare la vite Ⓒ del morsetto del cavo.
3. Tirare il cavo Ⓓ per portarlo in tensione e serrare la vite.

AVVERTENZA: Non serrare eccessivamente la vite del morsetto del cavo, perché potrebbe tagliare il cavo e causare lesioni al biker o ad altre persone.

4. Azionare con decisione la leva del freno 20 volte.
5. Tenere fermi entrambi i pattini contro il cerchio e allentare la vite del morsetto del cavo.
6. Tirare il cavo portandolo in tensione e serrare la vite.

segue >>

POSIZIONAMENTO DEI PATTINI DEL FRENO ALLA CORRETTA DISTANZA DAL CERCHIO:

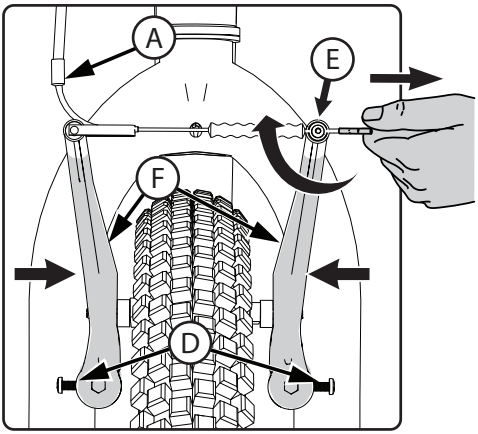

1. Se si desidera, regolare la leva del freno Ⓖ a una distanza comoda dalla manopola mediante l'apposita vite Ⓗ. Girando la vite IN DENTRO si avvicina la leva alla manopola.
2. Accertarsi che le guaine Ⓐ, Ⓑ del cavo del freno siano inserite correttamente.
3. Posizionare ciascun pattino a 1,6 mm di distanza dal cerchio.
4. Girare le apposite viti Ⓓ verso dentro o fuori per eseguire la regolazione.
5. Se non è possibile posizionare i pattini Ⓒ alla corretta distanza dal cerchio, tenerli fermi contro il cerchio e allentare la vite Ⓔ
6. Spingere l'uno verso l'altro i due bracci del freno Ⓕ e tirare o allentare leggermente il cavo del freno.
7. Serrare la vite del morsetto del cavo.

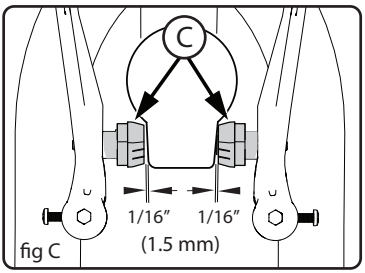

fig C

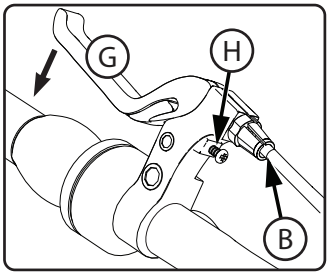

AVVERTENZA: Non serrare eccessivamente il morsetto del cavo, perché si potrebbe tagliare il cavo e causare lesioni al biker o ad altre persone.

8. Ripetere questi passaggi finché i pattini non sono a 1,6 mm di distanza dal cerchio e la leva del freno Ⓖ non raggiunge la manopola quando viene azionata (**fig C**).

AVVERTENZA: Non allontanare i pattini dal cerchio se questo non è centrato, perché si potrebbe ridurre la potenza frenante e rendere non sicuro il freno. Affinché il freno a V possa essere registrato correttamente, rivolgersi a un'officina di riparazione biciclette per fare centrare il cerchio.

segue >>

Registrazione del freno a V - segue

Verifica del serraggio del morsetto del cavo (fig C):

1. Azionare con decisione ciascuna leva del freno Ⓖ.
2. Accertarsi che il cavo non si muova nel morsetto Ⓔ.
3. Se il cavo si muove nel morsetto, registrare di nuovo il freno ma serrando di più il morsetto.
4. Rieseguire la verifica finché il cavo non si muove più nel morsetto.

Verifica della corsa delle leve dei freni:

1. Azionare con decisione ciascuna leva dei freni Ⓖ.
2. Se la leva tocca la manopola, registrare di nuovo il freno.

AVVERTENZA: Dopo che si registrano di nuovo i freni, se l'una o l'altra leva tocca la manopola o non funziona bene, rivolgersi a un'officina di riparazione biciclette per fare registrare o riparare i freni.

Sostituzione dei pattini del freno

1. Se necessario, allentare il bullone di regolazione Ⓐ del cavo del freno.
2. Allentare e rimuovere la vite o il bullone Ⓑ del pattino.
3. Rimuovere il vecchio pattino Ⓒ.
4. Inserire il nuovo pattino, verificando che sia rivolto in avanti e allineato uniformemente con il cerchio Ⓓ.
5. Serrare la vite o il bullone del pattino e il bullone di regolazione secondo la tabella delle coppie di serraggio.

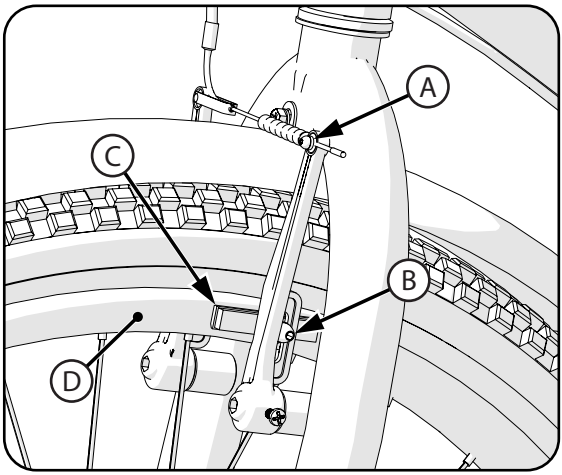

AVVERTENZA:
Sostituire i pattini dei freni con componenti di modello e tipo identici a quelli originali.

AVVERTENZA:

- Come accade a tutti i componenti meccanici, la bicicletta è soggetta a sollecitazioni elevate e usura. Gli effetti dell'usura e della fatica da sollecitazioni possono essere diversi su differenti materiali e componenti. Se la durata prevista di un componente è stata superata, il componente potrebbe cedere improvvisamente, con il rischio di causare lesioni al ciclista. Qualunque fessura, graffio o cambiamento di colore in aree sottoposte a sollecitazioni notevoli indica che la durata prevista del componente è stata raggiunta e occorre sostituirlo.
- Ispezionare spesso la bicicletta. La mancata ispezione della bicicletta ed esecuzione di riparazioni o regolazioni, come necessario, può causare lesioni al ciclista e ad altre persone. Accertarsi che tutti i componenti siano montati correttamente e regolati come descritto nel presente manuale e in eventuali "Istruzioni speciali".
- Sostituire subito con un ricambio originale qualsiasi componente danneggiato, mancante o molto usurato.
- Evitare di indossare indumenti larghi e oggetti allentati quando si usa la bicicletta o se ne esegue la manutenzione, per ridurre il rischio di impigliamento e possibili conseguenti lesioni.
- Se sporchi o ricoperti di grasso, i cerchi delle ruote possono rendere inefficaci i freni. Per prevenire lesioni, pulirli spesso con uno straccio pulito o lavarli con acqua e sapone, sciacquarli e lasciarli asciugare all'aria. Non pulirli con materiali oleosi o grassi.
- Gli effetti di temperature elevate o di uso intenso oppure danni da urti possono essere invisibili e causare lesioni al ciclista. Se si sospettano danni o usura eccessiva ai cerchi delle ruote, al telaio, alla forcella, ai giunti delle sospensioni (se presenti) o a componenti in composito (se presenti), rivolgersi a un'officina di riparazione biciclette.
- Accertarsi che tutti i dispositivi di fissaggio siano serrati bene come descritto nel presente manuale e in eventuali "Istruzioni speciali". Componenti non serrati adeguatamente possono andare smarriti o funzionare in modo scadente. I componenti serrati eccessivamente possono danneggiarsi. Accertarsi che qualsiasi dispositivo di fissaggio sia di tipo e dimensioni corretti.
- Dadi autobloccanti e altri dispositivi di fissaggio analoghi potrebbero perdere la loro efficacia se riutilizzati.

NOTA – Rivolgersi a un'officina di riparazione biciclette per qualsiasi riparazione o regolazione per la quale non si dispone degli attrezzi adatti oppure se le istruzioni del presente manuale o eventuali "Istruzioni speciali" non sono sufficienti.

Contropedale - vari modelli

Questi modelli sono dotati di un freno a contropedale posteriore, che viene azionato ruotando i pedali all'indietro.

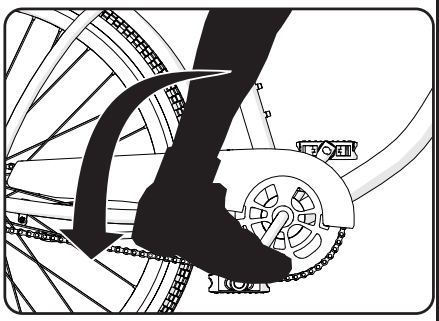

FUNZIONAMENTO

Per azionare il contropedale:

- Ruotare i pedali all'indietro in modo che la catena ruoti in senso inverso.
- La catena aziona il meccanismo del contropedale, che si trova all'interno del mozzo della ruota posteriore.
- Aumentando la forza impressa sui pedali in senso inverso, aumenta anche la forza frenante del contropedale.

Se la MBX è dotata di freni Caliper oltre al contropedale, usare sempre quest'ultimo come freno principale quando la si deve arrestare.

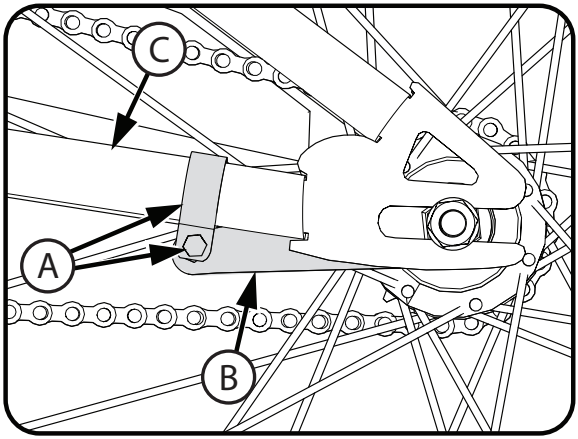

⚠ AVVERTENZA

Se non si seguono scrupolosamente queste istruzioni, il ciclista o altre persone possono subire lesioni.

- Quando si usa la BMX per la prima volta, è necessario impratichirsi nell'uso del contropedale procedendo a bassa velocità in uno spazio ampio, pianeggiante e privo di ostacoli.
- Ogni volta che si usa la MBX, accertarsi che il morsetto Ⓐ sul braccio del freno Ⓑ sia fissato bene al fodero posteriore orizzontale Ⓒ del telaio della MBX. Il contropedale non funzionerà correttamente se il braccio del freno non è fissato al fodero posteriore orizzontale.

Azionamento del freno del freno (vari modelli)

AVVERTENZA:

- Guidare sempre la bicicletta mantenendo una distanza di sicurezza da altri veicoli od oggetti in modo da avere spazio sufficiente per fermarsi.
- Guardare in avanti e regolare in anticipo la velocità per evitare frenate brusche.
- L'impianto frenante e la sua potenza variano da una bicicletta all'altra. Tenere presente la potenza frenante della bicicletta e non guidarla superandone i limiti.
- Se la pavimentazione stradale è bagnata, disuniforme o presenta detriti, influisce sulla reazione della bicicletta all'azione frenante. Prestare particolare attenzione quando si frena in condizioni della strada non ideali. Prevedere più tempo e distanza per fermarsi.

FRENI A LEVA

Azionare i freni a leva come segue:

NOTA – Prima di iniziare a guidare, accertarsi di sapere quale freno (anteriore o posteriore) è controllato dall'una o dall'altra leva. Se la bicicletta è dotata di due freni, azionare contemporaneamente entrambe le leve.

- Il freno anteriore genera una potenza frenante superiore rispetto a quello anteriore, quindi non azionarlo troppo bruscamente o con forza eccessiva. Premere gradualmente entrambe le leve dei freni finché la bicicletta non rallenta alla velocità desiderata o si ferma.
- Se ci si deve arrestare rapidamente, spostare il proprio peso all'indietro mentre si azionano i freni, per mantenere la ruota posteriore aderente al suolo.

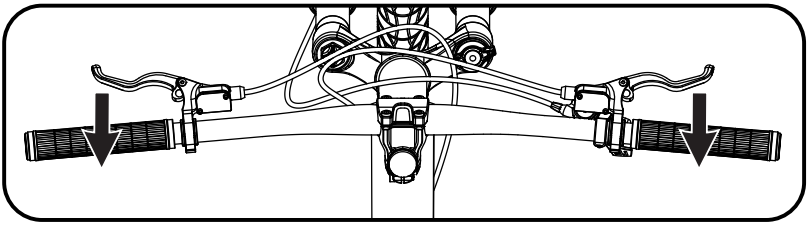

AVVERTENZA:

- Se la forza frenante viene applicata alla ruota anteriore bruscamente o in modo completo, la ruota posteriore potrebbe sollevarsi dal terreno e far sì che la ruota anteriore slitti all'indietro, riducendo il controllo che si ha della bicicletta e causando una caduta.

Regolazione della catena

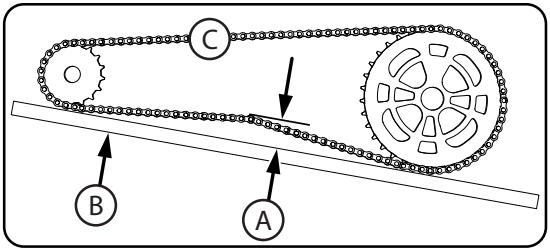

⚠ AVVERTENZA:

- La catena deve rimanere ingranata sulle ruote dentate; se si stacca, il contropedale non funzionerà.
- Non tentare di riparare la catena. Se c'è un problema con la catena, rivolgersi a un'officina di riparazione biciclette.

REGOLAZIONE – La catena deve essere tesa correttamente. Se la tensione è eccessiva, sarà difficile pedalare, mentre se è insufficiente, la catena potrebbe staccarsi dalle ruote dentate.
Quando la catena Ⓒ è alla tensione corretta, è possibile ruotare le pedivelle liberamente e non è possibile tirarla per oltre 12 mm Ⓐ da un righello Ⓑ, come illustrato.

Regolare la tensione della catena come segue:

- Allentare i dadi sull'asse della ruota posteriore;
- Spostare la ruota posteriore avanti o indietro come necessario.

NOTA – Accertarsi che la ruota posteriore si trovi al centro del telaio della bicicletta.

- Tenere ferma la ruota in questa posizione e serrare bene i dadi.

Ispezione dei cuscinetti

Manutenzione

Controllare spesso i cuscinetti della BMX, lubrificandoli come indicato nella tabella di lubrificazione dei componenti oppure ogni volta che non superano le seguenti verifiche.

Cuscinetti del tubo di sterzo

La forcella deve sempre poter ruotare liberamente e con regolarità. Con la ruota anteriore sollevata dal suolo, non deve essere possibile muovere la forcella in verticale o lateralmente nel tubo di sterzo.

Cuscinetti delle pedivelle

Le pedivelle devono sempre poter ruotare liberamente e con regolarità e le corone non devono essere allentate su di esse. Non deve essere possibile muovere lateralmente l'estremità della pedivella inserita nel pedale.

Cuscinetti delle ruote

Sollevare dal suolo ciascuna estremità della BMX e fare ruotare lentamente a mano la ruota sollevata. I cuscinetti sono regolati correttamente se:

- la ruota gira liberamente e facilmente;
- il peso del catarifrangente tra i raggi, quando lo si porta verso la parte anteriore o posteriore della BMX, fa girare la ruota ripetutamente in entrambi i sensi;
- il cerchio non presenta alcun movimento laterale quando lo si spinge di lato con una leggera forza.

Cuscinetti del sistema giroscopico

Con la ruota anteriore sollevata dal suolo, il sistema giroscopico ruota/attacco manubrio/piega manubrio deve poter ruotare liberamente e in modo regolare di 360 gradi senza fare aggrovigliare né urtare alcun cavo.

Pneumatici

MANUTENZIONE

- Controllare spesso la pressione di gonfiaggio dei pneumatici perché tutti i pneumatici si sgonfiano lentamente nel corso del tempo. Quando si conserva la bicicletta per lunghi periodi, evitare che le ruote poggino a terra.
- Non usare un erogatore di aria compressa senza manometro per gonfiare i pneumatici. Un tale erogatore può gonfiarli bruscamente facendoli scoppiare.
- Sostituire pneumatici usurati.

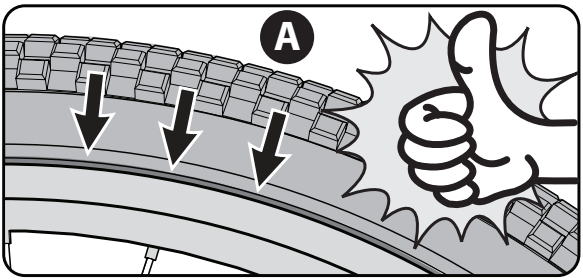

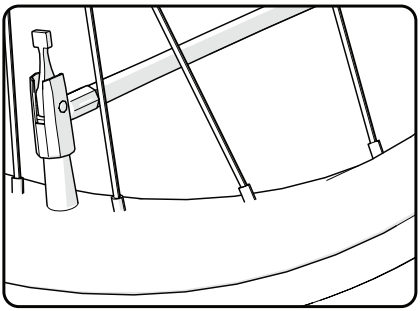

⚠ AVVERTENZA – Non guidare la bicicletta e non sedere su di essa se un pneumatico è sgonfio, perché si può danneggiare il pneumatico, la camera d'aria e il cerchio.

GONFIAGGIO DEI PNEUMATICI

- Usare una pompa manuale o a pedale per gonfiare i pneumatici.
- Sono accettabili anche gli erogatori di aria compressa con manometro presenti nelle stazioni di servizio.
- La massima pressione di gonfiaggio è riportata sul fianco del pneumatico.

Prima di gonfiare qualsiasi pneumatico, accertarsi che il bordo del tallone sia alla stessa distanza dal cerchio per l'intera circonferenza di quest'ultimo, su entrambi i lati del pneumatico **A**. Se il pneumatico non sembra inserito bene sul cerchio, rilasciare aria dalla camera d'aria finché non si può spingere il tallone nel cerchio dove necessario. Gonfiare il pneumatico lentamente e interrompere spesso l'operazione per controllare il posizionamento e la pressione finché non si raggiunge la corretta pressione di gonfiaggio.

Pedivella a tre pezzi (vari modelli)

Manutenzione - Ciascuna delle due pedivelle (A) in fabbrica è stata serrata sul perno (B). Quando si inizia a usare la BMX, dopo averla usata alcune volte accertarsi che le pedivelle non si siano allentate. Se l'una o l'altra si è allentata durante questo periodo di "rodaggio", serrarla di nuovo o farla serrare presso un'officina di riparazione biciclette.

Controllare spesso il serraggio delle pedivelle. Se sono allentate, serrarle o farle serrare presso un'officina di riparazione biciclette.

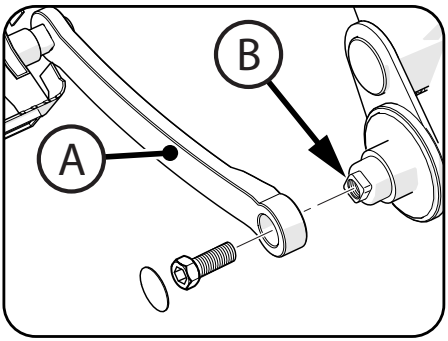

⚠ AVVERTENZA – Se si usa la BMX con una pedivella allentata, questa potrebbe staccarsi e cadere. Inoltre potrebbe essere danneggiata dal perno.

Lubrificazione

⚠ AVVERTENZA:

- Non lubrificare eccessivamente. Se si versa olio sui cerchi o sui pattini dei freni, si riduce la potenza frenante e la distanza di arresto della BMX sarà più lunga. Si possono verificare lesioni al ciclista o ad altre persone.
- La catena può proiettare l'olio in eccesso sul cerchio e in tal caso andrà ripulita.
- Evitare che si depositi olio sui pedali, dove si appoggiano i piedi.
- Ripulire i cerchi, i pattini dei freni, i pedali e i pneumatici da tutto l'olio con acqua calda e sapone.
- Sciacquare con acqua pulita e asciugare bene prima di usare la MBX.
- Lubrificare la BMX con olio per macchine di bassa viscosità (20 W), in base alla seguente tabella:

Tabella di lubrificazione (come in dotazione)

Componenti	Intervallo	Modalità
Pedali	Ogni sei mesi	Versare quattro gocce d'olio nel punto in cui le pedivelle si inseriscono nei pedali.
Catena	Ogni sei mesi	Versare una goccia d'olio su ciascun rullo della catena. Ripulire la catena da tutto l'olio in eccesso.
Leve dei freni	Ogni sei mesi	Versare una goccia d'olio nel punto di articolazione di ciascuna leva.
Freni Caliper	Ogni sei mesi	Versare una goccia d'olio nel punto di articolazione di ciascun freno.
Freni a trazione lineare	Ogni sei mesi	Mettere una goccia d'olio sul punto di articolazione di ciascun freno a sbalzo.
Cavi dei freni	Ogni sei mesi	Versare quattro gocce d'olio in entrambe le estremità di ciascun cavo. Lasciare che l'olio defluisca lungo il filo nella guaina.
Meccanismo giroscopico	Ogni sei mesi	Versare quattro gocce d'olio intorno ai cuscinetti del meccanismo giroscopico.

Garanzia limitata - IT

Informazioni generali

Le specifiche del modello o dei componenti sono soggette a modifiche senza preavviso.

La presente garanzia limitata è l'unica garanzia offerta per questo prodotto. SONO ESCLUSE TUTTE LE GARANZIE DIVERSE DA QUELLE INDICATE, COMPRESE QUELLE IMPLICITE DI COMMERCIABILITÀ E DI IDONEITÀ PER UNO SCOPO PARTICOLARE, SECONDO QUANTO PREVISTO DALLE NORME DI LEGGE. TUTTE LE RESPONSABILITÀ IN CASO DI DANNI INCIDENTALI, PUNITIVI, SPECIALI O CONSEQUENZIALI SONO ESPRESSAMENTE DISCONOSCIUTE, NELLA MISURA CONSENTITA DALLE NORME DI LEGGE.

Gli unici usi di questo prodotto sono quelli descritti nel presente manuale.

Non è richiesta la registrazione della garanzia.

La garanzia limitata viene offerta solo al consumatore originale e non è trasferibile.

Cosa è coperto dalla presente garanzia limitata

La presente garanzia limitata copre i difetti di lavorazione e materiali per tutte le parti del prodotto a eccezione di quelle indicate di seguito come non garantite.

Cosa fare per mantenere in vigore la garanzia limitata

La presente garanzia limitata è valida solo se:

- il prodotto è stato montato completamente e correttamente;
- il prodotto viene utilizzato in condizioni normali per lo scopo previsto (vedere la sezione seguente per le attività escluse);
- il prodotto viene sottoposto a tutte le operazioni di manutenzione e regolazioni necessarie;
- il prodotto viene impiegato solo per attività di trasporto generali e ricreative.

Cosa non è coperto dalla presente garanzia limitata

Questo prodotto è concepito solo per uso ricreativo. La garanzia non copre la normale usura, i componenti soggetti alla normale manutenzione o eventuali danni causati da modalità improprie di montaggio, manutenzione, regolazione, conservazione o uso del prodotto. La presente garanzia limitata non si estende a prestazioni future.

La presente garanzia limitata sarà nulla se il prodotto, in qualunque momento:

- viene utilizzato in uno sport competitivo;
- viene utilizzato guidandolo in modo pericoloso, per eseguire salti, acrobazie o attività simili;
- viene modificato in qualunque modo;
- viene modificato dotandolo di un motore elettrico;
- viene guidato da più di una persona alla volta;
- viene noleggiato, venduto o regalato;
- viene utilizzato in modo contrario alle istruzioni e avvertenze del presente manuale del proprietario.

Obblighi del produttore

L'unico ed esclusivo obbligo del produttore, ai sensi della presente garanzia limitata, consiste nella riparazione e/o sostituzione, a sua sola discrezione, di eventuali difetti di lavorazione o materiali previsti dalla garanzia stessa.

Come richiedere un intervento nell'ambito della garanzia

Contattare il servizio clienti.

- Vedere l'elenco dei recapiti incluso.

Diritti dell'acquirente

La presente garanzia limitata conferisce all'acquirente specifici diritti legali. Si potrebbero anche avere altri diritti variabili da una giurisdizione all'altra.

Validità della presente garanzia limitata

- Quando utilizzata nella presente garanzia limitata, la frase "a vita" significa finché l'acquirente originale rimane proprietario del prodotto.
- Forcella e telaio in acciaio: a vita
- Telaio in alluminio/carbonio: 10 anni
- Forcella in alluminio/ammortizzata: 1 anno
- Componenti elettronici: 90 giorni
- Tutti gli altri componenti: 6 mesi

PT

Manual do Utilizador

Bicicletas BMX

Este manual contém informações importantes sobre segurança, montagem, operação e manutenção.
Por favor, leia e compreenda totalmente este manual antes de utilizar a sua bicicleta
Guarde este manual para consultas futuras.

Use sempre capacete e equipamentos de segurança aprovados quando utilizar este produto.

A sua bicicleta

• Introdução 242-243
• Avisos e informações de segurança 244-245

Conjunto

• Conjunto de peças 246-247
• Montagem 248-259

Travões de mão

• Travões de mão - Calços dos travões 260-273

Manutenção e Serviço

• Reparo e Serviço 274-279

Garantia

• Garantia Limitada 280

ADVERTÊNCIA:

- Este produto NÃO tem um travão de pé (pedal).
- Certifique-se de que o seu filho compreende o funcionamento e consegue operar os travões de mão.
- Utilize sempre os dois travões de mão para parar a bicicleta.
- Para parar, aplique os travões dianteiros e traseiros de forma uniforme.
- Pode ocorrer uma situação de instabilidade se o travão dianteiro for usado com muita força, de que podem resultar lesões para o ciclista e para outras pessoas.

O peso máximo do ciclista/bicicleta para este produto é o seguinte:
NOTA: Os pesos das bicicletas variam muito, portanto, se não tiver certeza, pese a sua bicicleta para saber o peso exato e aplique a tabela abaixo.

Tamanho da bicicleta	Ciclista	Ciclista + Bicicleta + Bagagem
41 cm (16 in)	36 kg (80 lb)	44 kg (99 lb)
46 cm (18 in)	40 kg (89 lb)	49 kg (109 lb)
51 cm (20 in)	40 kg (89 lb)	49 kg (109 lb)
61 cm (24 in)	91 kg (200 lb)	102 kg (225 lb)
66 cm (26 in)	113 kg (250 lb)	126 kg (279 lb)

Tabela de Torque

TORQUE RECOMENDADO:
Recomenda-se o uso de uma chave de torque. O torque recomendado para cada parafuso está listado abaixo. Além de apertar com o torque recomendado, certifique-se de que as peças do produto estejam suficientemente apertadas, executando os testes funcionais (nas seções de montagem de componentes do manual do utilizador) em cada componente à medida que são apertados.
NOTA: Verifique se todos os parafusos no produto são apertados de acordo com a tabela:

Torque recomendado para roscas limpas e secas:		**Cómo medir:**
Tamanho do parafuso	**Torque (N•m / ft-lb)**	O tamanho do parafuso é determinado pela largura nas ROSCAS, conforme mostrado.
M4 mm (.157 in)	2.8 N•m (24.78 in-lb)	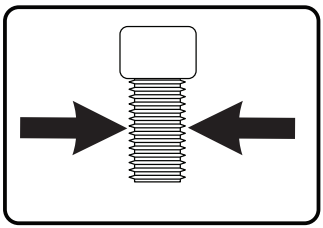
M5 mm (.196 in)	5.5 N•m (48.67 in-lb)	
M6 mm (.236 in)	9.5 N•m (84.08 in-lb)	
M7 mm (.275 in)	16.3 N•m (12 ft-lbs)	
M8 mm (.314 in)	23 N•m (17 ft-lbs)	
M10 mm (.393 in)	44.7 N•m (33 ft-lbs)	
Pedais	30 N•m (24 ft-lbs)	

Registo de identificação do proprietário da bicicleta

NOTA: Esta informação só está disponível na própria bicicleta.

Cada bicicleta tem um Código de Recuperação estampado no quadro. O Código de Recuperação (1) pode ser encontrado na parte inferior da caixa das manivelas, como mostrado.

Escreva este número no espaço abaixo para o guardar para referência futura. Se a bicicleta for roubada, dê este número e uma descrição da bicicleta à polícia. Isto ajudará a polícia a encontrar a bicicleta.

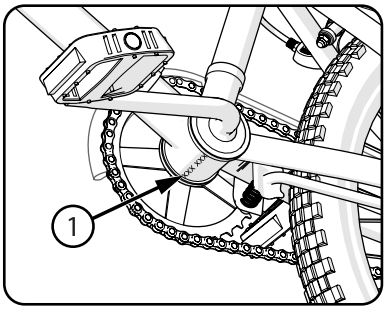

Número de modelo: .....

Data de compra: .....

Nome do modelo: .....

Adaptar o ciclista à bicicleta

Uma bicicleta que vai ser utilizada apenas em superfícies pavimentadas, deve dar-lhe uma folga mínima em relação ao quadro ① de 5 cm (2 polegadas). Uma bicicleta que vai ser utilizada sobre superfícies não pavimentadas deve dar-lhe uma folga mínima em relação ao quadro de 7,5 cm (3 polegadas). E uma bicicleta que vai ser utilizada fora de estrada deve dar-lhe uma folga em relação ao quadro de 10 cm (4 polegadas) ou mais.

NOTA: Ver nas secções de Montagem o ajuste do selim.

Ajuste a altura do selim de modo a poder colocar o calcanhar de um pé num pedal com a perna estendida em linha reta Ⓐ - e de modo a que o pé oposto possa tocar no chão com a ponta do pé Ⓑ. Assim irá ficar com os joelhos ligeiramente fletidos ao pedalar com a almofada do pé apoiada no pedal.

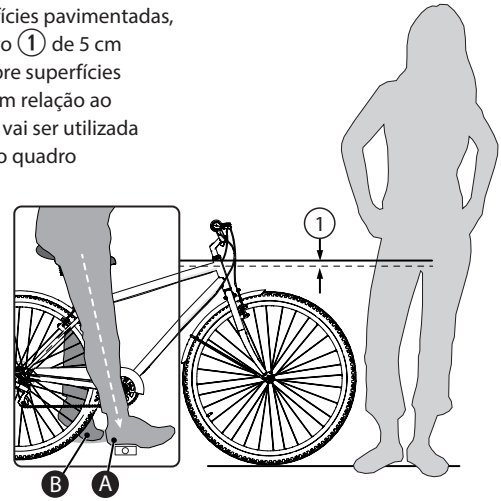

Avisos e informações de segurança

SIGNIFICADOS DAS ADVERTÊNCIAS:

Este símbolo é importante. Veja a palavra "**CUIDADO**" ou "**ADVERTÊNCIA**" que se lhe segue.
A palavra "**CUIDADO**" vem antes das instruções mecânicas. Se não obedecer a estas instruções, podem ocorrer danos mecânicos ou falha de um componente da bicicleta.
A palavra "**ADVERTÊNCIA**" vem antes das instruções de segurança pessoal. Se não obedecer a estas instruções, podem ocorrer lesões para o ciclista ou outras pessoas.

ADVERTÊNCIA:

- PERIGO DE ASFIXIA. Peças pequenas. Não adequadas para crianças com menos de 3 anos.
- A montagem deve ser feita por um adulto.
- Os punhos do guiador ou os tampões das extremidades dos tubos devem ser substituídos se estiverem danificados, uma vez que se sabe que os tubos nus podem causar ferimentos. Todos os produtos com as extremidades do guiador com tampas devem ser verificados regularmente para assegurar que a proteção adequada para as extremidades do guiador está instalada.
- As forquilhas de substituição devem ter a mesma inclinação e diâmetro interno do tubo que o produto original.
- Não adicione um motor ao produto.
- Não reboque nem empurre o produto.
- Não modifique o produto.
- Substitua imediatamente as peças gastas ou partidas por equipamentos originais.
- Se algo não funcionar corretamente, pare de utilizar.

A responsabilidade do Utilizador

ADVERTÊNCIA: Esta bicicleta foi concebida para ser montada por um único ciclista de cada vez para transporte geral e utilização recreativa. Não foi construída para resistir ao esforço de acrobacias e de saltos.
Se a bicicleta foi comprada desmontada, é da responsabilidade do utilizador seguir todas as instruções de montagem e ajuste exatamente como escritas neste manual, e seguir quaisquer "Instruções Especiais" fornecidas e certificar-se de que todos os elementos de fixação e componentes estão bem apertados.

NOTA: Verifique periodicamente se todos os elementos de fixação e componentes estão bem apertados.

Se a bicicleta foi comprada montada, é da responsabilidade do utilizador, antes de a utilizar pela primeira vez, certificar-se de que a bicicleta foi montada e ajustada exatamente como escrito neste manual, e seguir quaisquer "Instruções Especiais" fornecidas e certificar-se de que todos os elementos de fixação e componentes estão bem apertados.

Regras para circular na estrada

ADVERTÊNCIA: Não obedecer as regras abaixo do "Código da Estrada" pode resultar em lesões para o ciclista ou para outras pessoas.

- Obedeça a todas as regras, sinalizações e sinais de trânsito.
- **Equipamento de proteção que deve ser usado:** Use sempre equipamentos de segurança, como capacete com tira de queixo bem presa, joelheiras, cotoveleiras, protetores de pulso, luvas e sapatos.
- Circule pelo lado correto da estrada, numa única fila e em linha reta.
- Se possível, evite circular à noite, ao anoitecer, ao amanhecer e em qualquer outra altura com má visibilidade.
- **Se tem de andar de bicicleta à noite ou em situações de pouca visibilidade:**
  - Compre, instale e use um farol dianteiro e um farol traseiro.
  - Os faróis dianteiros são obrigatórios em todos os estados para andar à noite e os faróis traseiros são obrigatórios nalguns estados.
  - Também são recomendadas luzes alimentadas por bateria ou luzes de segurança intermitentes.
- **Refletores:** Para sua própria segurança, não ande de bicicleta se os refletores estiverem incorretamente instalados, danificados ou em falta. Certifique-se de que os refletores dianteiro e traseiro estão verticais. Não permita que a visibilidade dos refletores seja bloqueada pelo vestuário ou outros artigos. Os refletores não funcionam bem se estiverem sujos. Limpe os refletores, se necessário, com sabão e um pano húmido.
  - Torne-se mais visível para os motoristas.
  - Use roupa de cor clara ou refletora, como um colete refletor e faixas refletoras nos braços e pernas.
  - Use uma fita refletora no seu capacete.
  - Não permita que a visibilidade dos refletores seja bloqueada.
- **Tome cuidados adicionais com tempo chuvoso:**
  - Avance lentamente sobre superfícies molhadas porque os pneus escorregam mais facilmente.
  - Tenha em conta que precisa de uma maior distância de travagem com tempo chuvoso.
- **Evite estes perigos para que não perca o controlo ou provoque danos nas rodas:**
  - Esteja atento a grelhas de drenagem, berma da estrada com pouca consistência, cascalho ou areia, buracos ou raízes, folhas molhadas, ou pavimentos irregulares.
  - Atravesse os carris ferroviários em ângulo reto para evitar perder o controlo.
  - Evite ações inseguras ao andar de bicicleta.
  - Nunca transporte passageiros.
  - Não transporte quaisquer objetos nem prenda nada à bicicleta que possa dificultar a sua visão, audição ou controlo.
  - Não ande de bicicleta com as duas mãos fora do guiador.
  - Não adicione um motor ao produto.
  - Não reboque nem empurre o produto.
  - Não modifique o produto.
  - Substitua imediatamente as peças gastas ou partidas por equipamentos originais.
  - Se algo não funcionar corretamente, pare de utilizar.

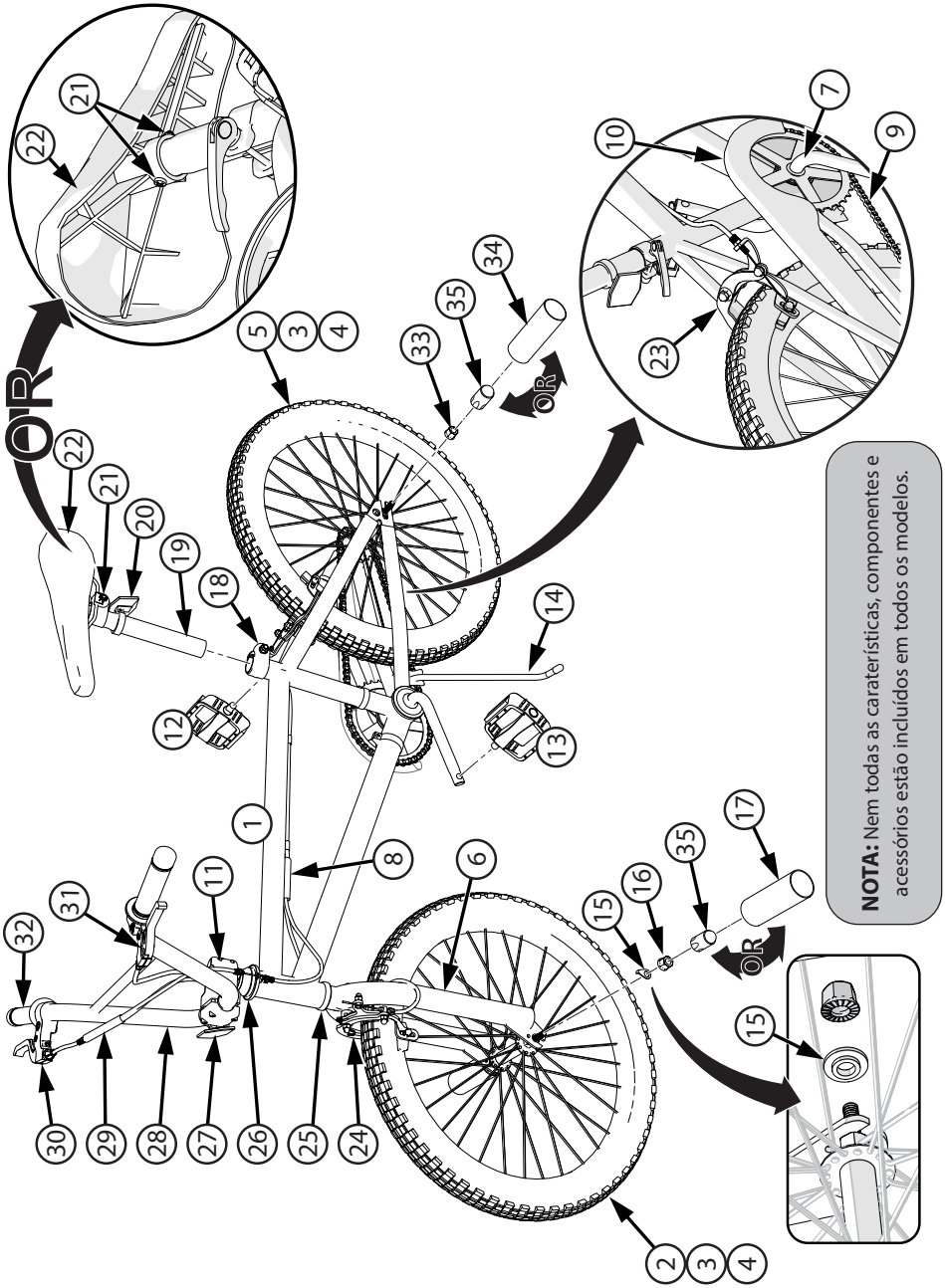

NOTA: Nem todas as caraterísticas, componentes e acessórios estão incluídos em todos os modelos.

Nº	Descrição	Nº	Descrição
1	Quadro	19	Espigão do selim
2	Conjunto da roda dianteira	20	Refletor traseiro
3	Pneu (x2)	21	Ferragens do espigão do selim
4	Câmara (x2)	22	Selim
5	Conjunto da roda traseira	23	Travão traseiro
6	Forquilha	24	Travão dianteiro
7	Conjunto da manivela e cremalheira	25	Rolamentos do conjunto da cabeça
8	Acoplador de cabo do travão inferior (vários modelos)	26	Conjunto da cabeça Gyro
9	Corrente	27	Refletor dianteiro
10	Protetor da corrente	28	Guiador
11	Haste do guiador	29	Acoplador de cabo do travão superior (vários modelos)
12	Pedal direito	30	Alavanca do travão direito
13	Pedal esquerdo	31	Alavanca do travão esquerdo
14	Descanso lateral	32	Punhos (x2)
15	Retentor da roda ou anilha do degrau (x2)	33	Porca do eixo traseiro (x2)
16	Porca do eixo dianteiro (x2)	34	Apoio traseiro (vários modelos)
17	Apoio dianteiro (vários modelos)	35	Tampões do Eixo (x2)
18	Grampo do espigão do selim	36	Campainha (não mostrada - se equipada)

Introdução à montagem

ESTE MANUAL DO UTILIZADOR FOI PREPARADO PARA VÁRIOS MODELOS DE BICICLETA DIFERENTES:

- Algumas ilustrações podem ser ligeiramente diferentes do produto real.
- Siga completamente as instruções.
- Se a bicicleta tiver algumas partes que não estejam descritas neste manual, procure as "Instruções Especiais" separadas que são fornecidas com a bicicleta.
- Os modelos podem ter diferentes acessórios, tais como sacos, cestos, refletores, porta-copos, porta-bagagens, etc.
- Nem todas as caraterísticas, componentes e acessórios estão incluídos em todos os modelos.
- Utilize a página de Índice para localizar secções específicas deste manual.
- Por favor, leia todo este manual antes de iniciar a montagem ou fazer a manutenção.
- Se não estiver confiante na sua capacidade para fazer a montagem desta unidade, consulte uma loja de bicicletas local.

ADVERTÊNCIA: Mantenha as peças pequenas longe do alcance das crianças durante a montagem.

NOTA: Todas as direções (direita, esquerda, frente, traseira, etc.) neste manual são as vistas pelo ciclista quando está sentado na bicicleta.

Não se desfaça da caixa e da embalagem até completar a montagem da bicicleta. Isto pode impedir o descarte acidental de peças da bicicleta.

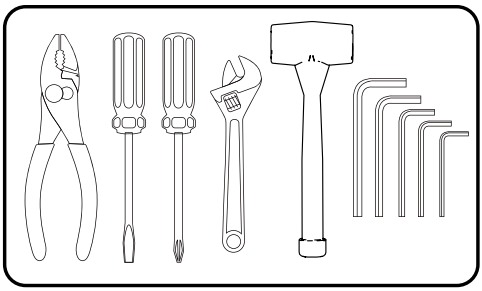

Ferramentas recomendadas
(Métricas)

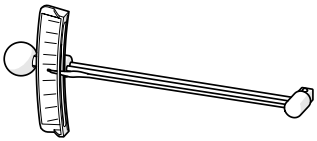

Chave de torque (recomendadas)

USE SEMPRE O SEU CAPACETE QUANDO ANDAR NESTA BICICLETA!

Leia sempre o manual do utilizador que vem com o seu capacete para se certificar de que está bem colocado e apertado corretamente na cabeça do utilizador de acordo com as instruções de adaptação descritas no manual do utilizador.

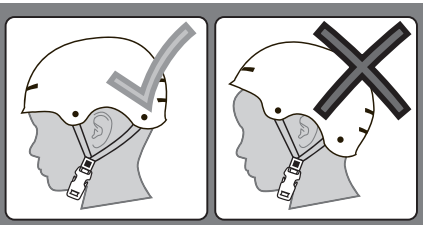

Instalação da roda dianteira (vários estilos)

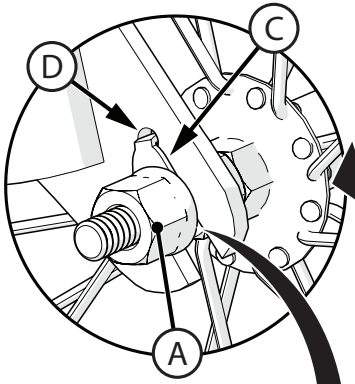

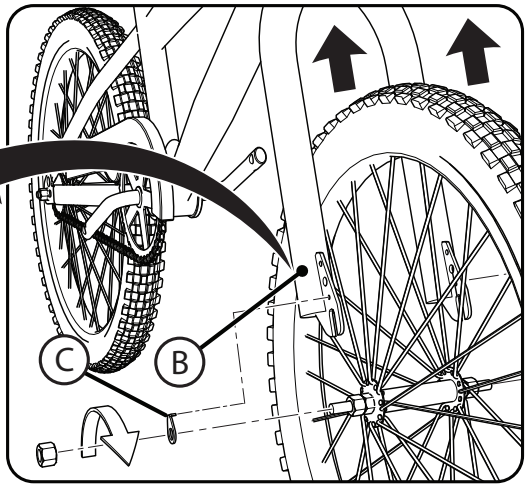

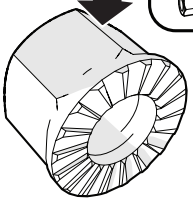

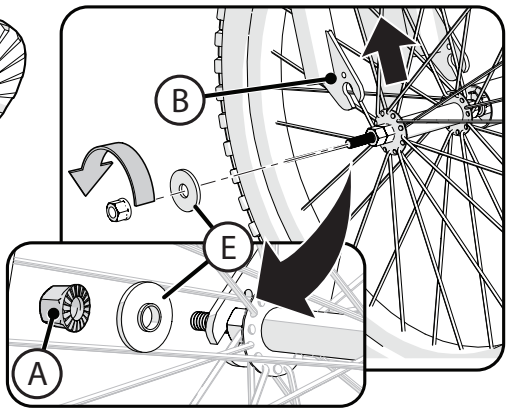

⚠ ADVERTÊNCIA:

- **NÃO** o serrilhado para fixar a roda dianteira Ⓐ.
- Certifique-se de que a roda gira livremente sem contacto com a forquilha nem o guarda-lamas.
- Não seguir estes passos pode fazer com que a roda dianteira se solte quando utiliza a bicicleta, o que pode causar lesões ao ciclista ou a outras pessoas.

NOTA: Veja na secção Travões como soltar e voltar a fixar os travões dianteiros (se instalados).

1. Se as porcas e anilhas do eixo já estiverem fixas ao eixo da roda dianteira, remova-as.
2. Coloque a roda na forquilha dianteira Ⓑ.

RETENTORES DA RODA COM PATILHAS Ⓒ (ALGUNS MODELOS):

3. Instale os retentores da roda Ⓒ certificando-se de que as patilhas estão encaixadas nos orifícios Ⓓ da forquilha.
4. Instale as porcas do eixo Ⓐ com a superfície serrilhada voltada para DENTRO.
5. Com a roda no centro da forquilha, aperte bem as duas porcas do eixo.

ANILHAS COM RESSALTO Ⓔ (ALGUNS MODELOS):

6. Coloque uma anilha com ressalto Ⓔ em cada extremidade do eixo com o ressalto pequeno virado para dentro, como mostrado.
7. Instale as porcas do eixo Ⓐ com a superfície serrilhada voltada para DENTRO.
8. Com a roda no centro da forquilha, aperte bem as duas porcas do eixo.

Instalação do guiador e da haste com avanço - Sem travão Gyro

NOTA: Verifique qual é o estilo da haste com avanço da sua bicicleta e use um dos seguintes guias de instalação.

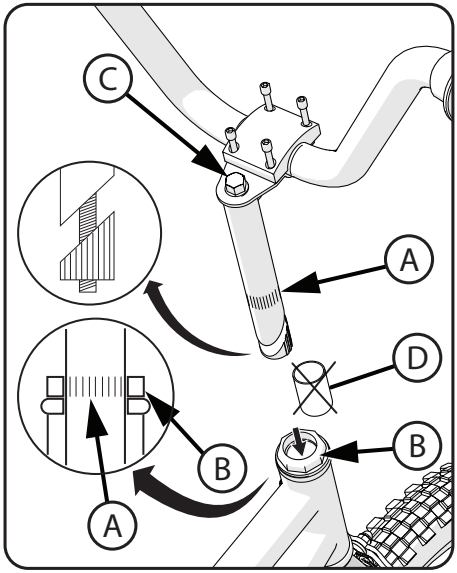

ADVERTÊNCIA: Para evitar danos no sistema de direção e uma possível perda de controlo, a marca "MIN-IN" (inserção mínima) (A) no avanço deve estar abaixo da parte superior da porca de bloqueio (B).

HASTE COM AVANÇO DO GUIADOR:

NOTA: Remova a tampa de plástico (D) da extremidade do avanço.

1. Insira o avanço na forquilha.
2. Aponte o avanço para a parte da frente da bicicleta.
3. Com o avanço alinhado com o pneu dianteiro, aperte bem o parafuso do avanço (C).

- Continue para **Instalação do guiador** na página seguinte.

ADVERTÊNCIAS:

- Não aperte demasiado o parafuso do avanço (C). O aperto excessivo do parafuso do avanço pode danificar o sistema de direção e causar a perda de controlo.

Montagem superior com quatro parafusos (Haste Com Avanço Do Guiador):

1. Ajuste o guiador para uma posição de condução confortável.
2. Aperte os parafusos da braçadeira (E) uniformemente de acordo com o padrão.
3. Verifique o aperto dos parafusos laterais da haste com avanço (C).

NOTA: Não aperte demasiado.

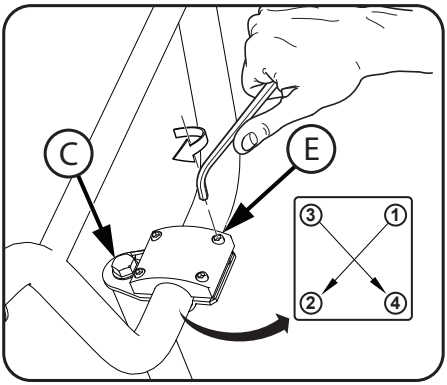

ADVERTÊNCIA: Se a braçadeira do guiador não estiver suficientemente apertada, o guiador pode deslizar no avanço, o que pode causar danos no guiador ou no avanço, e pode causar uma perda de controlo.

Instalação do guiador e da haste sem rosca (vários modelos)

POSIÇÃO DA HASTE:

1. Certifique-se de que a haste Ⓐ e o garfo Ⓑ estão a apontar para **a FRENTE**.
2. Para ajustar a haste Ⓐ, se necessário, enquanto apoia o garfo Ⓑ, desaperte o parafuso de tampa Ⓒ e os parafusos da haste Ⓓ (não retire os parafusos), rode a haste para esta ficar virada para a frente.
3. Alinhe a haste Ⓐ com o garfo Ⓑ e aperte bem o parafuso de tampa Ⓒ **PRIMEIRO** e os parafusos da haste Ⓓ **em SEGUNDO lugar**.

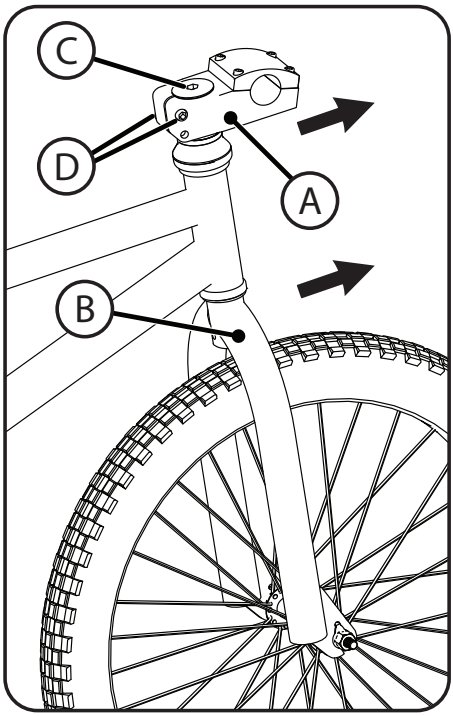

ADVERTÊNCIA: Assegure-se de que os parafusos Ⓒ e Ⓓ estão bem apertados, para que o guiador não escorregue e cause danos ou perda de controlo da bicicleta, resultando em ferimentos.

Montagem superior com quatro parafusos (Haste Sem Rosca):

1. Ajuste o guiador para uma posição de condução confortável.
2. Aperte os parafusos da braçadeira Ⓔ uniformemente de acordo com o padrão.
3. Verifique o aperto dos parafusos Ⓒ e Ⓓ.

NOTA: Não aperte demasiado.

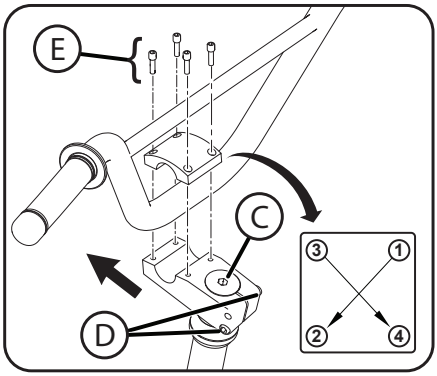

ADVERTÊNCIA: Se a braçadeira do guiador não estiver suficientemente apertada, o guiador pode deslizar no avanço, o que pode causar danos no guiador ou no avanço, e pode causar uma perda de controlo.

Consulte o gráfico de torque para obter o torque recomendado

Instalação do guiador - continuação

Grampo com quatro parafusos, montagem dianteira:

1. Ajuste o guiador para uma posição de condução confortável.
2. Aperte o parafuso da braçadeira (A).
3. Verifique o aperto dos parafusos laterais da haste com avanço (B).

NOTA: Não aperte demasiado.

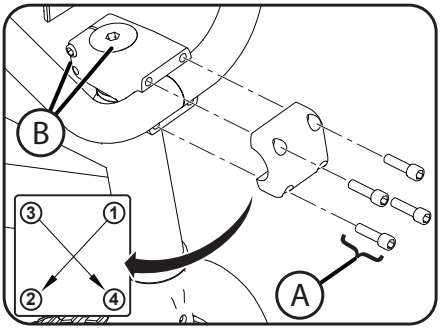

Avanço com 2 parafusos:

1. Ajuste o guiador para uma posição de condução confortável.
2. Aperte o parafuso da braçadeira (A).
3. Verifique o aperto dos parafusos laterais da haste com avanço (B).

NOTA: Não aperte demasiado.

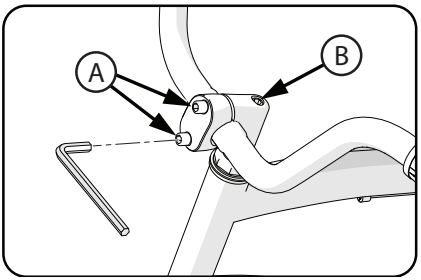

ADVERTÊNCIA: Se a braçadeira do guiador não estiver suficientemente apertada, o guiador pode deslizar no avanço, o que pode causar danos no guiador ou no avanço, e pode causar uma perda de controlo.

Teste do aperto do avanço do guiador

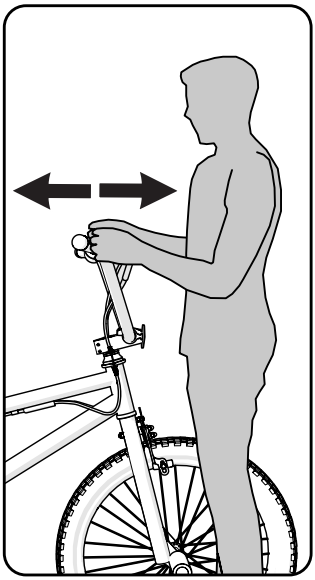

Para testar o aperto do avanço:

- Coloque-se a cavalo na roda da frente, com uma perna de cada lado.
- Tente rodar a roda da frente rodando o guiador.
- Se o guiador e o avanço rodarem sem que a roda dianteira rode, volte a alinhar o avanço com a roda e aperte mais o(s) parafuso(s) do avanço (cerca de 1/2 volta apenas de cada vez).
- Repita este teste, até que o guiador e o avanço já não rodem sem fazer rodar a roda dianteira.

Para testar o aperto da braçadeira e do guiador:

- Segure a bicicleta parada e tente mover as extremidades do guiador para frente e para trás.

ADVERTÊNCIA: Não exceda uma força de impulsão de 45 kg.

- Se o guiador se mover, desaperte o(s) parafuso(s) da braçadeira do guiador.
- Coloque o guiador na posição correta e aperte um pouco mais o(s) parafuso(s) da braçadeira do guiador.
- Se a braçadeira do guiador tiver mais do que um parafuso, aperte todos os parafusos igualmente.
- Faça este teste novamente, até que o guiador não se mova na braçadeira do guiador.

Instalação do selim (vários modelos)

ADVERTÊNCIA: Para evitar que o selim se solte e que haja uma possível perda de controlo, a marca "**MIN-IN**" (inserção mínima) Ⓐ no espigão do selim deve estar **ABAIXO** do topo do tubo do selim Ⓑ.

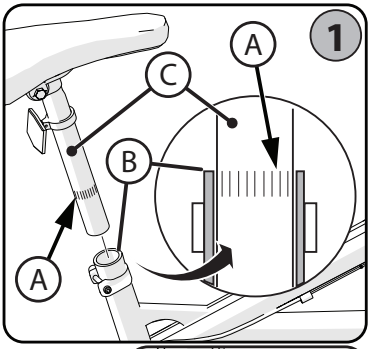

PASSO 1- INTRODUZA O ESPIGÃO DO SELIM NO TUBO DO SELIM:

- Se necessário, desaperte o parafuso da braçadeira do espigão do selim Ⓓ ou **abra** a alavanca de libertação rápida Ⓔ.
- Volte o selim para a frente e insira o espigão do selim Ⓒ no tubo do selim Ⓑ de modo a que as marcas "**MIN-IN**" fiquem ABAIXO da parte superior do tubo do selim, como mostrado.

PASSO 2 - BRAÇADEIRA DO SELIM COM PARAFUSO: (vários modelos)

- Com o espigão do selim Ⓒ inserido de acordo com o **PASSO 1** - Aperte firmemente o parafuso Ⓓ de modo a que o selim suporte o ciclista sem se mover.

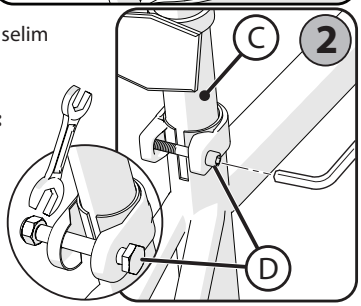

PASSO 3 - APERTAR A ALAVANCA DE LIBERTAÇÃO RÁPIDA: (vários modelos)

CUIDADO: Opere a alavanca de libertação rápida **APENAS À MÃO - NÃO UTILIZE QUALQUER FERRAMENTA.**

1. Como necessário, abra e feche a alavanca de libertação rápida Ⓔ com uma mão e aperte ou desaperte a porca de ajuste Ⓖ à mão, de modo a que sinta a primeira resistência ao fecho da alavanca de libertação rápida quando esta está na posição "**OPEN**" (abrir) ❶.
2. Empurre a alavanca de libertação rápida para a posição "**CLOSE**" (fechar) ❷ - deverá ser necessária **bastante força** para apertar bem de modo a que a alavanca de libertação rápida fique encostada contra a braçadeira do espigão do selim Ⓕ.

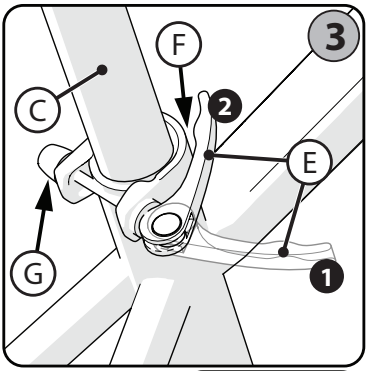

ADVERTÊNCIA: Deve usar bastante força para mover a alavanca de libertação rápida para a posição "**CLOSE**" (fechar) ❷. Isso garante que o selim não se mova durante a utilização normal.

NOTA: Ⓘ Binário de aperto sugerido 20-22nm - Verifique que não se move com as vibrações da bicicleta.

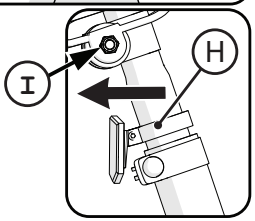

REFLETOR: (como equipado)
Posicione o refletor do espigão do selim (se equipado) Ⓗ de modo a que aponte diretamente para trás. Aperte o parafuso da braçadeira.

Consulte o gráfico de torque para obter o torque recomendado

Ajuste do parafuso do selim (vários modelos)

BRAÇADEIRA COM UM ÚNICO PARAFUSO:

1. Desaperte o parafuso Ⓐ da braçadeira o suficiente para permitir que quaisquer serrilhas Ⓑ no mecanismo se libertem antes de mudar o ângulo do selim.
2. Com as serrilhas totalmente encaixadas e o selim numa posição confortável, aperte o parafuso da braçadeira Ⓐ firmemente para garantir que o selim não se solte.

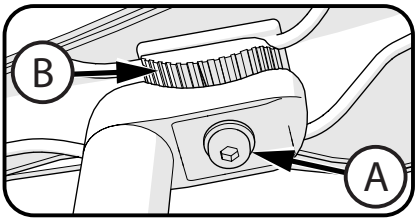

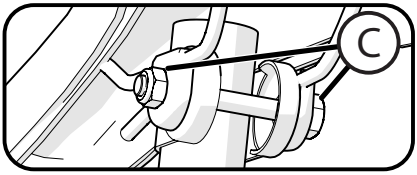

ADVERTÊNCIA: As serrilhas nas superfícies de acoplamento da braçadeira podem desgastar-se com o uso e os ajustes. Verifique se a braçadeira está apertada e fixa antes de cada utilização.

BRAÇADEIRA DUPLA:

3. Desaperte o parafuso/porca Ⓒ da braçadeira como necessário e ajuste o selim para uma posição confortável.
4. Com a braçadeira totalmente instalada no espigão do selim, como mostrado, aperte bem o parafuso/porca Ⓒ para que o selim não se mova durante a utilização.

Teste do aperto da braçadeira do selim e da braçadeira do espigão

Para testar o aperto da braçadeira do selim e do espigão:

- Tente rodar o selim de um lado para o outro e mover a parte da frente do selim para cima e para baixo.

- **Se o selim se mover na braçadeira do selim:**
  - Desaperte a braçadeira do selim.
  - Coloque o selim na posição correta e aperte a braçadeira do selim um pouco mais do que anteriormente.
  - Repita o teste, até que o selim não se mova na braçadeira do selim.
- **Se o espigão do selim se mover no tubo do selim:**
  - Desaperte a braçadeira do selim.
  - Coloque o selim na posição correta e aperte a braçadeira do selim um pouco mais do que anteriormente.
- **Se necessário, aperte ou desaperte a porca com a mão para que o aperto seja rápido e seguro.**
  - Faça este teste novamente, até que o espigão do selim não se mova na braçadeira do tubo do selim.

Instalação dos pedais

CUIDADO: Há um pedal direito marcado com Ⓡ e um pedal esquerdo marcado com Ⓛ.

NOTA: É preferível utilizar uma chave para pedais para fixar os pedais. Também pode ser utilizada uma chave de boca fina.

- O pedal marcado com Ⓡ tem uma rosca direita. Aperte-o no **sentido horário**.
- O pedal marcado com Ⓛ tem uma rosca esquerda. Aperte-o no sentido **anti-horário (sentido contrário aos ponteiros do relógio)**.
- Rode o pedal direito marcado com Ⓡ para o lado direito do braço da manivela, e o pedal esquerdo marcado com Ⓛ para o lado esquerdo do braço da manivela.

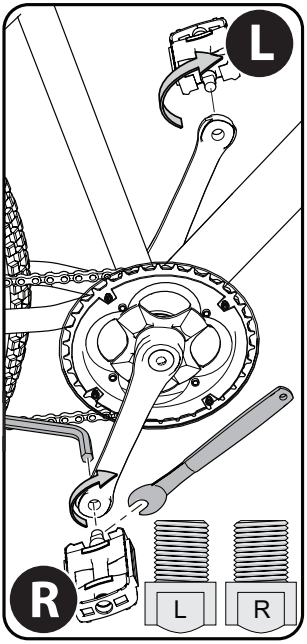

Apertar os pedais:
Certifique-se de que as roscas de cada pedal estão completamente enroscadas no braço da manivela.

ADVERTÊNCIA: Certifique-se de que os pedais estão bem fixos nos braços da manivela para que não se soltem. Verifique o aperto periodicamente.

Instalação do refletor (se equipado)

Instalação do refletor:

1. Posicione o refletor dianteiro Ⓐ de modo a que aponte diretamente para a frente.
2. Aperte o parafuso da braçadeira.
3. Posicione o refletor do espigão do selim (se equipado) Ⓑ de modo a que aponte diretamente para trás.
4. Aperte o parafuso da braçadeira.

NOTA: Não aperte demasiado. Isto irá danificar a braçadeira.

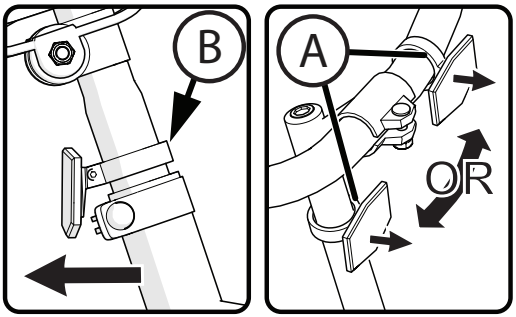

Consulte o gráfico de torque para obter o torque recomendado

Instalação dos apoios para os pés - Roscados (vários modelos)

NOTA

- A bicicleta pode ter um de dois estilos diferentes de apoios para os pés.
  - Um estilo de apoios para os pés tem roscas numa extremidade e é aparafusado no eixo da roda.
  - O outro estilo de apoios para os pés não tem roscas e é fixado com porca do eixo da roda.
- O apoios para os pés são opcionais. Pode optar por não os instalar nos eixos. Os apoios para os pés podem ser instalados nos eixos da frente ou de atrás.
- Os apoios para os pés dianteiras e traseiras têm orifícios de tamanhos diferentes para fixação nos eixos das rodas.
- Recomenda-se instalar os apoios para os pés no lado esquerdo (lado não motorizado) da bicicleta.
- O mesmo procedimento é utilizado para instalar os apoios nos eixos dianteiro e traseiro. É mostrada como exemplo a instalação no eixo dianteiro.

Apoios para os pés roscados:

- Se a bicicleta tiver apoios para os pés roscados numa extremidade, não são necessárias ferramentas adicionais para instalar os apoios para os pés.
- O apoio para os pés (A) marcado com "**F**" é instalado na **FRENTE** do eixo da roda. **FRENTE** do eixo da roda. Aperte bem o apoio para os pés.
- O apoio para os pés (A) marcado com "**R**" é instalado na **TRASEIRA** do eixo da roda. Aperte bem o apoio para os pés.
- Os apoios para os pés ficam por cima das porcas dos eixo (B).
- Instale as porcas dos eixos (B) do lado oposto com a Tampa do eixo (C) (se equipado).
- Posicione a tampa do eixo (C) por cima da porca e bata com o martelo até ficar totalmente assentada.

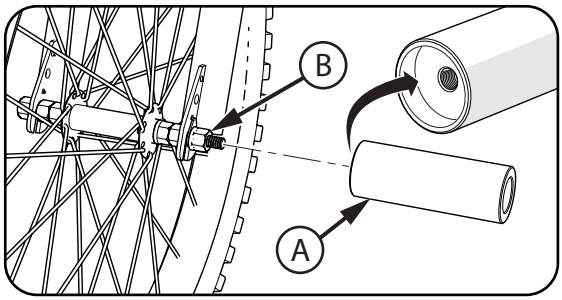

FRENTE
Orifício menor

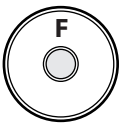

TRASEIRA
Orifício maior

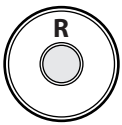

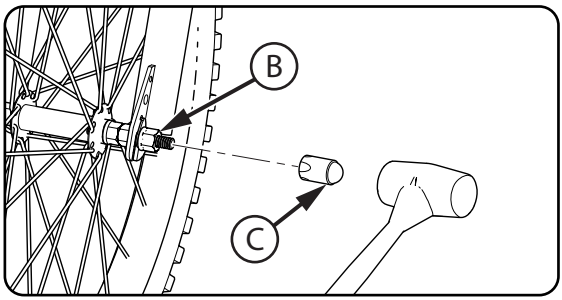

ADVERTÊNCIAS:

- Não faça acrobacias que estejam acima das suas capacidades.
- Os apoios para os pés devem ser instalados por um adulto.
- Verificar antes de cada utilização.
- Certifique-se de que o quadro da bicicleta, a forquilha e as rodas não apresentam sinais de danos durante a instalação e utilização.
- Certifique-se de que a corrente é devidamente ajustada depois de instalada.
- Certifique-se de que as rodas estão bem alinhadas depois da sua instalação.
- Se detetar danos, deixe de utilizar a bicicleta e substitua as peças danificadas.
- Não seguir estes passos pode fazer com que a roda dianteira se solte quando utiliza a bicicleta, Isso pode causar lesões ao ciclista ou a outras pessoas.

Instalação dos apoios para os pés - Aparafusados (vários modelos)

NOTA

- A bicicleta pode ter um de dois estilos diferentes de apoios para os pés.
  - Um estilo de apoios para os pés tem roscas numa extremidade e é aparafusado no eixo da roda.
  - O outro estilo de apoios para os pés não tem roscas e é fixado com porca do eixo da roda.
- O apoios para os pés são opcionais. Pode optar por não os instalar nos eixos. Os apoios para os pés podem ser instalados nos eixos da frente ou de atrás.
- Os apoios para os pés dianteiras e traseiras têm orifícios de tamanhos diferentes para fixação nos eixos das rodas.
- Recomenda-se instalar os apoios para os pés no lado esquerdo (lado não motorizado) da bicicleta.
- O mesmo procedimento é utilizado para instalar os apoios nos eixos dianteiro e traseiro.
  É mostrada como exemplo a instalação no eixo dianteiro.

Os apoios para os pés que não são roscados:

- Se a bicicleta tiver apoios para os pés que não sejam roscados, é necessária uma chave de soquete, um soquete métrico que se encaixa nas porcas do eixo e uma extensão de soquete de três polegadas para instalar os pinos.
- Remova a porca do eixo Ⓐ, se instalada anteriormente ao fixar a roda na forquilha Ⓑ.
- Verifique que o grampo de retenção Ⓒ esteja instalado corretamente no nos orifícios da guia da forquilha.
- O apoio para os pés Ⓓ marcado com "**F**" deve ser instalado no eixo da roda **DIANTEIRA**.

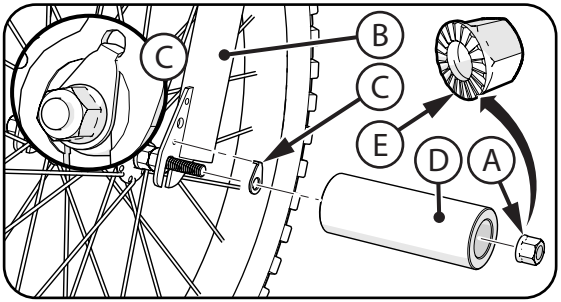

FRENTE
Orifício menor

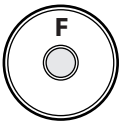

TRASEIRA
Orifício maior

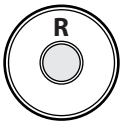

- O apoio para os pés Ⓓ marcado com "**R**" deve ser instalado no eixo da roda **TRASEIRA**.
- Coloque uma porca do eix Ⓐ em cada apoio para os pés e na extremidade do eixo. Verifique que o lado serrilhado Ⓔ da porca do eixo esteja voltado para a roda.
- Aperte cada porca do eixo a 28,4 N•m.

⚠ ADVERTÊNCIAS:

- No utilize porcas para eixos Ⓐ sem o serrilhado Ⓔ para fixar as rodas.
- Não faça acrobacias que estejam acima das suas capacidades.
- Os apoios para os pés devem ser instalados por um adulto.
- Verificar antes de cada utilização.
- Certifique-se de que o quadro da bicicleta, a forquilha e as rodas não apresentam sinais de danos durante a instalação e utilização.
- Certifique-se de que a corrente é devidamente ajustada depois de instalada.
- Certifique-se de que as rodas estão bem alinhadas depois da sua instalação.
- Se detetar danos, deixe de utilizar a bicicleta e substitua as peças danificadas.
- Não seguir estes passos pode fazer com que a roda dianteira se solte quando utiliza a bicicleta, Isso pode causar lesões ao ciclista ou a outras pessoas.

Consulte o gráfico de torque para obter o torque recomendado

Acessórios (vários modelos)

INSTALAÇÃO DOS ACESSÓRIOS:

- Fixe os acessórios ❶ ❷ ou ❸ ao guiador utilizando as fitas fornecidas.
- Aperte as fitas de modo a que o acessório não se mova.

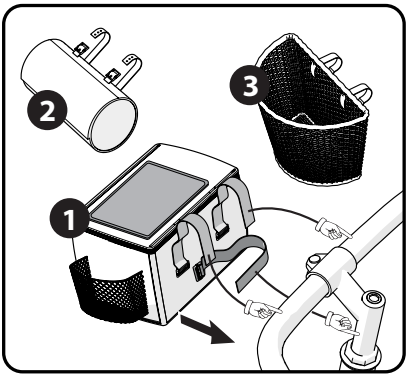

ADVERTÊNCIA: Não aperte demasiado. As cintas podem partir-se. Não bloqueie os refletores.

INSTALAÇÃO DA CAMPAINHA NO GUIADOR:

1. Remova os parafusos da campainha.
2. Posicione a campainha no guiador de modo a que fique acessível, com as mãos nos punhos do guiador.
3. Instale os parafusos e aperte-os.

NOTA: A campainha pode ser fixada com 1 ou 2 parafusos.

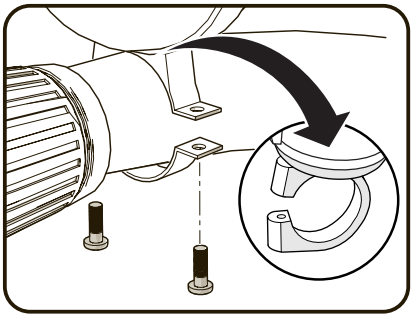

GARRAFA DE ÁGUA E SUPORTE:

1. Remova a garrafa de água do suporte (A).
2. Localize os parafusos (B) do suporte - podem estar embalados com o suporte para a garrafa ou instalados no quadro da bicicleta.
3. Posicione o suporte no local desejado e instale os dois parafusos do suporte através do suporte e apertando-os às porcas do quadro (C).
4. Aperte de modo a que fique seguro. Não aperte demasiado pois pode quebrar as braçadeiras de serrilha.
5. Insira a garrafa de água no suporte, como mostrado.

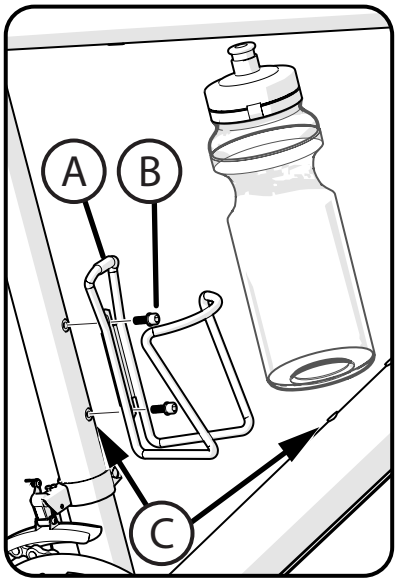

Posicionamento dos cabos do travão

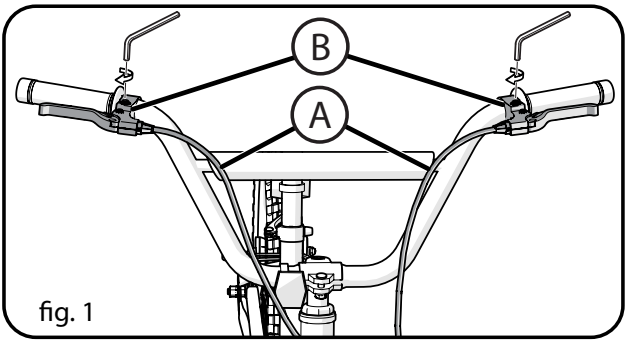

fig. 1

NOTA: Os cabos dos travões dianteiros e traseiros devem ser posicionados na alavanca direita ou esquerda do travão de acordo com a legislação ou costume e prática do país onde a bicicleta é vendida.

Conexão dos cabos do travão à alavanca do travão adequada:

DICA: Siga os cabos do travão das do travão dianteiro e traseiro, de modo que tenha o cabo correto para cada alavanca.

- Conecte os cabos do travão (A) às alavancas do travão corretas (B) de acordo com os padrões do país para o posicionamento dos cabos do travão dianteiro e traseiro.

Instalação da haste e do guiador - Travão Gyro (vários modelos)

NOTA: O grampo da haste do guiador pode ser pré-instalado na fábrica.

- Desempacote o guiador (A) com cuidado e os cabos do travão.
- Instale o guiador utilizando a grampo (B) e os parafusos do grampo (C).
- Rode o guiador para uma posição de condução confortável.
- Aperte bem os parafusos (C). Consulte o gráfico de torque para obter o torque recomendado do parafuso.

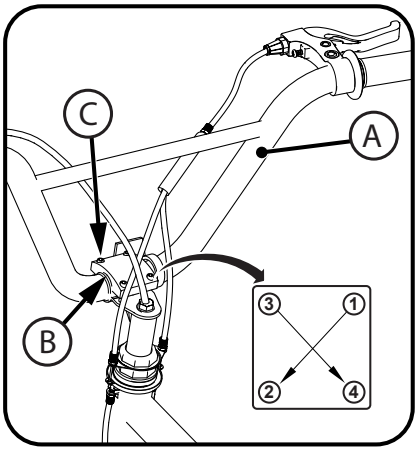

continuação >>

Instalação da haste do sistema Gyro e do travão - continuação

- Certifique-se de que a bainha do cabo do travão traseiro Ⓐ está totalmente inserida no alojamento de afinação na pinça e na alavanca do travão Ⓑ.
- Certifique-se de que a porca do alojamento e o alojamento (Ⓑ, Ⓒ) estão ajustados até ao fim na direção da alavanca do travão.
- Rode a ranhura do alojamento Ⓑ de modo a que se afaste da ranhura para o cabo Ⓓ e aperte a porca do alojamento Ⓒ.

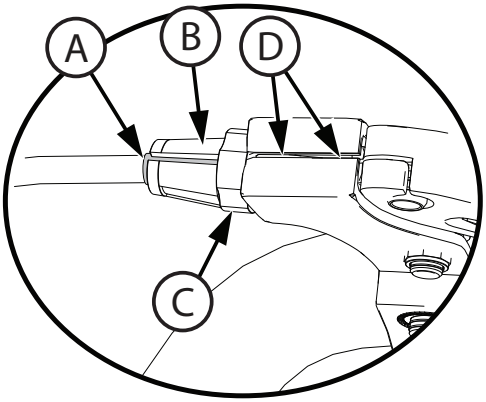

- Instale os dois afinadores dos cabos Ⓐ na placa Gyro Ⓑ certificando-se de que o cabo mais curto Ⓒ está do mesmo lado que a alavanca do travão Ⓓ.
- Rode os afinadores dos cabos e as porcas Ⓔ até ao fim na placa Gyro - apertando apenas à mão.

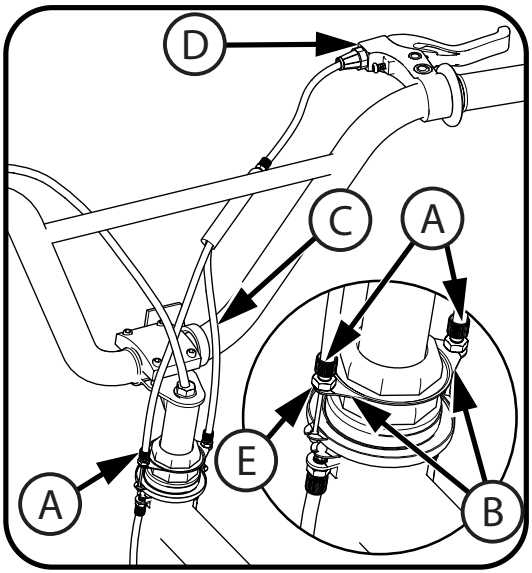

continuação >>

Instalação da haste do sistema Gyro e do travão - continuação

- Aperte os dois lados das placas Gyro Ⓐ e introduza a extremidade do cabo Ⓑ na ranhura da chapa gyro Ⓒ.
- Repita o procedimento para o outro lado.

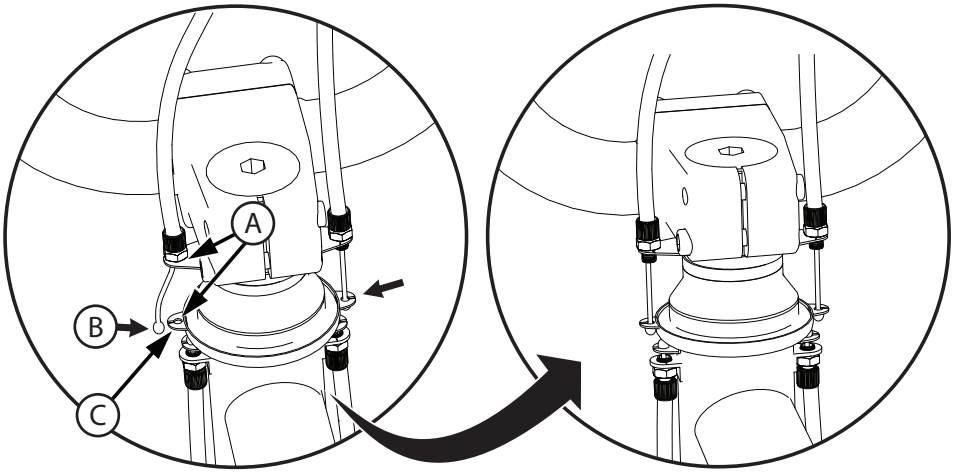

ADVERTÊNCIA: Certifique-se de que o sistema Gyro de guiador/haste/roda pode rodar 360 graus sem encravar os cabos e que o mecanismo Gyro funciona sem problemas.

continuação >>

Instalação do travão Gyro - Instalação do cabo dianteiro

- Puxe para cima o cabo do travão dianteiro Ⓐ através da porca da haste Ⓑ para que seja encaminhado como mostrado.
- Certifique-se de que o cabo do travão não toca no pneu Ⓒ.

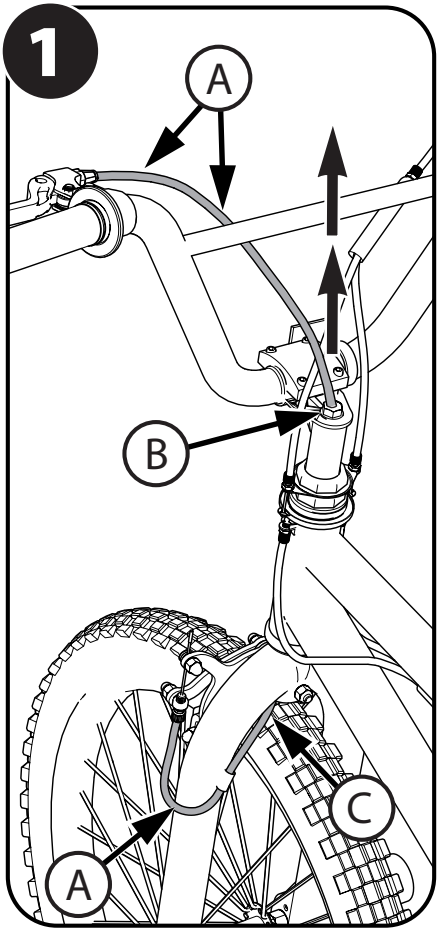

- Insira o afinador do cabo (**2-1**) na alavanca do travão.

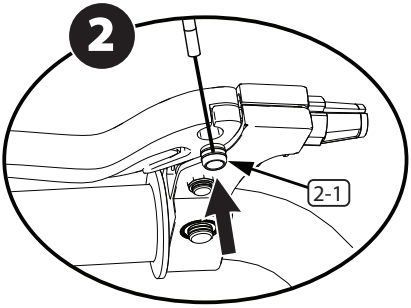

- Insira o cabo do travão (**3-1**) na ranhura como mostrado.

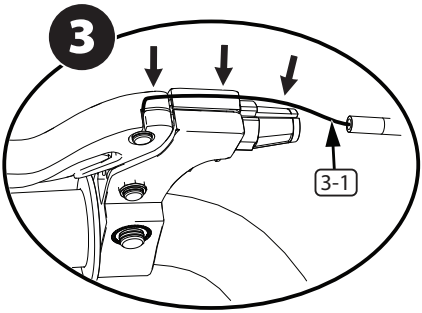

- Certifique-se de que a porca do alojamento e o alojamento (**4-3**, **4-1**) estão totalmente ajustados em direção à alavanca do travão.
- Rode a ranhura do alojamento (**4-1**) para a afastar da ranhura do cabo (**4-2**) e aperte a porca do alojamento (**4-3**).

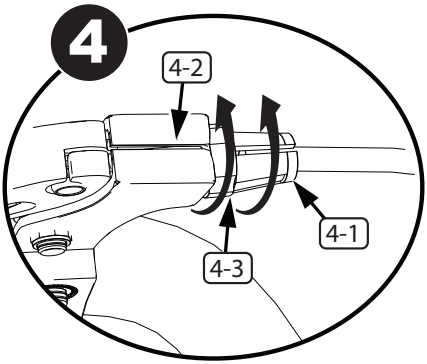

continuação >>

Instalação do travão Gyro - Instalação do cabo dianteiro - continuação

- Rode as alavancas dos travões (A) para uma posição de condução confortável e aperte bem.

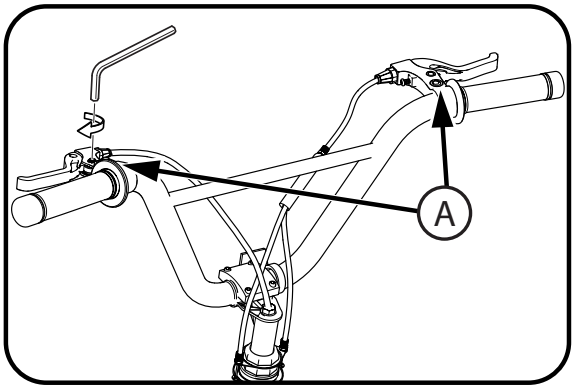

ADVERTÊNCIA: Certifique-se de que o sistema Gyro de guiador/haste/roda pode rodar 360 graus sem encravar os cabos e que o mecanismo Gyro funciona sem problemas.

Posicionamento dos cabos do travão (vários modelos)

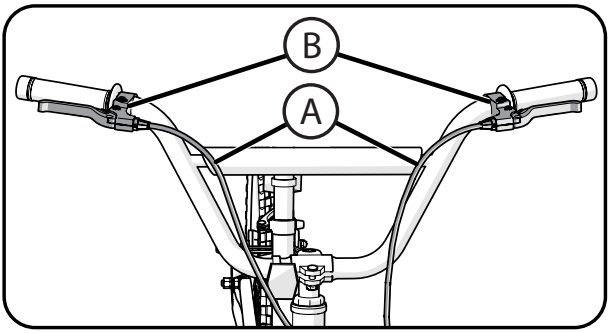

NOTA: Os cabos dos travões dianteiros e traseiros devem ser posicionados na alavanca direita ou esquerda do travão de acordo com a legislação ou costume e prática do país onde a bicicleta é vendida.

Conexão dos cabos do travão à alavanca do travão adequada:

DICA: Siga os cabos do travão das pinças do travão dianteiro e traseiro, de modo que tenha o cabo correto para cada alavanca.

- Conecte os cabos do travão (A) às alavancas do travão corretas (B) de acordo com os padrões do país para o posicionamento dos cabos do travão dianteiro e traseiro.

ADVERTÊNCIA: Deve ajustar os travões dianteiros antes de andar de bicicleta.

NOTA: A CONFIGURAÇÃO DOS TRAVÕES DIANTEIROS E TRASEIROS É A MESMA.

Passo um: Instale os calços do travão (C) na posição correta:

- Desaperte o parafuso (D) de cada calço de travão (C).
- Ajuste cada calço de travão de modo a que fique encostado ao aro e alinhado com a curva do aro.
- Certifique-se de que cada calço de travão não está encostado ao pneu.
- Se a superfície do calço do travão tiver setas, certifique-se de que as setas apontam para a traseira da bicicleta.
- Mantenha cada calço do travão na posição e aperte o parafuso.

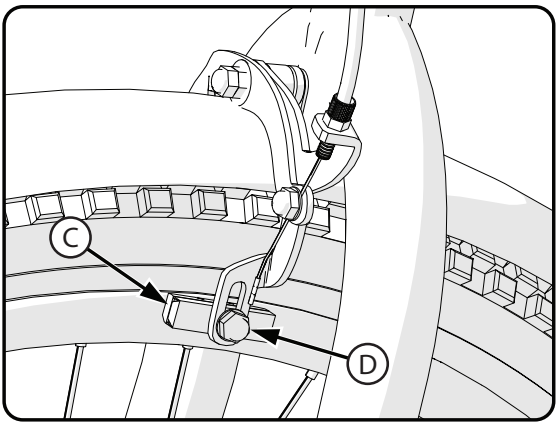

Passo dois: Testar o aperto de cada calço de travão:

- Tente mover cada calço de travão para fora da sua posição.
- Se um calço de travão se mover, execute novamente o Passo 1, mas aperte mais a porca do que anteriormente.
- Faça este teste novamente, até que não seja possível mover cada calço do travão.

continuação >>

Configuração do sistema das pinças dos travões do aro - continuação

PT

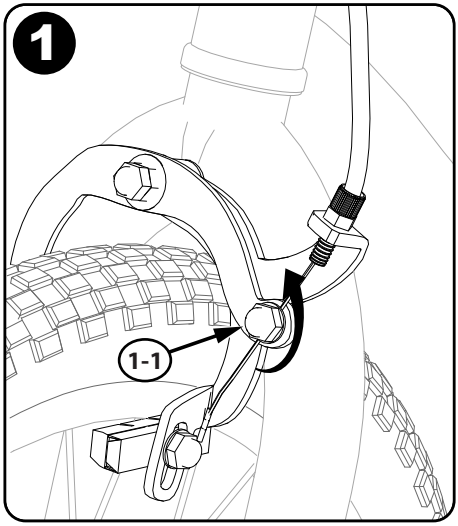

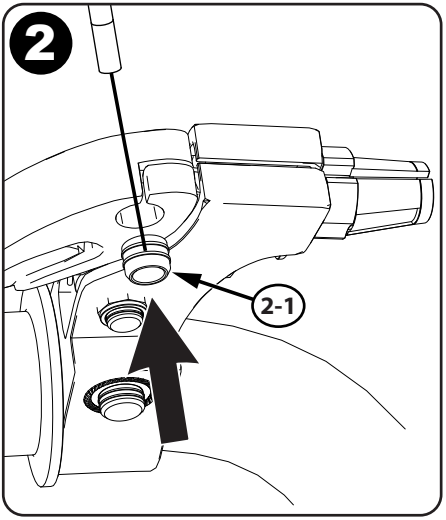

Passo 1:
- Desaperte a porca do cabo (1-1) de modo a soltar o cabo.

Passo 2:
- Insira o afinador do cabo (2-1) na alavanca do travão.

Passo 3:
- Insira o cabo do travão (3-1) na ranhura como mostrado.

Passo 4:
- Rode a ranhura do invólucro (4-1) para a afastar da ranhura para o cabo (4-2) e aperte a porca do invólucro (4-3).

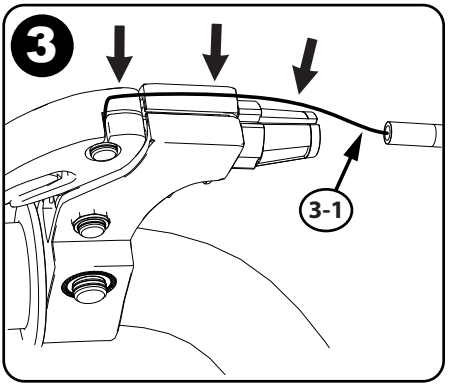

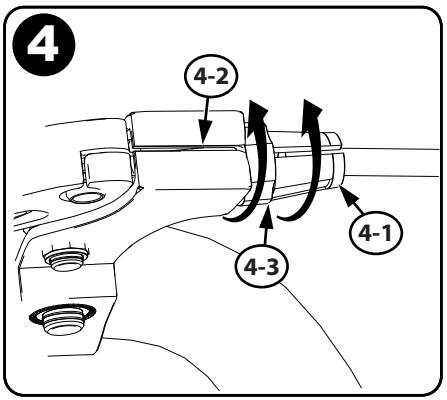

continuação >>

Configuração do sistema das pinças dos travões do aro - continuação

PT

Passo 5:

- Aperte os braços da pinça do travão (5-1) de modo a que os calços dos travões (5-2) fiquem apertados contra o aro da roda.

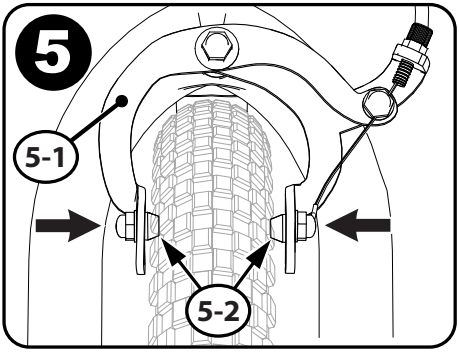

Passo 6:

- Puxe o cabo do travão (6-1) de modo a que fique esticado.
- Aperte a porca do cabo (6-2).
- Ajuste a porca do cabo (6-3) de modo a que o calço do travão fique com uma folga de 1,5 mm (1/16 ").

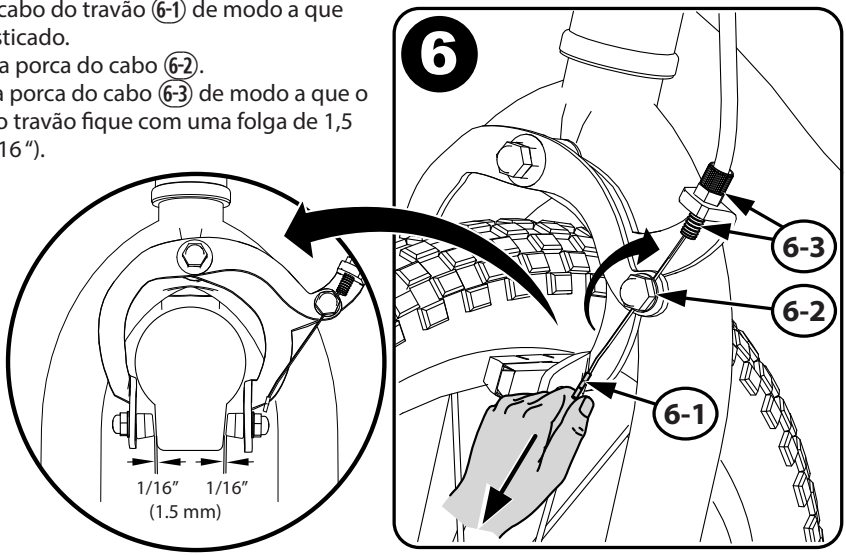

Passo 7:

- Certifique-se de que a alavanca do travão não está solta (7-1).

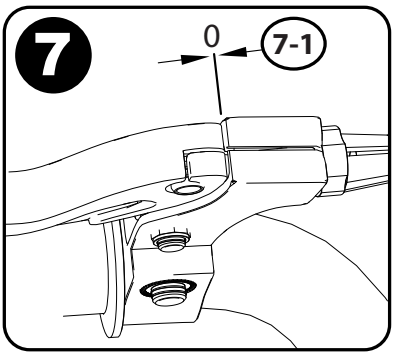

continuação >>

Configuração do sistema das pinças dos travões do aro - continuação

PT

Passo 8:

- Certifique-se de que as bainhas dos cabos estão totalmente inseridas na caixa de ajuste da pinça do travão (8-1) e na alavanca do travão (8-2).

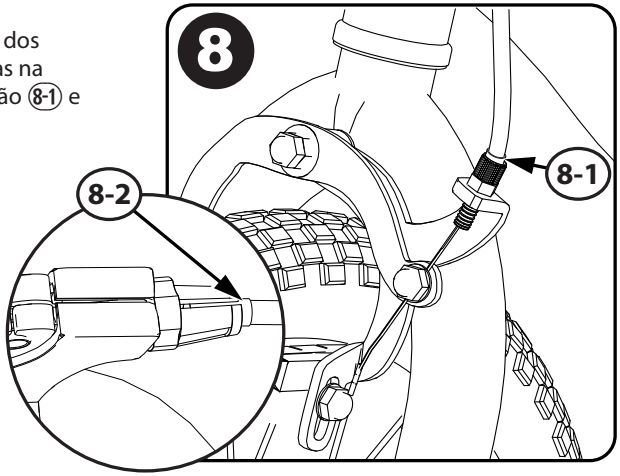

Passo 9:

- Rode as alavancas dos travões (A) para uma posição de condução confortável e aperte bem.

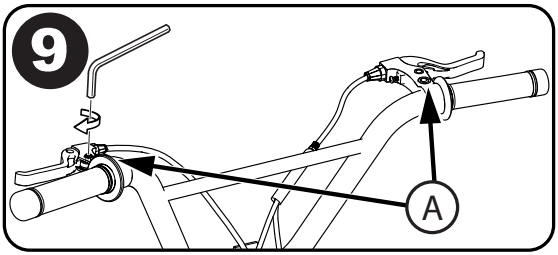

Substituição dos calços dos travões

1. Se necessário, solte o parafuso de ajuste do cabo do travão (A).
2. Desaperte e remova os parafusos dos calços do travão (B).
3. Remova o calço de travão gasto (C).
4. Instale novos calços dos travões, certificando-se de que estão a apontar para a frente e alinhados uniformemente com o aro da roda (D).
5. Aperte bem o parafuso do calço do travão.

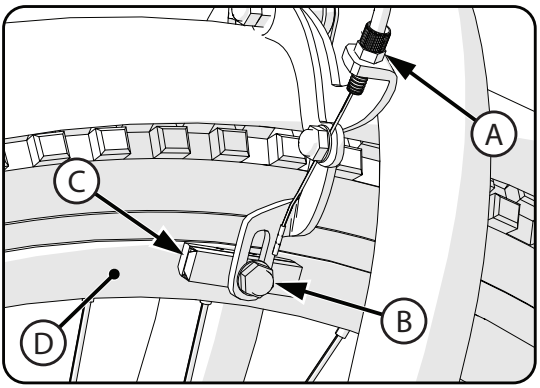

⚠ ADVERTÊNCIA:

Substitua o calço do travão por outro do mesmo modelo e tipo do original.

Posicionamento dos cabos do travão (vários modelos)

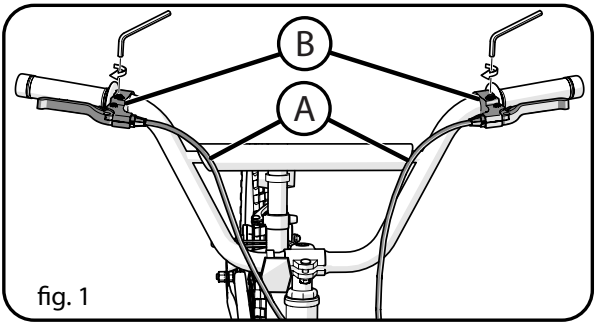

fig. 1

NOTA: Os cabos dos travões dianteiros e traseiros devem ser posicionados na alavanca direita ou esquerda do travão de acordo com a legislação ou costume e prática do país onde a bicicleta é vendida.

Conexão dos cabos do travão à alavanca do travão adequada:

DICA: Siga os cabos do travão das do travão dianteiro e traseiro, de modo que tenha o cabo correto para cada alavanca.

- Conecte os cabos do travão Ⓐ às alavancas do travão corretas Ⓑ de acordo com os padrões do país para o posicionamento dos cabos do travão dianteiro e traseiro.

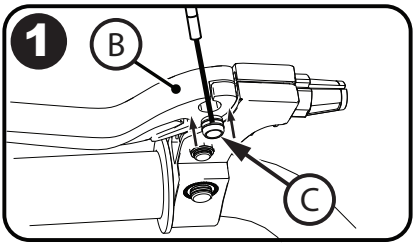

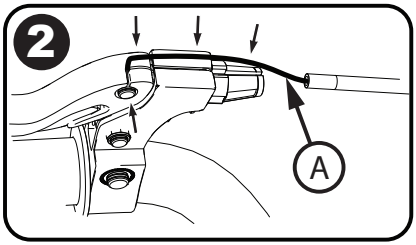

VÁRIOS MODELOS:

Passo 1:

- Insira o afinador do cabo Ⓒ na alavanca do travão Ⓑ.

Passo 2:

- Insira o cabo do travão Ⓐ na ranhura como mostrado.

Passo 3:

- Rode a ranhura do invólucro Ⓓ para a afastar da ranhura para o cabo e aperte a porca do invólucro Ⓔ.

Passo 4:

- Certifique-se de que não haja folga na alavanca do freio Ⓕ e que o cabo do freio Ⓐ esteja totalmente encaixado.

- Rode as alavancas dos travões Ⓑ para uma posição de condução confortável e aperte bem. (**fig. 1**).

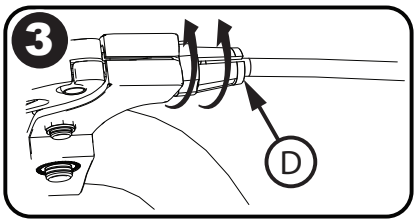

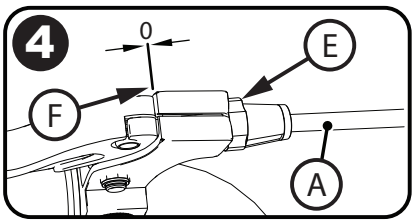

Consulte o gráfico de torque para obter o torque recomendado

Ajuste do sistema de travões de tração linear - Antes da utilização

SE INSTALADO: As seguintes secções descrevem os ajustes finais do sistema de travagem necessários antes de andar de bicicleta.

- Encha os pneus à pressão recomendada na parede lateral dos pneus.
- Certifique-se de que o pneu está centrado na forquilha.

Se for necessário, volte a prender o cabo do travão dianteiro:

- Aperte os dois braços do travão Ⓐ.
- Insira a bainha do cabo do travão Ⓑ no recorte do suporte da bainha Ⓒ.
- Certifique-se de que a bainha do cabo do travão Ⓑ está bem assente no recorte do suporte da bainha Ⓒ.

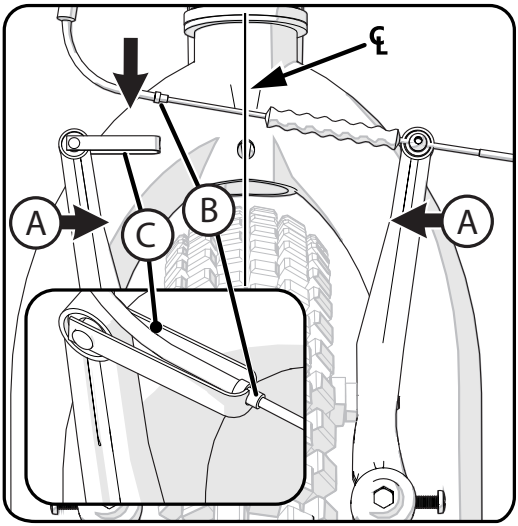

Verifique o aperto do parafuso de montagem do braço cantilever Ⓐ (fig A):

- Certifique-se de que cada parafuso de montagem dos braços cantilever está bem apertado.

Centrar os calços dos travões no aro da roda:

1. Rode o parafuso de ajuste Ⓑ no braço do cantilever para mover o braço para dentro ou para fora de modo que cada calço do travão Ⓒ fique à mesma distância do aro.
2. Aperte duas vezes as alavancas do travão.
3. Repita este passo, até que ambos os calços dos travões estejam à mesma distância do aro.

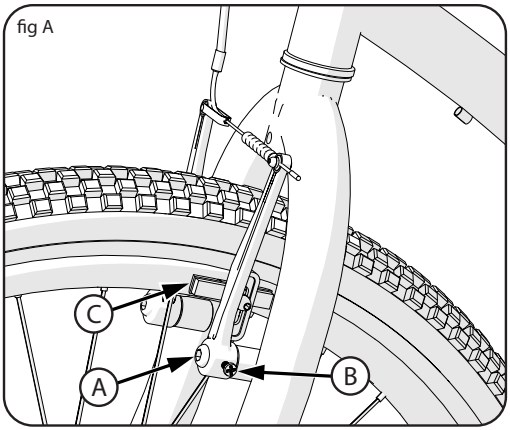

Consulte o gráfico de torque para obter o torque recomendado

Sistema de travão de tração linear - Ajuste

NOTA: Os ajustes do travão dianteiro e traseiro são idênticos.

ADVERTÊNCIA: Deve ajustar os travões dianteiros e traseiros antes de andar de bicicleta.

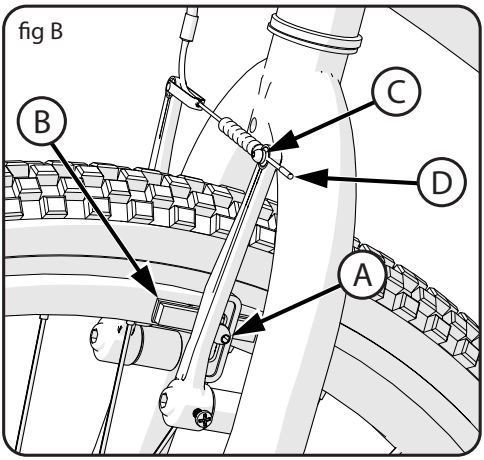

Passo 1: Instale os calços do travão Ⓑ na posição correta (fig B):

1. Desaperte o parafuso Ⓐ de cada calço de travão Ⓑ.
2. Ajuste cada calço de travão de modo a que fique encostado ao aro e alinhado com a curva do aro.
3. Certifique-se de que cada calço de travão não está encostado ao pneu.
4. Se a superfície do calço do travão tiver setas, certifique-se de que as setas apontam para a traseira da bicicleta.
5. Mantenha cada calço do travão na posição e aperte o parafuso.

Passo 2: Testar o aperto de cada calço de travão:

1. Tente mover cada calço de travão para fora da sua posição.
2. Se um calço de travão se mover, execute novamente o Passo 1, mas aperte mais a porca do que anteriormente.
3. Faça este teste novamente, até que não seja possível mover cada calço do travão.

Passo 3: Esticar o cabo (fig B):

1. Encoste ambos os calços do travão ao aro da roda.
2. Desaperte o parafuso Ⓒ do grampo do cabo.
3. Puxe o cabo Ⓓ para o esticar e aperte o parafuso.

ADVERTÊNCIA: Não aperte demasiado o parafuso do avanço. Um aperto excessivo do parafuso do grampo do cabo pode cortar o cabo e causar ferimentos ao ciclista ou a outras pessoas.

4. Aperte cada alavanca dos travões 20 vezes com firmeza.
5. Encoste ambos os calços do travão ao aro da roda e desaperte o parafuso do grampo do cabo.
6. Puxe o cabo para o esticar e aperte o parafuso do grampo.

continuação >>

COLOCAR OS CALÇOS DOS TRAVÕES À DISTÂNCIA CORRETA DO ARO:

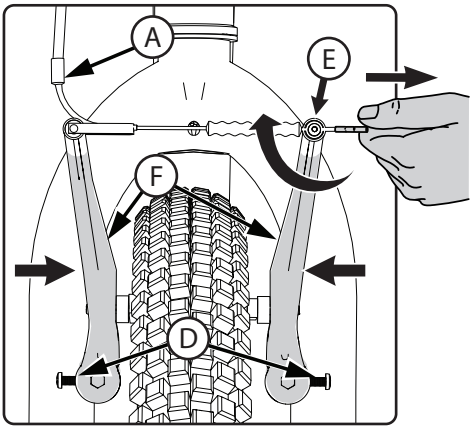

1. Se o desejar, ajuste as alavancas do travão Ⓖ para uma distância confortável do punho utilizando o parafuso de ajuste Ⓗ. Rodando o parafuso para DENTRO, aproxima-o do punho.
2. Certifique-se de que as bainhas Ⓐ, Ⓑ dos cabos dos travões estão assentes corretamente.
3. Posicionar cada calço do travão a 1,5 mm (1/16 polegada) de distância do aro.
4. Rode os parafusos de ajuste da pinça do travão Ⓓ para dentro ou para fora para fazer o ajuste.
5. Se os calços dos travões Ⓒ não puderem ser posicionados à distância correta do aro, segure ambas as sapatas de freio contra o aro e desaperte o parafuso do grampo do cabo Ⓔ.
6. Aperte os braços do travão Ⓕ um contra o outro ou desaperte ligeiramente cabo.
7. Aperte o parafuso do grampo do cabo.

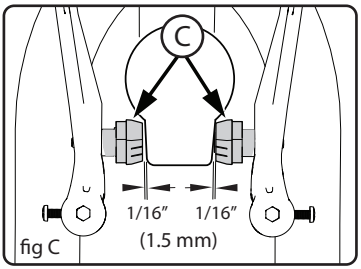

fig C

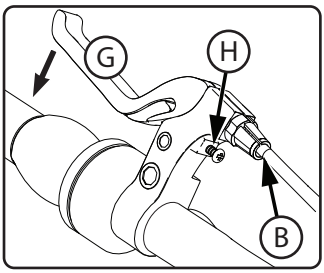

ADVERTÊNCIA: Não aperte demasiado o parafuso do avanço. Um aperto excessivo do grampo do cabo pode cortar o cabo e causar ferimentos ao ciclista ou a outras pessoas.

8. Repita estes passos até que os calços dos travões estejam a 1,5 mm (1/16 polegadas) do aro da roda e a alavanca do travão Ⓖ não entre em contacto com o punho quando apertada (**fig. C**).

ADVERTÊNCIA: Não afaste os calços de travão de um aro de roda que esteja empenado. Isto pode fazer com que a pinça do travão seja menos eficaz e insegura. Para permitir o ajuste seguro da pinça do travão, peça a uma oficina de bicicletas que corrija o empeno da roda.

continuação >>

Ajuste do sistema de travão de tração linear - continuação

Verificar o aperto do grampo do cabo (fig. C):

1. Aperte cada uma das alavancas do travão Ⓖ com uma pressão firme.
2. Certifique-se de que o cabo não se move no grampo do cabo Ⓔ.
3. Se o cabo se mover no grampo, ajuste os travões novamente, mas aperte mais o grampo do cabo do que anteriormente.
4. Faça este teste novamente, até que o guiador não se mova na braçadeira do guiador.

Testar o aperto de cada alavanca do travão:

1. Aperte cada uma das alavancas do travão Ⓖ com uma pressão firme.
2. Se a alavanca do travão tocar no punho, ajuste novamente os travões.

ADVERTÊNCIA: Depois de ajustar novamente os travões, se a alavanca dos travões tocar no punho ou não funcionar bem, mande reparar ou ajustar os travões numa oficina de bicicletas.

Substituição dos calços dos travões de tração linear

1. Se necessário, solte o parafuso de ajuste do cabo do travão Ⓐ.
2. Desaperte e remova os parafusos dos calços do travão Ⓑ.
3. Remova o calço de travão gasto Ⓒ.
4. Instale novos calços dos travões, certificando-se de que estão a apontar para a frente e alinhados uniformemente com o aro da roda Ⓓ.
5. Aperte bem o parafuso/porca do calço do travão e o parafuso de ajuste de acordo com o binário de aperto mostrado no quadro.

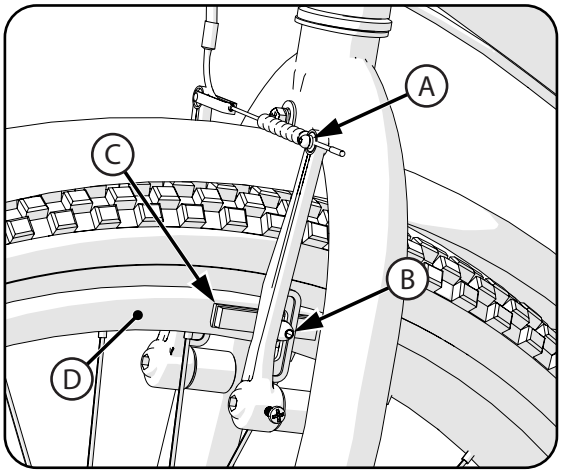

ADVERTÊNCIA:
Substitua o calço do travão por outro do mesmo modelo e tipo do original.

ADVERTÊNCIA:

- Assim como todos os componentes mecânicos, a bicicleta é submetida a desgaste e altas tensões. Diferentes materiais e componentes podem reagir ao desgaste ou à fadiga do estresse de maneiras diferentes. Se a vida útil dum componente tiver sido excedida, ele pode falhar repentinamente, e possivelmente causar ferimentos ao ciclista. Qualquer forma de rachadura, arranhões ou mudança de coloração em áreas altamente estressadas indicam que foi atingida a vida útil do componente e deve ser substituída.
- Inspecione frequentemente o produto. Não fazer a inspeção do produto e não fazer reparações ou ajustes, conforme necessário, pode resultar em lesões para o ciclista ou para outras pessoas. Certifique-se de que todas as peças estão corretamente montadas e ajustadas, tal como escrito neste manual e em quaisquer "Instruções Especiais".
- Substitua imediatamente quaisquer peças danificadas, em falta, ou muito gastas por equipamentos originais.
- Evite usar roupas e acessórios soltos ao andar ou realizar manutenção para reduzir o risco de aprisionamento que pode resultar em ferimentos.
- Os aros das rodas sujos ou gordurosos podem fazer com que os freios fiquem ineficazes. Para evitar ferimentos, limpe frequentemente, utilizando um pano limpo ou lave com água e sabão, enxague e seque ao ar. Não limpe com materiais oleosos ou gordurosos.
- Altas temperaturas, utilização intensiva e danos por impacto podem ser invisíveis para o utilizador e podem resultar em ferimentos ao ciclista. Se suspeitar de danos ou desgaste excessivo nos aros das rodas, estrutura, garfo, juntas de suspensão (se houver) ou componentes compostos (se houver), procure o serviço da loja de bicicletas para reparo.
- Certifique-se de que todos os parafusos estão corretamente apertados conforme descrito neste manual e em quaisquer "Instruções Especiais". As peças que não estejam suficientemente apertadas podem ser perdidas ou não funcionar bem. As peças demasiado apertadas podem ser danificadas. Certifique-se de que todos os parafusos de substituição têm o tamanho e o tipo corretos.
- As porcas e outros parafusos autobloqueantes podem perder a sua eficácia se forem reutilizados.

NOTA: Peça a uma oficina de bicicletas para fazer quaisquer reparações ou ajustes para os quais não tenha as ferramentas corretas ou se as instruções deste manual ou quaisquer "Instruções Especiais" não forem suficientes para si.

Travões coaster - vários modelos

Estes modelos estão equipados com um travão traseiro tipo "coaster" que é acionado rodando os pedais para trás.

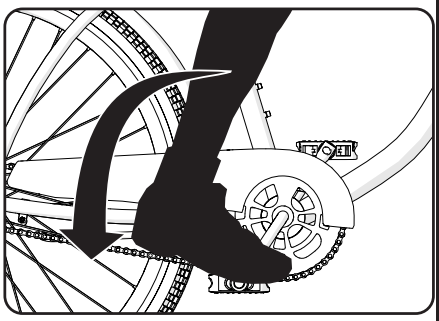

FUNÇÃO:

Opere o travão "coaster" da seguinte forma:

- Empurre os pedais para trás para mover a corrente para trás
- A corrente aciona o mecanismo do travão "coaster" que está dentro do cubo da roda traseira
- Ao empurrar os pedais para trás com força crescente, a ação de travagem do travão "coaster" aumenta

Se a bicicleta tiver um ou dois travões com pinças, além do travão "coaster", utilize sempre o travão "coaster" como travão principal para parar a bicicleta.

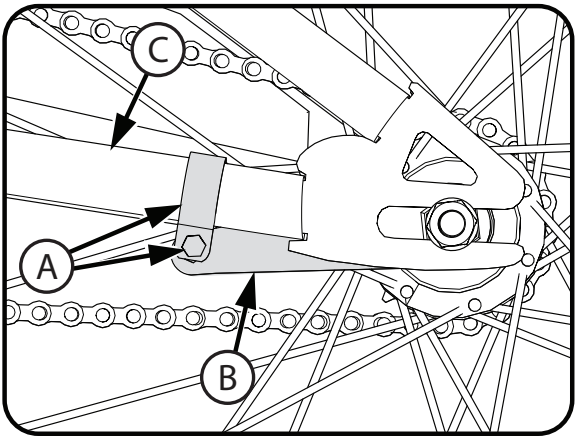

⚠ ADVERTÊNCIA:

Se não obedecer às seguintes instruções, podem ocorrer lesões ao ciclista ou a outras pessoas:

- Quando andar de bicicleta pela primeira vez, teste o travão "coaster" e pratique a baixa velocidade numa área ampla nivelada e livre de obstruções.
- Sempre que andar de bicicleta, certifique-se de que a braçadeira Ⓐ no braço do travão Ⓑ está bem fixa à escora da corrente Ⓒ do quadro da bicicleta. O travão "coaster" não funcionará corretamente se o braço do travão não estiver fixo à escora da corrente.

Operação do travão de mão (vários modelos)

ADVERTÊNCIA:

- Sempre ande a uma distância segura entre si e outros veículos ou objetos para ter distância suficiente para parar.
- Olhe para a frente e ajuste a velocidade para evitar travagens bruscas.
- Bicicletas diferentes têm diferentes sistemas de freio e diferentes níveis de potência de freio. Conheça a potência de frenagem da bicicleta e não vá além dela.
- Um pavimento molhado, com detritos ou irregular afetará a forma como a bicicleta reage à travagem. Tome cuidado adicional ao frear em condições de estrada abaixo do ideal. Deixe um maior tempo e distância para parar.

TRAVÕES DE MÃO:

Opere o travão de mão da seguinte forma:

NOTA: Antes de utilizar a bicicleta, certifique-se de saber qual alavanca de travão controla qual travão (dianteiro ou traseiro). Se tiver dois travões de mão, utilize os dois travões ao mesmo tempo.

- O freio dianteiro fornece mais potência de parada do que o traseiro, portanto, não o use com muita força ou de forma muito abrupta. Aumente gradualmente pressão a ambas as alavancas de freio para desacelerar até a velocidade desejada ou parar.
- Se precisar de parar rapidamente, desloque o seu peso para trás enquanto utiliza os travões para manter a roda traseira no chão.

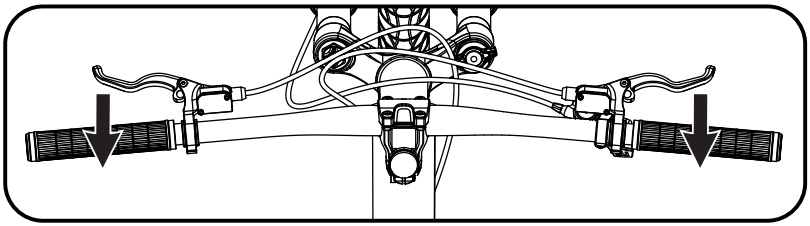

ADVERTÊNCIA:

- A força de frenagem aplicada à roda dianteira de forma súbita ou muito totalmente pode levantar a roda traseira do chão ou fazer com que a roda dianteira deslize de debaixo do utilizador. Isso diminuirá o controlo e fará com que o utilizador caia.

Ajuste da corrente

ADVERTÊNCIAS:

- A corrente deve permanecer sobre as rodas dentadas. Se a corrente sair das rodas dentadas, o travão "coaster" não funcionará.
- Não tente reparar a corrente. Se tiver um problema com a corrente, peça a uma oficina de bicicletas para fazer quaisquer reparações necessárias.

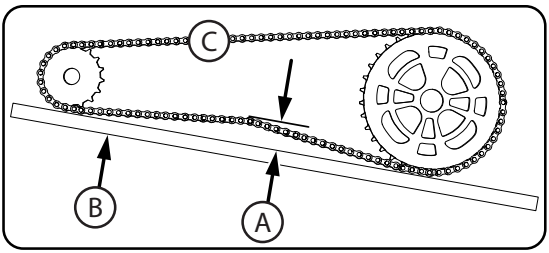

Ajuste:
A corrente deve estar corretamente apertada. Se estiver demasiado apertada, será difícil de pedalar a bicicleta. Se estiver demasiado solta, a corrente pode sair das rodas dentadas.
Quando a corrente (C) está corretamente apertada, pode rodar a manivela livremente e não pode afastá-la mais de meia polegada (1,25 cm) (A) da linha reta (B) como mostrado.

Ajuste o aperto da corrente da seguinte forma:

- Desaperte as porcas dos eixos da roda traseira.
- Desloque a roda traseira para a frente ou para trás, conforme necessário.

NOTA: Certifique-se de que a roda traseira está bem centrada no quadro da bicicleta.

- Segure a roda nesta posição e aperte-a bem.

Inspeção dos rolamentos

Manutenção

Verifique frequentemente os rolamentos da bicicleta. Lubrifique os rolamentos de acordo com a tabela de lubrificação ou sempre que não passarem nos seguintes testes:

Rolamentos da cabeça da forquilha

A forquilha deve rodar sempre de uma forma livre e suave. Com a roda dianteira sem tocar no solo, não deve ser possível mover a forquilha para cima, para baixo, ou de um lado para o outro no tubo da forquilha.

Rolamentos das manivelas

As manivelas devem rodar sempre de forma livre e suave e as cremalheiras dianteiras não devem estar soltas na manivela. Não deve ser possível mover a extremidade do pedal da manivela de um lado para o outro.

Rolamentos das rodas

Levante cada uma das extremidades da bicicleta do chão e rode lentamente a roda levantada à mão. Os rolamentos estão corretamente ajustados se:

- A roda gira de modo livre e fácil.
- O peso do refletor instalado nos raios, quando o roda para o lado da frente ou de trás da bicicleta, faz com que a roda gire para trás e para a frente várias vezes.
- Não há movimento lateral do aro da roda quando o empurra para o lado com uma força ligeira.

Rolamento do sistema Gyro

Com a roda dianteira sem apoiar no chão, o sistema Gyro de guiador/haste/roda deve rodar livre e suavemente 360 graus sem encravar nem bater nos cabos.

Pneus

MANUTENÇÃO:

- Verifique frequentemente a pressão de enchimento dos pneus porque todos os pneus perdem ar lentamente ao longo do tempo. Para um armazenamento prolongado, mantenha a bicicleta suspensa para aliviar o peso sobre os pneus.
- Não utilize mangueiras de ar sem um regulador de pressão para encher os pneus/câmaras de ar. Uma mangueira sem regulador de pressão pode encher repentinamente os pneus a uma pressão exagerada e causar o seu rebentamento.
- Substitua os pneus gastos.

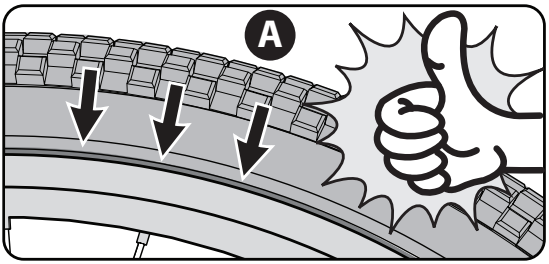

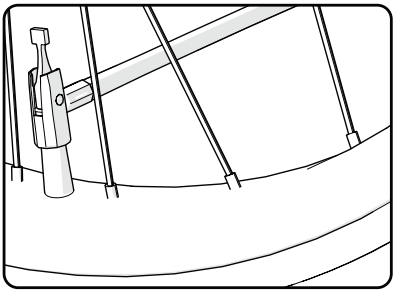

ADVERTÊNCIA: Não ande de bicicleta nem se sente nela se um pneu estiver com baixa pressão. Isso pode danificar o pneu, a câmara-de-ar e o aro da roda.

ENCHER OS PNEUS:

- Utilize uma bomba de mão ou de pé para encher os pneus.
- Também é aceitável utilizar mangueiras de ar com regulador de pressão das estações de serviço.
- A pressão de enchimento máxima é mostrada no flanco do pneu.

Antes de adicionar ar a qualquer pneu, certifique-se de que a borda do pneu (o talão) está à mesma distância do aro, a toda a volta do aro, de ambos os lados do pneu (A). Se o pneu não parecer estar bem assente, liberte ar da câmara-de-ar até que possa empurrar o talão do pneu para dentro do aro da roda, nos pontos em que tal seja necessário. Adicione ar lentamente e pare frequentemente para verificar o encaixe dos pneus e a pressão, até atingir a pressão de enchimento correta.

Manivelas de 3 peças (vários modelos)

Manutenção: Ambos os braços dos pedais (A) foram apertados ao veio (B) na fábrica. Depois de andar de bicicleta algumas vezes, certifique-se de que os braços dos pedais não se soltaram. Se algum dos braços dos pedais se desapertou durante o período de "rodagem", volte a apertar o braço ou leve a bicicleta a uma oficina de bicicletas para fazer o aperto.

Verifique frequentemente o aperto dos braços dos pedais. Se estiverem desapertados, volte a apertar os braços dos pedais ou leve a bicicleta a uma oficina de bicicletas para fazer o aperto.

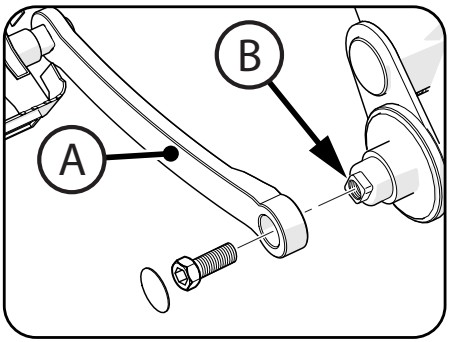

ADVERTÊNCIA: Se andar de bicicleta com um braço de pedal desapertado, o braço do pedal pode soltar-se. O veio também pode danificar o braço do pedal.

Consulte o gráfico de torque para obter o torque recomendado

Lubrificação

⚠ ADVERTÊNCIA:

- Não lubrifique demasiado. Se o óleo entrar nos aros das rodas ou nos calços dos travões, reduzirá o desempenho dos travões e a bicicleta precisará de uma maior distância para parar. Isso pode causar lesões ao ciclista ou a outras pessoas.
- A corrente pode atirar o óleo em excesso para os aros das rodas. Limpe o excesso de óleo da corrente.
- Mantenha todo o óleo fora das superfícies dos pedais onde apoia os seus pés.
- Utilizando sabão e água quente, lave todo o óleo dos aros das rodas, dos calços dos travões, dos pedais, e dos pneus.
- Enxague com água limpa e seque completamente antes de voltar a usar a bicicleta.
- Utilize um óleo de máquina leve (20 W) para lubrificar a bicicleta de acordo com a seguinte tabela:

Tabela de lubrificação (conforme equipado)

O que	Quando	Como
Pedais	de seis em seis meses	Deite quatro gotas de óleo nos pontos em que os eixos se unem aos pedais.
Corrente	de seis em seis meses	Deite uma gota de óleo em cada rolo da corrente. Limpe todo o óleo em excesso da corrente.
Alavancas dos travões	de seis em seis meses	Deite uma gota de óleo no ponto de rotação de cada alavanca do travão.
Travões com pinças	de seis em seis meses	Deite uma gota de óleo no ponto de rotação de cada braço do travão.
Travões lineares	de seis em seis meses	Deite uma gota de óleo no ponto de rotação de cada braço do travão.
Cabos do travão	de seis em seis meses	Deite quatro gotas de óleo em ambas as extremidades de cada cabo. Deixe que o óleo penetre ao longo do arame do cabo.
Cabeça Gyro	de seis em seis meses	Coloque 4 gotas de óleo à volta dos rolamentos da cabeça Gyro.

Garantia limitada - PT

Generalidades:
As especificações das peças ou do modelo estão sujeitas a alterações sem aviso prévio.

Esta Garantia Limitada é a única garantia para a trotinete. TODAS AS GARANTIAS PARA ALÉM DAS AQUI MENCIONADAS SÃO EXCLUÍDAS, INCLUINDO GARANTIAS IMPLÍCITAS DE COMERCIALIZAÇÃO E ADEQUAÇÃO A UM DETERMINADO FIM, NA MEDIDA DO PERMITIDO PELA LEI APLICÁVEL. TODAS AS RESPONSABILIDADES POR DANOS INCIDENTAIS, PUNITIVOS, ESPECIAIS, OU CONSEQUENTES, SÃO EXPRESSAMENTE EXCLUÍDAS, NA MEDIDA PERMITIDA PELA LEI APLICÁVEL.

As únicas utilizações previstas para esta trotinete estão descritas neste manual.
Não é necessário registar a garantia.
A Garantia Limitada estende-se apenas ao consumidor original e não é transmissível a qualquer outra pessoa.

O que cobre esta Garantia Limitada?
Esta Garantia Limitada cobre defeitos de fabrico e materiais para todas as peças da trotinete, exceto as indicadas abaixo como não estando cobertas pela garantia.

O que deve fazer para manter a Garantia Limitada válida?
Esta Garantia Limitada só é eficaz se:

- A trotinete for completa e corretamente montada.
- A trotinete for utilizada em condições normais para o fim a que se destina (ver na secção seguinte as atividades excluídas).
- São feitas à trotinete todas as manutenções e ajustes necessários.
- O produto é utilizado apenas para transporte geral e utilização recreativa.

O que não está coberto por esta Garantia Limitada?
Esta trotinete foi concebida apenas par utilização recreativa. Esta Garantia Limitada não cobre desgaste normal, itens de manutenção normal, ou qualquer dano, falha ou perda que seja causado por uma montagem, manutenção, ajuste, armazenamento ou utilização inadequada para a trotinete. Esta Garantia Limitada não se estende ao desempenho futuro.

Esta Garantia Limitada será nula se o produto alguma vez for:

- Utilizado em qualquer competição desportiva
- Utilizado para stunt riding, saltos, acrobacias ou atividades similares
- Modificado de qualquer forma
- Modificado com a adição de um motor
- Utilizado por mais do que uma pessoa de cada vez
- Alugado, vendido ou dado
- Utilizado de forma contrária às instruções e avisos contidos neste Manual do Utilizador.

O que fará o Fabricante?
A única e exclusiva obrigação do fabricante ao abrigo desta Garantia Limitada é reparar e/ou substituir, à sua exclusiva opção, qualquer defeito de mão-de-obra ou materiais cobertos pela garantia.

Como obter o serviço?
Contacte o Departamento de Serviço ao Cliente.

- Ver lista incluída para informações de Contacto do Cliente.

Que direitos tem?
Esta Garantia Limitada dá-lhe direitos legais específicos. Pode também ter outros direitos que variam de estado para estado, de região para região.

Qual é a duração desta Garantia Limitada?

- Quando utilizada nesta Garantia Limitada, a frase "para toda a vida" significa enquanto o consumidor original for proprietário do produto.
- Quadro e forquilha em aço: Toda a vida
- Quadro em alumínio/carbono: 10 anos
- Garfo com amortecedor/em alumínio 1 ano
- Componentes eletrónicos: 90 dias
- Todos os outros componentes: 6 meses

For ASSEMBLY Help:
Para la ayuda en el MONTAJE
Pour toute aide relative au MONTAGE
Voor hulp bij de MONTAGE
Zur Hilfe beim ZUSAMMENBAU
Per assistenza durante il MONTAGGIO
Para OBTER AJUDA para a montagem

Please REGISTER your Product:
REGISTRE su producto
ENREGISTRER le produit
REGISTREER uw product
Bitte REGISTRIEREN Sie Ihr Produkt
Si prega di REGISTRARE il prodotto
REGISTRE a trotinete

www.huffybikes.com/home/globalcontact/

for current contact information
para obtener la información de contacto actual
pour toute information actuelle sur la personne à contacter
voor actuele contactgegevens
für aktuelle Kontaktdaten
per i recapiti correnti
para ver informações de contacto atualizadas